ТОО "ASSER PARTNER"

Лицензия ГСЛ № 21016517

РАБОЧИЙ ПРОЕКТ

18724796

СТРОИТЕЛЬСТВО ИНЖЕНЕРНЫХ СЕТЕЙ КИРПИЧНОГО 9-ти ЭТАЖНОГО 6-ти СЕКЦИОННОГО ЖИЛОГО ДОМА №29 В МИКРОРАЙОНЕ №4 ЖИЛОГО МАССИВА "НУР-АКТОБЕ" г. АКТОБЕ. БЛОКИ А,Б,В,Г,Д,Е НАРУЖНЫЕ ГАЗОВЫЕ СЕТИ.

АЛЬБОМ 0.2.2

МОЛНИЕЗАЩИТА ГРПШ.

г. Актобе 2024 г

ТОО "ASSER PARTNER"
Лицензия ГСЛ № 21016517

РАБОЧИЙ ПРОЕКТ

18724796

Строительство инженерных сетей кирпичного 9 этажного 6-ти секционного жилого дома №29 в микрорайоне №4 жилого массива "Нур-Актобе" г.Актобе г.Актобе. Блоки А, Б, В, Г, Д ,Е.
Наружные газовые сети.

АЛЬБОМ 0.2.2

МОЛНИЕЗАЩИТА ГРПШ.

СОСТАВ ПРОЕКТА

Альбом 0.1	Наружные тепловые сети
Альбом 0.1.1	ТС Конструкции железобетонные
Альбом 0.2	Наружные газовые сети
Альбом 0.2.1	ГСН. Электрохимзащита.
Альбом 0.2.2	ГСН. Молниезащита ГРПШ.
Альбом 0.3	Наружные сети водопровода и канализации
Альбом 0.4	Сети электроснабжения 10 и 0.4 кВ
Альбом 0.4.1	Электротехнические чертежи подстанции
Альбом 0.5	ЭС Конструктивные решения
Альбом 0.5.1	ЭС КР Изделия

Директор Жилибаева М. А.

Главный инженер проекта Шуиншалин Е.У.

г. Актобе 2024 г

Инв.№ подл.	Подпись и дата	Взам. инв.№
68386	18.06.21 г	

ВЕДОМОСТЬ РАБОЧИХ ЧЕРТЕЖЕЙ ОСНОВНОГО КОМПЛЕКТА

Лист	Наименование	Примечание
1	Общие данные	
2	План.	

ВЕДОМОСТЬ ССЫЛОЧНЫХ И ПРИЛАГАЕМЫХ ДОКУМЕНТОВ

Обозначение	Наименование	Примечание
	Ссылочные документы	
ПУЭ	Правила устройства электроустановок	
СНиП РК 4.04-10-2002	Электротехнические устройства	
СН РК 2.04-29-2005	Инструкция по устройству молниезащиты	
	зданий и сооружений.	
	Прилагаемые документы	
18724796 - ЭС ГСН. СО	Спецификация оборудования.	

СПЕЦИФИКАЦИЯ

Марка поз.	Обозначение	Наименование	Кол.	Масса ед. кг	Приме-чание
	ГОСТ 3262-75*	Труба стальная Ф50 мм	6.0	4.14	м
	ГОСТ 3262-75*	Труба стальная Ф32 мм	2.5	2.02	//
	ГОСТ 2590-2006	Сталь круглая Ф16 мм	0.6	0.69	//
	ГОСТ 103-2006	Сталь 40х4 мм	20.0	1.26	//
	ГОСТ 8509-93	Сталь 50х50х5 мм	9.0	4.82	//
		Траншея глубиной 0.7 м	12.0		//
		Бетон кл. В15	0.19		$м^3$

Молниезащита - 3шт.

ОБЩИЕ УКАЗАНИЯ

Согласно СН РК 2.04-29-2005 проектируемый ГРПШ по устройству молниезащиты относится ко II категории и подлежит защите от прямых ударов молний и заноса высоких потенциалов.
Предусмотрен молниеотвод из стальных труб, присоединенных к заземляющему устройству, выполненному из стальных электродов 50х50х5мм длиной 3м (вертикальный заземлитель) и соединенных между собой полосовой сталью 40х4мм (горизонтальный заземлитель).
Сопротивление заземляющего устройства должно быть не более 10 Ом. При необходимости забить дополнительные электроды.
Все соединения молниезащитных устройств выполнить сваркой.

Настоящий проект выполнен в соотвествии с нормами и правилами / в том числе по взрыво - пожарной безопасности/ действующими на территории республики Казахстан.

Главный инженер проекта _____ / Шуиншалин Е.У./

Инв.№ подл.	Подпись и дата	Взам. инв.№
68398	15.09.2021 г	

Изм.	Кол.уч	Лист	№ док.	Подпись	Дата	18724796 - 29 - ЭС.ГСН		
						Строительство инженерных сетей кирпичного 9 этажного 6 секционного жилого дома №29 в мкр. №4 жилого массива "Нур-Актобе" г. Актобе. Блоки А, Б, В, Г, Д, Е		
						Наружные газовые сети. Молниезащита ГРПШ шкафного типа.	Стадия	Лист	Листов
Инженер		Нурмухамбетова			09.24г		РП	1	2
Гл. спец.		Утениязов				Общие данные	ПрК "Актюбгражданпроект"		

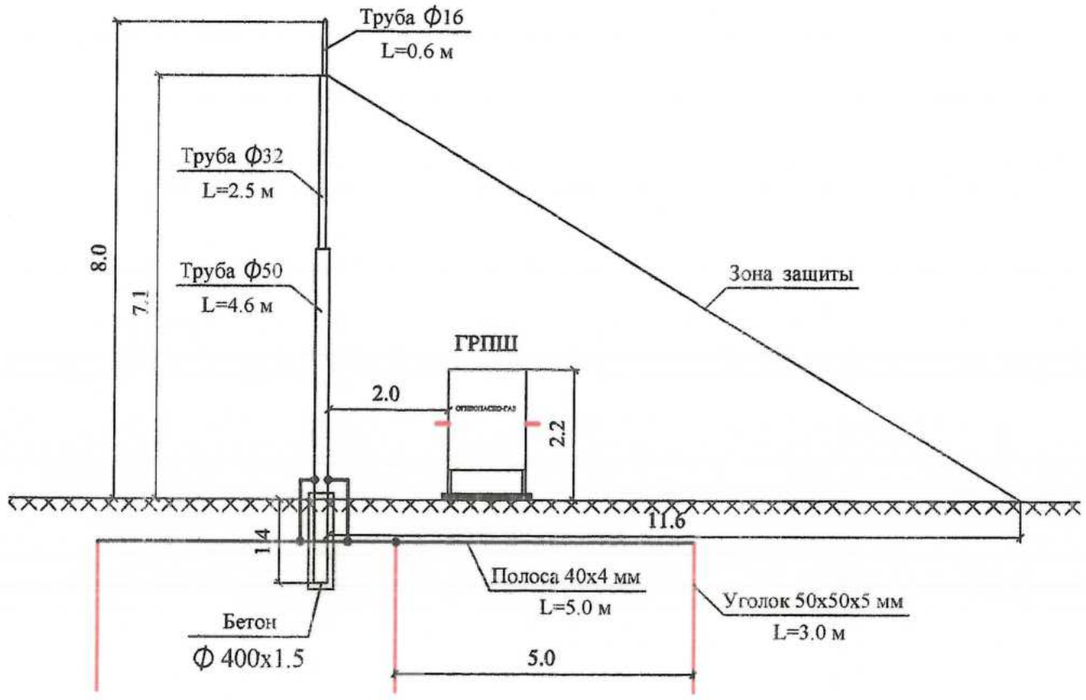

Инв.№ подл.	Подпись и дата	Взам. инв.№
68398	15.09.2021 г	

Изм.	Кол.уч	Лист	№ док	Подпись	Дата
Инженер		Нурмухамбетова			

18724796 - 29 - ЭС.ГСН

Строительство инженерных сетей кирпичного 9 этажного 6 секционного жилого дома №29 в мкр. №4 жилого массива "Нур-Актобе" г. Актобе. Блоки А, Б, В, Г, Д, Е

Наружные газовые сети.
Молниезащита ГРПШ шкафного типа.

Стадия	Лист	Листов
РП	2	

План.

ПрК "Актюбгражданпроект"

Позиция	Наименование и техническая характеристика	Тип, марка, обозначение документа, опросного листа	Код оборудования изделия, материала	Завод-изготовитель	Единица измерения	Количество	Масса единицы, кг	Примечание
1	2	3	4	5	6	7	8	9
	Оборудование и материалы, поставляемые заказчиком							
	Молниезащита ГРП шкафного типа							
	Труба стальная ø50мм	ГОСТ 3262-75*	241-101-0120		м	6,0	4,14	
	Труба стальная ø32мм	ГОСТ 3262-75*	241-101-0113		м	2,5	2,02	
	Сталь круглая ø16мм	ГОСТ 2590-2006			м	0,6	0,69	
	Сталь 40х4мм	ГОСТ 103-2006			м	20	1,26	
	Сталь 50х50х5мм	ГОСТ 8509-93			м	9,0	4,82	
	Траншея глубиной 0,7м, шириной 0,3м				м	12,0		
	Бетон кл В15				$м^3$	0,19		

Спецификация составления на один ГРПШ. Количество ГРПШ-три.

изм	кол. Уч	лист	№док	подпись	дата	18724796-ЭС.ГСН. С
Инженер		Нурмухам-бетова				Спецификации оборудования

стадия	лист	листов
РП		1

ПрК «Актюбгражданпроект»