Республика Казахстан

Город Шымкент

Генпроектировщик ТОО "Улмад"

ГСЛ № 18008151 от 23.04.2018 г.

Заказчик: ГУ "Городской отдел пассажирского транспорта и автомобильных дорог города Атырау»

РАБОЧИЙ ПРОЕКТ

Строительство подъездных автомобильных дорог в городе Атырау (№5 фильтровальная станция, правобережная канализационно-очистное сооружение)

Рабочие чертежи

18008151-7-03/НСС

Том III

Альбом 6. Наружные сети связи

Шымкент 2024

Республика Казахстан
Город Шымкент
Генпроектировщик ТОО "Улмад"
ГСЛ № 18008151 от 23.04.2018 г.

Заказчик: ГУ "Городской отдел пассажирского транспорта и автомобильных дорог города Атырау»

РАБОЧИЙ ПРОЕКТ

Строительство подъездных автомобильных дорог в городе Атырау (№5 фильтровальная станция, правобережная канализационно-очистное сооружение)

Рабочие чертежи

18008151-7-03/НСС
Том III
Альбом 6. Наружные сети связи

Директор *Тайманов А.*

Главный инженер проекта *С. Турекулов*

Шымкент 2024

Общие указания

Настоящий рабочий проект разработан на основании:

1. Задание на проектирование выданное КГУ "Управление городской мобильности города Алматы".
2. Техническое условие № 04-109/24/П-А от 22.08.2024г;

При проектировании руководствовались:"Инструкцией по проектированию линейно-кабельных сооружений связи".

Строительно-монтажные работы должны выполняться в соответсвии с "Руководством по строительству линейных сооружений местных сетей телекоммуникаций", а также другими руководствующими материалами, издаваемыми в официальном порядке.

В связи со строительством автомобильных дороги на фильтровальную станцию №5 в городе Атырау, проектом предусмотрены мероприятия по защите трубопроводов кабельной канализации АО "Казахтелеком". Согласно техническим условиям проектом предусмотрены мероприятия по защите трубопроводов кабельной канализации. Трасса строительства телефонной канализации разработана на топооснове М 1:1000, согласована со всеми заинтересованными организациями и представлена на чертеже НСС.

Строительные работы в зоне существующих инженерных сооружений должны выполняться с соблюдением требований эксплуатирующих организаций, при этом предварительное шурфование является обязательным.

Производства земляных работ в охранной зоне кабеля связи выполнить ручным способом в обязательном присутствии представителя ТУМС, которого вызвать за трое суток перед началом работ.

При производстве работ в смотровых устройствах, необходимо убедиться в отсутствии опасных газов.

Ведомость чертежей основного комплекта НСС

Лист	Наименование	Примечание
1	Общие данные	
2	План наружных демонтируемых сетей связи	
3	Спецификация	

Ведомость ссылочных и прилогаемых работ

Обозначение	Наименование	Примечание
ГОСТ 21.406—2002	Проводные средства СПДС. Обозначения условные	
	графические на схемах и планах.	
	Инструкция по проектированию линейно—кабельных	
	сооружений связи	
	Прилагаемые документы	
/НСС.СО	Спецификация оборудования	1 лист

Технические решения принятые в рабочих чертежах, соответствуют требованиям экологических, санитарно—гигиенических, противопожарных и других действующих норм и правил обеспечивают безопасную для жизни и здоровья людей эксплуатацию объекта при соблюдении предусмотренных рабочими чертежами мероприятий.

Главный инженер проекта Турекулов С.

Согласовано
ГП
НВК
ЭСН

Взам. инв. №
Подп. и дата
Инв. № подл.

Изм.	Кол. уч.	Лист	№ док.	Подп.	Дата
ГИП		Турекулов С.			
Проверил		Пуширов С.			
Исполнил		Бейсенбаев			
Норм.контр		Королев Д.			

18008151-7-03/НСС

Строительство подъездных автомобильных дорог в городе Атырау (№5 фильтровальная станция, правобережная канализационно-очистное сооружение)

Сети связи. Перенос сетей

Стадия	Лист	Листов
РП	1	3

Общие данные

ТОО "Улмад"
г.Шымкент 2024 год

Формат А3

Разработка проектно-сметной документации на строительство автомобильных дороги на фильтровальную станцию №5 в городе Атырау.
Конец
Широта: 47° 9'17.47"С
Долгота: 51°55'11.95"В

Футляр

Футляр

Футляр

Конец границы объемов работ.

Территория фильтр вк

Схема блокировки

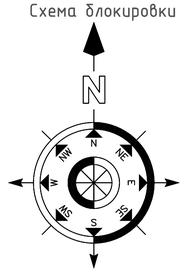

4

5

6

Согласовано

Взам.инв.№

Подп.и дата

Инв.№ подл.

Изм.	Кол. уч.	Лист	№ док.	Подп.	Дата	18008151-7-03/НСС	
						Строительство подъездных автомобильных дорог в городе Атырау (№5 фильтровальная станция, правобережная канализационно-очистное сооружение)	
ГИП		Турекулов С.				Автомобильная дорога	Стадия: РП; Лист: 2; Листов: 3
Проверил		Королев Д.					
Исполнил		Джуманов Б.				План М 1:500	ТОО "Улмад" г.Шымкент 2024 год

Формат А1

Объем земляных работ

№ строки	Наименование работ	Ед. изм.	Количество
	Для прокладки кабелей		
1	Траншея Т1	м	128
2	Рытье траншеи	$м^3$	23
3	Обратная засыпка траншеи песком	$м^3$	7,7
4	Обратная засыпка траншеи обычным грунтом	$м^3$	15,4
5	Кирпич	шт	512

Траншея Т1

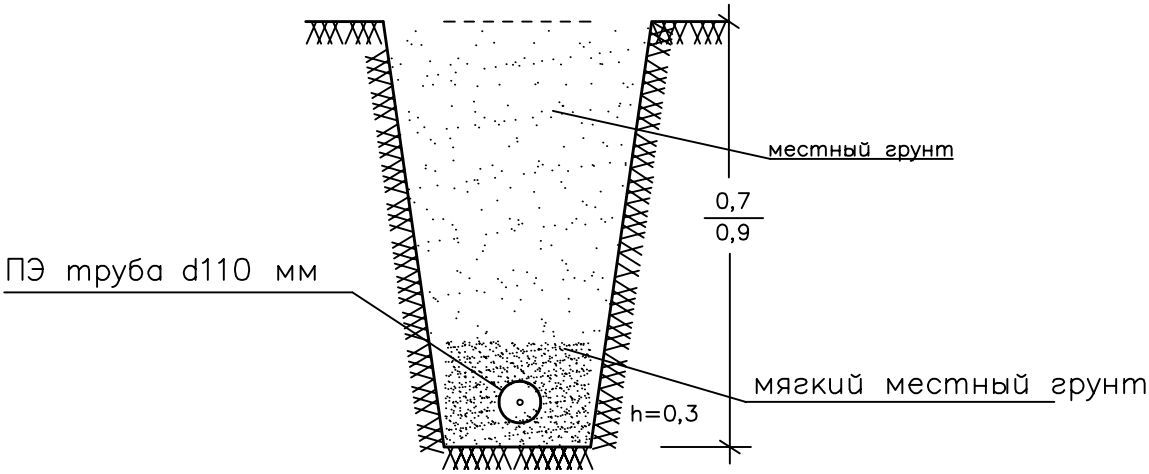

Согласовано

Взам. инв. №

Подп. и дата

Инв. № подл.

Изм.	Кол. уч.	Лист	№ док.	Подп.	Дата
ГИП		Турекулов С			
Проверил		Пуширов С.			
Исполнил		Бейсенбаев			
Норм.контр		Королев Д.			

18008151-7-03/НСС

Строительство подъездных автомобильных дорог в городе Атырау (№5 фильтровальная станция, правобережная канализационно-очистное сооружение)

Сети связи. Перенос сетей

Стадия	Лист	Листов
РП	3	4

Объем земляных работ

ТОО "Улмад" г.Шымкент 2024 год

Копировал

А4

Позиция	Наименование и техническая характеристика	Тип, марка, обозначение документа, опросного листа	Код оборудования, изделия, материала	Завод–изготовитель	Единица измерения	Количество	Масса единицы, кг, м	Примечание
1	2	3	4	5	6	7	8	9
1	Футляр из труб ПЭ100 SDR17 110 мм	ПЭ100 SDR17	С1241-404-1703		м	**126**		
2	Муфта компрессионная с корпусом из армокастовой ленты для кабелей типа ТПП, ГОСТ 13781.0-86, марки ССК		С1243-903-0128		шт	**10**		

Изм.	Кол.уч.	Лист	№ док.	Подп.	Дата
ГИП		Турекулов С			
Проверил		Пуширов С.			
Исполнил		Бейсенбаев			
Норм.контр		Королев Д.			

18008151-7-03/НСС

Строительство подъездных автомобильных дорог в городе Атырау (№5 фильтровальная станция, правобережная канализационно-очистное сооружение)

Сети связи. Перенос сетей

Стадия	Лист	Листов
РП	4	4

Спецификация оборудования

ТОО "Улмад"
г.Шымкент 2024 год