Утвержден
приказом Министра
по инвестициям и развитию
Республики Казахстан
от 08 февраля 2021 года № 53
форма

Акт приемки объекта в эксплуатацию

" 30 " ноября 2024 года

Заказчик: **КГУ "Отдел архитектуры, строительства, жилищнокоммунального хозяйства, пассажирского транспорта и автомобильных дорог акимата района имени Габита Мусрепова Северо-Казахстанской области ", 150400, Северо-Казахстанская область, район им.Габита Мусрепова, с.Новоишимское, Ленина, 2, 8(71535)21579, БИН 050140006645, руководитель Шаменов Манарбек Тыштыкович**

фамилия, имя, отчество (при его наличии) ИИН, телефон – для физических лиц, наименование организации – для юридических лиц, БИН, телефон, почтовый индекс, область, город, район, населенный пункт, наименование улицы, номер дома/здания (стационарного помещения)

на основании:

Декларации о соответствии (прилагается) от "30" ноября 2024 года **ТОО «ЭталонСеверВодСтрой», Прокопьев Денис Николаевич, Северо-Казахстанская область, г. Петропавловск ул. Нефтепроводная, 1Г, БИН 081140002839, 8 7152 50 10 36**

дата подписания декларации, наименование подрядной (генподрядной) организации, фамилия, имя, отчество (при его наличии) руководителя, юридический адрес, БИН, телефон

Заключения о качестве строительно-монтажных работ (прилагается) от "30" ноября 2024 года, ТОО «АстанаДорАркитекс», эксперт технического надзора **Майкубенов Р.А.**, аттестат KZ14VJE00080067 от 11.04.2023 г., БИН 120140021456 , 87051003540

дата подписания заключения, наименование организации, фамилия, имя, отчество (при его наличии) экспертов технического надзора, № и дата получения аттестатов, БИН, телефон

Заключения о соответствии выполненных работ проекту (прилагается) от "30" ноября 2024 года , ТОО "Elite Kaz Construction", эксперт **Байболов А.С.,** KZ27VJE00069745 от 13.10.2023года, БИН 101240001963,

дата подписания заключения, наименование организации, фамилия, имя, отчество (при его наличии) экспертов авторского надзора, № и дата получения аттестатов, БИН, телефон

произведя осмотр готовности предъявленного подрядчиком (генеральным подрядчиком) к приемке в эксплуатацию объекта: **Строительство разводящей водопроводной сети в с. Старобелка района им. Г. Мусрепова Северо-Казахстанской области; II (нормальный) уровень ответственности, не относящийся к технически сложным**

наименование объекта, вид строительства (новое, расширение, реконструкция, техническое перевооружение, модернизация, капитальный ремонт), уровень ответственности, техническая и технологическая сложность объекта по адресу

по адресу: **с. Старобелка района им. Г. Мусрепова Северо-Казахстанской области.**

(область, район, населенный пункт, микрорайон, квартал, улица, номер дома (корпуса)

проверив комплектность исполнительной технической документации, в том числе посредством электронного модуля исполнительной технической документации " ___ " _____ года, дата ознакомления подтверждает, что:

1. Строительство объекта осуществлено на основании:

1) правоустанавливающего документа на земельный участок от **«01» декабря 2019 года №7 решение акима Бирликского сельского округа района имени Габита Мусрепова Северо-Казахстанской области**

документ, подтверждающий наступление юридических фактов (юридических составов), на основании которых возникают, изменяются или прекращаются права на земельный участок, в том числе договоры, решения судов, правовые акты исполнительных органов, свидетельство о праве на наследство, передаточный акт или разделительный баланс при реорганизации негосударственных юридических лиц, владеющих земельным участком на праве собственности или выкупивших право временного возмездного землепользования (аренды).

либо решения о реконструкции (перепланировке, переоборудовании) помещений

(отдельных частей) существующих зданий от "___"_____20___года

№_____;
наименование органа, вынесшего решение

2) талона о приеме уведомления о начале строительно-монтажных работ

Уведомление о начале строительно-монтажных работ KZ88REA00407461 от 29.07.2024 года
наименование органа, принявшего уведомление, дата и № принятия талона

3) проекта (проектно-сметной документации) ТОО «ГеоСтрой-Север», № 1-2021 Заказ 14013513-77/22
наименование проектной организации, номер проекта

утвержденного(й)

КГУ " Отдел архитектуры, строительства, жилищно-коммунального хозяйства, пассажирского транспорта и автомобильных дорог акимата района имени Габита Мусрепова Северо-Казахстанской области", № 37-ОД от 25.12.2023 года.
дата и номер проекта, наименование организации, утвердившей (переутвердившей) проект и дата утверждения

2. Строительно-монтажные работы осуществлены в сроки:
начало работ- **30 июля 2024 года**
окончание работ - **30 ноября 2024 года**
при продолжительности строительства,
месяц: по норме или по проекту организации строительства, месяц: 3 месяца;
фактически, месяц: 4 месяца;

3. Объект (комплекс) имеет следующие основные технико-экономические показатели (мощность, производительность, производственная площадь, протяженность, вместимость, объем, пропускная способность, провозная способность, число рабочих мест и тому подобное, заполняется по всем объектам (кроме жилых домов) в единицах измерения соответственно целевой продукции или основным видам услуг):

Показатели	единица измерения	по проекту	фактически	
Площадь участка	га			
Площадь застройки	м2			
Площадь покрытий	м2			
Площадь озеленения	м2			

Жилой дом имеет следующие показатели:

Показатели	Единица измерения	По проекту	Фактически
Общая площадь	метр в квадрате (далее - м2)		
Число этажей	этаж		
Общий строительный объем	метр в кубе (далее - $м^3$)		
В том числе подземной части	м3		
Площадь встроенных , встроенно-пристроенных и пристроенных помещений	$м^2$		

Показатели	По проекту	Фактически

	число квартир	площадь квартир, м^2		число квартир	площадь квартир, м^2	
		общая	жилая		общая	жилая
Всего квартир, в том числе: однокомнатных двухкомнатных трехкомнатных четырехкомнатных и более						

Выпуск продукции (оказания услуг), предусмотренной проектом в объеме, соответствующем нормам освоения проектных мощностей в начальный период: **Согласно проекта**

факт начала выпуска продукции с указанием объема

4. Технологические и архитектурно-строительные решения по объекту характеризуются следующими данными:

Разводящая сеть.

Исходная вода из скважины существующих водозаборных сооружений, расположенных в 1,5км от с.Бирлик, по существующему водоводу из труб ПНД ПЭ100 SDR26-110х4,2мм (питьевая) L=1523,3м поступает в станцию очистки воды и далее в РЧВ емкостью 100м3 (2 шт.). Погружными насосами, расположенными в резервуарах чистой воды, вода питьевого качества забирается и подается населению в разводящую сеть с.Бирлик ,а также по существующему водоводу из труб ПНД ПЭ100 SDR 26-90х3,5мм (питьевая) по ГОСТ 18599-2001 L=10,3км вода поступает в существующие резервуары чистой воды емкостью 100м3 (2 шт.), расположенные на площадке водопроводных сооружений с.Старобелка. Посредством насосов, расположенных в РЧВ с.Старобелка, вода подается в разводящую водопроводную сеть данного населенного пункта.
При хозяйственно-питьевом водоснабжении работают насосы марки KSP-4-N-96-C-6-0.75. При пожаротушении включаются в систему водоснабжения насосы марки KSP-6-N152-B-3-3, подающие суммарный объем воды: хозяйственнопитьевой и противопожарный.
Разводящие сети выполнены из труб ПЭ 100 SDR26, SDR17 ГОСТ 18599-2001 Дн=32-110мм. В пониженных местах трубопроводов предусмотрены водовыпуски (в колодцах) для опорожнения труб от воды во время ремонтных работ и промывки сети
Колодцы на сети предусмотрены из сборного железобетона.
Проектом предусмотрено на разводящей водопроводной сети применение труб ПНД ПЭ100 SDR26-110х4,2мм «питьевая» по ГОСТ 18599-2001 L=3 561,50м, вводы в административные здания: ввод в школу и мини-центр (в одном здании), ФАП, почту, контору, пекарню, столовую (все объекты в одном здании) и дом культуры из труб ПНД ПЭ100 SDR26-63х2,5мм «питьевая» по ГОСТ 18599-2001 L=291.50м, в жилые дома (до границы землевладения) из труб ПЭ100 SDR17-32х2 «питьевая» по ГОСТ 18599-2001 L=2 087.00м. Вводы в административные здания и в жилые дома до границы землепользования предусмотрены открытым способом.
При устройстве ввода необходима установка водомера «Пульс-15 УИ» в помещениях жилых домов и общественных зданий.
Водопроводные колодцы приняты согласно «Типовым проектным решениям 901-09-11.84» из сборных железобетонных колец диаметром 1,5-2,0м.

Основные показатели раздела

№ п/п	Наименование показателя	Ед. изм.	Количество

1	2	3	4
1	Источник водоснабжения	Скважин. водозабор	
2	Разводящая водопроводная сеть:	п.м.	
	Труба ПЭ 100 SDR 26-110х4,2мм «питьевая» ГОСТ 18599-2001	п.м.	3 561,50
	Труба ПЭ 100 SDR 26-63х2,5мм «питьевая» ГОСТ 18599-2001	п.м.	291,5
	Труба ПЭ 100 SDR 17-32х2мм «питьевая» ГОСТ 18599-2001	п.м.	2087
3	Сборные ж/бетонные колодцы:		
	Дк=1.5м	шт.	11
	Дк=2.0м	шт.	4
4	Пожарные гидранты	шт.	13
5	Водоразборные колонки	шт.	12

Внешние сети электроснабжения.

Источник внешнего электроснабжения - СШ-10кВ ПС 110/35 /10кВ "Рузаевка", ВЛ-10кВ "Рузаевка-Березовка".
Точка присоединения - опора ВЛ-10кВ №10 фидер "Рузаевка-Березовка".
Электроснабжение площадки водопроводных сооружений (ПВС), по высокой стороне, существующее, опоры ВЛ-10кВ №10, фидер "РузаевкаБерезовка".

В соответствии с требованиями новых технических условий за №09/1355 от 24.03.2022г, п.3.1, выданных ТОО "Кокшетау Энерго, на существующей опоре ВЛ-10кВ №58 фидер "Рузаевка-Березовка" и существующей отпаечной опоре №1 (к площадке водопроводных сооружений) предусмотрено установить разъединительные пункты типа РЛНД-10кВ с ОПН-10кВ; п.5. на ШМ-0,4кВ существующей КТПГ-10/0,4кВ-40 кВА предусмотрено смонтировать пункт коммерческого учета электрической энергии с передачей информации (АСКУЭ)
Для непрерывного электроснабжения электроприемников площадки водопроводного сооружен "FG Wilson-33-3" мощностью 30 кВА в погодозащитном контейнере. Дизельная электростанция (ДЭС).
От ДЭС к КТПГ-40-10/0,4кВ предусмотрена прокладка 2-х силовых кабелей ВБбШв-4х16мм2 (сетевой ввод; нагрузка ДЭС).
В обычном режиме работы электропитание подается только от рабочего ввода, от КТПГ-40-10/0,4кВ, при исчезновении питания на рабочем вводе, осуществляется автоматическое переключение (с АВР) на резервный ввод.
Для переключения на резервное питание используется устройство АВР с приоритетом ввода 1.
Прокладку кабелей предусмотрено выполнить на песчаной подсыпке толщиной 10см, в полиэтиленовых трубах диаметром 63мм и 40мм, для КЛ-0,4кВ.
Глубина заложения кабеля в траншее - 0,7м от планировочной отметки земли.
Электропитание новых погружных насосных агрегатов-(хозпитьевых и пожарных), устанавливаемых в резервуарах воды №2 и №3, запроектировано выполнить от шкафов управления типа ШУН, устанавливаемых в помещении узла управления, путем прокладки 4-х питающих линий, выполненных водопогружным проводом марки ВПВ сеч. 4,0мм2.
По территории площадки водопроводных сооружений кабельные линии предусмотрено проложить в земле, в траншее, на песчаной подсыпке, на глубине 0,7м от планировочной отметки земли, в полиэтиленовых трубах Д 63мм.

Электрооборудование узла управления.

В узле управления, для учета и распределения электроэнергии, используется существующий щит распределительный - вводно-учетный - ШВР.
В соответствии с заданием на проектирование, рабочим проектом предусмотрена замена существующих шкафов управления, типа ШУПн - ЧП и погружных горизонтальных насосов, установленных в резервуарах воды.
Для управления новыми погружными насосными агрегатами (хозпитьевыми и пожарными) типа KSP-4-N-96-C-6-0,75 и KSP-6--N152-B-3-3, устанавливаемыми в резервуарах чистой воды (взамен существующих горизонтальных насосных установок) к установке приняты шкафы управления, с частотно-регулирующими приводами, типа ШУН-ProFC-380-2-3- B0-C0-D0-E0 и ШУН-ProFC-380-2-0,75B0-C0- D0-E0.
В проекте принята система заземления TN-C-S.
В качестве мер защиты, от поражения электрическим током, в проекте использованы:
· защитное заземление;
· автоматическое отключение напряжения при токе утечки;
· уравнивание потенциалов;
· сверхнизкое напряжение.

Основные показатели раздела

№ п/п	Наименование показателя	Ед. изм.	Показатель
1	2	3	4
1	Категория электроснабжения	III	
2	Напряжение сети	В	380/220
3	Мощность расчетная	кВт	17,8
4	Длина кабеля силового ВБбШв	м	48
5	Длина кабеля контрольного число жил 4 ГОСТ 26411-85, марки КВВБ 4х4	м	92
6	Длина кабеля силового с пластмассовой изоляцией, число жил 1, напряжение 1 кВ ГОСТ 31996-2012, марки ВПВ 1х4 (ок)-1	м	692

В проекте установлен **II (нормальный), не относящийся к технически сложным уровень ответственности.**

краткие технические характеристики по особенностям его размещения, по основным и конструкциям, инженерному и технологическому оборудованию

5. На объекте установлено предусмотренное проектом оборудование в количестве согласно актам о его приемке после индивидуального испытания и комплексного опробования;

6. Наружные инженерные коммуникации (холодное и горячее водоснабжение, канализация, теплоснабжение, газоснабжение, электроснабжение и связь) обеспечивают нормальную эксплуатацию объекта (здания, сооружения, помещения) и приняты городскими эксплуатационными организациями;

7. Сметная стоимость по утвержденному проекту (проектной-сметной документации): всего 205420,047 тысяч тенге, в том числе строительно-монтажных работ 165512,411 тысяч тенге, оборудования, инструмента и инвентаря 17661,412 тысяч тенге;

8. Сметная стоимость основных фондов, принимаемых в эксплуатацию _____ тысяч тенге, в том числе: стоимость строительно-монтажных работ _____ тысяч тенге; стоимость оборудования, инструмента и инвентаря _____тысяч тенге;

9. Доля местного содержания предусмотрена в проектно-сметной документации 100 % и фактически применено 94% (на объектах, финансируемых за счет государственных инвестиций и средств квазигосударственного сектора);

10. Класс энергоэффективности здания _____;

11. Объект построен в соответствии с утвержденным проектом (проектно-сметной документацией) и требованиями государственных нормативных документов в области архитектуры, градостроительства и строительства.

РЕШИЛ: объект: **«Строительство разводящей водопроводной сети в с. Старобелка района им. Г. Мусрепова Северо-Казахстанской области»**

наименование объекта (комплекса)

принять в эксплуатацию.

Заказчик _____ **Шаменов М.Т.**

фамилия, имя, отчество (при наличии), подпись руководителя Место печати)

Технический надзор

1) аттестованный (-ые) эксперт (-ы) _____ **Майкубенов Р.А.**

фамилия, имя, отчество (при наличии), подпись эксперта Место печати (при наличии)

2) аккредитованная организация ТОО «АстанаДорАркитекс» директор _____ **Ратов Б.А.**

(наименование организации) имеющей в своем составе аттестованного (-ых) эксперта (-ов),фамилия, имя, отчество (при его наличии) руководителя, подпись, дата Место печати (при наличии)

_____

(фамилия, имя, отчество (при его наличии) эксперта, специализация аттестата), подпись, дата

Место печати (при наличии)

Авторский надзор

1) разработчик проекта ТОО "Elite Kaz Construction" эксперт _____ **Байболов А.С.**

(наименование организации, фамилия, имя, отчество (при его наличии), должность), подпись, дата. Место печати (при наличии)

2) организация ТОО "Elite Kaz Construction" директор _____ **Махалов Ж. М.**

(наименование организации) имеющей в своем составе аттестованного (-ых) эксперта (-ов),

фамилия, имя, отчество (при его наличии) руководителя, подпись, дата Место печати (при наличии)

_____

фамилия, имя, отчество (при его наличии) эксперта, специализация аттестата), подпись, дата

Место печати (при наличии)

3) аттестованный (-ые) эксперт (-ы)_____.

(фамилия, имя, отчество (при его наличии) эксперта, специализация аттестата), подпись, дата

Место печати (при наличии)

Подрядчик (генеральный подрядчик) _____ **Прокопьев Д. Н.**

фамилия, имя, отчество (при наличии), подпись руководителя

Место печати (при наличии)

Приложение 3
к акту приемки объекта
в эксплуатацию
форма

Технические характеристики объекта
(линии электропередач)

№ п/п	Наименование	Единица измерения	Количество
1	2	3	4
1	Воздушные ЛЭП низкого напряжения …	километр (далее – км)	
2	Воздушные ЛЭП Высокого напряжения 10 кВ	км	
3	Кабельные ЛЭП низкого напряжения …	км	
4	Кабельные ЛЭП высокого напряжения…	км	
5	Площадь опор	м 2	
6	Опоры:		
	1) металлические	штук (далее – шт)	
	2) деревянные с деревянными приставками	шт	
	3) деревянные с железобетонными приставками	шт	
	4) железобетонные	шт	
	5) тросовые подвесы	шт	
7	Провода:		
	1) медные	км	
	2) алюминиевые	км	
	3) сталеалюминиевые	км	
8	Кронштейны для светильников:		
	1) железобетонные	шт	
	2) металлические	шт	
9	Арматура уличного освещения:		
	1) светильники с лампами накаливания	шт	
	2) светильники с ртутными лампами	шт	
	3) светильники с люминесцетными лампами	шт	
10	Кабели:		
	1) марки ВВГнг(А)-LS 5х4 (ок)-0,66	км	0,01

	2) марки ВВГнг(А)-LS 5х2,5 (ок)-0,66	км	0,005
	3) марки ВБбШв 4х16 (ок)-1 напряжением...	км	0,032
	4) марки ВБбШв 4х2,5 (ок)-1	км	0,016
	5) марки КВВБ 4х4	км	0,092
	6) марки ВПВ 1х4 (ок)-1	км	0,692
11	Муфты соединительные...	шт	
12	Муфты концевые	шт	4
13	Контуры заземления	шт	
14	Устройства грозозащиты	шт	
15	Дорожные покрытия кабельных сетей:		
	1) асфальтобетонные	$м^2$	
	2) булыжные	$м^2$	
	3) тротуары	$м^2$	

Заказчик _____ **Шаменов М.Т.**

фамилия, имя, отчество (при его наличии), подпись руководителя

Место печати (при наличии)

Авторский надзор _____ **Байболов А.С.**

фамилия, имя, отчество (при его наличии), подпись эксперта

Место печати (при наличии)

Приложение 13 к акту приемки
объекта в эксплуатацию

Технические характеристики объекта (сети, водоводы, коллекторы и тому подобное)

№ п/п	Наименование	Единицы измерения	Количество, протяженность	Примечание
1	2	3	4	5
Разводящие сети, наружные сети водоснабжения и канализации				
1	Водоводы (общая протяженность)	м	5693	
	1) из стальных труб	м	-	
	2) из чугунных труб	м	-	
	3) из асбестоцементных труб	м	-	
	4) из железобетонных труб	м	-	
	5) из полиэтиленовых труб	м	5693	
2	Распределительная сеть (общая протяженность)	м	-	
	1) из стальных труб	м	-	
	2) из чугунных труб	м	-	
	3) из асбестоцементных труб	м	-	
	4) из полиэтиленовых труб	м	-	
	5)	м	-	
3	Прочие устройства		-	
	Смотровой колодец	шт	15	
	Задвижка d-50	шт	20	
	" d-65	шт		
	" d-100	шт	17	
	" d-150	шт		
	" d-	шт	-	
	Вентили d-32	шт	-	
	" d-	шт	-	
	" d-	шт	-	
	Кран d-15	шт	-	
	" d-25	шт	68	
	" d-32	шт	52	
	Гидрант	шт	13	
	Водопроводный ввод	шт	-	
	Водоразборная колонка	шт	12	
	Стальной футляр	шт	-	
	Питьевой фонтанчик	шт	-	
Канализация				

1	Коллекторы (общая протяженность)	м	-	
	1) из керамических труб	м	-	
	2) из чугунных труб	м	-	
	3) из бетонных труб	м	-	
	4) из асбестоцементных труб	м	-	
	5) из железобетонных труб	м	-	
	6)	м	-	
	7)	м	-	
2	Канализационная сеть (общая протяженность)	м	-	
	1) из керамических труб	м	-	
	2) из чугунных труб	м	-	
	3) из бетонных труб	м	-	
	4) из асбестоцементных труб	м	-	
	5) из железобетонных труб	м	-	
	6) из полиэтиленовых труб	м	-	
3	Прочие устройства		-	
	Смотровой колодец	шт	-	
	Выпуск	шт	-	

Заказчик _____ **Шаменов М.Т.**

фамилия, имя, отчество (при его наличии), подпись руководителя

Место печати (при наличии)

Авторский надзор _____ **Байболов А.С.**

фамилия, имя, отчество (при его наличии), подпись эксперта

Место печати (при наличии)

Спецификация

№ п/п	Наименование	Марка	Материал	Диаметр (мм) (размеры)	Количество	Примечание
1	Устройство водопроводных колодцев Ø2000 мм	-	ж/б	2000	4	
2	Устройство водопроводных колодцев Ø1500 мм	-	ж/б	1500	11	
3	Люк полимерно-песчаный		полимерный		15	
4	Задвижка фланцевая с обрезиненным клином EPDM, с невыдвижным шпинделем, корпус из ВЧШГ, без штурвала PN 16 DN 50	30ч39р	чугун	50	20	ГОСТ 5762-2002
5	Задвижка фланцевая с обрезиненным клином EPDM, с невыдвижным шпинделем, корпус из ВЧШГ, без штурвала PN 16 DN 100	30ч6бр	чугун	100	17	ГОСТ 5762-2002
11	Гидрант пожарный подземный Н 2500 мм	Н 2500 мм	сталь		13	ГОСТ 8220-85
	Колонка водоразборная высотой наземной части до 1,5 м		сталь		12	
12	Труба полиэтиленовая для водоснабжения PE 100 SDR 17 размерами 110х6,6 мм	PE 100 SDR 17	полиэтилен	110	3575	ГОСТ 18599-2001
14	Труба полиэтиленовая для водоснабжения PE 100 SDR 17 размерами 32х2,0 мм	PE 100 SDR 17	полиэтилен	32	1883	ГОСТ 18599-2001
15	Труба полиэтиленовая для водоснабжения PE 100 SDR 17 размерами 63х3,8 мм	PE 100 SDR 17	полиэтилен	63	235	ГОСТ 18599-2001

Схема привязки колодца к постоянным точкам-ориентирам

Согласно прилагаемой схемы

Горизонтальный разрез колодца	Вертикальный разрез колодца
Масштаб 1:100	Масштаб 1:100
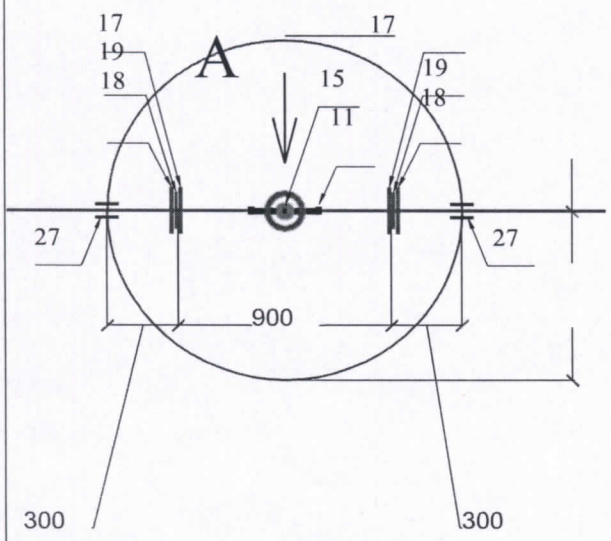	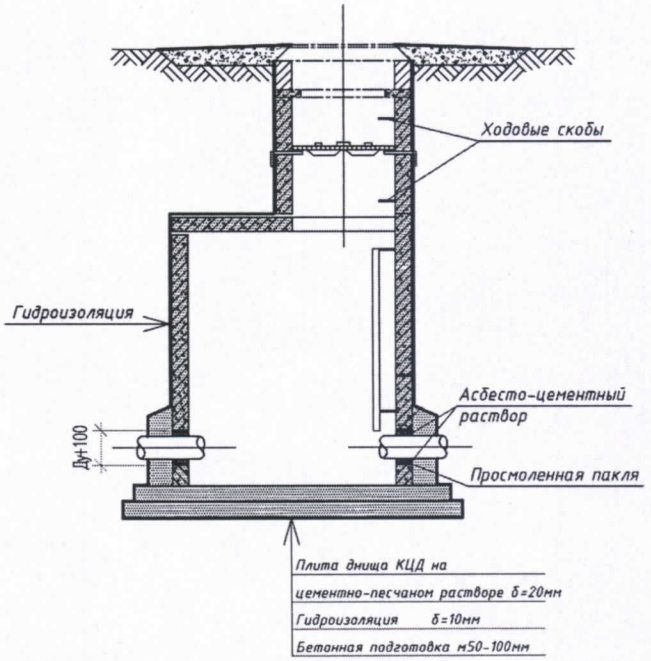

Заказчик _____ **Шаменов М.Т.**

фамилия, имя, отчество (при его наличии), подпись руководителя

Место печати (при наличии)

Авторский надзор _____ **Байболов А.С.**

фамилия, имя, отчество (при его наличии), подпись эксперта

Место печати (при наличии)