ҚАЗАҚСТАН РЕСПУБЛИКАСЫ
ҚЫЗЫЛОРДА ОБЛЫСЫ
«ЖАНАҚОРҒАН АУДАНЫНЫҢ
СӘУЛЕТ, ҚАЛА ҚҰРЫЛЫСЫ
ЖӘНЕ ҚҰРЫЛЫС БӨЛІМІ»
КОММУНАЛДЫҚ МЕМЛЕКЕТТІК
МЕКЕМЕСІ
ҚАБЫЛДАУ АКТІЛЕРІ
Есепке алу № 184 «31» 12 2024 ж.

Утвержден
приказом Министра
по инвестициям и развитию
Республики Казахстан
от 24 апреля 2017 года № 234
Форма

Акт приемки объекта в эксплуатацию

«27» 12 **2024 г.**

Заказчик РГУ «Комитет водного хозяйства Министерства водных ресурсов и ирригации Республики Казахстан» – Аубакиров А.Б., г.Астана, проспект Мангилик Ел, 8 БИН 910640000040, тел.871722741135.

фамилия, имя, отчество (при наличии) – для физических лиц, наименование организации – для юридических лиц, БИН, телефон, почтовый индекс, область, город, район, населенный пункт, наименование улицы, номер дома/здания (стационарного помещения)

на основании:

Декларации о соответствии «20» 12 2024 г. ТОО «Акмешит-Мелиоратор» в лице директора Шамахова Б.Ы., г.Кызылорда, ул.Султан Бейбарыс №87Б, индекс 120000, БИН 070540008808, тел.87242200241

дата подписания декларации, наименование подрядной (генподрядной) организации, фамилия, имя, отчество (при наличии) руководителя, юридический адрес, БИН, телефон

Заключения о качестве строительно-монтажных работ «20» 12 2024 г. ТОО «NUR-KURAK», в лице директора Балтабаева М.Ж., Бектурсунов Ж.О., №KZ46VJE00023619 от 06.03.2017 г., №KZ75VJE00024552 от 03.04.2017 г., Ордабеков Н.Т. №KZ65VJE00057906 от 02.10.2020 г., БИН 120540005598

дата подписания заключения, наименование организации, фамилия, имя, отчество (при наличии) экспертов технического надзора, № и дата получения аттестатов, БИН, телефон

Заключения о соответствии выполненных работ проекту «20» 12 2024 г. ТОО «SAN MUNAI GAS» руководитель Сердалаиев Ч.А., Азанбеков А.С., аттестат №KZ89VJE00064458 от 13.04.2021 г., БИН 100140006200

дата подписания заключения, наименование организации, фамилия, имя, отчество (при наличии) экспертов авторского надзора, № и дата получения аттестатов, БИН, телефон

произведя осмотр готовности предъявленного подрядчиком (генеральным подрядчиком) к приемке в эксплуатацию объекта **«Строительство второй линии магистрального водовода от головного водозабора "Такырколь" до насосной станции №1 в Жанакорганском районе Кызылординской области», Уровень ответственности – II нормальный, технический сложный**

(наименование объекта и вид строительства (новое, расширение, реконструкция, техническое перевооружение, модернизация, капитальный ремонт), уровень ответственности, техническая и технологическая сложность объекта)

по адресу **Жанакорганский район, Кызылординская область**
(область, район, населенный пункт, микрорайон, квартал, улица, номер дома (корпуса)
проверив комплектность исполнительной технической документации, в том числе посредством электронного модуля исполнительной технической документации "___" _____ 20___ года, дата ознакомления подтверждает что:

Строительство объекта осуществлено на основании:

1. Правоустанавливающего документа на земельный участок

1) **№22 от 04.11.2019 г. Акимат Жанакорганского района**

документ, подтверждающий наступление юридических фактов (юридических составов), на основании которых возникают, изменяются или прекращаются права на земельный участок, в том числе договоры, решения судов, правовые акты исполнительных органов, свидетельство о праве на наследство, передаточный акт или разделительный баланс при реорганизации негосударственных юридических лиц, владеющих земельным участком на праве собственности или выкупивших право временного возмездного землепользования (аренды)

либо решения о реконструкции (перепланировке, переоборудовании) помещений (отдельных частей) существующих зданий от « » _____

наименование органа вынесшего решение

2) талона о приеме уведомления о начале или прекращении осуществления деятельности или определенных действий **«Государственное учреждение «Управление по контролю Кызылординской области», №KZ39REA00292137 от 25.08.2022 г., №KZ31REA00406741 от 25.07.2024 г.**

наименование органа принявшего уведомление, дата и № принятия талона

3) проекта (проектно-сметной документации) **ТОО «SAN MUNAI GAS», №36-09/2019 г.**

наименование проектной организации, номер проекта

утвержденного(й) **КГУ «Отдел архитектуры, градостроительства и строительства Жанакорганского района» №47 от 12.12.2019 г.**

дата и номер проекта, наименование организации утвердившей (переутвердившей) проект и дата утверждения

2. Строительно-монтажные работы осуществлены в сроки:

начало работ **26.08.2022 г.**

месяц, год

окончание работ **20.12.2024 г.**

месяц, год

при продолжительности строительства, месяц:

по норме или по проекту организации строительства **5 месяцев;**

фактически **5 месяцев;**

3. Объект (комплекс) имеет следующие основные технико-экономические показатели (мощность, производительность, производственная площадь, протяженность, вместимость, объем, пропускная способность, провозная способность, число рабочих мест и тому подобное, заполняется по всем объектам (кроме жилых домов) в единицах измерения соответственно целевой продукции или основным видам услуг):

Основные технические показатели генерального плана площадка

таблица №1

Мощность, производительность и так далее	Единица измерения	По проекту		Фактически	
		общая (с учетом ранее принятых)	в том числе пускового комплекса или очереди	общая (с учетом ранее принятых)	в том числе пуско-вого ком-плекса или очереди

Внеплощадочный водовод					
Протяженность	км	22,957	22,957	22,957	22,957
Пропускная способность водовода	м3/час (л/с).	194,4 (54)	194,4 (54)	194,4 (54)	194,4 (54)
Площадка Насосной станции №1 водозабора «Такырколь»					
Внутриплощадочный водовод					
Протяженность	км	0,072	0,072	0,072	0,072
Насосная установка в Насосной станции №1					
Производительность	м3/час (л/с).	500 (138,8)	500 (138,8)	500 (138,8)	500 (138,8)
Напор (Н)	м	50	50	50	50

Выпуск продукции (оказания услуг), предусмотренной проектом в объеме, соответствующем нормам освоения проектных мощностей в начальный период_____

факт начала выпуска продукции с указанием объема

Жилой дом имеет следующие показатели:

Показатели	Единица измерения	По проекту	Фактически
Общая площадь	$м^2$		
Число этажей	этаж		
Общий строительный объем	$м^3$		
В том числе подземной части	$м^3$		
Площадь встроенных, встроенно-пристроенных и пристроенных помещений	$м^2$		

Показатели	По проекту			Фактически		
	число квартир	площадь квартир, $м^2$		число квартир	площадь квартир, $м^2$	
		общая	жилая		общая	жилая

Всего квартир, в том числе: однокомнатных двухкомнатных трехкомнатных четырехкомнатных и более						

4. Технологические и архитектурно-строительные решения по объекту характеризуются следующими данными: **земляные работы для прокладки водопроводной линии, монтаж железобетонных колодцев, прокладка трубопроводов d315x18.7 и d400x23,7 и врезка в существующий водовод, прокладка стальных трубопроводов d426x5, монтаж задвижек, демонтажные работы в насосной станции, установка 3-х Atmos GIGA-I 250/405-90/4 насосов в насосной станции со шкафом управления с частотным преобразователем 3x90Квт, демонтаж существующего трансформатора и ДЭС, установка проектируемого ДЭС и трансформатора, монтаж наружных электрических сетей для существующей насосной станции.**

краткие технические характеристики по особенностям его размещения, по основным материалам и конструкциям, инженерному и технологическому оборудованию

5. На объекте установлено предусмотренное проектом оборудование в количестве согласно актам о его приемке после индивидуального испытания и комплексного опробования;

6. Наружные инженерные коммуникации (холодное и горячее водоснабжение, канализация, теплоснабжение, газоснабжение, электроснабжение и связь) обеспечивают нормальную эксплуатацию объекта (здания, сооружения, помещения) и приняты городскими эксплуатационными организациями;

7. Сметная стоимость по утвержденному проекту (проектно-сметной документации):
всего **1 177 263,000** тысяч тенге, в том числе:
строительно-монтажных работ **899 827,945** тысяч тенге,
стоимость оборудования, инструмента и инвентаря **48 120,213** тысяч тенге;
прочие **229 314,841** тысяч тенге.

8. Сметная стоимость основных фондов, принимаемых в эксплуатацию **1 122 563,743** тыс.тенге, в том числе:
строительно-монтажных работ **899 827,945** тысяч тенге,
стоимость оборудования, инструмента и инвентаря **48 120,213** тысяч тенге;
прочие **229 314,841** тысяч тенге.

9. Доля местного содержания предусмотрена в проектно-сметной документации **80 %** и фактический применено **85%**

(на объектах, финансируемых за счет государственных инвестиций и средств квазигосударственного сектора);

10. Класс энергоэффективности здания _____;

11. Объект построен в соответствии с утвержденным проектом (проектно-сметной документацией) и требованиями государственных нормативных документов в области архитектуры, градостроительства и строительства.

РЕШИЛ: «Строительство второй линии магистрального водовода от головного водозабора "Такырколь" до насосной станции №1 в Жанакорганском районе Кызылординской области» принять в эксплуатацию

наименование объекта (комплекса)

Заказчик РГУ «Комитет водного хозяйства Министерства водных ресурсов и ирригации Республики Казахстан» - Аубакиров А.Б.

фамилия, имя, отчество (при его наличии),

подпись руководителя

Место печати (при наличии)

Технический надзор:

1) аттестованный (-ые) эксперт (-ы)

Бектурсунов Ж.О., по объектам второго и третьего уровней ответственности – в части несущих и ограждающих конструкций, по объектам второго и третьего уровней ответственности – в части инженерных сетей

(фамилия, имя, отчество (при его наличии) эксперта, специализация аттестата

подпись, дата

Место печати (при наличии)

Ордабеков Н.Т., по объектам второго и третьего уровней ответственности – в части технологического оборудования

(фамилия, имя, отчество (при его наличии) эксперта, специализация аттестата

подпись, дата

Место печати (при наличии)

2) аккредитованная организация **ТОО «NUR-KURAK»**,

(наименование организации) имеющей в своем составе аттестованного (-ых) эксперта (-ов)

Балтабаева М.Ж.

фамилия, имя, отчество (при его наличии) руководителя

подпись, дата

Место печати (при наличии)

Авторский надзор:

1) разработчик проекта **ТОО «SAN MUNAI GAS» - Сердалиев Ч.А. директор**.

(наименование организации, фамилия, имя, отчество (при его наличии), должность),

подпись, дата

Место печати (при наличии)

2) организация **ТОО «SAN MUNAI GAS», Азанбеков А.С., ГИП**,

(наименование организации) имеющей в своем составе аттестованного (-ых) эксперта (-ов),

фамилия, имя, отчество (при его наличии) руководителя

подпись, дата

Место печати (при наличии)

3) аттестованный (-ые) эксперт (-ы)_____ _____.

(фамилия, имя, отчество (при его наличии) эксперта, специализация аттестата)

подпись, дата

Место печати (при наличии)

Подрядчик (генеральный подрядчик) ТОО «Акмешит-Мелиоратор» Шамахов Б.Ы..

фамилия, имя, отчество (при его наличии)

подпись руководителя

Место печати (при наличии)

Приложение 13
к акту приемки
объекта в эксплуатацию
Форма

Технические характеристики объекта (сети, водоводы, коллекторы и тому подобное)

№ п/п	Наименование	Единицы измерения	Количество, протяженность	Примечание
1	2	3	4	5
	Водопровод			
1	Водоводы (общая протяженность)	м	23031,795	
	1) из стальных труб	м	79,5	
	2) из чугунных труб	м		
	3) из асбестоцементных труб	м		
	4) из железобетонных труб	м		
	5) из полиэтиленовых труб	м	23031,795	
2	Распределительная сеть (общая протяженность)	м		
	1) из стальных труб	м		
	2) из чугунных труб	м		
	3) из асбестоцементных труб	м		
	4) из полиэтиленовых труб	м		
3	Прочие устройства			
	Смотровой колодец	шт	47	
	Задвижка d- 500	шт	3	
	" d- 400	шт	2	
	" d- 300	шт	6	
	" d- 250	шт	6	
	" d- 25	шт	17	
	" d- 32	шт	2	
	Вентили d-	шт		
	" d-	шт		
	" d-	шт		
	Кран d-	шт		
	" d-	шт		
	" d-	шт		
	Гидрант	шт		
	Водопроводный ввод	шт		

	Водоразборная колонка	шт		
	Стальной футляр d530	м	1	
	Питьевой фонтанчик	шт		
	Канализация			
1	Коллекторы (общая протяженность)	м		
	1) из керамических труб	м		
	2) из чугунных труб	м		
	3) из бетонных труб	м		
	4) из асбестоцементных труб	м		
	5) из железобетонных труб	м		
2	Канализационная сеть (общая протяженность)	м		
	1) из керамических труб	м		
	2) из чугунных труб	м		
	3) из бетонных труб	м		
	4) из асбестоцементных труб	м		
	5) из железобетонных труб	м		
	6)	м		
3	Прочие устройства			
	Смотровой колодец	шт		
	Выпуск	шт		

Горизонтальный разрез колодца	Вертикальный разрез колодца
Масштаб _____	Масштаб _____

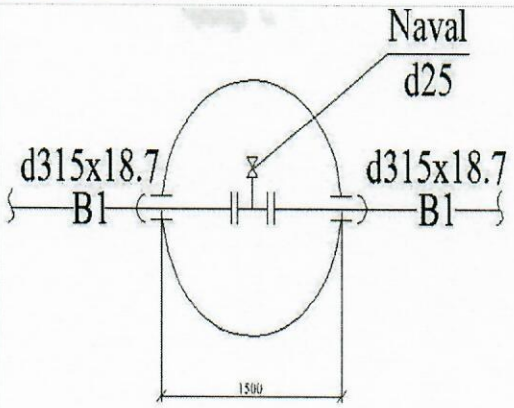

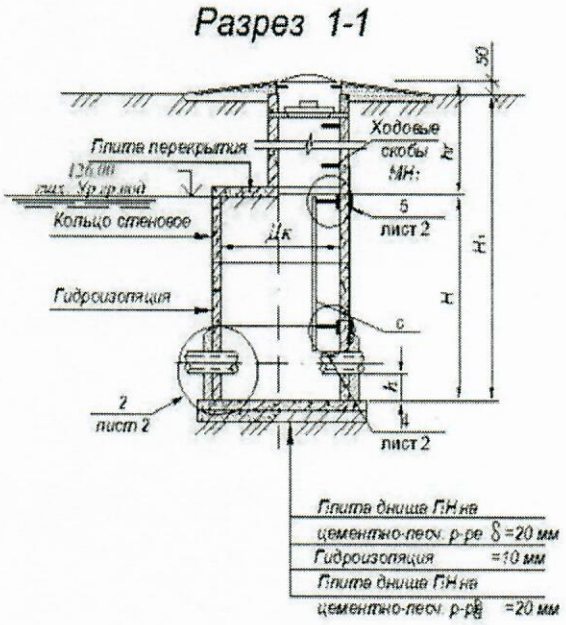

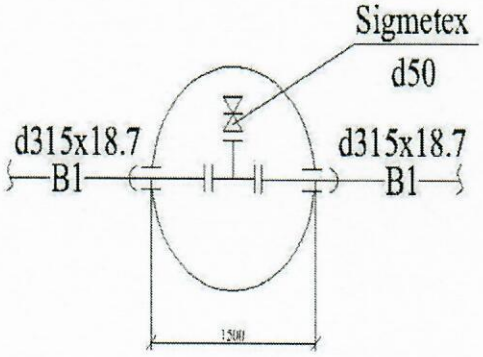

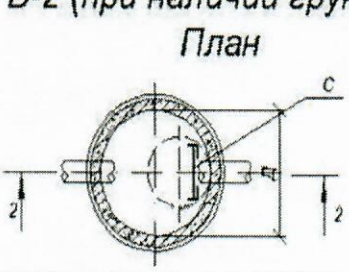

Спецификация

№ п/п	Наименование	Марка	Материал	Диаметр (мм) (размеры)	Количество	Примечание
1	Труба полиэтиленовая для водоснабжения PE 100 SDR 17 - 315x18,7 питьевая	ГОСТ 18599-2001	Труба полиэтиленовая	315x18,7	22 956,795	
2	Труба полиэтиленовая для водоснабжения	ГОСТ 18599-2001	Труба полиэтиленовая	400x23,7	56	
3	Труба полиэтиленовая для водоснабжения	ГОСТ 18599-2001	Труба полиэтиленовая	250x14,8	19	
4	Трубы стальные электросварные прямошовные	ГОСТ 10705-80	Труба стальная	325x10,0	60	
5	Трубы стальные электросварные с в/у изоляцией (для фасон.частей)	ГОСТ 10704-91	Труба стальная	530x8	6	
6	Трубы стальные электросварные с в/у изоляцией (для фасон.частей)	ГОСТ 10704-91	Труба стальная	426x7	10	
7	Трубы стальные	ГОСТ	Труба стальная	325x5	1	

	электросварные с в/у изоляцией (для фасон.частей)	10704-91				
8	Трубы стальные электросварные с в/у изоляцией (для фасон.частей)	ГОСТ 10704-91	Труба стальная	259х4	2,5	
9	Задвижка SM-KZ	Sigmetex		500	3	
10	Задвижка SM-KZ	Sigmetex		400	2	
11	Задвижка SM-KZ	Sigmetex		300	6	
12	Задвижка SM-KZ	Sigmetex		250	6	
13	Задвижки фланцевые с обрезиненным клином BV-05-47, для воды, корпус из высокопрочного чугуна с шаровидным графитом	ГОСТ 5762-2002, типа Belgicast		300	12	
14	Задвижки фланцевые с обрезиненным клином BV-05-47, для воды, корпус из высокопрочного чугуна с шаровидным графитом	ГОСТ 5762-2002, типа Belgicast		50	24	
15	Кабели силовые	ГОСТ 16442-80		АВБбШв 4х95 (мк)-1	300	
16	Дизельная электростанция			АД250-Т400, 312 кВт	1	
17	Трансформатор распределительный трехфазный двухобмоточный масляный модели ТМ-400/6(10)/0,4 и герметичного исполнения с гофростенкой модели ТМГ-400/6(10)/0,4, , класс напряжения 10 (6) кВ	ГОСТ 11677-85		номинальная мощность 400 кВА	1	
18	Насос Atmos GIGA-I			250/405-90/4	3	

19	Шкаф управление с частотным преобразователем			3х90кВТ	1	

Заказчик: **РГУ «Комитет водного хозяйства Министерства водных ресурсов и ирригации Республики Казахстан» - Аубакиров А.Б.**

(фамилия, имя, отчество (при наличии), подпись руководителя) Место печати (при наличии)

Авторский надзор: **ТОО «SAN MUNAI GAS» - Сердалаиев Ч.А.**

(фамилия, имя, отчество (при наличии), подпись руководителя) Место печати (при наличии)

Приложение 1
к приказу Министра
по инвестициям и развитию
Республики Казахстан
от 24 апреля 2017 года № 235

Форма

Заключение о качестве строительно-монтажных работ

«10» 12 **2024 г.**

Технический надзор: **ТОО «NUR-KURAK» - Балтабаева М.Ж., г.Шымкент, Микрорайон СЕВЕРО-ЗАПАД, 193**

наименование организации, фамилия, имя, отчество (при его наличии) руководителя, юридический адрес

в лице **Бектурсунов Ж.О., №KZ46VJE00023619 от 06.03.2017 г., №KZ75VJE00024552 от 03.04.2017 г., Ордабеков Н.Т. №KZ65VJE00057906 от 02.10.2020 г..**

фамилия, имя, отчество (при его наличии) экспертов, № аттестатов, дата получения

действующего на основании **№152 от 04.05.2022 года**

№ договора и дата

по объекту: **«Строительство второй линии магистрального водовода от головного водозабора "Такырколь" до насосной станции №1 в Жанакорганском районе Кызылординской области»**

наименование и местонахождение объекта

заказчиком которого является **РГУ «Комитет водного хозяйства Министерства водных ресурсов и ирригации Республики Казахстан» - Аубакиров А.Б.**

наименование организации, фамилия, имя, отчество (при его наличии) руководителя

подтверждает, что:

1. Строительство объекта осуществлялось

1) подрядчиком (генеральным подрядчиком)

ТОО «Акмешит-Мелиоратор» ГСЛ № 20008963 от 23.06.2020 года

наименование организации, № лицензии и дата получения

в лице **директора ТОО «Акмешит-Мелиоратор» - Шамахова Б.Ы.**

фамилия, имя, отчество (при его наличии) руководителя

2) субподрядными организациями **нет**

наименование организации, № лицензии и дата получения

в лице _____

фамилия, имя, отчество (при его наличии) руководителя

2. Строительно-монтажные работы осуществлены в сроки:

начало работ **26.08.2022 г.**

месяц, год

окончание работ **20.12.2024 г.**

месяц, год

при продолжительности строительства, месяц:

по норме или по проекту организации строительства **5 (пять)** месяцев;

фактически **5 (пять)** месяцев;

3. Сметная стоимость по утвержденному проекту (проектно-сметной документации):
всего **1 177 263,000** тысяч тенге, в том числе:

строительно-монтажных работ **899 827,945** тысяч тенге,

стоимость оборудования, инструмента и инвентаря **48 120,213** тысяч тенге;

прочие **229 314,841** тысяч тенге.

4. Сметная стоимость основных фондов, принимаемых в эксплуатацию **1 122 563,743** тыс.тенге, в том числе:

строительно-монтажных работ **899 827,945** тысяч тенге,

стоимость оборудования, инструмента и инвентаря **48 120,213** тысяч тенге;

прочие **229 314,841** тысяч тенге.

5. Объект построен в соответствии с проектом (проектно-сметной документацией)
ТОО «SAN MUNAI GAS», №36-09/2019 г.

наименование проектной организации, номер проекта

утвержденным(ой) **КГУ «Отдел архитектуры, градостроительства и строительства Жанакорганского района» №47 от 12.12.2019 г.**

наименование организации утвердившей (переутвердившей) проект и дата утверждения

и требованиями государственных нормативных документов в области архитектуры, градостроительства и строительства;

6. Примененные строительные материалы, конструкции, оборудование и изделия соответствуют проекту и требованиям государственных нормативов;

6-1. Доля местного содержания предусмотрена в проектно-сметной документации **80 %** и фактический применено **85 %**

(на объектах финансируемых за счет государственных инвестиций и средств квазигосударственного сектора);

7. Исполнительная техническая документация имеется в полном объеме, в том числе в электронном модуле;

8. Замечания, выданные техническим надзором в процессе строительства устранены;

9. Завершенный строительством объект обеспечивает прочность, устойчивость и надежность на протяжении всего срока службы (эксплуатации, использования, применения) и соответствует требованиям государственных нормативов направленных на обеспечение интересов и безопасности собственников (пользователей) и общества в целом.

Технический надзор:
организация **Директор ТОО «Nur-Kurak» - Балтабаева М.Ж.,**

наименование организации, фамилия, имя, отчество (при его наличии) руководителя

_____

подпись, дата место для печати

эксперт(ы) по техническому надзору: **Бектурсунов Ж.О., аттестат №KZ46VJE00023619 от 06.03.2017 г., №KZ75VJE00024552 от 03.04.2017 г.,**

фамилия, имя, отчество (при его наличии) эксперта (экспертов) № аттестатов

_____

подпись, дата место для печати

эксперт(ы) по техническому надзору: **Ордабеков Н.Т. №KZ65VJE00057906 от 02.10.2020 г,**

фамилия, имя, отчество (при его наличии) эксперта (экспертов) № аттестатов

_____

подпись, дата место для печати

Приложение 2
к приказу Министра
по инвестициям и развитию
Республики Казахстан
от 24 апреля 2017 года № 235
Форма

Заключение о соответствии выполненных работ проекту

«20» 12 **2024 г.**

Авторский надзор **Товарищество с ограниченной ответственностью «SAN MUNAI GAS» - Сердалиев Ч.А., г.Астана , Е-435 , 3 , 94**

наименование организации, фамилия, имя, отчество (при наличии) руководителя

в лице **Азанбеков А.С., ГИП аттестат №KZ89VJE00064458 от 13.04.2021 г.**

фамилия, имя, отчество (при наличии) экспертов, № аттестатов и дата получения

действующего на основании **№284 01.08.2022 года**

№ договора и дата

по объекту: **«Строительство второй линии магистрального водовода от головного водозабора "Такырколь" до насосной станции №1 в Жанакорганском районе Кызылординской области»**

наименование и местонахождение объекта

заказчиком которого является **РГУ «Комитет водного хозяйства Министерства водных ресурсов и ирригации Республики Казахстан» - Аубакиров А.Б.**

наименование организации, фамилия, имя, отчество (при наличии) руководителя

подтверждает, что:

1. Строительство объекта осуществлялось

1) подрядчиком (генеральным подрядчиком)

ТОО «Акмешит-Мелиоратор» ГСЛ № 20008963 от 23.06.2020 года

наименование организации, № лицензии и дата получения

в лице **директора – Шамахова Бакытжана Ыбрашевича**

фамилия, имя, отчество (при наличии) руководителя

2) субподрядными организациями **нет**

наименование организации, № лицензии и дата получения

в лице _____

фамилия, имя, отчество (при наличии) руководителя

2. Строительно-монтажные работы осуществлены в сроки:

начало работ **26.08.2022 г.**

месяц, год

окончание работ **20.12.2024 г.**

месяц, год

при продолжительности строительства, месяц:

по норме или по проекту организации строительства **5 (пять)** месяцев;

фактически **5 (пять)** месяцев;

3. Примененные строительные материалы, конструкции, оборудование и изделия соответствуют требованиям проекта;

4. Замечания, выданные авторским надзором в процессе строительства, устранены;

5. Внесенные изменения в проект (проектно-сметную документацию) в процессе строительства выполнены в соответствии с требованиями нормативов в области архитектуры, градостроительства и строительства;

6. Объект построен в соответствии с проектом (проектно-сметной документацией)

ТОО «SAN MUNAI GAS», №36-09/2019 г.

наименование проектной организации, номер проекта

утвержденным(ой) **КГУ «Отдел архитектуры, градостроительства и строительства Жанакорганского района» №47 от 12.12.2019 г. .**

наименование организации утвердившей (переутвердившей) проект и дата утверждения

Авторский надзор:

организация **ТОО «SAN MUNAI GAS» - Сердалиев Ч.А.**

наименование организации, фамилия, имя, отчество (при наличии) руководителя

подпись, дата

место для печати

эксперт(ы) по авторскому надзору **Азанбеков А.С., ГИП**

фамилия, имя, отчество (при наличии) эксперта (экспертов), № аттестатов

подпись, дата

место для печати

Приложение 3
к приказу Министра
по инвестициям и развитию
Республики Казахстан
от 24 апреля 2017 года № 235
Форма

Декларация о соответствии

«20» 12 **2024 г.**

Подрядчик (генеральный подрядчик) **ТОО «Акмешит-Мелиоратор», г.Кызылорда ул.Султан Бейбарыс №87Б**

наименование организации, юридический адрес

в лице **директора - Шамахова Бакытжана Ыбрашевича**

фамилия, имя, отчество (при наличии) руководителя организации

по объекту: **«Строительство второй линии магистрального водовода от головного водозабора "Такырколь" до насосной станции №1 в Жанакорганском районе Кызылординской области»**

наименование, местонахождения объекта

заказчиком которого является **РГУ «Комитет водного хозяйства Министерства водных ресурсов и ирригации Республики Казахстан» – Аубакиров А.Б.,**

наименование организации, фамилия, имя, отчество (при наличии) руководителя

удостоверяет, что:

1. Строительно–монтажные работы на объекте выполнены в соответствии с утвержденным проектом (проектно–сметной документацией), государственными нормативами в сфере архитектурной, градостроительной и строительной деятельности;

2. Субподрядные организации: **нет**

наименование организации

3. Проект (проектно-сметная документация) **ТОО «SAN MUNAI GAS», №36-09/2019 г.**

наименование проектной организации, номер проекта

утвержден(а) **КГУ «Отдел архитектуры, градостроительства и строительства Жанакорганского района» №47 от 12.12.2019 г.**

(наименование организации утвердившей (переутвердившей) проект и дата утверждения

4. Объект (комплекс) имеет следующие основные технико-экономические показатели (мощность, производительность, производственная площадь, протяженность, вместимость, объем, пропускная способность, провозная способность, число рабочих мест и тому подобное, заполняется по всем объектам (кроме жилых домов) в единицах измерения соответственно целевой продукции или основным видам услуг):

Основные технические показатели генерального плана площадка

таблица №1

Мощность, производительность и	Единица измерения	По проекту		Фактически	
		общая (с учетом	в том числе	общая (с учетом	в том числе пуско-

так далее		ранее принятых)	пускового комплекса или очереди	ранее принятых)	вого ком-плекса или очереди
Внеплощадочный водовод					
Протяженность	км	22,957	22,957	22,957	22,957
Пропускная способность водовода	м3/час (л/с).	194,4 (54)	194,4 (54)	194,4 (54)	194,4 (54)
Площадка Насосной станции №1 водозабора «Такырколь»					
Внутриплощадочный водовод					
Протяженность	км	0,072	0,072	0,072	0,072
Насосная установка в Насосной станции №1					
Производительность	м3/час (л/с).	500 (138,8)	500 (138,8)	500 (138,8)	500 (138,8)
Напор (Н)	м	50	50	50	50

Выпуск продукции (оказания услуг), предусмотренной проектом в объеме, соответствующем нормам освоения проектных мощностей в начальный период_____

факт начала выпуска продукции с указанием объема

Показатели	**Единица измерения**	**По проекту**	**Фактически**
Общая площадь	метр в квадрате (далее - $м^2$)		
Число этажей	этаж		
Общий строительный объем	метр в кубе (далее - $м^3$)		
В том числе подземной части	$м^3$		
Площадь встроенных, встроенно-пристроенных и пристроенных помещений	$м^2$		

Показатели	По проекту			Фактически		
	число квартир	площадь квартир, $м^2$		число квартир	площадь квартир, $м^2$	
		общая	жилая		общая	жилая
Всего квартир, в том числе: однокомнатных двухкомнатных трехкомнатных четырехкомнатных и более						

5. Технологические и архитектурно-строительные решения по объекту характеризуются следующими данными: **земляные работы для прокладки водопроводной линии, монтаж железобетонных колодцев, прокладка трубопроводов d315x18.7 и d400x23,7 и врезка в существующий водовод, прокладка стальных трубопроводов d426x5, монтаж задвижек,**

демонтажные работы в насосной станции, установка 3-х Atmos GIGA-I 250/405-90/4 насосов в насосной станции со шкафом управления с частотным преобразователем 3х90Квт, демонтаж существующего трансформатора и ДЭС, установка проектируемого ДЭС и трансформатора, монтаж наружных электрических сетей для существующей насосной станции.

краткие технические характеристики по особенностям его размещения, по основным материалам и конструкциям, инженерному и технологическому оборудованию

6. На объекте установлено предусмотренное проектом оборудование в количестве согласно актам о его приемке после индивидуального испытания и комплексного опробования;

7. Мероприятия по охране труда, обеспечению взрывобезопасности, пожаробезопасности, охране окружающей природной среды и антисейсмические мероприятия, предусмотренные проектом выполнены;

8. Строительно-монтажные работы осуществлены в сроки:
начало работ **26.08.2022 г.**
месяц, год

окончание работ **20.12.2024 г.**
месяц, год

при продолжительности строительства, месяц:

по норме или по проекту организации строительства **5 (пять)** месяца;
фактически **5 (пять)** месяца;

9. Примененные строительные материалы, конструкции, оборудование и изделия соответствуют требованиям проекта и государственных нормативов;

9-1. Доля местного содержания предусмотрена в проектно-сметной документации **80 %** и фактический применено **85%**
(на объектах финансируемых за счет государственных инвестиций и средств квазигосударственного сектора);

10.Исполнительная геодезическая съемка фактического положения подземных инженерных сетей и/или зданий (сооружений) выполнена (обязательное приложение к декларации о соответствии);

11.Наружные инженерные коммуникации (холодное и горячее водоснабжение, канализация, теплоснабжение, газоснабжение, электроснабжение и связь) обеспечивают нормальную эксплуатацию объекта, что подтверждается поставщиками услуг по инженерному и коммунальному обеспечению.

Поставщики услуг по инженерному и коммунальному обеспечению:

Заместитель директора Филиала "Сыр Суу"

наименование организации, фамилия, имя, отчество (при наличии), подпись руководителя, дата,

М.П.

РГП на ПХВ "Кауводхоз" Бакиев Б. У.

наименование организации, фамилия, имя, отчество (при наличии), подпись руководителя, дата,

М.П.

12.Шумоизоляция здания соответствует проекту и подтверждается экспертным заключением выдаваемым государственной организацией осуществляющей санитарно-эпидемиологическую

экспертизу по результатам лабораторных замеров проведенных аккредитованными испытательными лабораториями (центрами)(экспертное заключение прилагается);

13. Обеспечен доступ для маломобильных групп населения, что подтверждается органами социальной защиты населения

фамилия, имя, отчество (при наличии), подпись руководителя, дата, М.П. (при наличии)

Подрядчик (генеральный подрядчик) считает объект **«Строительство второй линии магистрального водовода от головного водозабора "Такырколь" до насосной станции №1 в Жанакорганском районе Кызылординской области»** готовым к приемке в эксплуатацию

наименование объекта (комплекса)

гарантирует качество выполненных строительно-монтажных и специальных работ, и принимает на себя обязательство устранять дефекты, возникшие по его вине при строительстве объекта согласно гарантийного срока в соответствии с законодательством Республики Казахстан.

Подрядчик (генеральный подрядчик)
Директор ТОО «Акмешит-Мелиоратор» - Шамахов Б.Ы.

фамилия, имя, отчество (при наличии) руководителя,

подпись, дата

место для печати