Приложение 1
к приказу Министра
индустрии и инфраструктурного
развития
Республики Казахстан
от «09» августа 2019 года №632

Утвержден
приказом Министра
по инвестициям и развитию
Республики Казахстан
от 24 апреля 2017 года № 234
форма

Акт приемки объекта в эксплуатацию

"28" декабря 2022 года

Заказчик ***Государственное коммунальное предприятие на праве хозяйственного ведения «Алматы су» Управления энергетики и водоснабжения города Алматы., 50057, Алматы, Бостандыкский, Жарокова 196***

фамилия, имя, отчество (при наличии) – для физических лиц, наименование организации – для юридических лиц, почтовый индекс, область, город, район, населенный пункт, наименование улицы, номер дома/здания (стационарного помещения)

на основании: Декларации о соответствии (прилагается) **по данному объекту от «28» декабря 2022года, предоставленной подрядчиком ТОО «СК-Ретма» в лице директора Ахметова Б.А. расположенного по адресу: Республика Казахстан, г.Алматы, ул.Толе би 308/60**

дата декларации, наименование подрядной (генподрядной) организации, фамилия, имя, отчество (при наличии) руководителя, юридический адрес

Заключения о качестве строительно-монтажных работ (прилагается) **по данному объекту от «28» декабря 2022 года предоставленной техническим надзором Государственное коммунальное предприятие на праве хозяйственного ведения «Алматы Су» Управление энергетики и водоснабжения города Алматы в лице Директора департамента капитального строительства Хасенова Н.К.**

дата заключения, наименование организации, фамилия, имя, отчество (при наличии) экспертов технического надзора, № и дата получения аттестатов

дата заключения, наименование организации, фамилия, имя, отчество (при наличии) экспертов технического надзора, № и дата получения аттестатов

Эксперты: Жумуров А.Ш. аттестат KZ83VJE00047397 от 12.06.2019г.,

дата заключения, наименование организации, фамилия, имя, отчество (при наличии) экспертов технического надзора, № и дата получения аттестатов

Артамонова Е.С. аттестат KZ49VJE00034332 от 26.01.2018г.,
Жамалбек Р.М. аттестат KZ32VJE00055299 от 12.06.2020г.,

Заключения о соответствии выполненных работ проекту (прилагается) **по данному объекту от «28» декабря *2022 года предоставленного авторским надзорами разработчиком рабочего проекта* ТОО «Дизайн Проект Азия *» в лице эксперта Мальгинова М.С.***

дата заключения, наименование организации, фамилия, имя, отчество (при наличии) экспертов авторского надзора, № и дата получения аттестатов

произведя осмотр готовности предъявленного генерального подрядчиком **ТОО «СК-Ретма»** к приемке в эксплуатацию объекта:
«Реконструкция водопроводных сетей. Водопроводная сеть по ул. Тургут Озала от пр.Абая до ул.Есенжанова в Алмалинском районе города Алматы» ***объект второй нормальный технически не сложный уровень ответственности***

наименование объекта, вид строительства (новое, расширение, реконструкция, техническое перевооружение, модернизация, капитальный ремонт), уровень ответственности, техническая и технологическая сложность объекта

объект по адресу: ***Республика Казахстан, г. Алматы, по ул .*** **ул. Тургут Озала от пр.Абая до ул.Есенжанова в Алмалинском районе города Алматы,**

(область, район, населенный пункт, микрорайон, квартал, улица, номер дома (корпуса)

проверив комплектность исполнительной технической документации подтверждает, что:

1. Строительство объекта осуществлено на основании:

1) правоустанавливающего документа на земельный участок от
"08" ноября 2017 года №04-36/453; КГУ "Управление энергоэффективности и инфраструктурного развития г. Алматы

(документ, подтверждающий наступление юридических фактов (юридических составов), на основании которых возникают, изменяются или прекращаются права на земельный участок, в том числе договоры, решения судов, правовые акты исполнительных органов, свидетельство о праве на наследство, передаточный акт или разделительный баланс при реорганизации негосударственных юридических лиц, владеющих земельным участком на праве собственности или выкупивших право временного возмездного землепользования (аренды).

либо решения о реконструкции (перепланировке, переоборудовании) помещений (отдельных частей) существующих зданий от

наименование органа, вынесшего решение

2) талона о приеме уведомления о начале или прекращении осуществления деятельности или определенных действий ***Государственное коммунальное предприятие на праве хозяйственного ведения «Алматы Су» Управления энергетики и водоснабжения города Алматы, 1. KZ74REA00280934 от 17.06.2022г., 2. KZ09REA00291707 23.08.2022 3.KZ46REA00299965 10.10.2022, 4.KZ57REA00295693 15.09.2022***

наименование органа, принявшего уведомление, дата выдачи талона

3) проекта (проектно-сметной документации)
ТОО «Дизайн Проект Азия», ***633-18-3-НВ***

наименование проектной организации, номер проекта

утвержденного(й) ***ГКП на ПВХ «Алматы Су» УЭиИР 03-02/151 от 12.04.2022г***

наименование организации утвердившей (переутвердившей) проект и дата утверждения

2. Строительно-монтажные работы осуществлены в сроки:
начало работ ***22 июня 2022 года***;
месяц, год
окончание работ ***20 декабря 2022 года***;
месяц, год
при продолжительности строительства, месяц:
по норме или по проекту организации строительства, месяц: ***2***;
фактически, месяц: ***6***;

3. Объект (комплекс) имеет следующие основные технико-экономические показатели (мощность, производительность, производственная площадь, протяженность, вместимость, объем, пропускная способность, провозная способность, число рабочих мест и тому подобное, заполняется по всем объектам (кроме жилых домов) в единицах измерения соответственно целевой продукции или основным видам услуг):

Мощность, производительность и так далее	Единица измерения	По проекту		Фактически	
		общая (с учетом ранее принятых)	в том числе пускового комплекса или очереди	общая (с учетом ранее принятых)	в том числе пускового комплекса или очереди
Общая протяженность трассы водопроводной сети	метр	**Водопроводная сеть (труба полиэтиленовая) D=315 *23,2мм**		**Водопроводная сеть (труба полиэтиленовая) D=315*23,2мм**	

L= 611,93 м

L=372,2м

D=32х3мм
L=27м
D=25х2,3мм
L=35м

L=533,23м

D=25х2,3мм
L=78,7м
t-общ.=611,93м

Выпуск продукции (оказания услуг), предусмотренной проектом в объеме, соответствующем нормам освоения проектных мощностей в начальный период _____;

факт начала выпуска продукции с указанием объема

Жилой дом имеет следующие показатели:

Показатели	Единица измерения	По проекту	Фактически
Общая площадь	метр в квадрате (далее – м2)		
Число этажей	этаж		
Общий строительный объем	метр в кубе (далее – м3)		
В том числе подземной части	м3		
Площадь встроенных, встроенно-пристроенных и пристроенных помещений	м2		

Показатели	По проекту			Фактически		
	число квартир	площадь квартир, м2		число квартир	площадь квартир, м2	
		общая	жилая		общая	жилая
Всего квартир, в том числе: однокомнатных двухкомнатных трехкомнатных четырехкомнатных и более						

4. Технологические и архитектурно-строительные решения по объекту характеризуются следующими данными: **Водопроводная сеть выполнена из полиэтиленовых труб диам. 315 мм, с монтажем колодцев из железобетонных колец, с полным восстановлением асфальтобетонных покрытий, все строительно-монтажные работы проведены в соответствии со строительными нормами и правилами.**

(краткие технические характеристики по особенностям его размещения, по основным материалам и конструкциям, инженерному и технологическому оборудованию)

5. На объекте установлено предусмотренное проектом оборудование в количестве согласно актам о его приемке после индивидуального испытания и комплексного опробования;

6. Наружные инженерные коммуникации (холодное и горячее водоснабжение, канализация, теплоснабжение, газоснабжение, электроснабжение и связь) обеспечивают нормальную эксплуатацию объекта (здания, сооружения, помещения) и приняты городскими эксплуатационными организациями;

7. Сметная стоимость по утвержденному проекту (проектной-сметной документации): всего **60 410,148** тысяч тенге, в том числе строительно-монтажных работ _____

тысяч тенге, оборудования, инструмента и инвентаря _____ тысяч тенге, прочие _____ тысяч тенге;

8. Сметная стоимость основных фондов, принимаемых в эксплуатацию 53146,79 тысяч тенге, в том числе: стоимость строительно-монтажных работ _____ тысяч тенге; стоимость оборудования, инструмента и инвентаря _____ тысяч тенге;

9. Доля местного содержания предусмотрена в проектно-сметной документации **100%** и фактически применено **85%** (на объектах, финансируемых за счет государственных инвестиций и средств квазигосударственного сектора);

10. Класс энергоэффективности здания _____;

11. Объект построен в соответствии с утвержденным проектом (проектно-сметной документацией) и требованиями государственных нормативных документов в области архитектуры, градостроительства и строительства.

РЕШИЛ **«Реконструкция водопроводных сетей. Водопроводная сеть по ул. Тургут Озала от пр.Абая до ул.Есенжанова в Алмалинском районе города Алматы»**

(наименование объекта (комплекса)

принять в эксплуатацию.

Заказчик Директор Департамента водопроводных сетей ГКП на праве хозяйственного ведения «Алматы Су» Управление энергетики и водоснабжения города Алматы»

Дудкин А.В.

фамилия, имя, отчество (при наличии), подпись руководителя Место печати (при наличии)

Технический надзор Директор департамента капитального строительства ГКП на ПХВ «Алматы Су» УЭи В г Алматы Хасенов Н.К.

фамилия, имя, отчество (при наличии), подпись эксперта Место печати (при наличии)

Технический надзор *департамента капитального строительства ГКП на ПХВ «Алматы Су» УЭи В г Алматы* Жумуров А.Ш.

Авторский надзор* ТОО *«Дизайн Проект Азия» Мальгинов М.С.

фамилия, имя, отчество (при наличии), подпись эксперта Место печати (при наличии)

Подрядчик (генеральный подрядчик) Директор

ТОО "СК-Ретма" Ахметов Б.А .

фамилия, имя, отчество (при наличии), подпись руководителя Место печати (при наличии)

Приложение 13
к акту приемки объекта
в эксплуатацию
форма

Технические характеристики объекта
(сети, водоводы, коллекторы и т.п.)

№ п/п	Наименование	Единицы измерения	Количество, протяженность
1	2	3	4
Водопровод			
	Водоводы (общая протяженность)	м	**533,23**
	1) из стальных труб	м	
	2) из чугунных труб	м	
	3) из асбестоцементных труб	м	
	4) из железобетонных труб	м	
	5) из полиэтиленовых труб	м	**533,23**
2	Распределительная сеть (общая протяженность)	м	**78,7**
	1) из стальных труб	м	
	2) из чугунных труб	м	
	3) из асбестоцементных труб	м	
	4) из полиэтиленовых труб	м	**78,7**
3	**Прочие устройства**		
	Смотровой колодец	шт	**9**
	Задвижка d-300	шт	**4**
	" d-200	шт	**1**
	" d-50	шт	**1**
	" d-20	шт	
	Вентили d-	шт	
	" d-20	шт	**20**
	Кран d-	шт	
	" d-15	шт	**2**
	" d-	шт	
	Гидрант	шт	**3**

	Водоразборная колонка	шт		
	Стальной футляр	шт		
	Питьевой фонтанчик	шт		
Канализация				
1	Коллекторы (общая протяженность)	м		
	1) из керамических труб	м		
	2) из чугунных труб	м		
	3) из бетонных труб	м		
	4) из асбестоцементных труб	м		
	5) из железобетонных труб	м		
2	Канализационная сеть (общая протяженность)	м		
	1) из керамических труб	м		
	2) из чугунных труб	м		
	3) из бетонных труб	м		
	4) из асбестоцементных труб	м		
	5) из железобетонных труб	м		
	6) из гофрированных труб	м		
3	**Прочие устройства**			
	Смотровой колодец	шт		
	Выпуск	шт		

Горизонтальный разрез колодца

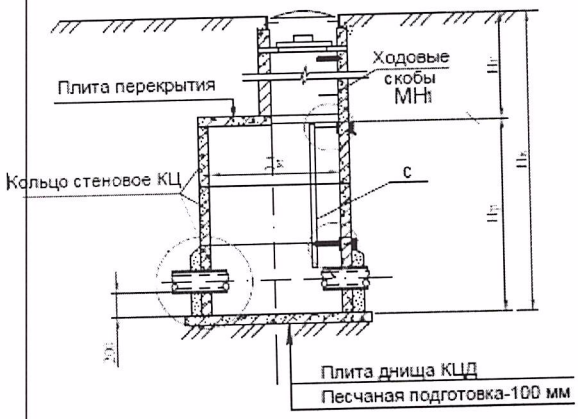

Вертикальный разрез колодца
В-1 (для сухих грунтов)

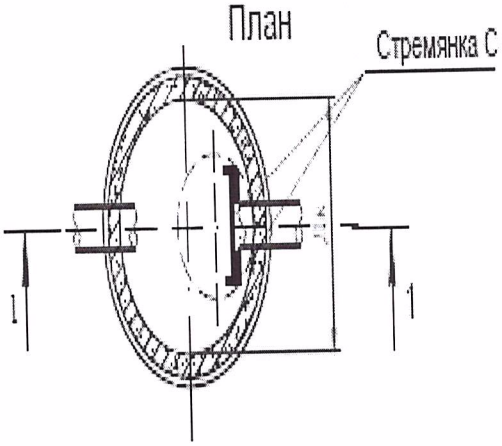

Спецификация

№ п/п	Наименование	Марка	Материал	Диаметр (мм) (размеры)	Количество	Примечание

1	Круглые колодцы из сборного железобетона Д=1500мм	ТПР-901-09-1184	Железобетон	1500	7	
	Круглые колодцы из сборного железобетона Д=2000мм	ТПР-901-09-1186	Железобетон	2000	2	

Схема привязки колодца к постоянным точкам-ориентирам

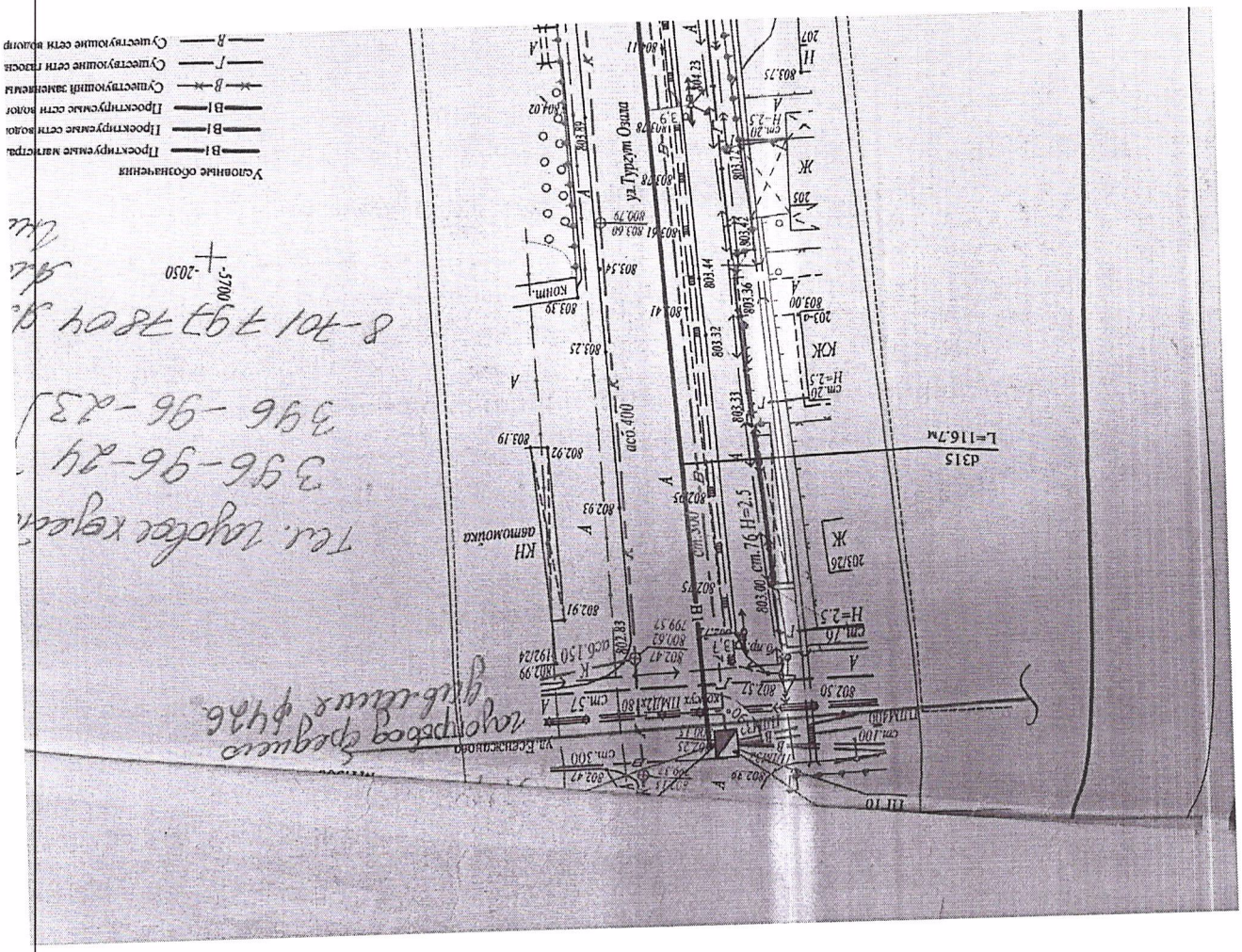
ул. Туркут Озыла
ул. Бесконечная
Условные обозначения
Проектируемые магистра
Проектируемые сети водо
Проектируемые сети водо
Существующий замеча
Существующие сети газоса
Существующие сети водо
Д315
L=116.7м
асф. 400
КН
газонолика
Н=2.5
803.00 сп.76 Н=2.5
803.32
803.33
803.36
803.44
803.54
803.25
803.19
802.93
802.91
802.99
802.50
802.57
802.47
802.75
802.92
803.39
803.42
803.75
803.11
803.23
803.00
803.41
803.60
803.61
803.78
803.79
804.02
803.39
803.54
803.39
803.41

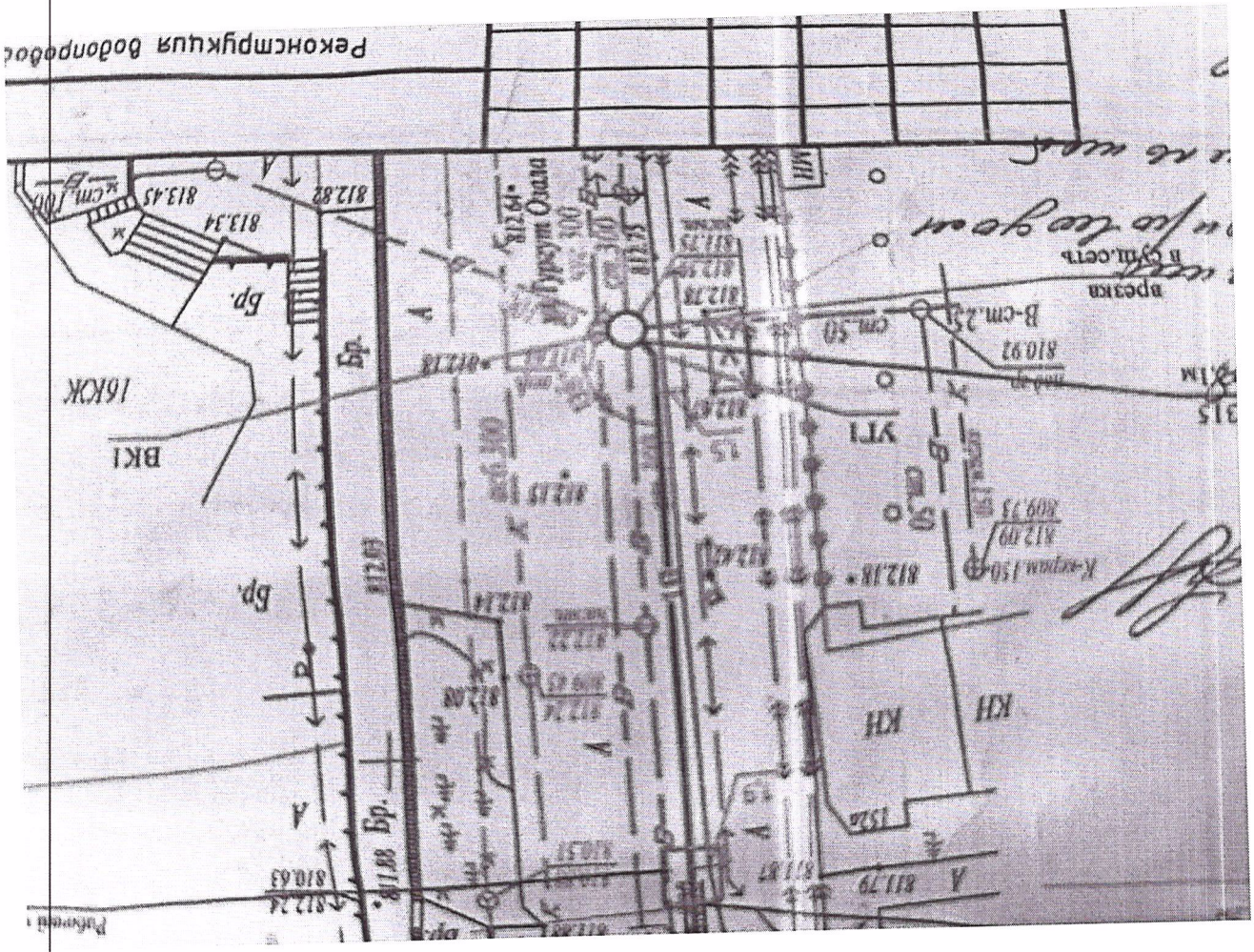

Заказчик

ГКП на праве хозяйственного ведения «Алматы Су» Управление энергетики и водоснабжения города Алматы, в лице Директора Департамента водопроводных сетей Дудкин А.В..

фамилия, имя, отчество (при наличии), подпись руководителя Место печати (при наличии)

Авторский надзор

ТОО «Дизайн Проект Азия» ***Мальгинов М.С.***

фамилия, имя, отчество (при наличии), подпись эксперта Место печати (при наличии)

Приложение 1
к приказу Министра
по инвестициям и развитию
Республики Казахстан
от 24 апреля 2017 года № 235
форма

Заключение о качестве строительно-монтажных работ

«28» декабря 2022 года

Технический надзор
ГКП на праве хозяйственного ведения «Алматы Су» Управление энергетики и водоснабжения города Алматы., 50057, Алматы, Бостандыкский, Жарокова 196 Директора департамента капитального строительства Хасенов Н.К.
наименование организации, фамилия, имя, отчество (при наличии) руководителя, юридический адрес

в лице эксперта
Артамонова Е.С. аттестат KZ49VJE00034332 от 26.01.2018г.
Жамалбек Р.М. аттестат KZ32VJE00055299 от 12.06.2020г.,
Жумурова А.Ш. аттестат KZ83VJE00047397 от 12.06.2019г.,
действующего на основании приказа ***№03-02/346 от 11.10.2021г.***
№ договора и дата

по объекту: **«Реконструкция водопроводных сетей. Водопроводная сеть по ул. Тургут Озала от пр.Абая до ул.Есенжанова в Алмалинском районе города Алматы»**
наименование и местонахождение объекта

заказчиком которого является ***Государственное коммунальное предприятие на праве хозяйственноговедения "Алматы Су" Управления энергетики и водоснабжения города Алматы , в лице Директора Департамента водопроводных сетей Дудкин А.В.***
наименование организации, фамилия, имя, отчество (при наличии) руководителя

подтверждает, что:
1. Строительство объекта осуществлялось
1) подрядчиком (генеральным подрядчиком) **ТОО «СК-Ретма» Республика Казахстан, г.Алматы, ул.Толе би 308/60 ГСЛ-СМР № 00002922** ***от 15.06.2007***
наименование организации, № лицензии и дата получения

в лице ***Директора Ахметова Б.А.***
фамилия, имя, отчество (при наличии) руководителя

2) **субподрядной организацией ТОО «Спецкоммунстрой» ГСЛ№ 04096 от 16.02.2001, I, Медеуский район, Самал 2, 71.**
в лице ***Директора по строительству Разимбекова Б.К.***
фамилия, имя, отчество (при наличии) руководителя

2. Строительно-монтажные работы осуществлены в сроки:
начало работ ***22 июня 2022 года***;
месяц, год
окончание работ ***20 декабря 2022 года***;
месяц, год
при продолжительности строительства, месяц:
по норме или по проекту организации строительства ***2*** месяц;
фактически ***6*** месяц;

3. Сметная стоимость по утвержденному проекту (проектной-сметной документации): всего **60 410, 148** тысяч тенге, в том числе строительно-монтажных работ _____ тысяч тенге, оборудования, инструмента и инвентаря _____ тысяч тенге, прочие _____ тысяч тенге;

4. Сметная стоимость основных фондов, принимаемых в эксплуатацию **53 146,79** тысяч тенге, в том числе: стоимость строительно-монтажных работ _____ тысяч тенге; стоимость оборудования, инструмента и инвентаря _____ тысяч тенге

5. Объект построен в соответствии с проектом (проектно-сметной документацией)
ТОО «Дизайн Проект Азия», *633-18-3-НВ*
наименование проектной организации, номер проекта
утвержденным *ГКП на ПВХ «Алматы Су» УЭи 03-02/151 от 12.04.2022г*
наименование организации утвердившей (переутвердившей) проект и дата утверждения
и требованиями государственных нормативных документов в области архитектуры, градостроительства и строительства;

6. Примененные строительные материалы, конструкции, оборудование и изделия соответствуют проекту и требованиям государственных нормативов;

6-1. Доля местного содержания предусмотрена в проектно-сметной документации **100%** и фактически применено **85%** (на объектах финансируемых за счет государственных инвестиций и средств квазигосударственного сектора);

7. Исполнительная техническая документация имеется в полном объеме;

8. Замечания, выданные техническим надзором в процессе строительства, устранены;

9. Завершенный строительством объект обеспечивает прочность, устойчивость и надежность на протяжении всего срока службы (эксплуатации, использования, применения) и соответствует требованиям государственных нормативов направленных на обеспечение интересов и безопасности собственников (пользователей) и общества в целом.

Технический надзор:
организация
Технический надзор Директор департамента капитального строительства ГКП на ПХВ «Алматы Су» УЭиИР г Алматы Хасенов Н.К..
наименование организации, фамилия, имя, отчество (при наличии) руководителя, подпись, дата Место печати (при наличии)

эксперт(ы) по техническому надзору
Артамонова Е.С. аттестат KZ49VJE00034332 от 26.01.2018г.

Жамалбек Р.М. аттестат KZ32VJE00055299 от 12.06.2020г.,

Жумуров А.Ш. аттестат №KZ83VJE00047397 от12.06.2020г.,
фамилия, имя, отчество (при наличии) экспертов, № аттестатов, дата получения

Алматы қаласы Энергетика және сумен жабдықтау басқармасының шаруашылық жүргізу құқығындағы "Алматы Су" мемлекеттік коммуналдық кәсіпорны Күрделі құрылыс департаменті ТЕХНИКАЛЫҚ ҚАДАҒАЛАУ

Государственное коммунальное предприятие на праве хозяйственного ведения "Алматы Су" Управления энергетики и водоснабжения города Алматы ТЕХНИЧЕСКИЙ НАДЗОР Департамент капитального строительства

Приложение 2
к приказу Министра
по инвестициям и развитию
Республики Казахстан
от 24 апреля 2017 года № 235
форма

Заключение о соответствии выполненных работ проекту

«28» декабря 2022 года

Авторский надзор ***ТОО «Дизайн Проект Азия» Республика Казахстан, г.Шымкент, ул.Е.Батыр 112***
наименование организации, фамилия, имя, отчество (при наличии) руководителя

в лице ***Мальгинова М.С.***
фамилия, имя, отчество (при наличии) экспертов, № аттестатов и дата получения

действующего на основании ***Договора №03-02/151 от 14.04.2022 года***
№ договора и дата

по объекту: **«Реконструкция водопроводных сетей. Водопроводная сеть по ул. Тургут Озала от пр.Абая до ул.Есенжанова в Алмалинском районе города Алматы»**
наименование и местонахождение объекта

заказчиком которого является ***Государственное коммунальное предприятие на праве хозяйственного ведения "Алматы Су" Управления энергетики и водоснабжения города Алматы, в лице Директора Департамента водопроводных сетей Дудкин А.В.***
наименование организации, фамилия, имя, отчество (при наличии) руководителя

подтверждает, что:

1. Строительство объекта осуществлялось

1) подрядчиком (генеральным подрядчиком) ***ТОО "СК-Ретма» Наурызбайский район, ул.Толе би 308/60 ГСЛ №00002922 от 15.06.2007г.***
наименование организации, № лицензии и дата получения

в лице ***Директора Ахметова Б.А.***
фамилия, имя, отчество (при наличии) руководителя

2) **субподрядной организацией ТОО «Спецкоммунстрой» ГСЛ№ 04096 от 16.02.2001, I, Медеуский район, Самал 2, 71.**

в лице ***Директора по строительству Разимбекова Б.К.***
фамилия, имя, отчество (при наличии) руководителя

2. Строительно-монтажные работы осуществлены в сроки:

начало работ ***22 июня 2022 года***;
месяц, год

окончание работ ***20 декабря 2022 года***
месяц, год

при продолжительности строительства, месяц:

по норме или по проекту организации строительства **2** месяц;

фактически **6** месяц;

3. Примененные строительные материалы, конструкции, оборудование и изделия соответствуют требованиям проекта;

4. Замечания, выданные авторским надзором в процессе строительства, устранены;

5. Внесенные изменения в проект (проектно-сметную документацию) в процессе строительства выполнены в соответствии с требованиями нормативов в области архитектуры, градостроительства и строительства;

6. Объект построен в соответствии с проектом (проектно-сметной документацией)

ТОО «Дизайн Проект Азия», ***18013411 09/07/2018***

наименование проектной организации, номер проекта

утвержденным ***ГКП на ПВХ «Алматы Су» УЭи ИР 03-02/151 от 12.04.2022***

наименование организации утвердившей (переутвердившей) проект и дата утверждения

Авторский надзор:

организация **Директор *ТОО «Дизаин-Проект Азия» Мальгинов М.С.***

наименование организации, фамилия, имя, отчество (при наличии) руководителя, подпись, дата Место печати (при наличии)

эксперт(ы) по авторскому надзору

Мальгинов М.С. Приказ №14/04-01 от 14.04.2022года.

фамилия, имя, отчество (при наличии) эксперта (экспертов), № аттестатов, подпись, дата Место печати (при наличии)

Приложение 3
к приказу Министра
по инвестициям и развитию
Республики Казахстан
от 24 апреля 2017года № 235

форма

Декларация о соответствии

«28» декабря 2022 года

Подрядчик (генеральный подрядчик) ***ТОО "СК-Ретма» Наурызбайский район, ул.Толе би 308/60***
наименование организации, юридический адрес

в лице ***Директора Ахметова Б.А***
фамилия, имя, отчество (при наличии) руководителя организации

по объекту: **«Реконструкция водопроводных сетей. Водопроводная сеть по ул. Тургут Озала от пр.Абая до ул.Есенжанова в Алмалинском районе города Алматы»**
наименование, местонахождения объекта

заказчиком которого является ***Государственное коммунальное предприятие на праве хозяйственного ведения "Алматы Су" Управления энергетики и водоснабжения города Алматы, в лице Директора Департамента водопроводных сетей Дудкин А.В.***
наименование организации, фамилия, имя, отчество (при наличии) руководителя

удостоверяет, что:

1. Строительно-монтажные работы на объекте выполнены в соответствии с утвержденным проектом (проектно-сметной документацией), государственными нормативами в сфере архитектурной, градостроительной и строительной деятельности;
2. Субподрядная организация **ТОО «Спецкоммунстрой» ГСЛ№ 04096 от 16.02.2001, I, Медеуский район, Самал 2, 71**
   в лице ***Директора по строительству Разимбекова Б.К.***
   3. фамилия, имя, отчество (при наличии) руководителя

3. Проект (проектно-сметная документация) ***ТОО «Дизаин Проект Азия», 633-18-3-НВ***
наименование проектной организации, номер проекта
ГКП на ПВХ «Алматы Су» УЭи ИР 03-02/151 от 12.04.2022г
наименование организации утвердившей (переутвердившей) проект и дата утверждения

4. Объект (комплекс) имеет следующие основные технико-экономические показатели (мощность, производительность, производственная площадь, протяженность, вместимость, объем, пропускная способность, провозная способность, число рабочих мест и тому подобное, заполняется по всем объектам (кроме жилых домов) в единицах измерения соответственно целевой продукции или основным видам услуг):

Мощность, производительность и так далее	Единица измерения	По проекту		Фактически	
		общая (с учетом ранее принятых)	в том числе пускового	общая (с учетом ранее принятых)	в том числе пускового

			комплекса или очереди		комплекса или очереди
Общая протяженность трассы водопроводной сети **L= 611,93 м**	метр	**Водопроводная сеть (труба полиэтиленовая) D=315 *23,2мм L=372,2м** **D=32х3мм L=27м D=25х2,3мм L=35м**		**Водопроводная сеть (труба полиэтиленовая) D=315*23,2мм L=533,23м** **D=25х2,3мм L=78,7м t-общ.=611,93м**	

Жилой дом имеет следующие показатели:

Показатели	Единица измерения	По проекту	Фактически
Общая площадь	метр в квадрате (далее - $м^2$)		
Число этажей	этаж		
Общий строительный объем	метр в кубе (далее - $м^3$)		
В том числе подземной части	$м^3$		
Площадь встроенных, встроенно-пристроенных и пристроенных помещений	$м^2$		

Показатели	По проекту			Фактически		
	число квартир	площадь квартир, $м^2$		число квартир	площадь квартир, $м^2$	
		общая	жилая		общая	жилая
Всего квартир, в том числе: однокомнатных двухкомнатных трехкомнатных четырехкомнатных и более						

5. Технологические и архитектурно-строительные решения по объекту характеризуется следующими данными**: Водопроводная сеть выполнена из полиэтиленовых труб диам. 315 мм, с монтажем колодцев из железобетонных колец, с полным восстановлением асфальтобетонных покрытий, все строительно-монтажные работы проведены в соответствии со строительными нормами и правилами.**

(краткие технические характеристики по особенностям его размещения, по основным материалам и конструкциям, инженерному и технологическому оборудованию)

6. На объекте установлено предусмотренное проектом оборудование в количестве согласно актам о его приемке после индивидуального испытания и комплексного опробования;

7. Мероприятия по охране труда, обеспечению взрывобезопасности, пожаробезопасности, охране окружающей природной среды и антисейсмические мероприятия, предусмотренные проектом выполнены;

8. Строительно-монтажные работы осуществлены в сроки:

начало работ **22 июня** *2022 года;*
месяц, год

окончание работ *20 декабря 2022 года;*
месяц, год

при продолжительности строительства, месяц:
по норме или по проекту организации строительства, месяц: *2 ;*
фактически, месяц: *6 ;*

9. Примененные строительные материалы, конструкции, оборудование и изделия соответствуют требованиям проекта и государственных нормативов;

9-1. Доля местного содержания предусмотрена в проектно-сметной документации 100% и фактически применено 85% (на объектах финансируемых за счет государственных инвестиций и средств квазигосударственного сектора)

10. Исполнительная геодезическая съемка фактического положения подземных инженерных сетей и/или зданий (сооружений) выполнена (обязательное приложение к декларации о соответствии);

10-1. Исполнительная техническая документация имеется в полном объеме, в том числе в электронном модуле;

11. Наружные инженерные коммуникации (холодное и горячее водоснабжение, канализация, теплоснабжение, газоснабжение, электроснабжение и связь) обеспечивают нормальную эксплуатацию объекта, что подтверждается поставщиками услуг по инженерному и коммунальному обеспечению.
Поставщики услуг по инженерному и коммунальному обеспечению:
Государственное коммунальное предприятие на праве хозяйственного ведения "Алматы Су" Управления энергетики и водоснабжения города Алматы,в лице заместителя генерального директора- директора по производству Юсупов А.Ж.
наименование организации, фамилия, имя, отчество (при наличии),

подпись руководителя, дата Место печати (при наличии)

12. Шумоизоляция здания соответствует проекту и подтверждается экспертным заключением, выдаваемым государственной организацией, осуществляющей санитарно-эпидемиологическую экспертизу по результатам лабораторных замеров, проведенных аккредитованными испытательными лабораториями (центрами) (экспертное заключение прилагается);

13. Обеспечен доступ для маломобильных групп население, что подтверждается органами социальной защиты населения

_____

наименование организации, фамилия, имя, отчество (при наличии), подпись руководителя,

_____

Место печати (при наличии) подпись, дата

Подрядчик (генеральный подрядчик) ***ТОО "СК-Ретма"*** считает объект: **«Реконструкция водопроводных сетей. Водопроводная сеть по ул. Тургут Озала от пр.Абая до ул. Есенжанова в Алмалинском районе города Алматы»**

(наименование объекта (комплекса)

готовым к приемке в эксплуатацию,

гарантирует качество выполненных строительно-монтажных и специальных работ, и принимает на себя обязательство устранять дефекты, возникшие по его вине при строительстве объекта согласно гарантийного срока в соответствии с законодательством Республики Казахстан.

Подрядчик (генеральный подрядчик)

Директор ТОО «СК-Ретма» Ахметов Б.А.

фамилия, имя, отчество (при наличии) руководителя,

_____

подпись, дата место печати (при наличии)

Субподрядчик

Директор по строительству ТОО «Спецкоммунстрой» ***Разимбекова Б.К.***

_____

подпись, дата место печати (при наличии)