Утвержден
приказом Министра
индустрии и инфраструктурного развития
Республики Казахстан
от 9 августа 2019 года № 632

Акт приемки объекта в эксплуатацию

«29» августа 2019 года

Заказчик 21800, ГУ "Отдел строительства Целиноградского района", Акмолинская область, Целиноградский район, с.Акмол, ул.Наурыз 34;
(фамилия, имя, отчество (при наличии) – для физических лиц, наименование организации – для юридических лиц, почтовый индекс, область, город, район, населенный пункт, наименование улицы, номер дома/здания (стационарного помещения))
на основании:

Декларации о соответствии (прилагается) от «28» августа 2019г., «Компания-НурайСтрой», директор Акмагамбетов Жанат Канатович, Акмолинская бласть, Целиноградский район а.Косшы, квартал 016 участок 4340;
(дата декларации, наименование подрядной (генподрядной) организации, фамилия, имя, отчество (при наличии) руководителя, юридический адрес)

Заключения о качестве строительно-монтажных работ (прилагается) от « 28» августа 2019 года, ТОО «НИиПК «Каздоринновация», эксперт Джакупбаев А.М., аттестат №KZ31VJE00037760 от 15.05.2018года;
(дата заключения, наименование организации, фамилия, имя, отчество (при наличии) экспертов технического надзора, № и дата получения аттестатов)

Заключения о соответствии выполненных работ проекту (прилагается) от «28» августа 2019 г., ТОО «Аква-Рем», Асхадуллин Ф. Ф. приказ №52-а от 13.05.2019года;
(дата заключения, наименование организации, фамилия, имя, отчество (при наличии) экспертов авторского надзора, № и дата получения аттестатов)

произведя осмотр готовности предъявленного подрядчиком (генеральным подрядчиком) к приемке в эксплуатацию объекта: «Ст роительство водопроводных сетей по закольцовке водовода в селе Косши Целиноградского района Акмолинской области»; II (нормальный) уровень ответственности.
(наименование объекта и вид строительства (новое, расширение, реконструкция техническое перевооружение, модернизация, капитальный ремонт уровень ответственности, техническая и технологическая сложность объекта)
по адресу Акмолинская бласть, Целиноградский район с.Косшы;
(область, район, населенный пункт, микрорайон, квартал, улица, номер дома (корпуса)

проверив комплектность исполнительной технической документации, подтверждает что:

1. Строительство объекта осуществлено на основании:

1) правоустанавливающего документа на земельный участок: Распоряжение о предоставлении соответствующего права на землю от "26" июля 2018 года №188 акима Косшынского сельского округа;
(документ, подтверждающий наступление юридических фактов (юридических составов), на основании которых возникают, изменяются или прекращаются права на земельный участок, в том числе договоры, решения судов, правовые акты исполнительных органов, свидетельство о праве на наследство, передаточный акт или разделительный баланс при реорганизации негосударственных юридических лиц, владеющих земельным участком на праве собственности или выкупивших право временного возмездного землепользования (аренды).)

либо решения о реконструкции (перепланировке, переоборудовании) помещений (отдельных частей) существующих зданий от "___"_____20___года №_____;
(наименование органа вынесшего решение)

кт начала выпуска продукции с указанием объема Жилой дом имеет следующие казатели:

Показатели	Единица измерения	По проекту	Фактически
Общая площадь	метр в квадрате (далее – м2)		
Число этажей	этаж		
Общий строительный объем	метр в кубе (далее – м3)		
В том числе подземной части	м3		
Площадь встроенных, встроенно-пристроенных и пристроенных помещений	м2		

Показатели	По проекту			Фактически		
	число квартир	площадь квартир, м2		число квартир	площадь квартир, м2	
		общая	жилая		общая	жилая
Всего квартир, в том числе: однокомнатных двухкомнатных трехкомнатных четырехкомнатных и более						

4. Технологические и архитектурно-строительные решения по объекту характеризуется следующими данными:

Водовод:

Водовод из полиэтиленовых труб PE100 SDR17 Ø315x18,7, Ø250x14,8, Ø225x13,4 и 110x6,6 СТ РК ИСО 4427-2004 ГОСТ 18599-2001.

Минимальная глубина заложения трубопроводов 2,64 м до низа трубы.

На водоводах устанавливается запорно-регулирующая арматура. Задвижки чугунные с ручным управлением предусматриваются на водовыпусках, вантузах.

В пониженных местах трубопроводов предусмотрены водовыпуски для опорожнения труб от воды во время ремонтных работ и промывки сети, в повышенных местах – вантузы. Соединение арматуры на водоводах предусматривается на фланцах. Запорная арматура, вантузы и т.д., устанавливаемые на водоводе размещаются в колодцах. Водопроводные колодцы приняты согласно «Типовым проектным решениям 901-09-11.84» из сборных железобетонных колец диаметром 1,5м, 2,0м.

(краткие технические характеристики по особенностям его размещения, по основным материалам и конструкциям, инженерному и технологическому оборудованию)

5. На объекте установлено предусмотренное проектом оборудование в количестве согласно актам о его приемке после индивидуального испытания и комплексного опробования;

6. Наружные инженерные коммуникации (холодное и горячее водоснабжение, канализация, теплоснабжение, газоснабжение, электроснабжение и связь) обеспечивают нормальную эксплуатацию объекта (здания, сооружения, помещения) и приняты городскими эксплуатационными организациями;

7. Сметная стоимость по утвержденному проекту (проектно-сметной документации): всего 584 233,593 тыс. тенге, в том числе строительно-монтажных работ 519 152,161 тыс. тенге, оборудования, инструмента и инвентаря 8 707,505 тыс. тенге;

8. Сметная стоимость основных фондов, принимаемых в эксплуатацию 516 541,345 тыс. тенге, в том числе:

стоимость строительно-монтажных работ 466 715,564 тыс. тенге;

стоимость оборудования, инструмента и инвентаря 8 707,505 тысяч тенге;

9. Объект построен в соответствии с утвержденным проектом (проектно-сметной документацией) и требованиями государственных нормативных документов в области архитектуры, градостроительства и строительства.

факт начала выпуска продукции с указанием объема Жилой дом имеет следующие показатели:

Показатели	Единица измерения	По проекту	Фактически
Общая площадь	метр в квадрате (далее – м2)		
Число этажей	этаж		
Общий строительный объем	метр в кубе (далее – м3)		
В том числе подземной части	м3		
Площадь встроенных, встроенно-пристроенных и пристроенных помещений	м2		

Показатели	По проекту			Фактически		
	число квартир	площадь квартир, м2		число квартир	площадь квартир, м2	
		общая	жилая		общая	жилая
Всего квартир, в том числе: однокомнатных двухкомнатных трехкомнатных четырехкомнатных и более						

4. Технологические и архитектурно-строительные решения по объекту характеризуется следующими данными:

Водовод:

Водовод из полиэтиленовых труб PE100 SDR17 Ø315x18,7, Ø250x14,8, Ø225x13,4 и 110x6,6 СТ РК ИСО 4427-2004 ГОСТ 18599-2001.

Минимальная глубина заложения трубопроводов 2,64 м до низа трубы.

На водоводах устанавливается запорно-регулирующая арматура. Задвижки чугунные с ручным управлением предусматриваются на водовыпусках, вантузах.

В пониженных местах трубопроводов предусмотрены водовыпуски для опорожнения труб от воды во время ремонтных работ и промывки сети, в повышенных местах – вантузы. Соединение арматуры на водоводах предусматривается на фланцах. Запорная арматура, вантузы и т.д., устанавливаемые на водоводе размещаются в колодцах. Водопроводные колодцы приняты согласно «Типовым проектным решениям 901-09-11.84» из сборных железобетонных колец диаметром 1,5м, 2,0м.

(краткие технические характеристики по особенностям его размещения, по основным материалам и конструкциям, инженерному и технологическому оборудованию)

5. На объекте установлено предусмотренное проектом оборудование в количестве согласно актам о его приемке после индивидуального испытания и комплексного опробования;

6. Наружные инженерные коммуникации (холодное и горячее водоснабжение, канализация, теплоснабжение, газоснабжение, электроснабжение и связь) обеспечивают нормальную эксплуатацию объекта (здания, сооружения, помещения) и приняты городскими эксплуатационными организациями;

7. Сметная стоимость по утвержденному проекту (проектно-сметной документации): всего 584 233,593 тыс. тенге, в том числе строительно-монтажных работ 519 152,161 тыс. тенге, оборудования, инструмента и инвентаря 8 707,505 тыс. тенге;

8. Сметная стоимость основных фондов, принимаемых в эксплуатацию 516 541,345 тыс. тенге, в том числе:

стоимость строительно-монтажных работ 466 715,564 тыс. тенге;

стоимость оборудования, инструмента и инвентаря 8 707,505 тысяч тенге;

9. Объект построен в соответствии с утвержденным проектом (проектно-сметной документацией) и требованиями государственных нормативных документов в области архитектуры, градостроительства и строительства.

РЕШИЛ: объект «Строительство водопроводных сетей по закольцовке водовода в селе Косши Целиноградского района Акмолинской области»

(наименование объекта (комплекса))

Заказчик:
ГУ «Отдел строительства Целиноградского района» Сулейменов С.К.

(фамилия, имя, отчество (при наличии), подпись руководителя)

М.П.

Технический надзор
ТОО «НИиПК «Каздоринновация» Асматулаев Р.Б.

(фамилия, имя, отчество (при наличии), подпись эксперта)

М.П.

Авторский надзор:
ТОО «Аква-Рем» Мейзбекова Б.М.

(фамилия, имя, отчество (при наличии), подпись эксперта)

М.П.

Подрядчик (генеральный подрядчик)
ТОО «Компания НурайСтрой», Акмагамбетов Ж.К.

(фамилия, имя, отчество (при наличии), подпись руководителя)

М.П.

Авторский надзор:
ТОО «Аква-Рем» Асхадуллин Ф. Ф.

(фамилия, имя, отчество (при наличии), подпись эксперта)

М.П.

Приложение 13
к акту приемки объекта
в эксплуатацию
форма

Технические характеристики объекта
(сети, водоводы, коллекторы и тому подобное)

№ п/п	Наименование	Единицы измерения	Количество, протяженность	Примечание
1	2	3	4	5
	Водовод В1			
1	Водоводы (общая протяженность)	м	10963,95	
	1) Из полиэтиленовых труб	м	10963,95	
2	Трубопроводная арматура			
	Дисковый поворотный затвор фланцевый DN300 PN16 со штурвалом	шт	18	
	Дисковый поворотный затвор фланцевый DN250 PN16 со штурвалом	шт	1	
	Дисковый поворотный затвор фланцевый DN200 PN16 со штурвалом	шт	1	
	Задвижка Ø100мм	шт	1	
	Вантуз Ø100мм	Шт	7	
	Седелка на полиэтиленовую трубу Ø315х10	Шт	7	
3	Гидрант	шт	54	

Горизонтальный разрез колодца	Вертикальный разрез колодца
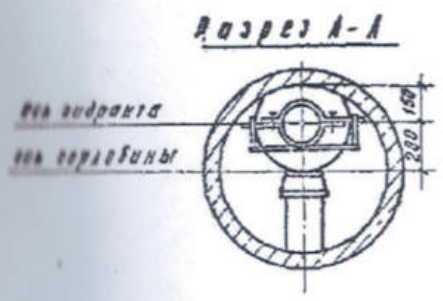	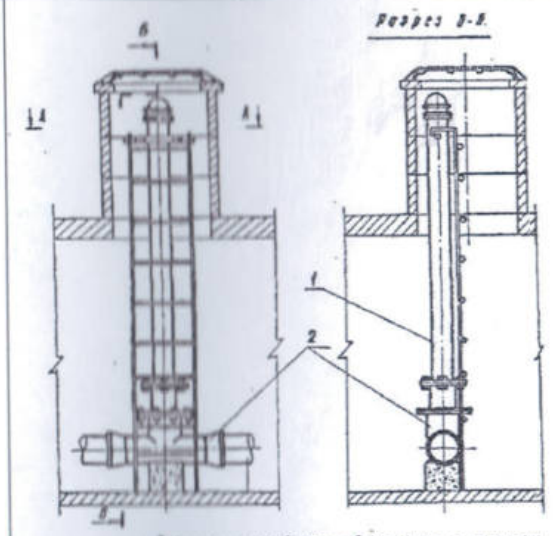

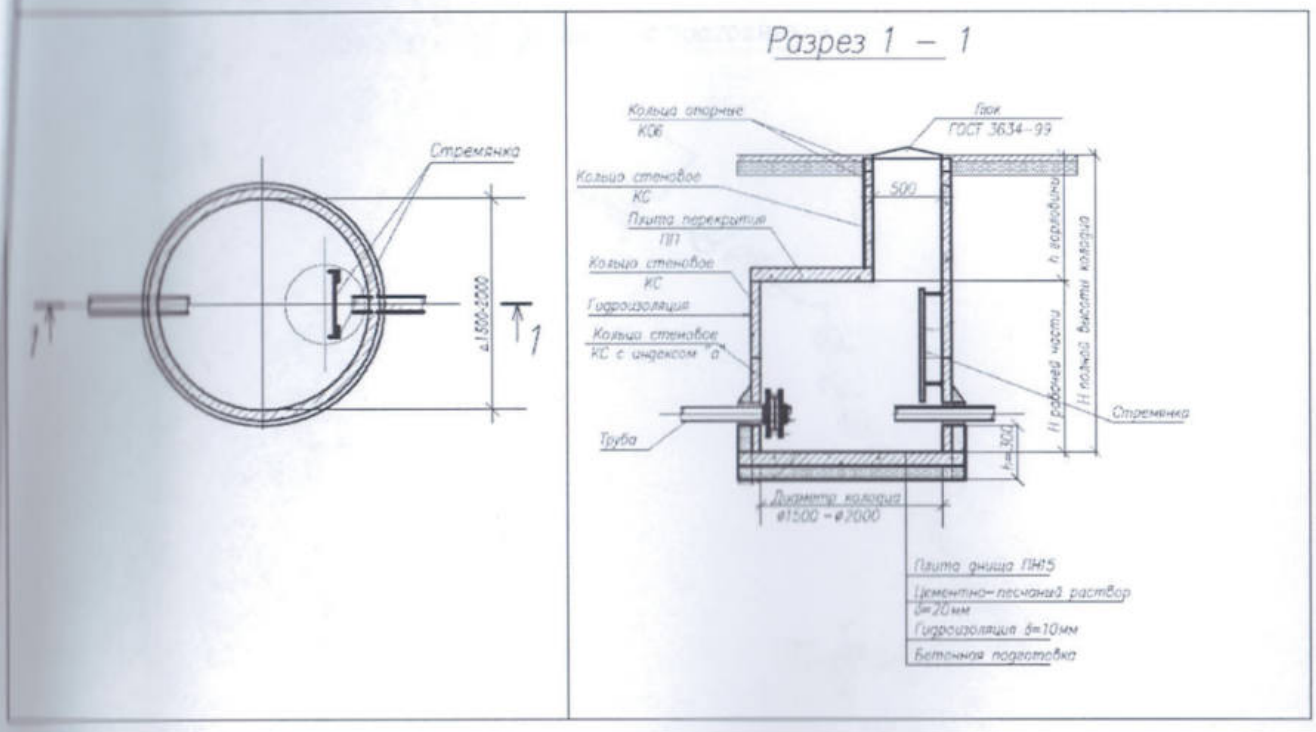

Спецификация

№ п/п	Наименование	Марка	Материал	Диаметр (мм) (размеры)	Количество	Примечание
1	Колодец водопроводный из сборных ж/б элементов Ø1500	Тип.пр. 901-09-11.84, Ал.II	из бетона марки F100 W4 на сульфатостойком цементе.	Ø1500мм	52	
2	Колодец водопроводный из сборных ж/б элементов Ø2000	Тип.пр. 901-09-11.84, Ал.II	из бетона марки F100 W4 на сульфатостойком цементе.	Ø2000мм	6	

Схема привязки колодца к постоянным точкам-ориентирам

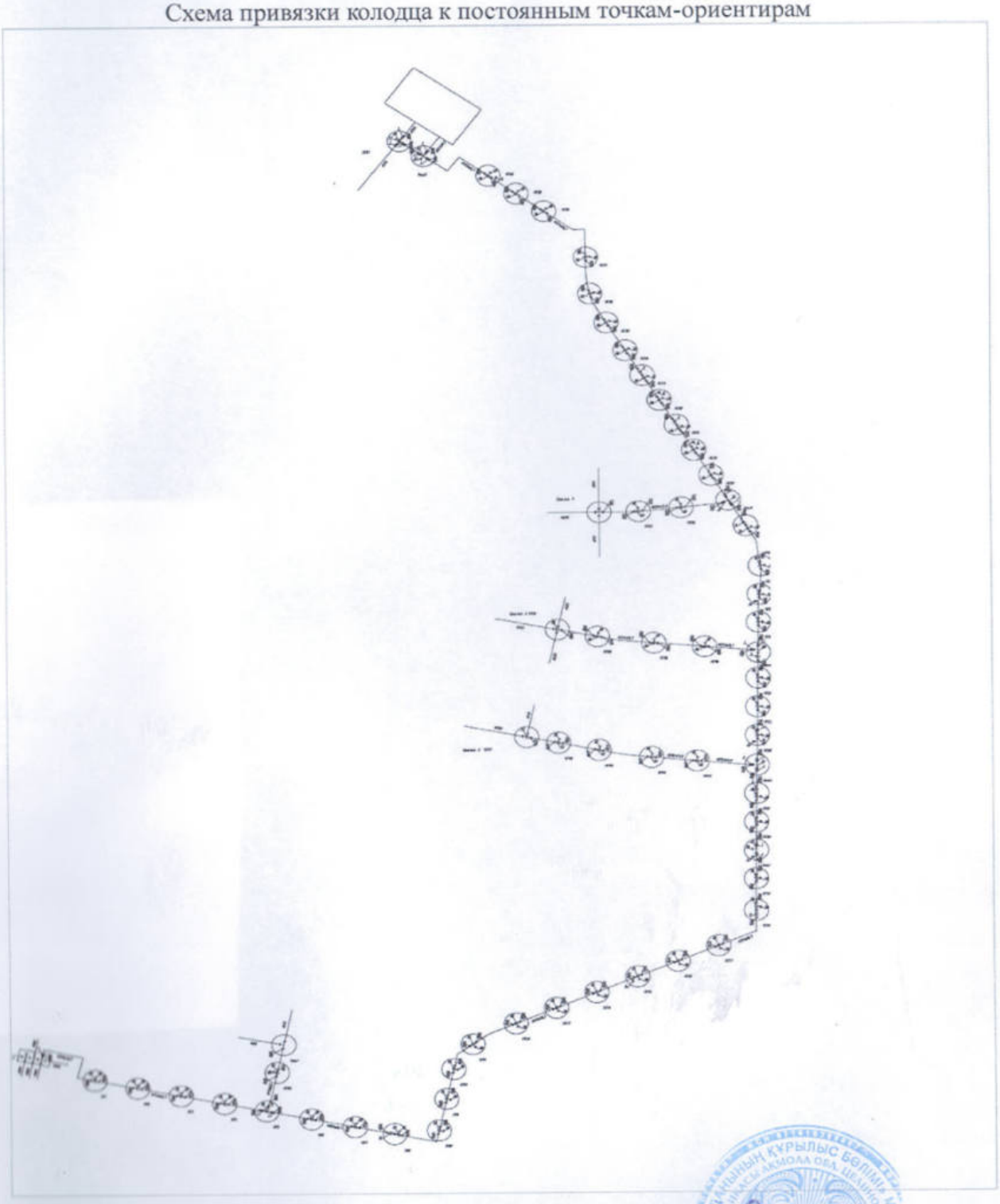

Заказчик

ГУ «Отдел строительства Целиноградского района» Сулейменов С.К.

(фамилия, имя, отчество (при наличии), подпись руководителя место печати (при наличии))

М.П.

Авторский надзор

ТОО «Аква-Рем» Асхадуллин Ф.Ф.

(фамилия, имя, отчество (при наличии), подпись эксперта место печати (при наличии))

М.П.

ГУ «Отдел строительства
Целиноградского района»
Прошнуровано и пронумеровано
7(семь) листов

29 августа 2019 г.

2

«Азаматтарға арналған үкімет» мемлекеттік корпорациясы» коммерциялық емес акционерлік қоғамының Ақмола облысы бойынша филиалы
Жер кадастры және жылжымайтын мүлік
Целиноград ауданының бөлімі

Отбасы № 001-00351234
к 01-051-020

Тіркеу № 2
Тіркеу мерзімі 29.08.19
Тіркеуші

Жылжымайтын мүлік объектілерінің меншік иесі
е Кожеев

Тіркеуші
Шарт 19 ж.

Бөлім
Кілт