CCM-SHYM COMPANY

ТОО "Прикаспийское управление строительство - Шымкент"

Лицензия ГСЛ №13021493 т 26.04.2019г.

Заказ: № 17-2022
Заказчик: КГУ "Гимназия отдела образования Житикаринского района" Управления образования акимата Костанайской области

РАБОЧИЙ ПРОЕКТ

«Капитальный ремонт здания КГУ "Гимназия отдела образования Житикаринского района" Управления образования акимата Костанайской области»

Альбом-1
Архитектурно-строительная часть.
Тепловые сети

г.Шымкент-2023г.

CCM-SHYM COMPANY

ТОО "Прикаспийское управление строительство - Шымкент"

Лицензия ГСЛ №13021493 т 26.04.2019г.

Заказ: № 17-2022
Заказчик: КГУ "Гимназия отдела образования Житикаринского района" Управления образования акимата Костанайской области

РАБОЧИЙ ПРОЕКТ

«Капитальный ремонт здания КГУ "Гимназия отдела образования Житикаринского района" Управления образования акимата Костанайской области»

Альбом-1

Архитектурно-строительная часть.

Тепловые сети

Директор ТОО "ПУС-Шымкент" **Карабаев А.И.**

Главный инженер проекта **Исаева Х.**

г.Шымкент-2023г.

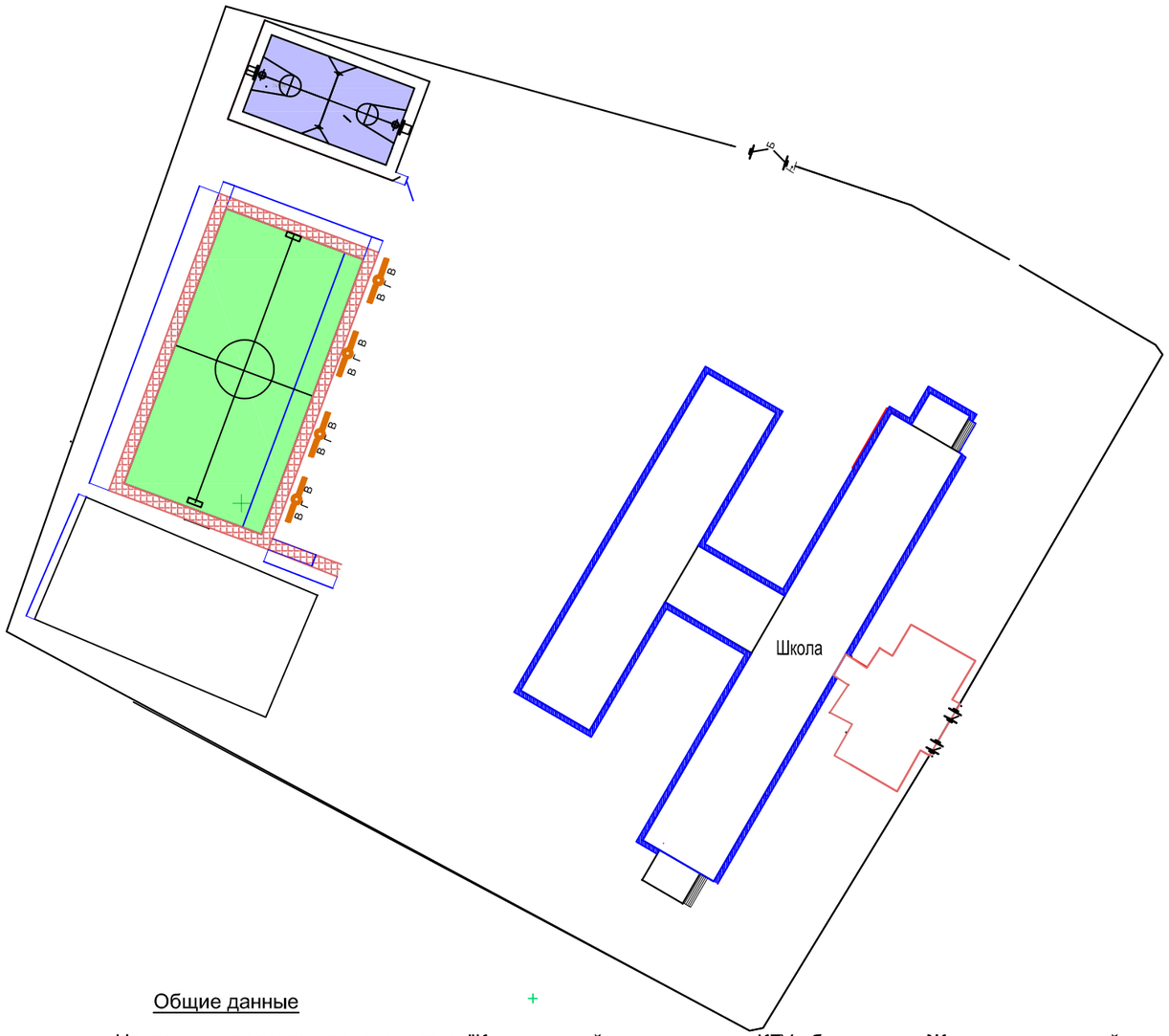

Общие данные

Настоящим проектом предусмотрен "Капитальный ремонт здания КГУ образования Житикаринского района Костанайской области" Управления образования акимата Костанайской области

В связи с отсутствием проектной документации специалистами ТОО "ПУС Шымкент" выполнены обмерочные работы и обследование состояния здания.

При обследовании состояния отдельных конструкций использованы технические нормативы:

- СН РК 1.04-01-2002 "Инструкция о составе, порядке разработки, согласования и утверждения проектно - сметной документации на капитальный ремонт зданий";
- СН РК 1.04-04-2002 "Обследование и оценка технического состояния зданий и сооружений";
- РДС РК 1.04-07-2002 "Правила оценки физического износа зданий и сооружений";
- СН РК 1.04-03-2001 "Организация и проведение реконструкции, ремонта и технического обслуживания жилых зданий и объектов коммунального и социально-культурного назначения".

Рабочий проект "Капитальный ремонт здания КГУ образования Житикаринского района Костанайской области" Управления образования акимата Костанайской области разработан в соответствии с действующими на территории Республики Казахстан нормами и правилами и предусматривает мероприятия обеспечивающие взрывопожарную и пожарную безопасность, иключающие вредные воздействия на окружающую среду и воздушный бассейн, а также предупреждающие чрезвычайные ситуации природного и техногенного характера при эксплуатации объекта

Гл. инженер проекта _____Исаева ХК

1.Исходные данные для разработки рабочего проекта

Рабочий проект «Капитальный ремонт здания КГУ "Гимназия отдела образования Житикаринского района Костанайской области" Управления образования акимата Костанайской области» разработан на основании:

-Задания на проектирование утвержденного заказчиком от 10.012023г.;
-Договор на проектные работы ;
-Технического обследования здания выполненного ТОО "Qazlife" № Qaz-01/22 от 11.05.2022г;
-Акта визуального обследования состояния здания;
-Дефектного акта;
- Архитектурно-планировочное решение № KZ45VUA00803690 **от** 12.12.2022 г;

Класс здания - нормальный уровень ответственности с коэф. 0,95 (СНиП 2.01.07-85* прил.7)
Степень огнестойкости - II
Уровень ответственности - II
Степень долговечности - I

Характеристика площадки

Краткая климатическая справка
М/пункт г. Костанай.
Климатический подрайон I-В.
Температура наружного воздуха в 0С:
Расчетная t наружного воздуха наиболее холодной пятидневки - 31,2°С
Район по весу снегового покрова - III (150кгс/м2).
Район по давлению ветра - III (77кгс/м2).
Гололедные нагрузки - III район, в=10мм.
Нормативная глубина промерзания, м: для глинистых грунтов, - 210,0см.
Глубина проникновения 0оС в грунт под естественной поверхностью - 250,0см.

2. Обследование состояния здания

Объект представляет собой здания с тремя прямоугольным очертанием в плане:
блок №1 в рядах «А-В» в осях «1-18» размерами 94,0х12,6м.
Общая высота блока h = 9,6 м.
блок №2 в рядах «В-Г» в осях «8-10» размерами 17,55х9,0м;
Общая высота блока h = 6,3 м.
блок №3 в рядах «Г-Ж» в осях «4-15» размерами 61,0х12,6мм;
Общая высота блока h = 6,3 м
Год постройки здания – 1972 года.

Основные конструкции и конструктивные элементы здания:

Фундаменты – блоки ФБС.
Несущие стены – из силикатных и керамических кирпичей толщиной 510мм.
Перегородки выполнены из керамических кирпичей оштукатуренные толщиной 120мм.
Балки – железобетонные.
Перекрытия и покрытия железобетонные пустотные плиты
Перемычки – сборные железобетонные.
Лестницы – сборные железобетонные из крупных элементов.
Кровля - металлические волнистые листы;
Окна – деревянные и ПВХ с двойным остеклениями.
Двери – деревянные, металлические и из ПВХ.

Изм	Кол.	Лист	№Док.	Подп.	Дата	17-2022-АС		
						"Капитальный ремонт здания КГУ Гимназия отдела образования Житикаринского района" Управления образования акимата Костанайской области"		
ГИП		Исаева Х					Стадия	Лист	Листов
Исполн.		Ибадуллаева					РП	1	
Проверил		Сабиров				Общие данные(начало)	ТОО "ПУС-Шымкент" Шымкент 2023г.		

Согласовано:

Часть раздела	Ф.И.О.	Подпись	Дата
Часть ОВ	Ибрагимов		
Часть ВК	Калдыбеков		
Часть ЭОМ	Сейтжан		

Взам. инв. N

Подпись и дата

Инв. N подл.

При обследовании выявлены ниже указанные дефекты:

Стены имеют дефекты в виде разрушение отделочного покрытия, местами ослабление и выпадение штукатурного слоя, следы увлажнения и высолов атмосферными и талыми водами, загрязнение и потемнение.
На наружных стенах отсутствие защитного штукатурного слоя, следы увлажнения и высолов атмосферными и талыми водами, ослабление и выветривание швов кирпичной кладки, растрескивание и деструкция отдельных кирпичей.

Полы из керамических плиток имеют дефекты
значительной степени в виде выбоины в основании, сколы и трещины.
Деревянные полы имеют дефектов в виде истертости досок в ходовых местах, сколов досок местами, повреждения отдельных досок.
Полы из линолеума имеют дефектов в виде истертости, отставания материала в стыках, пробитости и изорванности материала пола по всей площади помещения.

Деревянные дверные блоки имеют дефекты в виде неплотного притвора дверных полотен по периметру коробки, перекошенности дверных коробок, неисправности наличников.
Деревянные оконные блоки имеют дефекты в виде рассыхание, коробление и рашатанности в углах оконных переплетов, неудовлетворительное состояние остекления, местами отсутствие оконных отливов.
Железобетонные лестничные клетки имеют дефекты
значительной степени в виде разрушение защитного слоя бетона, сколы и выбоины.

Отмостки имеют дефекты в виде местами отсутствие бетонной отмостки, разрушение защитного слоя бетона, трещины

3. Принятые решения ремонтных работ.

1) Керамические полы -заменить 100%.
2) Деревянные полы-заменить 100% ;
4) Внутренняя отделка - штукатурка,покраска известковая, водоэмульсионная покраска-заменить 100%;
5) Панели из глазурованной плитки на всю высоту помещения заменить на 100%
6) Замена оконных, дверных блоков и подоконных досок на ПВХ - 50%;
7) Наружный фасад- Термопанели
8) Замена оконных сливов из оцинкованной стали;
9) Отмостка бетонная -замена 100%, с уширением отмостки до 1,5м.
10) Электропроводка и электроприборы подлежат замене -100%.
11) Существующие системы вентиляции подлежат замене -100%
12) Сантехприборы подлежат замене на 100%.
13) Трубопроводы отопления, водоснабжения и канализации подлежат замене - 100%.
14) Отопительные приборы подлежат замене 100%.

4.Противопожарные мероприятия и защита строительных конструкций от коррозии.

Класс конструктивной пожарной опасности здания -С-1
Класс функциональной пожарной опасности здания -Ф5.1
Все деревянные конструкции подлежат огнезащитной обработке согласно требований глав СН РК 2.02-01-2023.

Качество огнезащитной обработки должно быть таким, чтобы потеря массы огнезащищенной древесины прииспытаний по СТ.СЭВ 4686-84 не превышала 25%.
Материалом для защиты деревянных конструкций от возгорания посредством глубокой пропитки является смесь буры с борной кислотой в соотношении 1.5 : 1.
Для биологической защиты деревянные конструкции обработать согласно требовании СН РК 2.01-01-2013 антисептической пастой М100 с нанесением пасты на поверхность древесины краскопультом СН РК 2.01-01-2013
При этом расход сухой соли антисептика (фтористый натрий) должен не менее 100 г/м^2 обрабатываемой поверхности. В сущуствующих зданиях противопожарные мероприятия предусмотрены ранее выполненным проектом.

ВЕДОМОСТЬ ОСНОВНЫХ КОМПЛЕКТОВ РАБОЧИХ ЧЕРТЕЖЕЙ.

Обозначение	Наименование	Примечание
АС	Архитектурные-строительные чертежи	
ОВ	Отопление и вентиляция	
ВК	Водопровод и канализация	
ЭОМ	Электроосвещение и электрооборудование	
ПС	Пожарная сигнализация	
СС	Системы связи	

Объемно-планировочные показатели

N п/п	Наименование	Ед. изм.	Кол-во.	Кол-во.
1	Этажность		2,3	2,3
2	Площадь застройки	м2	2225.4	2225.4
3	Строительный объем	м3	22742	22742
4	Полезная площадь	м2	4000,0	4000,0
5	Общая площадь	м2	4422,0	4422,0
6	Расчетная площадь	м2	3183,6	3183,6

Основные ссылочные документы.

СН РК 2.02-01-2023 "Пожарная безопастность зданий и сооружений."
СП РК EN 1991-1-2-2002/2011 "Нагрузки и воздействия."
СН РК 2.01.01-2013 "Защита строительных конструкций от коррозии".
СН РК 1,03-00-2011 "Организация строительного производства".
СН РК 1.03-05-2011 "Охрана труда и техника безопасности в строительстве"

Изм	Кол.	Лист	№Док.	Подп.	Дата	17-2022-АС			
						"Капитальный ремонт здания КГУ Гимназия отдела образования Житикаринского района" Управления образования акимата Костанайской области"			
							Стадия	Лист	Листов
ГИП		Исаева Х					РП	2	
Исполн.		Ибадуллаева							
Проверил		Сабиров				Общие данные(окончание)	ТОО "ПУС-Шымкент" Шымкент 2023г.		

Ведомость рабочих чертежей основного комплекта (нач.)

Лист	Наименование	Примечание
АС-1	Общие данные(начало)	
АС-2	Общие данные (продолжение)	
АС-3	Ведомость рабочих чертежей	
АС-4	План подвала на отм.-2.500 Блок А (обмерочный чертеж)	
АС-5	План первого этажа на отм. 0.000 Блок А(обмерочный чертеж)	
АС-6	План первого этажа на отм. 0.000 Блок Б	
АС-7	План первого этажа на отм. 0.000 Блок В (обмерочный чертеж)	
АС-8	План второго этажа на отм.+3.300 Блок А (обмерочный чертеж)	
АС-9	План второго этажа на отм.+3.300 Блок Б	
АС-10	План второго этажа на отм.+3.300 Блок В (обмерочный чертеж)	
АС-11	План третьего этажа на отм.+6.600 Блок А(обмерочный чертеж)	
АС-12	Разрез 1-1 (до кап. ремонта)	
АС-13	План подвала на отм.-2.500 (демонтажные работы)	
АС-14	План первого этажа на отм. 0.000 Блок А(демонтажные работы)	
АС-15	План первого этажа на отм. 0.000 Блок Б(демонтажные работы)	
АС-16	План на отм. 0.000. Блок В (демонтажные работы)	
АС-17	План второго этажа на отм.+3.300 Блок А (демонтажные работы)	
АС-18	План на отм. +3.200. Блок Б (демонтажные работы)	
АС-19	План на отм. +3.200. Блок В (демонтажные работы)	
АС-20	План третьего этажа на отм.+6.400 (демонтажные работы)	
АС-21	Фасад в осях "А" -"Ж" (после кап.ремонта)	
АС-22	План первого этажа на отм. 0.000 Блок А(рабочий чертеж)	
АС-23	План первого этажа на отм. 0.000 Блок Б (рабочий чертеж)	
АС-24	План первого этажа на отм. 0.000 Блок В (рабочий чертеж)	
АС-25	План второго этажа на отм.+3.300 Блок А (рабочий чертеж)	
АС-26	План второго этажа на отм.+3.300 Блок Б (рабочий чертеж)	
АС-27	План второго этажа на отм.+3.300 Блок В (рабочий чертеж)	
АС-28	План третьего этажа на отм.+6.600 Блок А(обмерочный чертеж)	
АС-29	План подвала на отм.-2.500 (монтажные работы)	
АС-30	План первого этажа на отм. 0.000 Блок А(монтажные работы)	
АС-31	Ведомость отделки помещений Экспликация полов. Блок А 1этаж	
АС-32	План первого этажа на отм. 0.000 Блок Б(монтажные работы)	

Ведомость рабочих чертежей основного комплекта (оконч.)

Лист	Наименование	Примечание
АС-33	Ведомость отделки помещений Экспликация полов. Блок Б	
АС-34	План на отм. 0.000. Блок В(монтажные работы)	
АС-35	Ведомость отделки помещений Экспликация полов. Блок В (1этаж)	
АС-35а	Перемычки для отверстий. Спецификация конструктивных элементов	
АС-36	План второго этажа на отм.+3.300 Блок А (монтажные работы)	
АС-37	План второго этажа на отм.+3.300 Блок А (монтажные работы)	
АС-38	Ведомость отделки помещений Экспликация полов. Блок А(2 этаж)	
АС-39	План на отм. +3.200. Блок Б (монтажные работы)	
АС-40	Ведомость отделки помещений Экспликация полов. Блок А(2 этаж)	
АС-41	План на отм. +3.200. Блок В (монтажные работы)	
АС-41а	Перемычки для отверстий. Спецификация конструктивных элементов	
АС-42	Ведомость отделки помещений Экспликация полов. Блок А(2 этаж)	
АС-43	План чердака (Блок В)	
АС-44	План третьего этажа на отм.+6.400 (монтажные работы)	
АС-45	Ведомость отделки помещений Экспликация полов. Блок А(2 этаж)	
АС-46	План чердака (Блок А)	
АС-46а	Отверстие в перекрытие	
АС-47	Деталь крепления возводимой кирпичной перегородки.	
АС-48	Деталь устройства обрамления МП-1 пробиваемого дверного проема в стене	
АС-49	Крыльцо КР-3	
АС-50	Крыльцо КР-4	
АС-51	Крыльцо КР-5	

Данный лист смотри совместно с л.АС-

Изм.	Кол.	Лист	№Док.	Подп.	Дата			
						17-2022-АС		
						"Капитальный ремонт здания КГУ Гимназия отдела образования Житикаринского района" Управления образования акимата Костанайской области"		
							Стадия	Лист	Листов
ГИП		Исаева Х					РП	3	
Исполн.		Ибадуллаева							
Проверил		Сабиров				Ведомость рабочих чертежей	ТОО "ПУС-Шымкент" Шымкент 2023г.		

План подвала на отм.-2.500 (обмерочный чертеж)

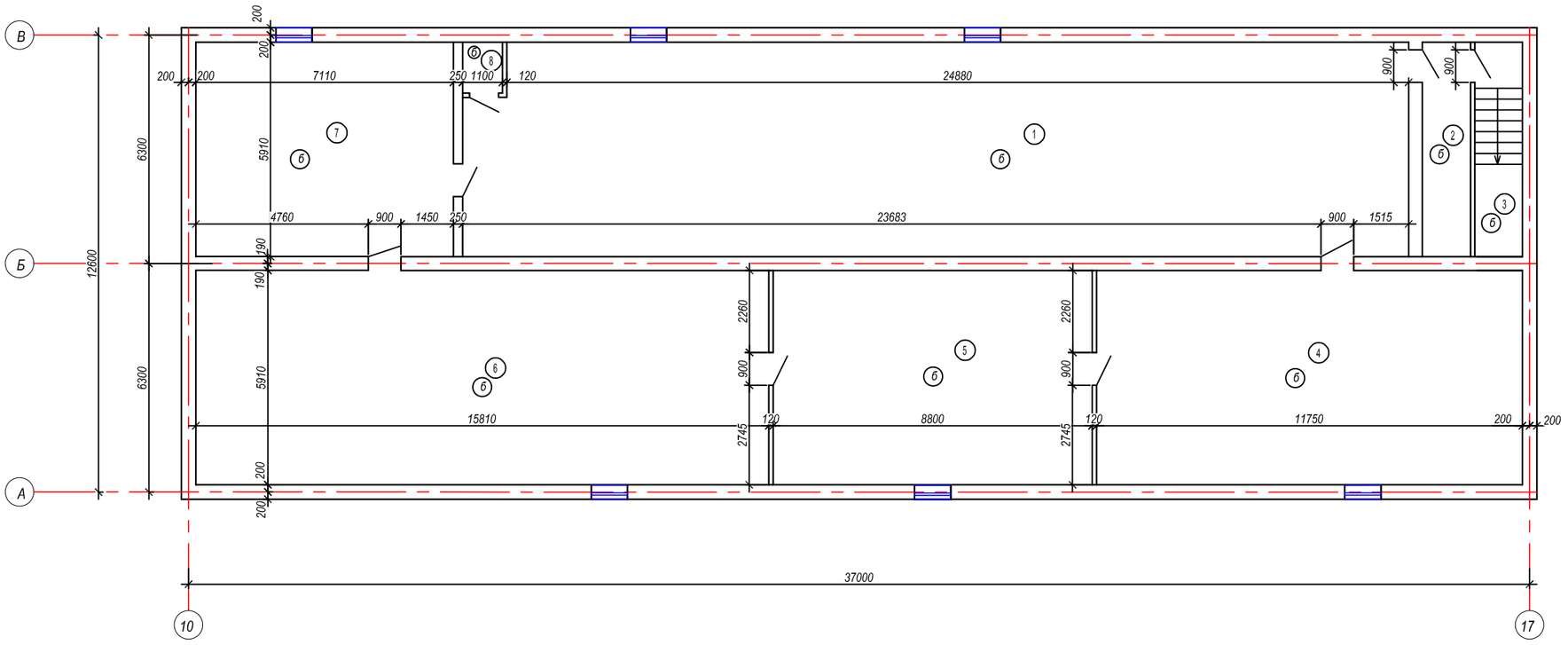

Экспликация помещений

Номер по плану	Наименование	Площадь м2	Категор. поме-щения
1	Коридор	84.84	
2	Лестница	6.9	
3	Лестница	7.1	
4	Кабинет воен.подготовки	69.3	
5	Водомерный узел	52.1	
6	Техническое помещение	96.4	
7	Склад	45.7	
8	Санузел	1.2	
9	Венткамера	54.66	
10	ИТП №1	13	
	Итого:	431.2	

Схема блокировки

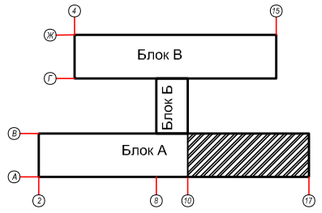

Изм.	Кол.	Лист	№Док.	Подп.	Дата	17-2022-АС		
						"Капитальный ремонт здания КГУ Гимназия отдела образования Житикаринского района" Управления образования акимата Костанайской области"		
							Стадия	Лист	Листов
Исполн.		Ибадуллаева					РП	4	
Проверил		Сабиров				План подвала на отм.-2.500 Блок А (обмерочный чертеж)	ТОО "ПУС-Шымкент" Шымкент 2023г.		

План на отм. 0.000. Блок А (обмерочный чертеж)

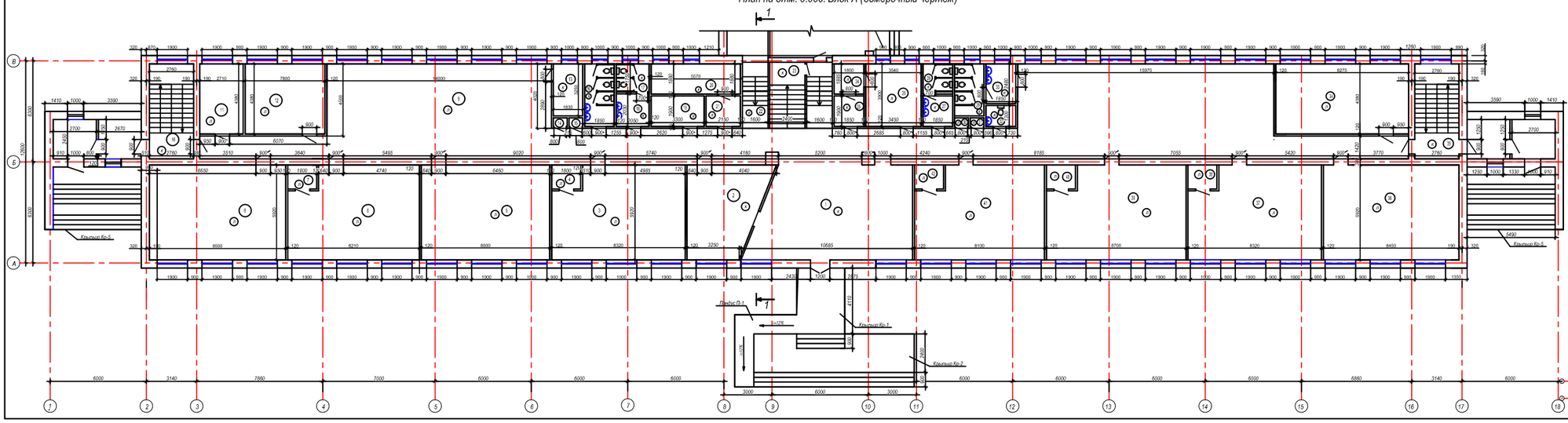

Экспликация помещений (начало)

Номер по плану	Наименование	Площадь м2	Категор. помещения
1	Фойе	59.5	
2	Гардеробная	21.2	
3	Кабинет	46.5	
4	Шкаф	0.4	
5	Кабинет	46.2	
6	Кабинет	47.9	
7	Шкаф	0.4	
8	Кабинет	49.9	
9	Коридор	246.8	
10	Лестничная площадка	12.9	
11	Подсобная	12.3	
12	Гардеробная	15.9	
13	Служебное	5.9	
14	Шкаф	0.5	
15	Шкаф	0.5	
16	Санитарный узел	7.2	
17	Санитарный узел	3.8	
18	Коридор	3.9	
19	Электрощитовая	6.3	
20	Подсобное помещение	10.4	
21	Коридор	4.1	
22	Лестничная площадка	19.0	
23	Подсобная	3.6	

Экспликация помещений (окончание)

Номер по плану	Наименование	Площадь м2	Категор. помещения
24	Служебное	3.6	
25	Инвентарная	3.3	
26	Служебное	13.6	
27	Коридор	3.9	
28	Санитарный узел	3.6	
29	Санитарный узел	6.3	
30	Шкаф	0.5	
31	Шкаф	0.5	
32	Санитарный узел	2.5	
33	Коридор	4.4	
34	Гардеробная	33.8	
35	Лестничная клетка	17.4	
36	Кабинет	50.2	
37	Кабинет	45.9	
38	Шкаф	0.4	
39	Кабинет	46.6	
40	Шкаф	0.4	
41	Кабинет	46.8	
42	Шкаф	0.4	
	Итого:	909.3	

Схема блокировки

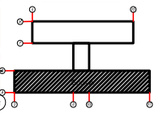

Изм.	Кол.	Лист	№док.	Подп.	Дата	17-2022-АС		
						"Капитальный ремонт здания КГУ Гимназия отдела образования Житикаринского района" Управления образования акимата Костанайской области"		
ГИП		Исаева Х					Стадия	Лист	Листов
Исполн.		Абдуллаева					РП	5	
Проверил		Сабиров				План первого этажа на отм. 0.000 Блок А(обмерочный чертеж)	ТОО "ПУС-Шымент" Шымент 2023г.	

План на отм. 0.000 (обмерочный чертеж)

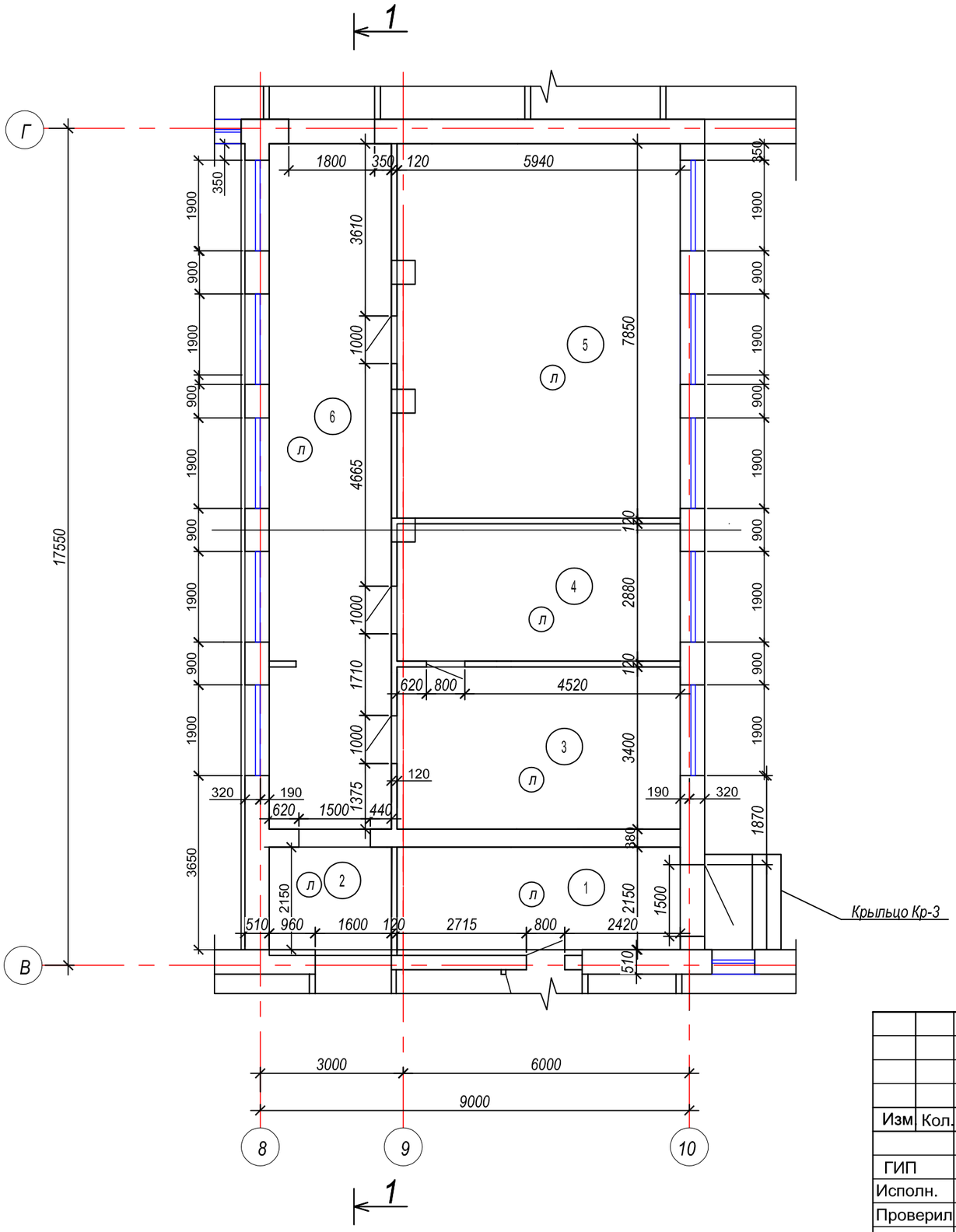

Экспликация помещений

Номер по плану	Наименование	Площадь м2	Категор. поме-щения
1	Подсобная	11.4	
2	Коридор	6.6	
3	Приемная	16.7	
4	Кабинет	16.9	
5	Кабинет	47.2	
6	Коридор	36.7	
	Итого:	135.5	

Схема блокировки

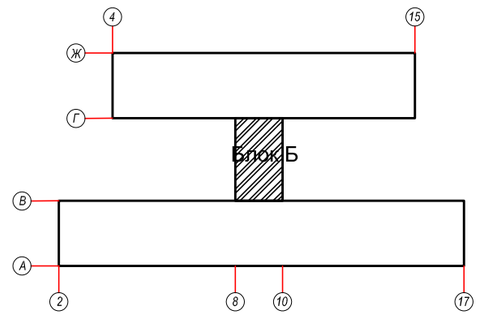

Изм	Кол.	Лист	№Док.	Подп.	Дата	17-2022-АС
						"Капитальный ремонт здания КГУ Гимназия отдела образования Житикаринского района" Управления образования акимата Костанайской области"
ГИП		Исаева Х				Стадия: РП; Лист: 6; Листов:
Исполн.		Ибадуллаева				
Проверил		Сабиров				План первого этажа на отм. 0.000 Блок Б
						ТОО "ПУС-Шымкент" Шымкент 2023г.

План на отм. 0.000. Блок В (обмерочный чертеж)

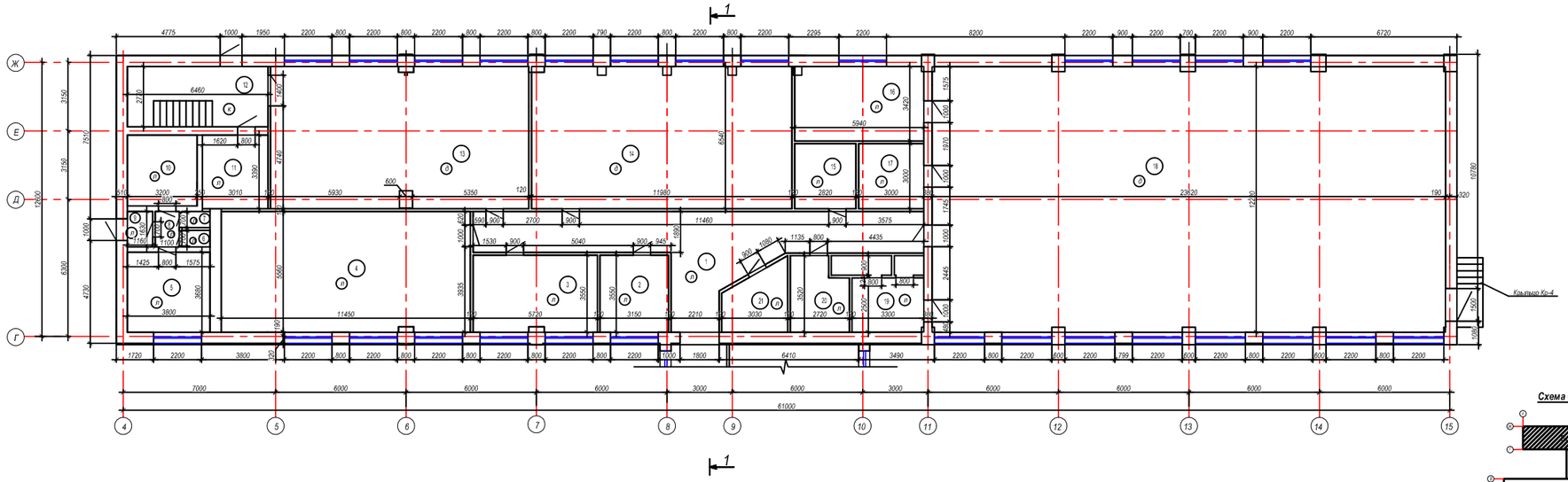

Экспликация помещений

Номер по плану	Наименование	Площадь м2	Категор. поме-щения
1	Коридор	78.0	
2	Столярная	11.2	
3	Служебное	20.2	
4	Кабинет	64.3	
5	Склад	14.0	
6	Подсобная	1.3	
7	Подсобная	1.3	
8	Тамбур	1.8	
9	Коридор	1.7	
10	Служебное	8.8	
11	Подсобная	10.2	
12	Лестница	17.0	
13	Мастерская	65.9	
14	Малый спортзал	62.9	
15	Подсобная	16.0	
16	Раздевальная	8.9	
17	Помещение	9.0	
18	Спортзал	279.1	
19	Раздевальная	12.0	
20	Служебное	6.1	
21	Подсобная	7.9	
	Итого:	695.6	

Схема блокировки

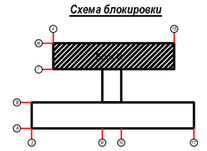

						17-2022-АС	
						"Капитальный ремонт здания КГУ Гимназия отдела образования Житикаринского района" Управления образования акимата Костанайской области"	
Изм.	Кол.	Лист	№Док.	Подп.	Дата		
ГИП		Исаева Х				Стадия	Лист	Листов
Исполн.		Ибадуллаева				РП	7	
Проверил		Сабиров						
						План первого этажа на отм. 0.000 Блок В (обмерочный чертеж)	ТОО "ПУС-Шымкент" Шымкент 2023г.	

План на отм. +3.200. Блок А (обмерочный чертеж)

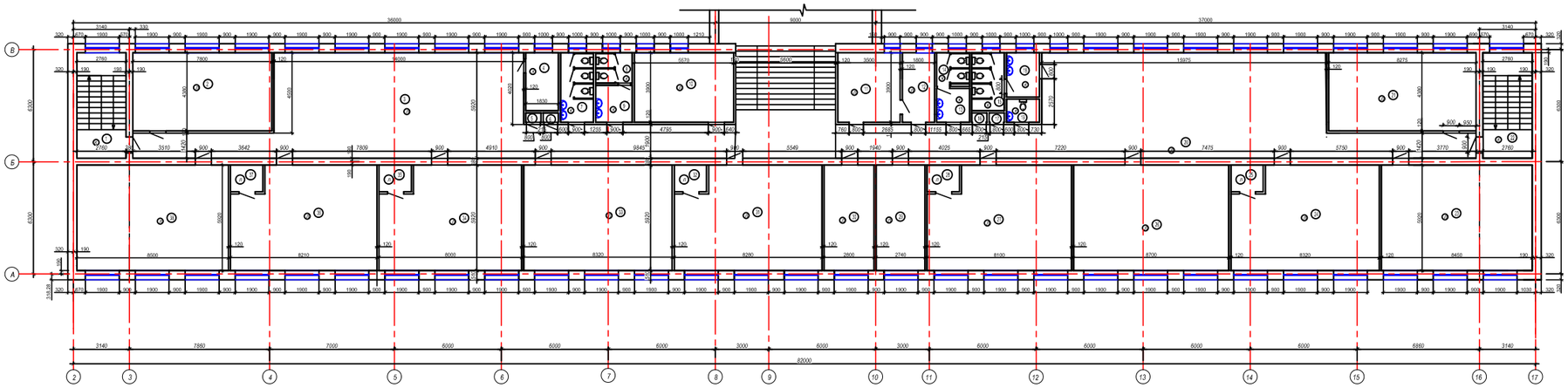

Экспликация помещений (начало)

Номер по плану	Наименование	Площадь м2	Категор поме-ще-ния
1	Лестничная площадка	12.9	
2	Кабинет	34.3	
3	Коридор	117.1	
4	Коридор	5.9	
5	Шкаф	0.5	
6	Шкаф	47.9	
7	Санитарный узел	7.2	
8	Санитарный узел	3.2	
9	Коридор	4.1	
10	Кабинет	21.6	
11	Модульная	13.6	
12	Преддверная	7.0	
13	Санитарный узел	4.0	
14	Коридор	3.8	
15	Санитарный узел	3.6	
16	Шкаф	0.5	
17	Шкаф	0.5	
18	Коридор	4.4	
19	Санитарный узел	2.4	
20	Кабинет	127.8	

Экспликация помещений (окончание)

Номер по плану	Наименование	Площадь м2	Категор поме-щений
21	Кабинет	33.8	
22	Лестничная площадка	17.4	
23	Кабинет	49.6	
24	Кабинет	45.7	
25	Шкаф	0.4	
26	Кабинет	46.8	
27	Кабинет	46.7	
28	Шкаф	0.4	
29	Кабинет	16.2	
30	Кабинет	16.6	
31	Кабинет	45.6	
32	Шкаф	0.4	
33	Кабинет	46.1	
34	Кабинет	46.9	
35	Шкаф	0.4	
36	Кабинет	48.0	
37	Шкаф	0.4	
38	Кабинет	50.5	
	Итого:	872.0	

Схема блокировки

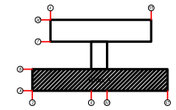

						17-2022-АС
						"Капитальный ремонт здания КГУ Гимназия отдела образования Кзылкаринского района" Управления образования акимата Костанайской области"
Изм.	Кол.	Лист	№док.	Подп.	Дата	
ГИП		Исаева Х.				Стадия: РП; Лист: 8; Листов:
Исполн.		Абдуллаева				
Проверил		Сабиров				План второго этажа на отм.+3.300 Блок А (обмерочный чертеж)
						ТОО "ПУС-Шымент" Шымкент 2023г.

План на отм. +3.200. Блок Б (обмерочный чертеж)

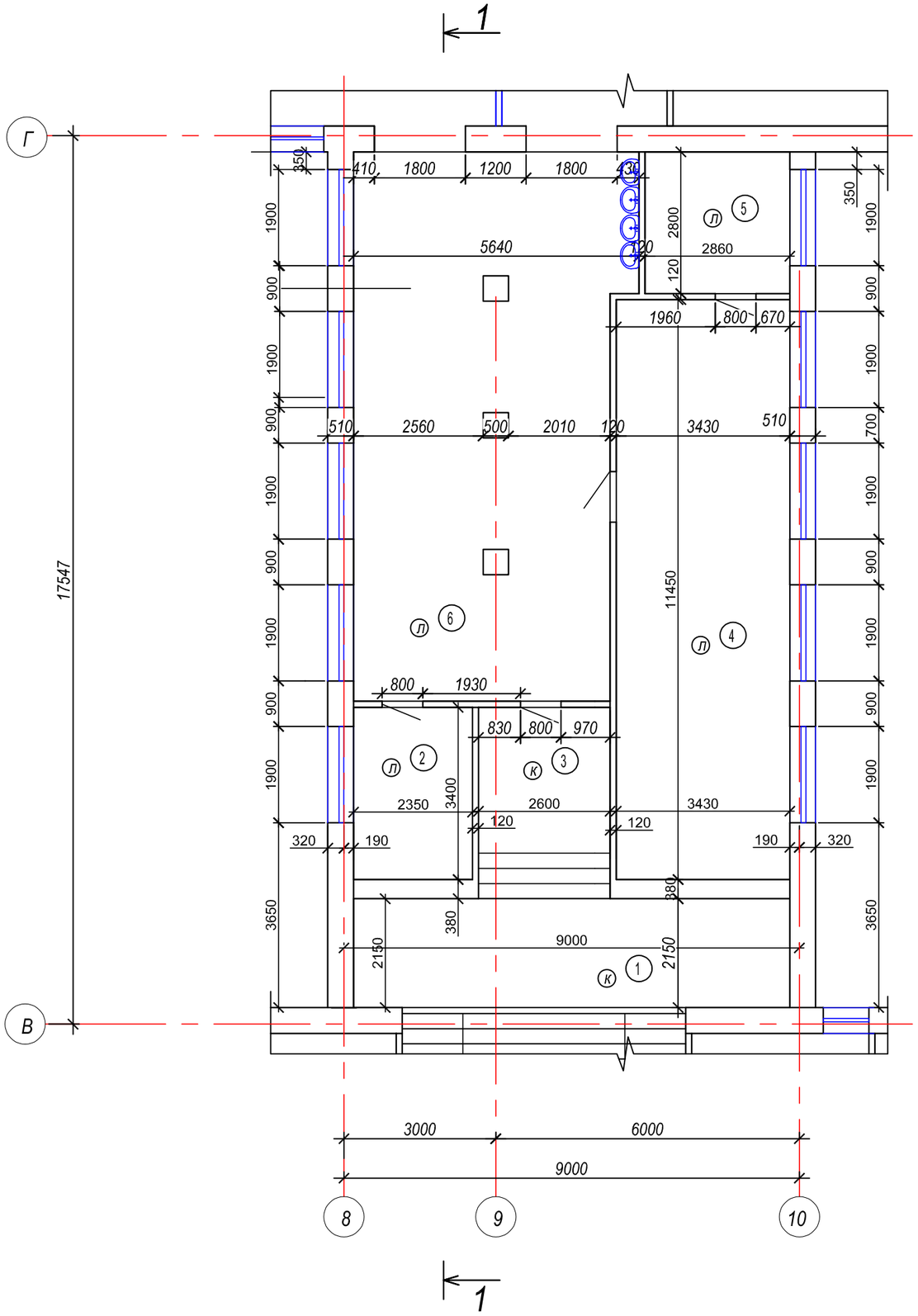

Экспликация помещений

Номер по плану	Наименование	Площадь м2	Категор. поме-щения
1	Лестничная площадка	40.4	
2	Кабинет	8.0	
3	Коридор	8.5	
4	Кабинет	38.8	
5	Служебное	8.0	
6	Коридор	54.3	
	Итого:	157.7	

Схема блокировки

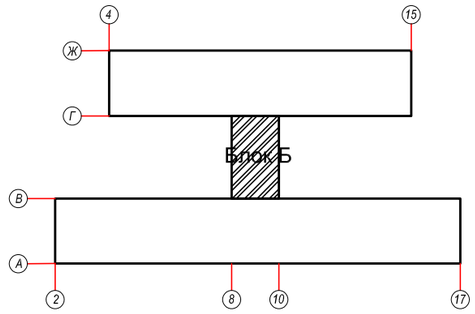

Изм	Кол.	Лист	№Док.	Подп.	Дата
ГИП		Исаева Х			
Исполн.		Ибадуллаева			
Проверил		Сабиров			

17-2022-АС

"Капитальный ремонт здания КГУ Гимназия отдела образования Житикаринского района" Управления образования акимата Костанайской области"

Стадия	Лист	Листов
РП	9	

План второго этажа на отм.+3.300
Блок Б

ТОО "ПУС-Шымкент"
Шымкент 2023г.

План на отм. +3.200. Блок В (обмерочный чертеж)
(обмерочный чертеж)

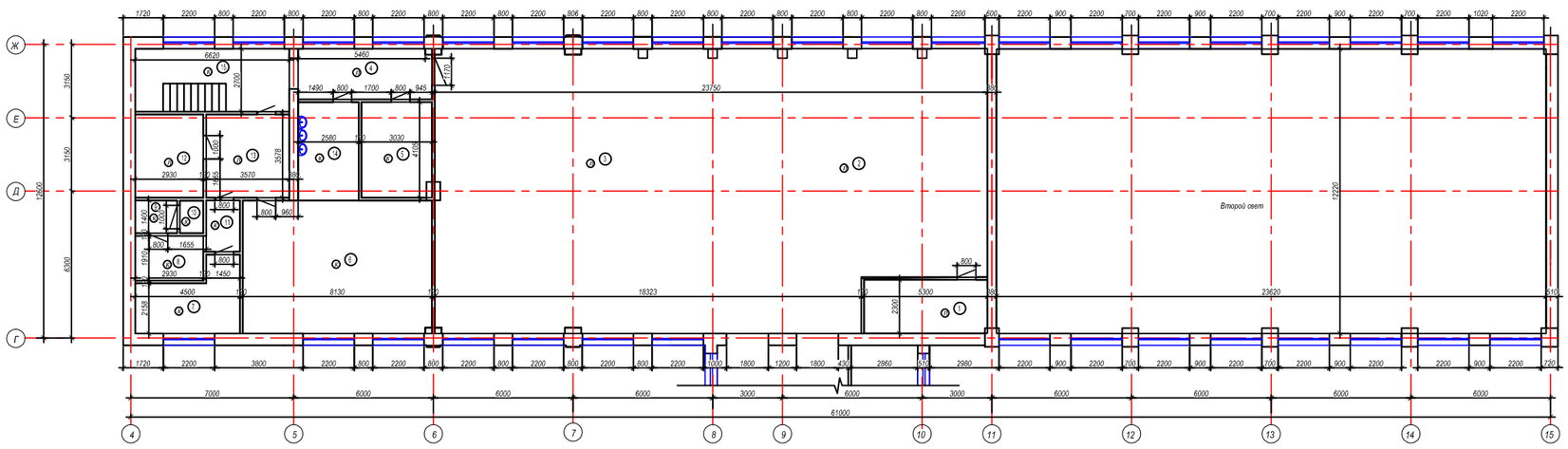

Экспликация помещений

Номер по плану	Наименование	Площадь м2	Категор. поме-щения
1	Подсобная	12.1	
2	Актовый зал	119.4	
3	Обеденный зал	153.6	
4	Коридор	10.6	
5	Подсобная	12.5	
6	Кухня	58.3	
7	Подсобная	12.4	
8	Санитарный узел	5.2	
9	Подсобная	2.5	
10	Подсобная	1.5	
11	Коридор	3.2	
12	Служебное	7.4	
13	Подсобная	12.7	
14	Подсобная	7.1	
15	Лестничная площадка	17.0	
	Итого:	423.1	

Схема блокировки

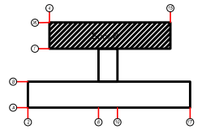

Изм.	Кол.	Лист	№Док.	Подп.	Дата	17-2022-АС		
						"Капитальный ремонт здания КГУ Гимназия отдела образования Китикаринского района" Управления образования акимата Костанайской области"		
ГИП		Исаева Х					Стадия	Лист	Листов
Исполн.		Ибадуллаева					РП	10	
Проверил		Сабиров				План второго этажа на отм.+3.300 Блок В (обмерочный чертеж)	ТОО "ПУС-Шымент" Шымент 2023г.	

План третьего этажа на отм.+6.400 (обмерочный чертеж)

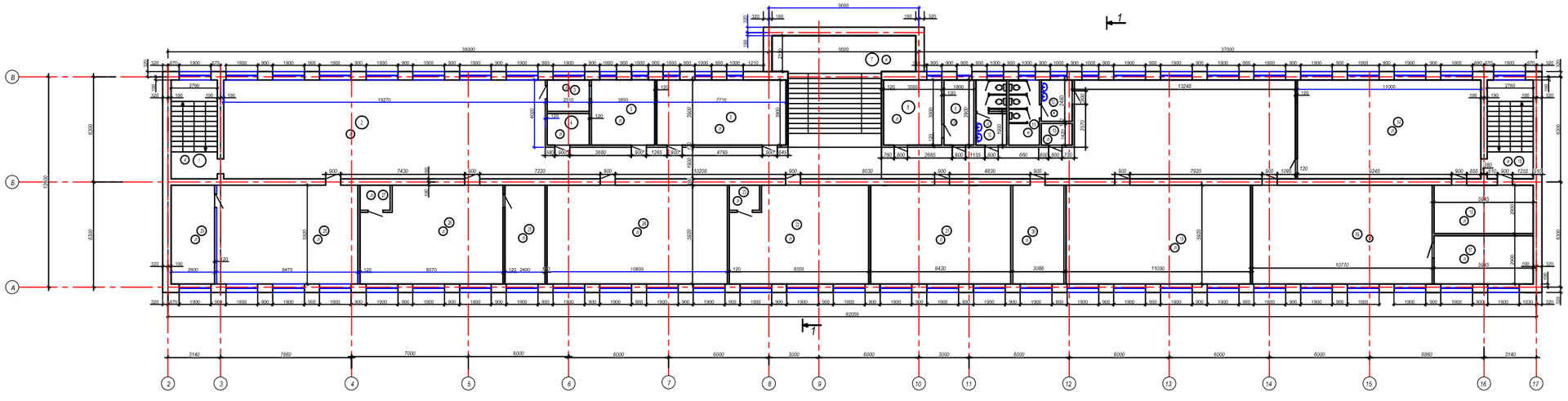

Экспликация помещений (начало)

Номер по плану	Наименование	Площадь м2	Категор. помещения
1	Лестница	12.9	
2	Коридор	244.1	
3	Архив	4.8	
4	Подсобная	4.8	
5	Библиотека	15.1	
6	Библиотека	29.6	
7	Лестница	40.4	
8	Кабинет	12.9	
9	Кабинет	7.3	
10	Санитарный узел	8.6	
11	Санитарный узел	7.1	
12	Коридор	6.0	
13	Шкаф	1.1	
14	Кабинет	64.2	
15	Лестница	17.4	
16	Подсобная	15.8	
17	Подсобная	15.8	
18	Кабинет	63.1	
19	Кабинет	63.7	
20	Подсобная	15.7	

Экспликация помещений (окончание)

Номер по плану	Наименование	Площадь м2	Категор. помещения
21	Кабинет	47.9	
22	Кабинет	47.2	
23	Шкаф	2.7	
24	Кабинет	63.3	
25	Подсобная	14.2	
26	Кабинет	50.4	
27	Шкаф	2.7	
28	Кабинет	50.2	
29	Подсобная	15.4	
	Итого:	941.2	

Схема блокировки

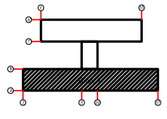

Изм.	Кол.	Лист	№док.	Подп.	Дата
ГИП		Искаева Х.			
Исполн.		Ибадуллаева			
Проверил		Сабиров			

17-2022-АС

"Капитальный ремонт здания КГУ Гимназия отдела образования Житикаринского района" Управления образования акимата Костанайской области"

Стадия	Лист	Листов
РП	11	

План третьего этажа на отм.+6.600
Блок А(обмерочный чертеж)

ТОО "ПУС-Шымент"
Шымент 2023г.

Разрез 1-1
(до кап. ремонта)

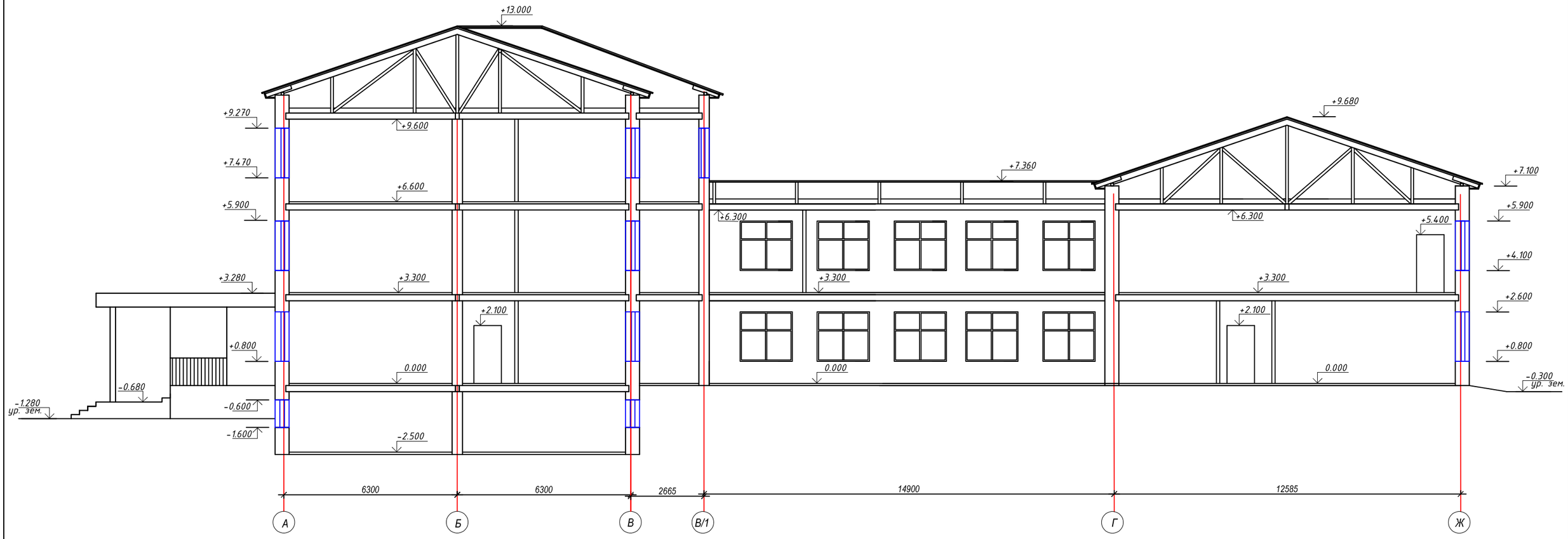

						17-2022-АС
						"Капитальный ремонт здания КГУ Гимназия отдела образования Житикаринского района" Управления образования акимата Костанайской области"
Изм	Кол.	Лист	№Док.	Подп.	Дата	
ГИП		Исаева Х				Стадия: РП; Лист: 12; Листов:
Исполн.		Ибадуллаева				
Проверил		Сабиров				Разрез 1-1 (до кап. ремонта)
						ТОО "ПУС-Шымкент" Шымкент 2023г.

План подвала на отм.-2.500 (демонтажные работы)

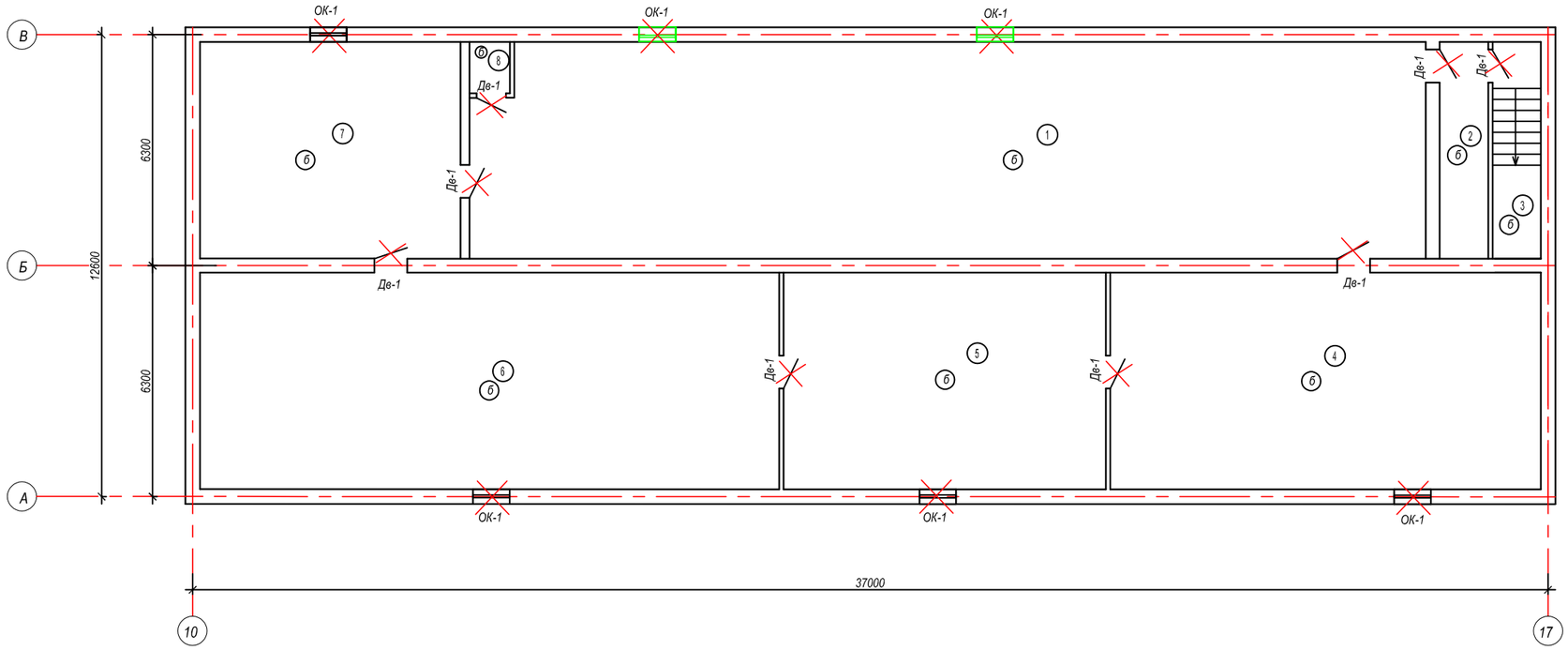

Ведомость демонтажных работ (внутренние)

Поз.	Обозначение	Наименование	Кол.	Масса ед., кг	Приме-чание
1		Отбивка старой штукатурки со стен	м2	485.5	
2		Зачистка известковых набелов потолка во всех помещениях	м2	431.2	

Экспликация полов (Демонтаж)

Номер помещения	Тип пола	Схема пола или тип пола по серии	Элементы пола и их толщина	Площадь,м²
1,2,3,4,5,6,7,8	Б	Серия 2.244-1, в.6 ТД 740	Демонтаж бетонного покрытия бетона кл.В20 - 20мм	431.2

Спецификация элементов заполнения проемов

Поз.	Обозначение	Наименование	Кол.	Масса ед.,кг.	Примечание
		Двери внутренние			
ДВ-1	По типу ГОСТ 6629-88	ДГ 900-1900	8		
Ок-1	По типу ГОСТ 11214-86 Сер.1.136.5-24 в.1	ОС 10-10 ПД 11-20	6		

Изм	Кол.	Лист	№Док.	Подп.	Дата	17-2022-АС		
						"Капитальный ремонт здания КГУ Гимназия отдела образования Житикаринского района" Управления образования акимата Костанайской области"		
							Стадия	Лист	Листов
ГИП		Исаева Х					РП	13	
Исполн.		Ибадуллаева							
Проверил		Сабиров				План подвала на отм.-2.500 (демонтажные работы)	ТОО "ПУС-Шымкент" Шымкент 2023г.		

План на отм. 0.000. Блок А (демонтажные работы)

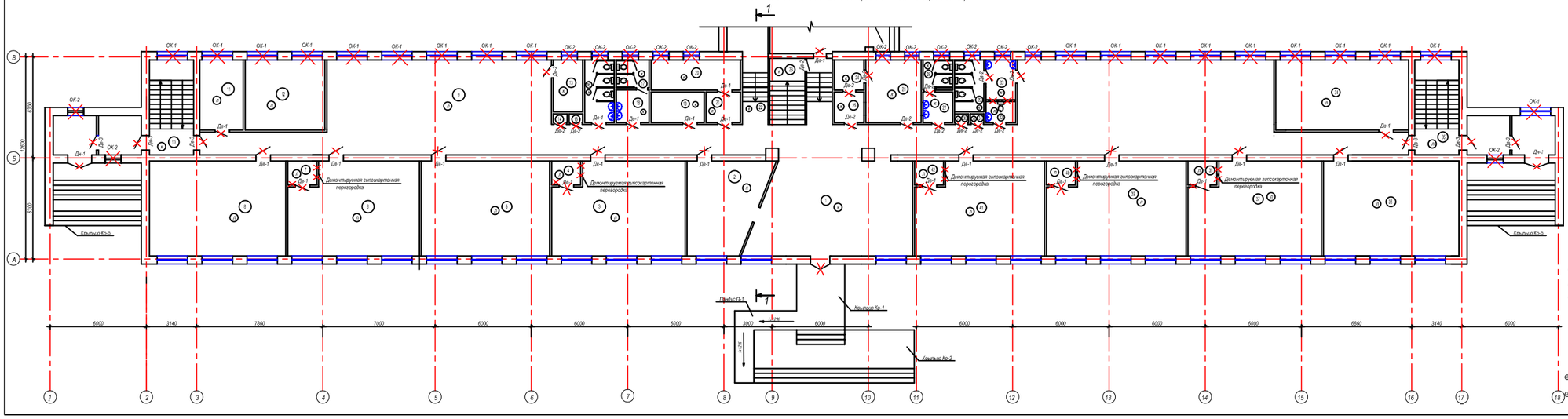

Спецификация элементов заполнения проемов

Поз.	Обозначение	Наименование	Кол.	Масса ед.,кг	Примечание
		Оконные блоки			
Ок-1	По типу ГОСТ 11214-86 Сер.1.136.5-24 в.1	2200×1900	19		
Ок-2	По типу ГОСТ 11214-86 Сер.1.136.5-24 в.1	1000×1900	13		
		Двери наружные			
1		ДН 22-15 ГОСТ 14624-84	2		
		Двери внутренние			
1		ДВГ 21-09 ГОСТ 14624-84	16		
2		ДВГ 21-08 ГОСТ 14624-84	15		
3		ДВГ 21-10 ГОСТ 14624-84	6		

Ведомость демонтажных работ (внутренние)

Поз.	Обозначение	Наименование	Кол.	Масса ед., кг	Примечание
1		Отбивка старой штукатурки со стен	м2	1922.2	
2		Зачистка известковых набелов потолка во всех помещениях	м2	909.3	
		Демонтаж гипсокартонной перегородки	м2	53.25	
		Демонтаж кирпичной перегородки	м2	3.55	

Экспликация полов (Демонтаж)

Номер помещения	Тип пола	Схема пола или тип пола по серии	Элементы пола и их толщина	Площадь,м²
10,13,16,17,18, 19,20,21,22,23, 24,25,26,27,28, 31,32,33,35	К	Серия 2.244-1, в.6 ТД 375	Демонтаж покрытия керамического пола До грунта	130.4
1,2,3,4,5,6,7, 8,9,11,12,14,15, 30,34,36,37,38, 39,40,41,42	Л	Серия 2.244-1, в.6 ТД 721	Демонтаж покрытия линолеумного пола Стяжка- цементно-песчаный р-р М150- 20мм	778.9

Условные обозначения:

- Демонтируемые дверные блоки
- Демонтируемые оконные блоки
- Демонтаж гипсокартонной перегородки
- Демонтаж кирпичной перегородки

Схема блокировки

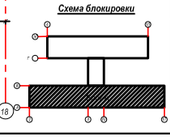

						17-2022-АС	
						"Капитальный ремонт здания КГУ Гимназия отдела образования Житикаринского района" Управления образования акимата Костанайской области"	
Изм.	Кол.	Лист	№док.	Подп.	Дата		
ГИП		Исаева Х.					Стадия: РП; Лист: 14; Листов:
Исполн.		Ибадуллаева					
Проверил		Сабиров				План первого этажа на отм. 0.000 Блок А(демонтажные работы)	ТОО "ПУС-Шымент" Шымент 2023г.

План на отм. 0.000 (демонтажные работы)

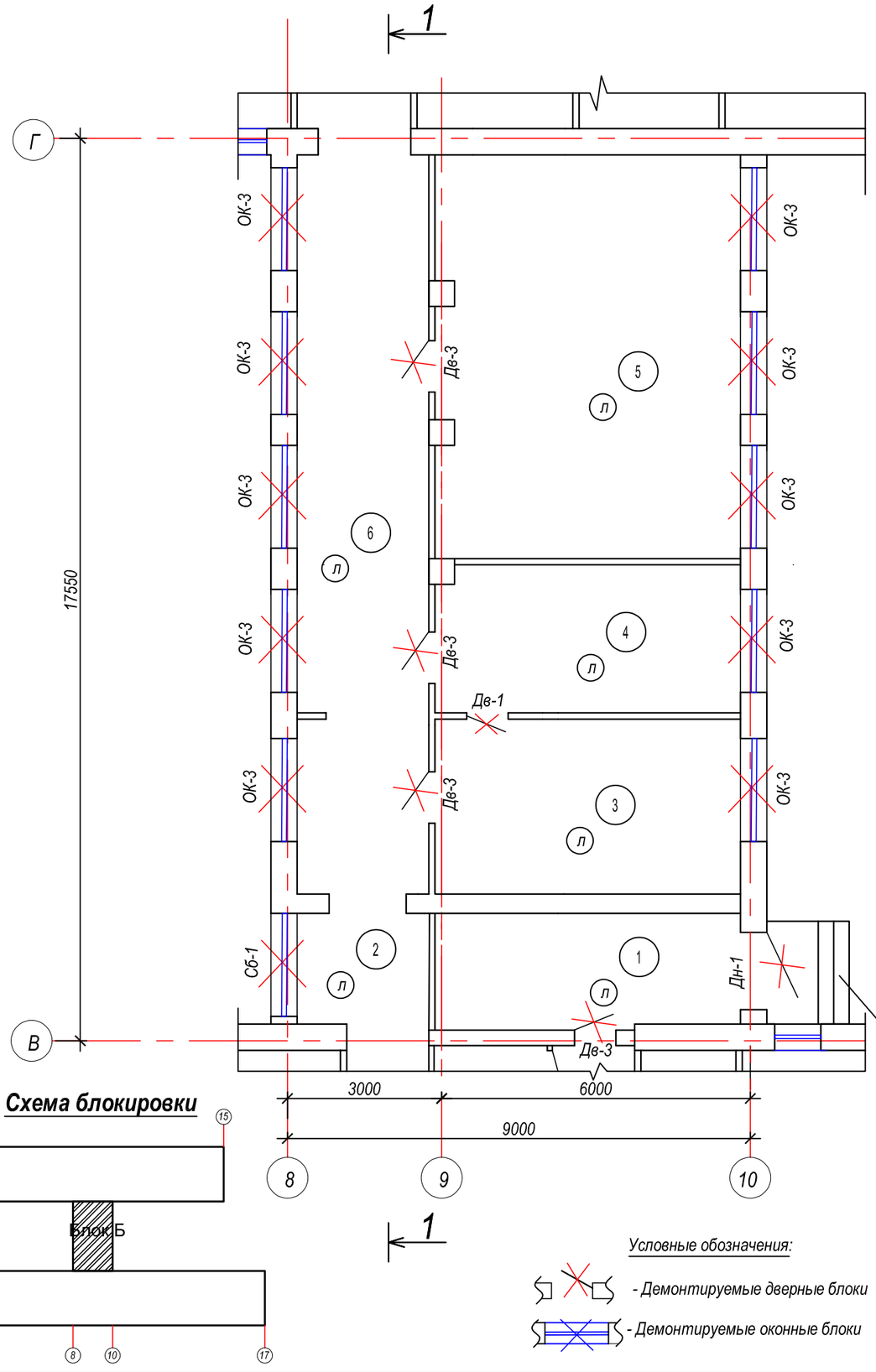

Схема блокировки

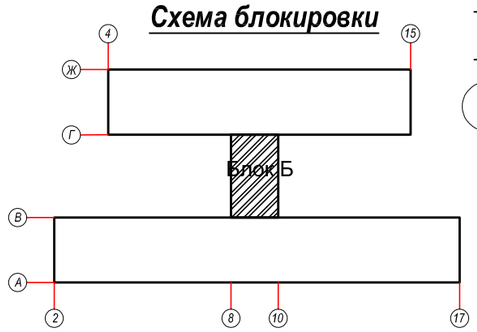

Условные обозначения:

- Демонтируемые дверные блоки
- Демонтируемые оконные блоки

Спецификация элементов заполнения проемов

Поз.	Обозначение	Наименование	Кол.	Масса ед.,кг.	Примечание
		Оконные блоки			
Ок-3	По типу ГОСТ 11214-86 Сер.1.136.5-24 в.1	2000-2100	10		
		Двери наружные			
1		ДН 22-15 ГОСТ 14624-84	1		
		Двери внутренние			
3		ДВГ 21-10 ГОСТ 14624-84	4		

Ведомость демонтажных работ (внутренние)

Поз.	Обозначение	Наименование	Кол.	Масса ед., кг	Приме-чание
1		Отбивка старой штукатурки со стен	м2	459.0	
2		Зачистка известковых набелов потолка во всех помещениях	м2	135.5	

Экспликация полов (Демонтаж)

Номер помещения	Тип пола	Схема пола или тип пола по серии	Элементы пола и их толщина	Площадь,м²
1,2,3,4,5,6	Л	Серия 2.244-1, в.6 ТД 721	Демонтаж покрытия линолеумного пола Стяжка- цементно-песчаный р-р М150- 20мм	135.5

Изм	Кол.	Лист	№Док.	Подп.	Дата	17-2022-АС		
						"Капитальный ремонт здания КГУ Гимназия отдела образования Житикаринского района" Управления образования акимата Костанайской области"		
ГИП		Исаева Х					Стадия	Лист	Листов
Исполн.		Ибадуллаева					РП	15	
Проверил		Сабиров				План первого этажа на отм. 0.000 Блок Б(демонтажные работы)	ТОО "ПУС-Шымкент" Шымкент 2023г.	

План на отм. 0.000. Блок В(демонтажные работы)

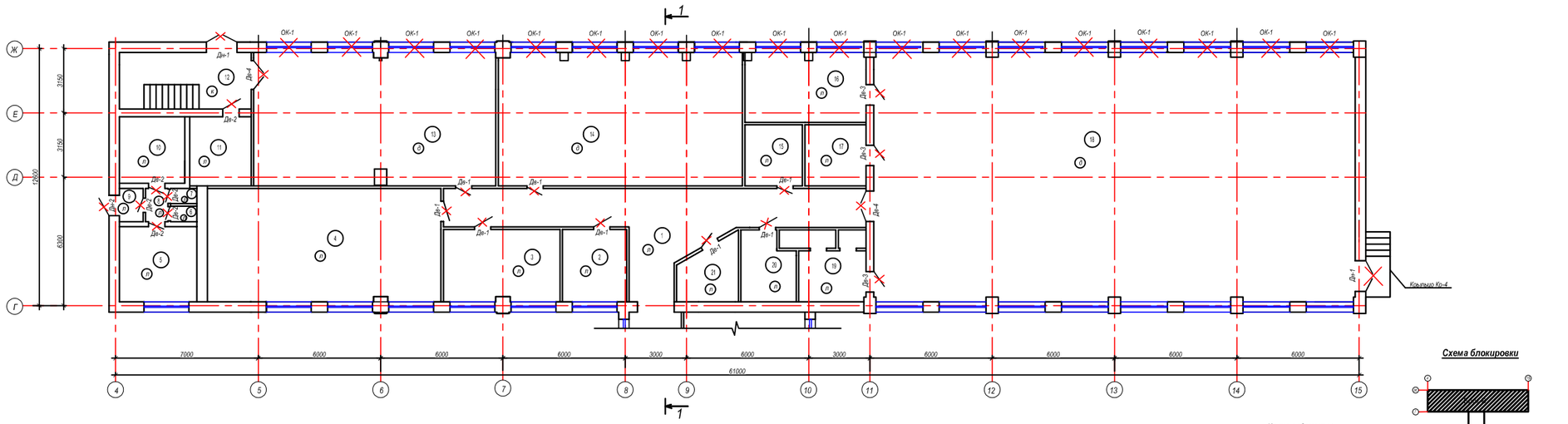

Условные обозначения:

- Демонтируемые дверные блоки
- Демонтируемые оконные блоки

Схема блокировки

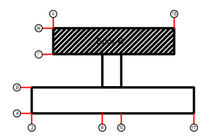

Спецификация элементов заполнения проемов

Поз.	Обозначение	Наименование	Кол.	Масса ед.,кг	Примечание
		Оконные блоки			
Ок-3	По типу ГОСТ 11214-86 Сер.1.136.5-24 в.1	2200-1900	18		
		Двери наружные			
1		ДН 22-15 ГОСТ 14624-84	2		
1		ДН 22-10 ГОСТ 14624-84	1		
		Двери внутренние			
1		ДВГ 21-09 ГОСТ 14624-84	8		
2		ДВГ 21-08 ГОСТ 14624-84	6		
3		ДВГ 22-10 ГОСТ 14624-84	3		
4		ДВГ 24-15 ГОСТ 14624-84	2		

Ведомость демонтажных работ (Внутренние)

Поз.	Обозначение	Наименование	Кол.	Масса ед., кг	Приме-чание
1		Отбивка старой штукатурки со стен	м2	1232.6	
2		Зачистка известковых набелов потолка во всех помещениях	м2	694.9	

Экспликация полов (Демонтаж)

Номер помещения	Тип пола	Схема пола или тип пола по серии	Элементы пола и их толщина	Площадь,м²
12	К	Серия 2.244-1, в.6 ТД 375	Демонтаж покрытия керамического пола Прослойка и заполнение швов из цементно-песчаного раствора марки 150 -15мм	17.0
1,2,3,4,5,6,7,8, 9,10,11,15,16, 17,19,20,21	Л	Серия 2.244-1, в.6 ТД 121	Демонтаж покрытия линолеумного пола Стяжка- цементно-песчаный р-р М150- 20мм	270.7
13,14,18	Д	Серия 2.244-1, в.6 ТД 65	Демонтаж деревянного пола	407.9

Изм	Кол	Лист	№Док.	Подп.	Дата	17-2022-АС		
						"Капитальный ремонт здания КГУ Гимназия отдела образования Житикаринского района" Управления образования акимата Костанайской области"		
							Стадия	Лист	Листов
ГИП		Исаева Х.					РП	16	
Исполн.		Ибадуллаева							
Проверил		Сабиров				План на отм. 0.000. Блок В (демонтажные работы)	ТОО "ПУС-Шымкент" Шымкент 2023г.		

План на отм. +3.200. Блок А (демонтажные работы)

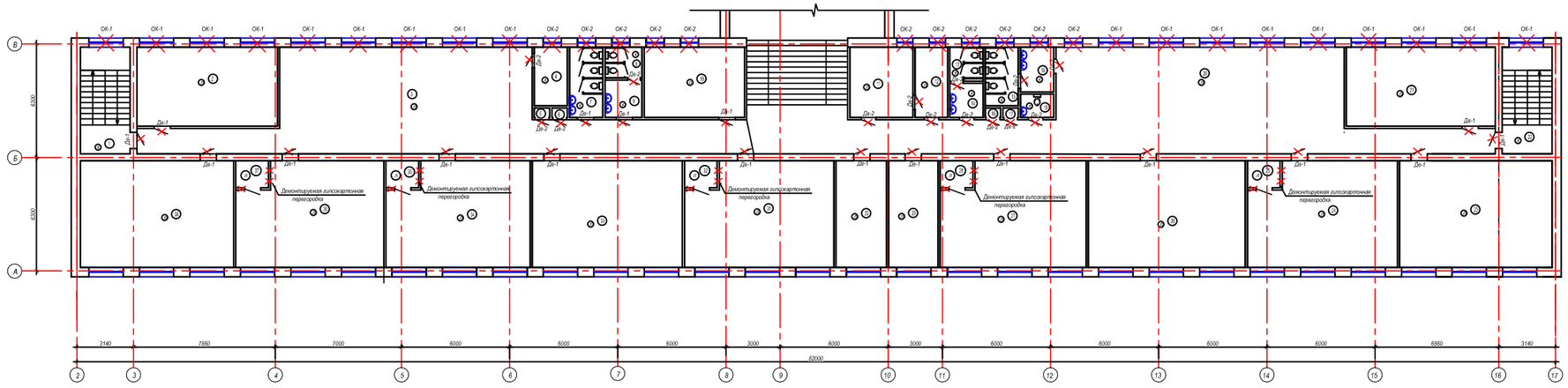

Спецификация элементов заполнения проемов

Поз.	Обозначение	Наименование	Кол.	Масса ед.,кг	Примечание
		Оконные блоки			
Ок-1	По типу ГОСТ 11214-86 Сер.1.136.5-24 в.1	2200-1900	18		
Ок-2	По типу ГОСТ 11214-86 Сер.1.136.5-24 в.1	1000-1900	11		
		Двери внутренние			
1		ДВГ 21-09 ГОСТ 14624-84	15		
2		ДВГ 21-08 ГОСТ 14624-84	16		

Ведомость демонтажных работ (внутренние)

Поз.	Обозначение	Наименование	Кол.	Масса ед., кг	Примечание
1		Отбивка старой штукатурки со стен	м2	1682.2	
2		Зачистка известковых кабелов потолка во всех помещениях	м2	872.0	
		Демонтаж гипсокартонной перегородки	м2	53.25	

Условные обозначения:

- Демонтируемые дверные блоки
- Демонтируемые оконные блоки
- Демонтаж гипсокартонной перегородки

Схема блокировки

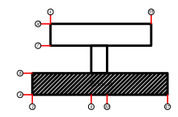

Экспликация полов (Демонтаж)

Номер помещения	Тип пола	Схема пола или тип пола по серии	Элементы пола и их толщина	Площадь,м²
1,4,7,8,9,13,14, 15,18,19	К	Серия 2.244-1, в.6 ТД 370	Демонтаж покрытия керамического пола Прослойка и заполнение швов из цементно-песчаного раствора марки 150 -15мм	47.7
2,3,5,6,10,11,12 16,17,2021,22, 23,24,25,26,27, 28,29,30,31,32, 33,34,35,36, 37,38	П	Серия 2.244-1, в.6 ТД 721	Демонтаж покрытия линолеумного пола Стяжка- цементно-песчаный р-р М150- 20мм	824.3

Изм.	Кол.	Лист	№док.	Подп.	Дата	17-2022-АС		
						"Капитальный ремонт здания КГУ Гимназия отдела образования Костанайского района" Управления образования акимата Костанайской области"		
ГИП		Исаева Х.					Стадия	Лист	Листов
Исполн.		Абдуллаева					РП	17	
Проверил		Сабиров				План второго этажа на отм.+3.300 Блок А (демонтажные работы)	ТОО "ПУС-Шымкент" Шымкент 2023г.	

План на отм. +3.200. Блок Б (демонтажные работы)

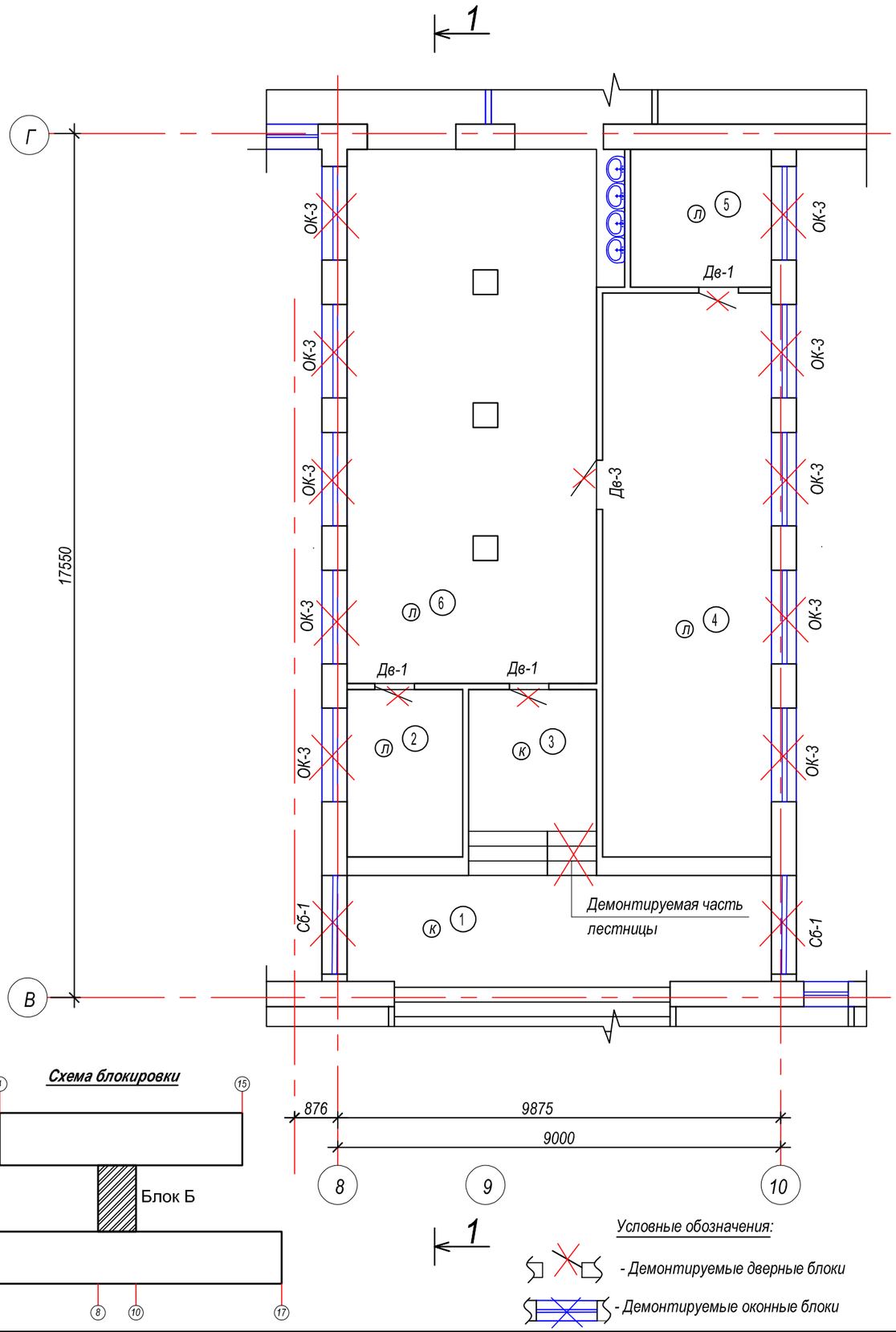

Схема блокировки

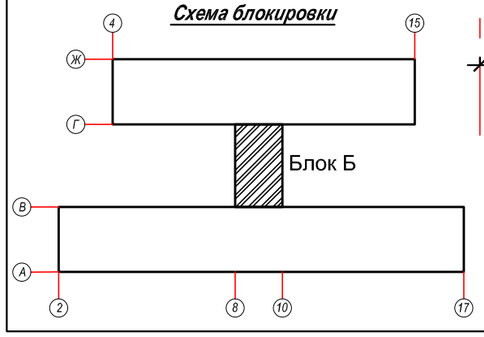

Условные обозначения:

- Демонтируемые дверные блоки
- Демонтируемые оконные блоки

Спецификация элементов заполнения проемов

Поз.	Обозначение	Наименование	Кол.	Масса ед.,кг.	Примечание
		Оконные блоки			
Ок-3	По типу ГОСТ 11214-86 Сер.1.136.5-24 в.1	2000-2100	10		
Сб-1	Стеклоблок	2000-6670	2		
		Двери внутренние			
1		ДВГ 21-9 ГОСТ 14624-84	3		
3		ДВГ 21-10 ГОСТ 14624-84	1		

Ведомость демонтажных работ (внутренние)

Поз.	Обозначение	Наименование	Кол.	Масса ед., кг	Приме-чание
1		Отбивка старой штукатурки со стен	м2	288.5	
2		Зачистка известковых набелов потолка во всех помещениях	м2	157.7	
		Демонтируемая часть лестницы	м3	0.13	

Экспликация полов (Демонтаж)

Номер помещения	Тип пола	Схема пола или тип пола по серии	Элементы пола и их толщина	Площадь,м²
2,4,5,6	Л	Серия 2.244-1, в.6 ТД 721	Демонтаж покрытия линолеумного пола Стяжка- цементно-песчаный р-р М150- 20мм	108.8
1,3	К	Серия 2.244-1, в.6 ТД 375	Демонтаж покрытия керамического пола Прослойка и заполнение швов из цементно-песчаного раствора марки 150 -15мм	48.9

Изм	Кол.	Лист	№Док.	Подп.	Дата	17-2022-АС		
						"Капитальный ремонт здания КГУ Гимназия отдела образования Житикаринского района" Управления образования акимата Костанайской области"		
							Стадия	Лист	Листов
ГИП		Исаева Х					РП	18	
Исполн.		Ибадуллаева							
Проверил		Сабиров				План на отм. +3.200. Блок Б (демонтажные работы)	ТОО "ПУС-Шымкент" Шымкент 2023г.		

План на отм. +3.200. Блок В (демонтажные работы)

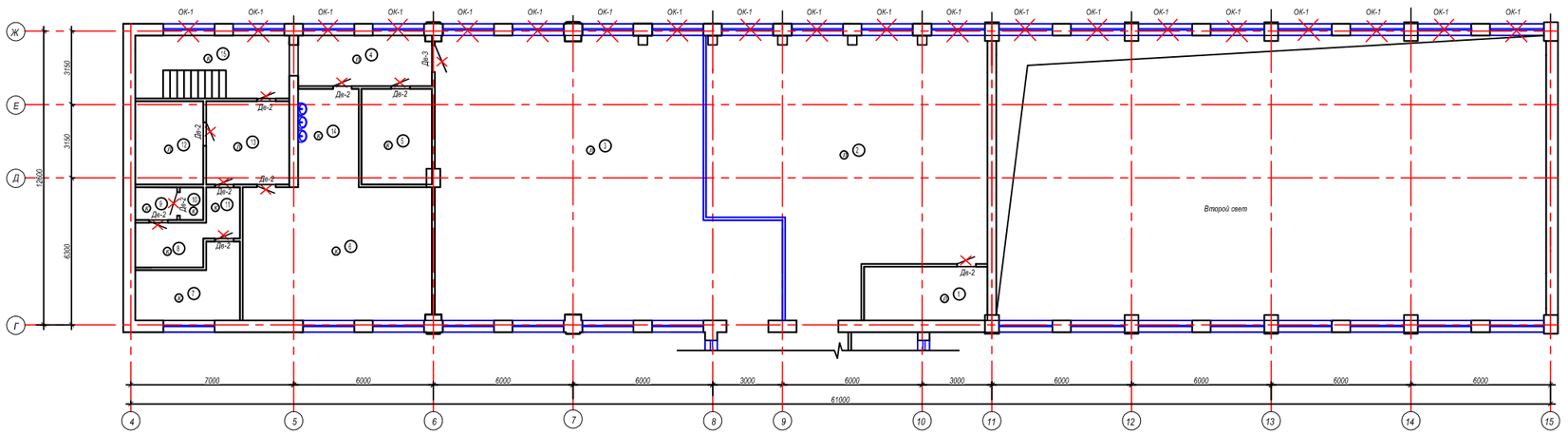

Условные обозначения:

- Демонтируемые дверные блоки
- Демонтируемые оконные блоки

Схема блокировки

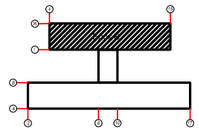

Спецификация элементов заполнения проемов

Поз.	Обозначение	Наименование	Кол.	Масса ед.,кг	Примечание
		Оконные блоки			
Ок-1	По типу ГОСТ 11214-86 Сер.1.136.5-24 в.1	2200-1900	20		
		Двери внутренние			
2		ДВГ 21-8 ГОСТ 14624-84	10		
3		ДВГ 21-10 ГОСТ 14624-84	1		

Ведомость демонтажных работ (Внутренние)

Поз.	Обозначение	Наименование	Кол.	Масса ед., кг	Приме-чание
1		Отбивка старой штукатурки со стен	м2	713.8	
2		Зачистка известковых набелов потолка во всех помещениях	м2	423.1	

Экспликация полов (Демонтаж)

Номер помещения	Тип пола	Схема пола или тип пола по серии	Элементы пола и их толщина	Площадь,м²
1,2,3,4,12,13	Л	Серия 2.244-1, в.6 ТД 721	Демонтаж покрытия линолеумного пола Стяжка- цементно-песчаный р-р М150- 20мм	107.3
5,6,7,8,9,10, 11,14,15	К	Серия 2.244-1, в.6 ТД 375	Демонтаж покрытия керамического пола Прослойка и заполнение швов из цементно-песчаного раствора марки 150 -15мм	315.8

Изм.	Кол.	Лист	№Док.	Подп.	Дата	17-2022-АС		
						"Капитальный ремонт здания КГУ Гимназия отдела образования Китикаринского района" Управления образования акимата Костанайской области"		
ГИП		Исаева Х					Стадия	Лист	Листов
Исполн.		Ибадуллаева					РП	19	
Проверил		Сабиров				План на отм. +3.200. Блок В (демонтажные работы)	ТОО "ПУС-Шымкент" Шымкент 2023г.	

План третьего этажа на отм.+6.400 (демонтажные работы)

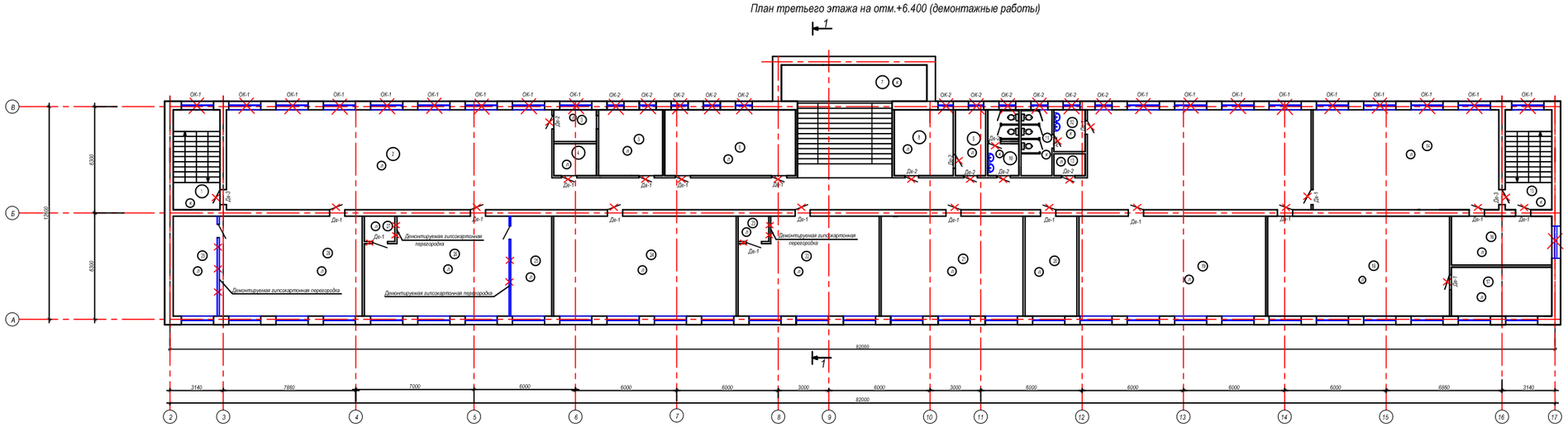

Спецификация элементов заполнения проемов

Поз.	Обозначение	Наименование	Кол.	Масса ед., кг	Примечание
		Оконные блоки			
Ок-1	По типу ГОСТ 11214-86 Серт.1.136.5-24 в.1	2200×1900	18		
Ок-2	По типу ГОСТ 11214-86 Серт.1.136.5-24 в.1	1000×1900	11		
		Двери внутренние			
1		ДВГ 21-9 ГОСТ 14624-84	17		
2		ДВГ 21-8 ГОСТ 14624-84	8		
3		ДВГ 21-10 ГОСТ 14624-84	2		

Ведомость демонтажных работ (Внутренние)

Поз.	Обозначение	Наименование	Кол.	Масса ед., кг	Примечание
1		Отбивка старой штукатурки со стен	м2	1678.0	
2		Зачистка известковых кабелов потолка во всех помещениях	м2	941.2	
		Демонтаж гипсокартонной перегородки	м2	10.65	

Экспликация полов (Демонтаж)

Номер помещения	Тип пола	Схема пола или тип пола по серии	Элементы пола и их толщина	Площадь,м²
1,2,3,4,12,13	Л	Серия 2.244-1, в.6 ТД 721	Демонтаж покрытия линолеумного пола Стяжка- цементно-песчаный р-р М150- 20мм	889.2
5,6,7,8,9,10, 11,14,15	К	Серия 2.244-1, в.6 ТД 370	Демонтаж покрытия керамического пола Прослойка и заполнение швов цементно-песчаного раствора марки 150 -15мм	52.0

Условные обозначения:

- Демонтируемые дверные блоки
- Демонтируемые оконные блоки
- Демонтаж гипсокартонной перегородки

Схема блокировки

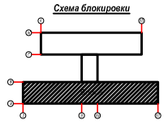

Изм.	Кол.	Лист	№Док.	Подп.	Дата	17-2022-АС		
						"Капитальный ремонт здания КГУ Гимназия отдела образования Житикаринского района" Управления образования акимата Костанайской области"		
ГИП		Исаева Х.					Стадия	Лист	Листов
Исполн.		Ибадуллаева					РП	20	
Проверил		Сабиров				План третьего этажа на отм.+6.400 (демонтажные работы)	ТОО "ПУС-Шымент" Шымкент 2023г.	

Фасад в осях "А" - "Ж" (после кап.ремонта)

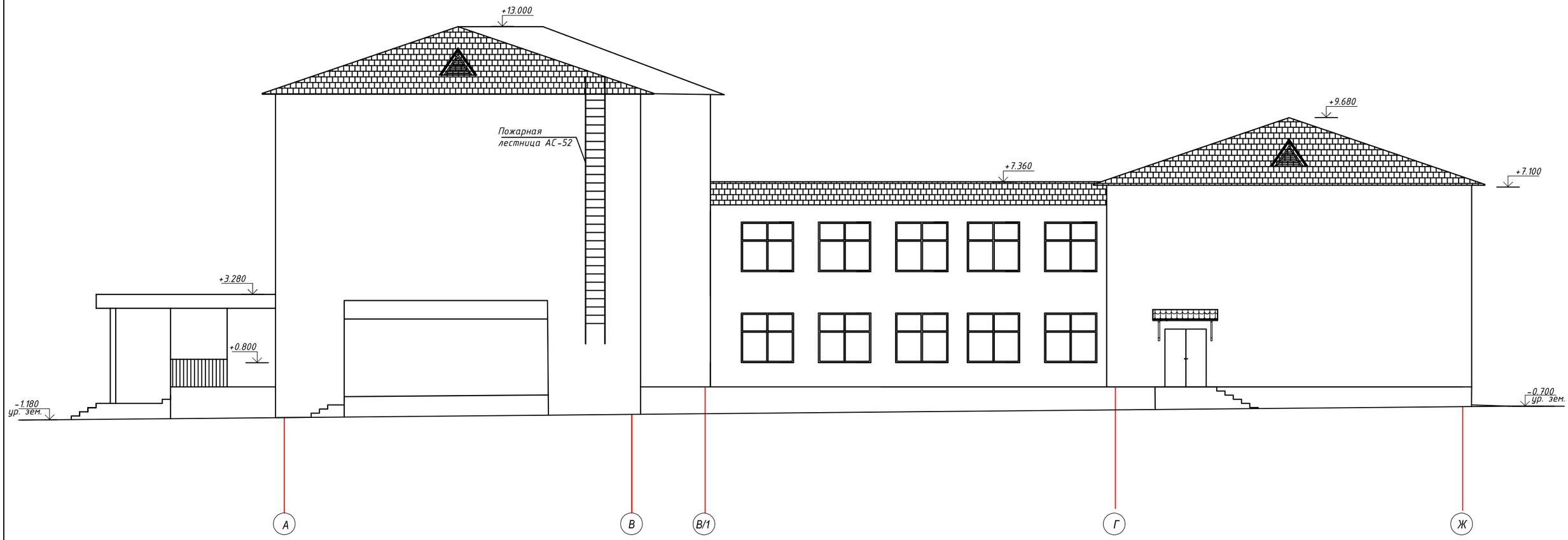

Ведомость отделки фасадов.

№п/п	Элемент фасада	Вид отделки	Цвет (каталог цветов RAL)	Площадь. м2
1	Наружные поверхности стен	Термопанели	Светло-Серый	3513.1 м²
2	Окна, витражи	ПВХ с двойным стеклопакетом	RAL 1014 Белый	
3	Цоколь	Керамогранит на цементно-песчаном растворе		266.0
		Устройство бетонной отмостки шириной 1500 мм		570.0 м²
		Оконный слив из оцинкованной стали м²		9.76

						17-2022-АС
						"Капитальный ремонт здания КГУ Гимназия отдела образования Житикаринского района" Управления образования акимата Костанайской области"
Изм	Кол.	Лист	№Док.	Подп.	Дата	
ГИП		Исаева Х				Стадия: РП; Лист: 21; Листов:
Исполн.		Ибадуллаева				
Проверил		Сабиров				Фасад в осях "А" -"Ж" (после кап.ремонта)
						ТОО "ПУС-Шымкент" Шымкент 2023г.

Разрез 1-1 (после кап.ремонта)

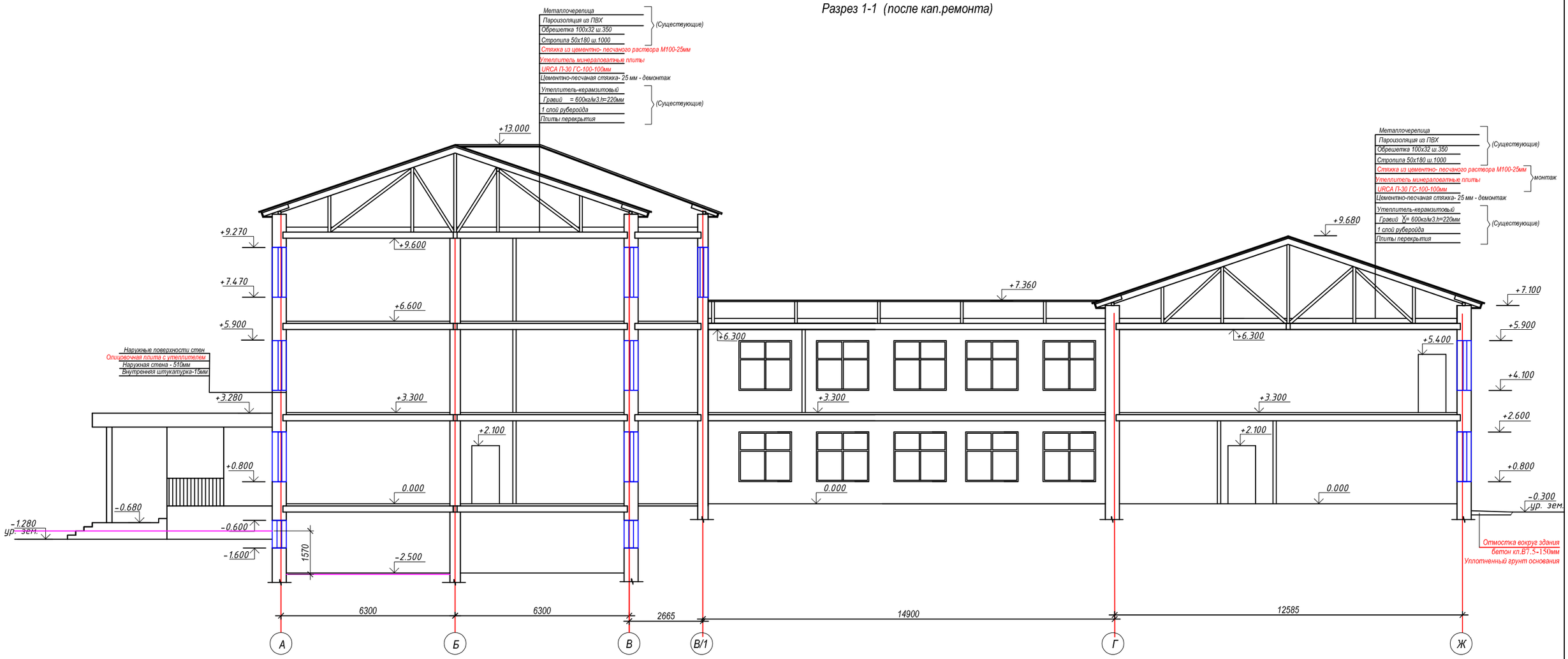

						17-2022-АС	
						"Капитальный ремонт здания КГУ Гимназия отдела образования Житикаринского района" Управления образования акимата Костанайской области"	
Изм.	Кол.	Лист	№Док.	Подп.	Дата		
ГИП		Исаева Х				Стадия	Лист	Листов
Исполн.		Ибадуллаева				РП	21а	
Проверил		Сабиров				Разрез 1-1 (после кап.ремонта)	ТОО "ПУС-Шымкент" Шымкент 2023г.	

План на отм. 0.000. Блок А (обмерочный чертеж)

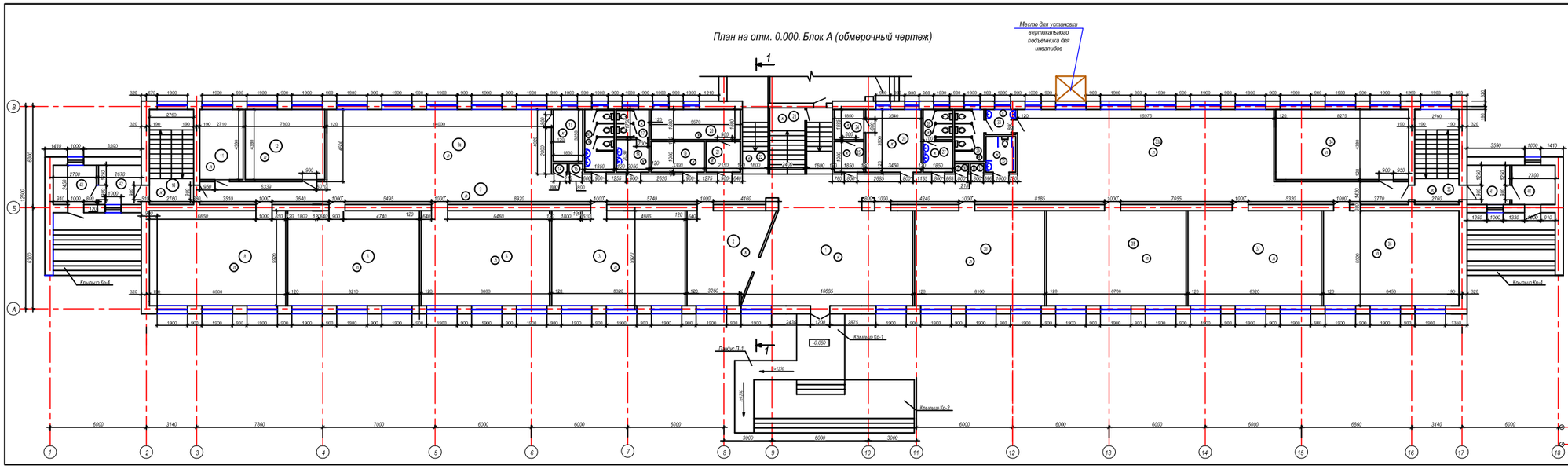

Схема блокировки

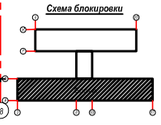

Экспликация помещений (начало)

Номер по плану	Наименование	Площадь м2	Категор. помещения
1	Фойе	59.5	
2	Гардеробная	21.2	
3	Учебный кабинет	46.5	
4	Не используется	0.4	
5	Учебный кабинет	46.2	
6	Учебный кабинет	47.9	
7	Не используется	0.4	
8	Учебный кабинет	49.9	
9	Коридор	106.9	
9а	Рекреация	63.0	
10	Лестничная площадка	12.9	
11	Подсобная	12.3	
12	Гардеробная	15.9	
13	Комната	5.9	
14	Шкаф	0.5	
15	Шкаф	0.5	
16	Санитарный узел	7.2	
17	Санитарный узел	3.8	
18	Санитарный узел	3.9	
19	Электрощитовая	6.3	
20	Подсобное помещение	10.4	
21	Коридор	4.1	

Экспликация помещений (окончание)

Номер по плану	Наименование	Площадь м2	Категор. помещения
22	Лестничная площадка	19.0	
23	Подсобная	3.6	
24	Комната	3.6	
25	Инвентарная	3.3	
26	Кабинет	13.6	
27	Санитарный узел	3.9	
28	Санитарный узел	3.6	
29	Санитарный узел	6.3	
30	Шкаф	0.5	
31	Шкаф	0.5	
32	Санитарный узел для МГН	2.5	
33	Санитарный узел	4.4	
33а	Рекреация	71.8	
34	Гардеробная	33.8	
35	Лестничная клетка	17.4	
36	Учебный кабинет	50.2	
37	Учебный кабинет	45.9	
38	Учебный кабинет	46.6	
39	Учебный кабинет	46.8	
40	Тамбур	6.6	
41	Тамбур	6.6	
42	Тамбур	6.6	
43	Тамбур	6.6	
	Итого:	935.7	

Изм.	Кол.	Лист	№Док.	Подп.	Дата
ГИП		Исаева Х			
Исполн.		Абдуллаева			
Проверил		Сабиров			

17-2022-АС

"Капитальный ремонт здания КГУ Гимназия отдела образования Костанайского района" Управления образования акимата Костанайской области"

Стадия	Лист	Листов
РП	22	

План первого этажа на отм. 0.000 Блок А(рабочий чертеж)

ТОО "ПУС-Шымент" Шымент 2023г.

План на отм. 0.000 (рабочий чертеж)

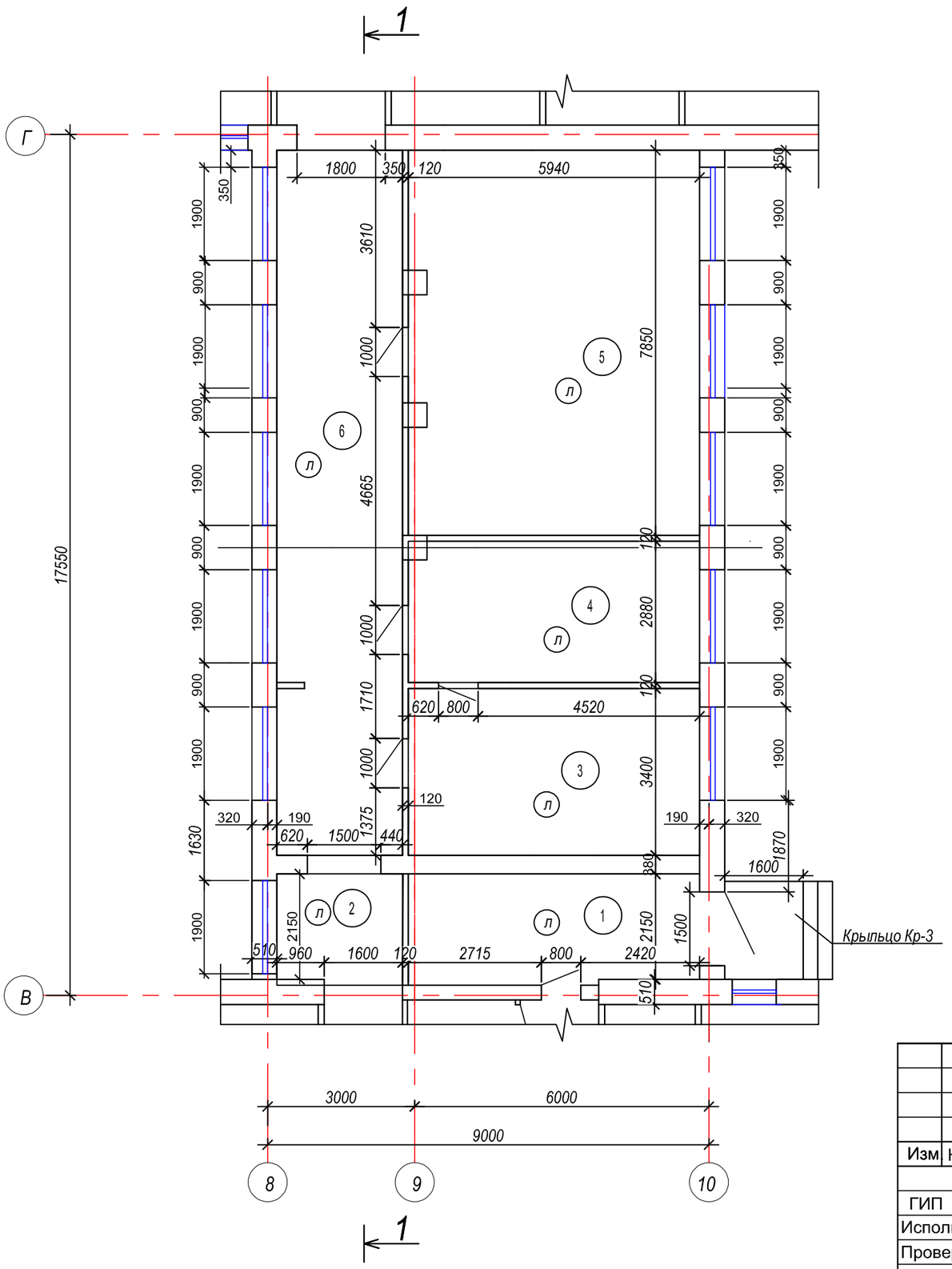

Экспликация помещений

Номер по плану	Наименование	Площадь м2	Категор. поме-щения
1	Подсобная	11.4	
2	Коридор	6.6	
3	Приемная	16.7	
4	Кабинет	16.9	
5	Кабинет	47.2	
6	Коридор	36.7	
	Итого:	135.5	

Схема блокировки

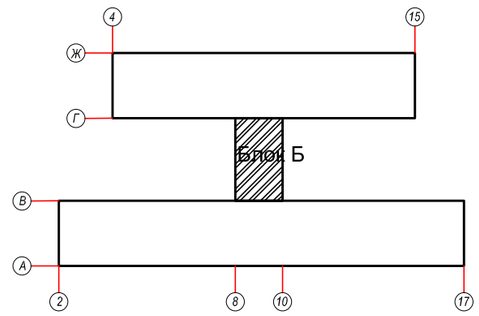

Изм	Кол.	Лист	№Док.	Подп.	Дата	17-2022-АС		
						"Капитальный ремонт здания КГУ Гимназия отдела образования Житикаринского района" Управления образования акимата Костанайской области"		
							Стадия	Лист	Листов
ГИП		Исаева Х					РП	23	
Исполн.		Ибадуллаева							
Проверил		Сабиров				План первого этажа на отм. 0.000 Блок Б (рабочий чертеж)	ТОО "ПУС-Шымкент" Шымкент 2023г.		

План на отм. 0.000. Блок В (обмерочный чертеж)

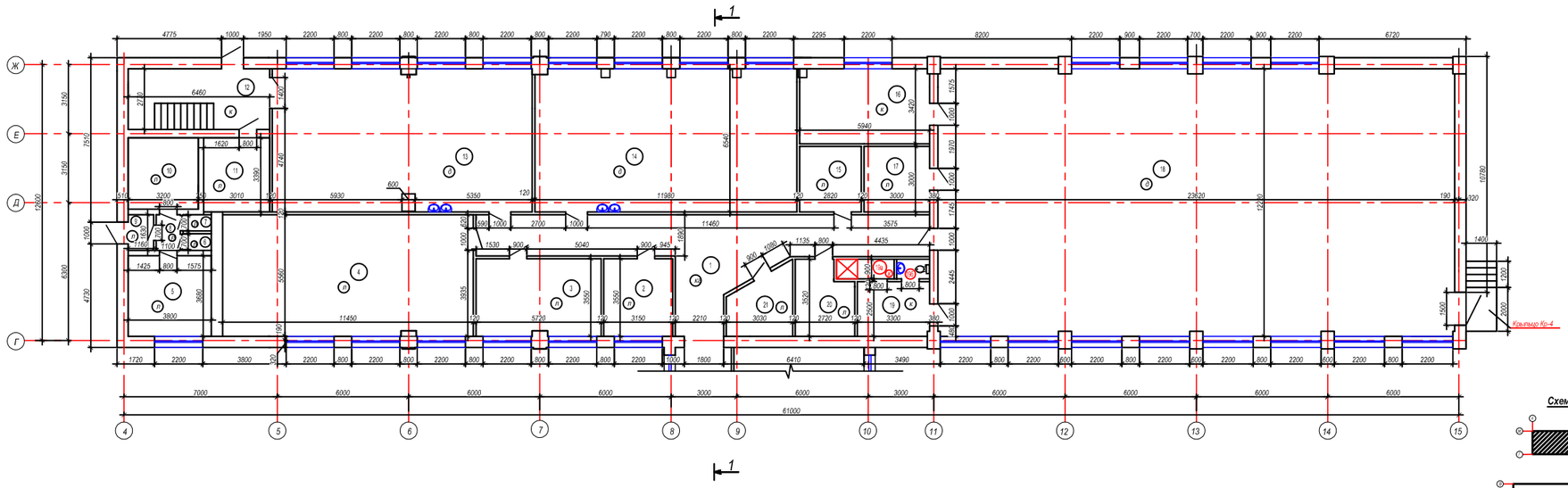

Экспликация помещений

Номер по плану	Наименование	Площадь м2	Категор. помещения
1	Коридор	78.0	
2	Столярная	11.2	
3	Комната	20.2	
4	Учебный кабинет	64.3	
5	Склад	14.0	
6	Подсобная	1.3	
7	Подсобная	1.3	
8	Тамбур	1.8	
9	Коридор	1.7	
10	Склад	8.8	
11	Подсобная	10.2	
12	Лестница	17.0	
13	Мастерская	65.9	
14	Малый спортзал	62.9	
15	Подсобная	16.0	
16	Раздевальная	8.9	
17	Помещение	9.0	
18	Спортзал	279.1	
19	Раздевальная	8,2	
19а	Душевая	3,8	
19б	Санитарный узел	3,8	
20	Комната	6.1	
21	ИТП 2	7.9	
	Итого:	695.6	

Схема блокировки

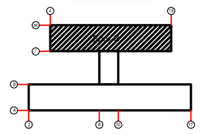

Изм.	Кол.	Лист	№Док.	Подп.	Дата
ГИП		Исаева Х.			
Исполн.		Абдулгаева			
Проверил		Сабиров			

17-2022-АС

"Капитальный ремонт здания КГУ Гимназия отдела образования Житикаринского района" Управления образования акимата Костанайской области"

Стадия	Лист	Листов
РП	24	

План первого этажа на отм. 0.000 Блок В (рабочий чертеж)

ТОО "ПУС-Шымкент" Шымкент 2023г.

План на отм. +3.200. Блок А (обмерочный чертеж)

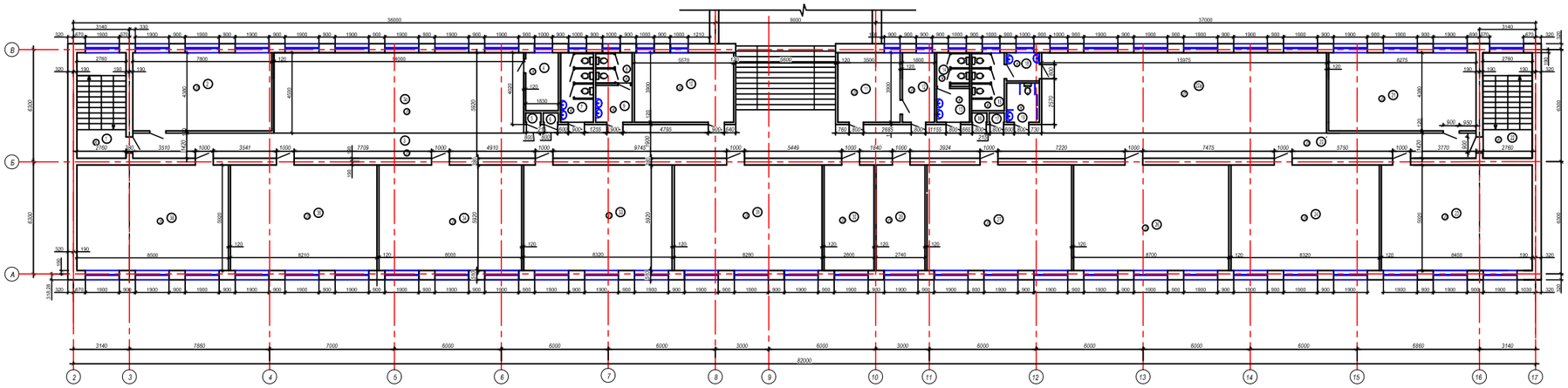

Экспликация помещений (начало)

Номер по плану	Наименование	Площадь м2	Категор поме-ще-ния
1	Лестничная площадка	12,9	
2	Учебный кабинет	34,3	
3	Коридор	54,0	
3а	Коридор	63,1	
4	Комната	5,9	
5	Шкаф	0,5	
6	Шкаф	47,9	
7	Санитарный узел	7,2	
8	Санитарный узел	3,2	
9	Санитарный узел	4,1	
10	Кабинет	21,6	
11	Мед.пункт	13,6	
12	Процедурная	7,0	
13	Санитарный узел	4,0	
14	Санитарный узел	3,8	
15	Санитарный узел	3,6	
16	Шкаф	0,5	
17	Шкаф	0,5	
18	Санитарный узел	4,4	
19	Санитарный узел для МГН	2,4	
20	Коридор	55,8	
20а	Рекреация	127,8	

Экспликация помещений (окончание)

Номер по плану	Наименование	Площадь м2	Категор поме-ще-ния
21	Кабинет информатики	33,8	
22	Лестничная площадка	17,4	
23	Учебный кабинет	49,6	
24	Учебный кабинет	45,7	
25	Не используется	0,4	
26	Учебный кабинет	46,8	
27	Учебный кабинет	46,7	
28	Не используется	0,4	
29	Учебный кабинет	16,2	
30	Учебный кабинет	16,6	
31	Учебный кабинет	45,6	
32	Не используется	0,4	
33	Учебный кабинет	46,1	
34	Учебный кабинет	46,9	
35	Не используется	0,4	
36	Кабинет информатики	48,0	
37	Не используется	0,4	
38	STEM Лаборатория	50,5	
	Итого:	872,0	

Схема блокировки

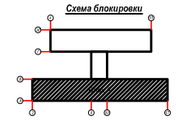

Изм.	Кол.	Лист	№док.	Подп.	Дата
ГИП		Исаева Х.			
Исполн.		Абдуллаева			
Проверил		Сабиров			

17-2022-АС

"Капитальный ремонт здания КГУ Гимназия отдела образования Кишкаринского района" Управления образования акимата Костанайской области"

Стадия	Лист	Листов
РП	25	

План второго этажа на отм.+3.300
Блок А (рабочий чертеж)

ТОО "ПУС-Шымент"
Шымкент 2023г.

План на отм. +3.200. Блок Б (обмерочный чертеж)

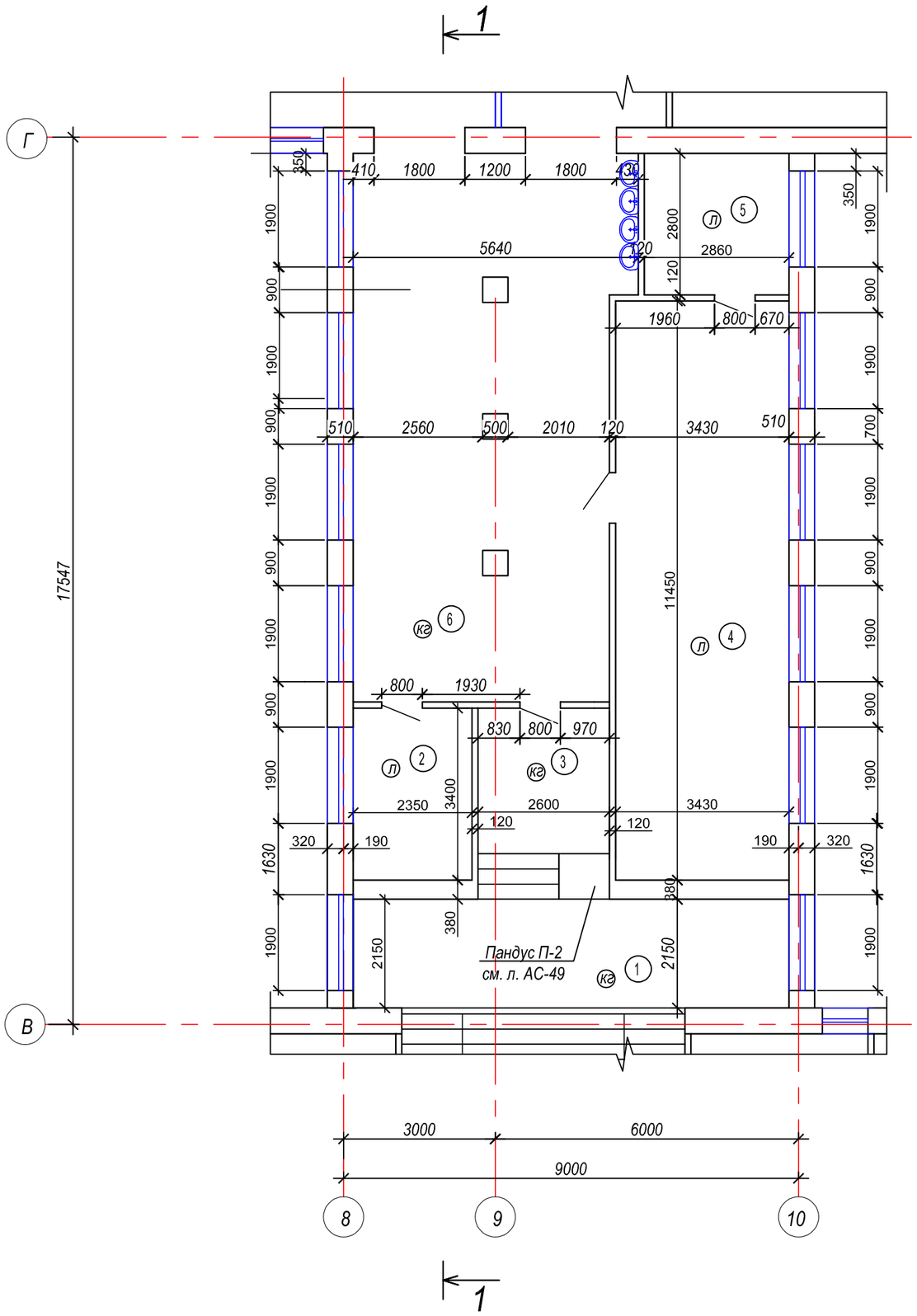

Экспликация помещений

Номер по плану	Наименование	Площадь м2	Категор. поме-щения
1	Лестничная площадка	40.4	
2	Кабинет	8.0	
3	Коридор	8.5	
4	Кабинет	38.8	
5	Комната	8.0	
6	Коридор	54.3	
	Итого:	157.7	

Схема блокировки

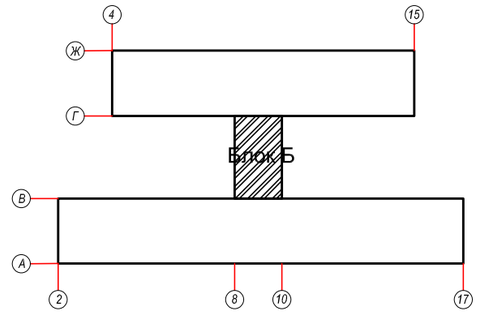

Изм	Кол.	Лист	№Док.	Подп.	Дата	17-2022-АС		
						"Капитальный ремонт здания КГУ Гимназия отдела образования Житикаринского района" Управления образования акимата Костанайской области"		
ГИП		Исаева Х					Стадия	Лист	Листов
Исполн.		Ибадуллаева					РП	26	
Проверил		Сабиров				План второго этажа на отм.+3.300 Блок Б (рабочий чертеж)	ТОО "ПУС-Шымкент" Шымкент 2023г.	

План на отм. +3.200. Блок В (рабочий чертеж)

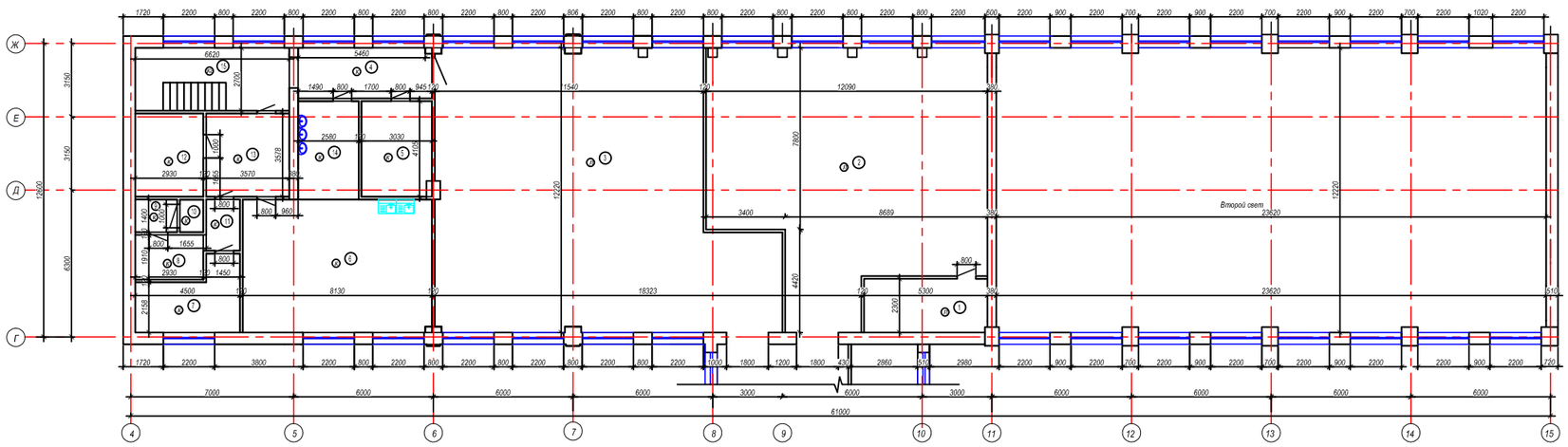
Второй свет
Второй свет
Второй свет

План третьего этажа на отм.+6.400 (обмерочный чертеж)

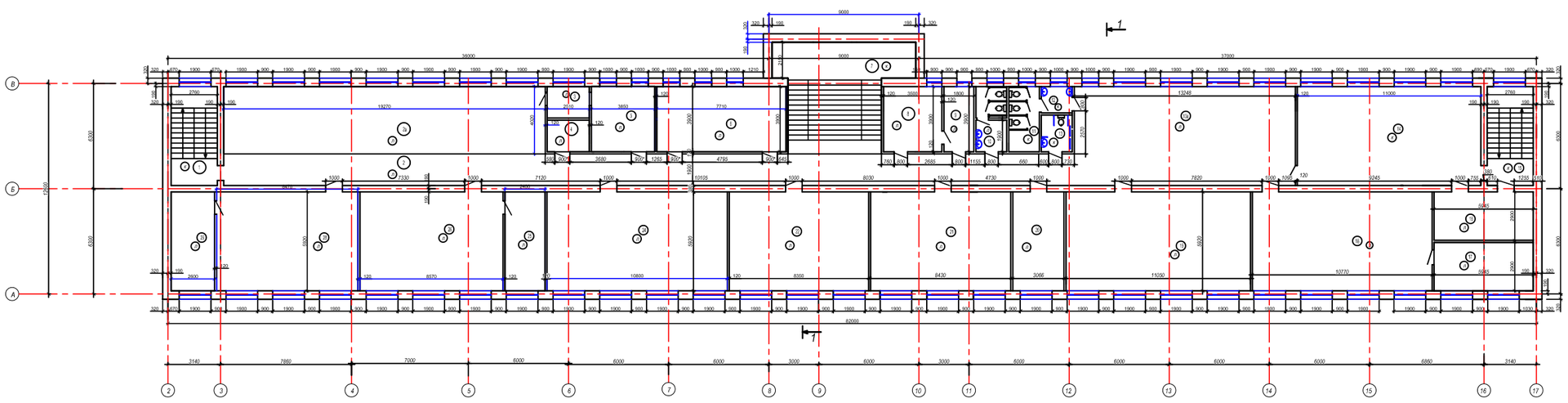

Экспликация помещений (начало)

Номер по плану	Наименование	Площадь м2	Категор. помещения
1	Лестница	12.9	
2	Коридор	122.0	
2а	Рекреация	77.6	
3	Архив	4.8	
4	Подсобная	4.8	
5	Библиотека	15.1	
6	Библиотека	29.6	
7	Лестница	40.4	
8	Кабинет	12.9	
9	Кабинет	7.3	
10	Санитарный узел	8.6	
11	Санитарный узел	7.1	
12	Санитарный узел	6.0	
13	Санитарный узел для МГН	1.1	
13а	Рекреация	53.2	
14	Кабинет химии	64.2	
15	Лестница	17.4	
16	Подсобная	15.8	
17	Подсобная	15.8	
18	Кабинет биологий	63.1	
19	Кабинет физики	63.7	
20	Лаборатория	15.7	

Экспликация помещений (окончание)

Номер по плану	Наименование	Площадь м2	Категор. помещения
21	Учебный кабинет	47.9	
22	Учебный кабинет	47.2	
23	Не используется	2.7	
24	Кабинет информатики	63.3	
25	Подсобная	14.2	
26	Учебный кабинет	50.4	
27	Не используется	2.7	
28	Учебный кабинет	50.2	
29	Подсобная	15.4	
	Итого:	941.2	

Схема блокировки

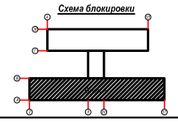

Изм	Кол	Лист	№Док.	Подп.	Дата
ГИП		Исаева Х			
Исполн.		Ибадуллаева			
Проверил		Сабиров			

17-2022-АС

"Капитальный ремонт здания КГУ Гимназия отдела образования Китикаринского района" Управления образования акимата Костанайской области"

Стадия	Лист	Листов
РП	28	

План третьего этажа на отм.+6.600
Блок А(обмерочный чертеж)

ТОО "ПУС-Шымкент"
Шымкент 2023г.

План подвала на отм.-2.500 (рабочий чертеж)

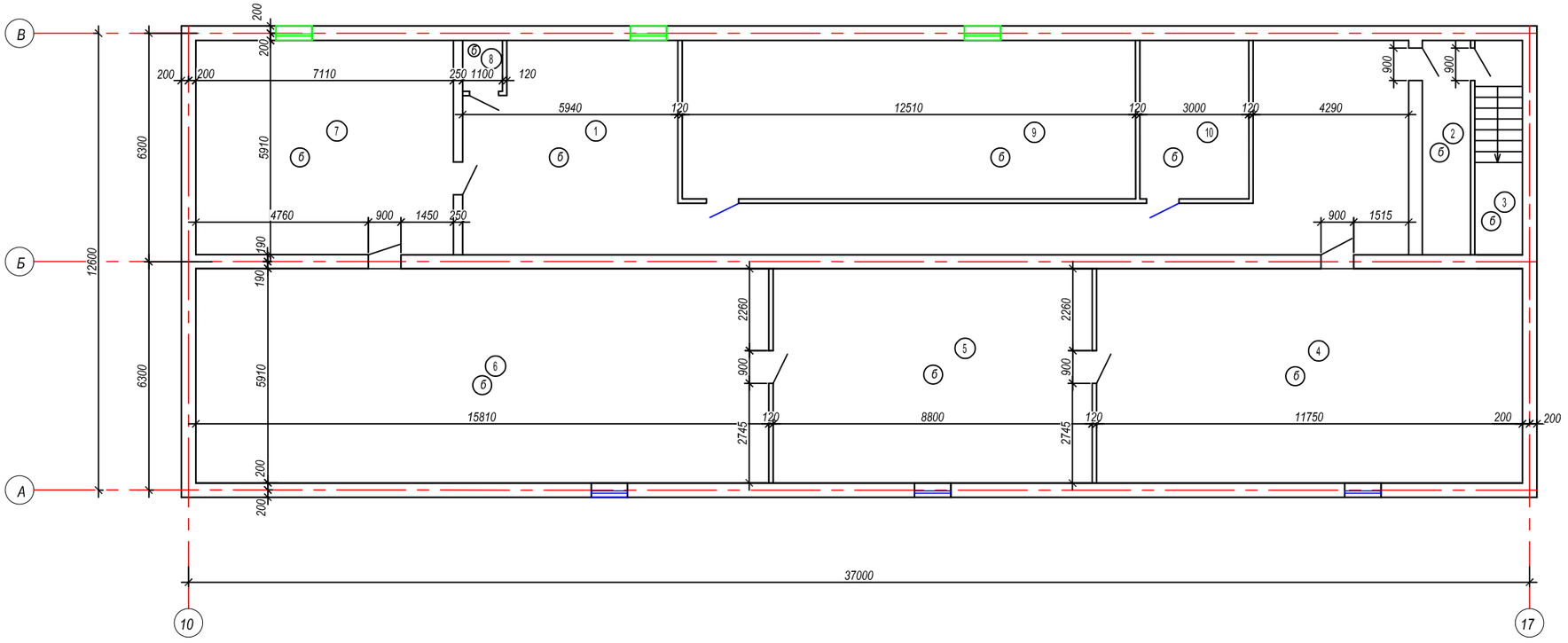

Экспликация помещений

Номер по плану	Наименование	Площадь м2	Категор. поме-щения
1	Коридор	84.84	
2	Лестница	6.9	
3	Лестница	7.1	
4	Кабинет воен.подготовки	69.3	
5	Водомерный узел	52.1	
6	Техническое помещение	96.4	
7	Склад	45.7	
8	Санузел	1.2	
9	Венткамера	54.66	
10	ИТП №1	13	
	Итого:	431.2	

Схема блокировки

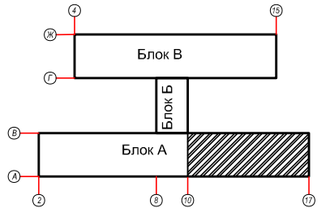

Изм.	Кол.	Лист	№Док.	Подп.	Дата	17-2022-АС		
						"Капитальный ремонт здания КГУ Гимназия отдела образования Житикаринского района" Управления образования акимата Костанайской области"		
							Стадия	Лист	Листов
Исполн.		Ибадуллаева					РП	29	
Проверил		Сабиров				План подвала на отм.-2.500 Блок А (рабочий чертеж)	ТОО "ПУС-Шымкент" Шымкент 2023г.		

План подвала на отм.-2.500 (монтажные работы)

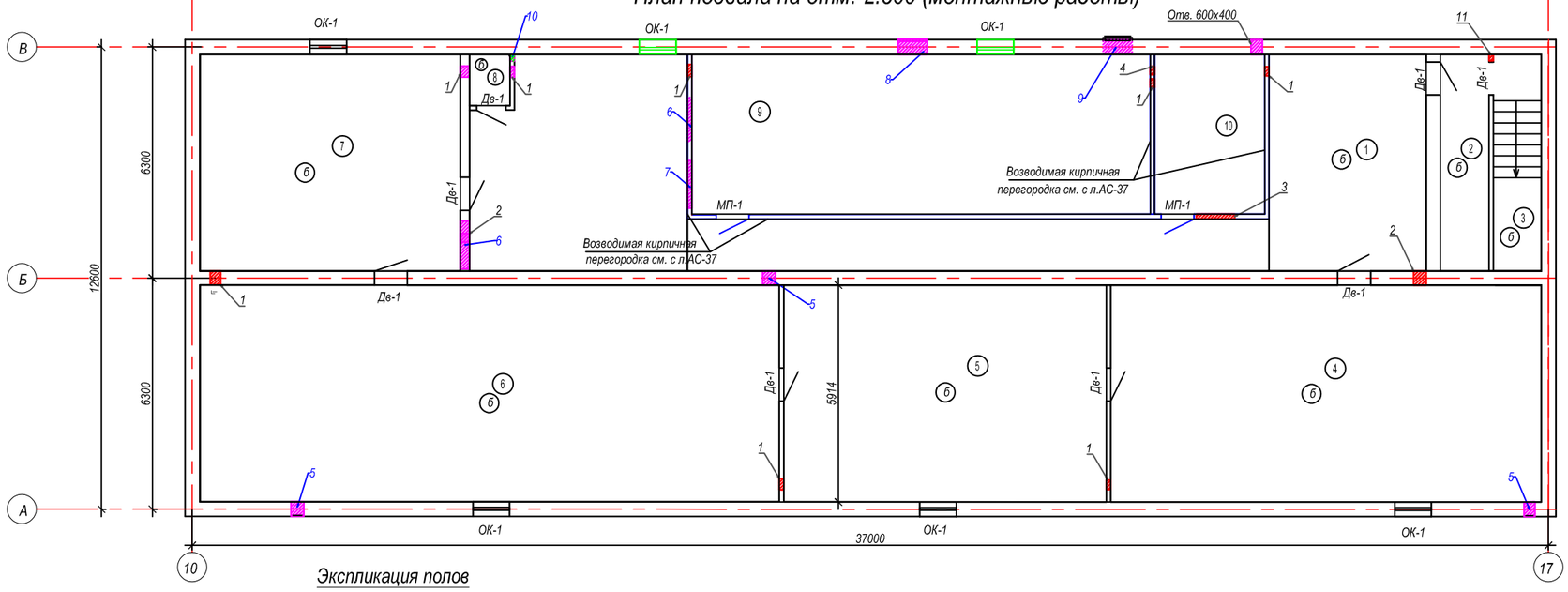

Экспликация полов

Наименование или номер помещения	Тип пола	Схема пола или тип пола по серии	Данные элементов пола(наименование, толщина, оснавание и др.),мм	Площадь м2	Плинтус
			Подвал		
1,2,3,4,5,6,7,9,10		Серия 2.244-1 в. 6 по типу детали ТД 740	Покрытие пола - Бетонные из бетона кл. В15	430,0	Бетонный 244.5 п.м
8	К	Серия 2.244-1, в.6 ТД 399	Покрытие пола - керамическая плитка 5мм Прослойка заполнение швов из цементно--песчаного раствора марки 150 -15мм	1,2	Керамический 4.99 п.м

Ведомость отделки помещений

N п/п	Наименование или номер помещения	Потолок		Стены или перегородки		Низ стен или перегородок			Откосы окон и дверей	
		Вид отделки	Площадь м2	Вид отделки	Площадь м2	Вид отделки	Площадь м2	Высота мм	Вид отделки	Площадь м2
Подвал	1,2,3,4,5,6,7,9,10	Затирка известковая окраска	430.0	1. Простая штукатурка 2.Известковая окраска	473.3					
	8	Выравнивающий слой Алинекс Окраска водоэмуль-й краской	1.2	1.Простая штукатурка 2.Плитка керамическая	12,25					

Ведомость окон и дверей (монтаж)

Поз.	Обозначение	Наименование	Кол. шт.	Примечание
ОК-1	ГОСТ 30674-99	Окно ОП В2 1000х1000(4М-10-4М-10-4М)	6	1 эл.с 1 отк. створкой
	--- / / ---	Подоконная доска из ПВХ 11-35		
ДВ-1	ГОСТ 30970-2002	Двери из ПВХ. ДПВГПр-900х1900	8	глухая

Окно Ок-1

6шт.

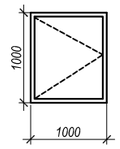

Таблица отверстий для инженерных коммуникаций

Марка поз.	Размеры отв. мм	Отметка низа	Назначение	Кол-во шт.
1	150х100(h)	-2.450	ОВ	7
2	150х100(h)	-0.700	ОВ	2
3	600х200(h)	-0.700	ОВ	1
4	300х200(h)	-0.700	ОВ	1
5	350х300(h)	-0.600	ОВ	3
6	1200х500(h)	-0.800	ОВ	1
7	1300х550(h)	-0.850	ОВ	1
8	800х700(h)	-2.500	ОВ	1
9	800х900(h)	-2.500	ОВ	1
10	150х100(h)	-0.400	ОВ	1
11	150х100(h)	в перекрытие	ОВ	1

Изм	Кол.	Лист	№Док.	Подп.	Дата	17-2022-АС		
						"Капитальный ремонт здания КГУ Гимназия отдела образования Житикаринского района" Управления образования акимата Костанайской области"		
							Стадия	Лист	Листов
ГИП		Исаева Х					РП	30	
Исполн.		Ибадуллаева							
Проверил		Сабиров				План подвала на отм.-2.500 (монтажные работы)	ТОО "ПУС-Шымкент" Шымкент 2023г.		

Спецификация конструктивных элементов

Марка поз.	Обозначение	Наименование	Кол.	Масса ед.,кг.	Приме-чание
отв. 3		Пробиваемая перегородка. 120х600х300h	1		0.18м2
1	ГОСТ 8509-93	⌊50х5 L=1100	2	1,89	3.78
2	ГОСТ 19903-90	- 8х80х80	2	0.40	0.80
отв. 7		Пробиваемая стена. 120х1300х300h	1		0.71м2
1	ГОСТ 8509-93	⌊50х5 L=1800	2	2,83	5,06
2	ГОСТ 19903-90	- 8х80х80	2	0.40	0.80
отв. 6		Пробиваемая перегородка. 120х1200х500h	1		0.6м2
1	ГОСТ 8509-93	⌊ 50х5 L=1700	2	2,83	5,66
2	ГОСТ 19903-90	- 8х80х80	2	0.40	0,80
		Перемычка МП-1	2		
1	ГОСТ 8240-97	[24 L=1400	2	16.3	33,6
2	ГОСТ 7798-78	Болт М16-450	6	0.509	0,509
	ГОСТ 11371-78*	Шайба М16	12	0.0113	0,0113
	ГОСТ 5915-70*	Гайка М16	12	0.0335,	0,0335
3	ГОСТ 19903-91	-4х40 L=380	4	0.816	0.477
	Демонтируемый кирпичный проем б=380мм м²				2.6

Перемычки для отверстий. в стене б=380

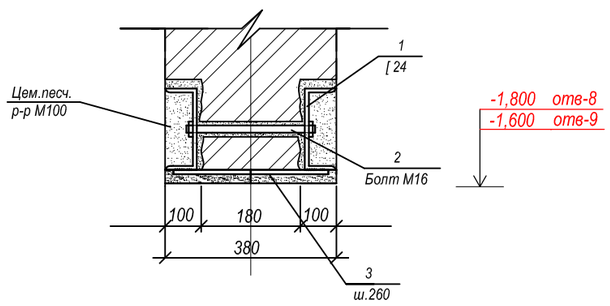

Перемычки для отверстий. в перегородки б=120

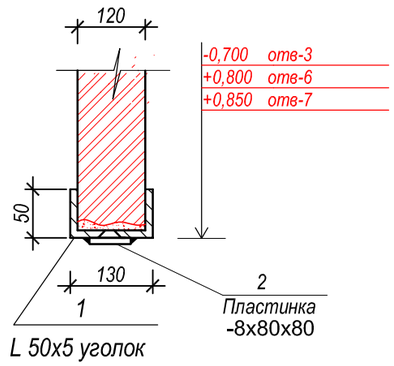

Примечание:

а) Пробить горизонтальные штрабы 70х50 с обеих сторон стены для устройства перемычки обрамления (см. чертёж)
б) Вставить угольники 50х5 и соеденить их между собой полосой -8х80х350 и приварить.
в) Заделать штрабы цемен. песч. растворам М-100.
г) После устройства металлической перемычки вновь пробиваемаго проёма сущ. кирпичной кладки разобрать с предварительным перфорированием сущ. кладки по контуру

Изм	Кол.	Лист	№Док.	Подп.	Дата	17-2022-АС			
						"Капитальный ремонт здания КГУ Гимназия отдела образования Житикаринского района" Управления образования акимата Костанайской области"			
ГИП		Исаева Х					Стадия	Лист	Листов
Исполн.		Ибадуллаева					РП	30а	
Проверил		Сабиров				Перемычки для отверстий. Спецификация конструктивных элементов	ТОО "ПУС-Шымкент" Шымкент 2023г.		

План на отм. 0.000. Блок А (монтажные работы)

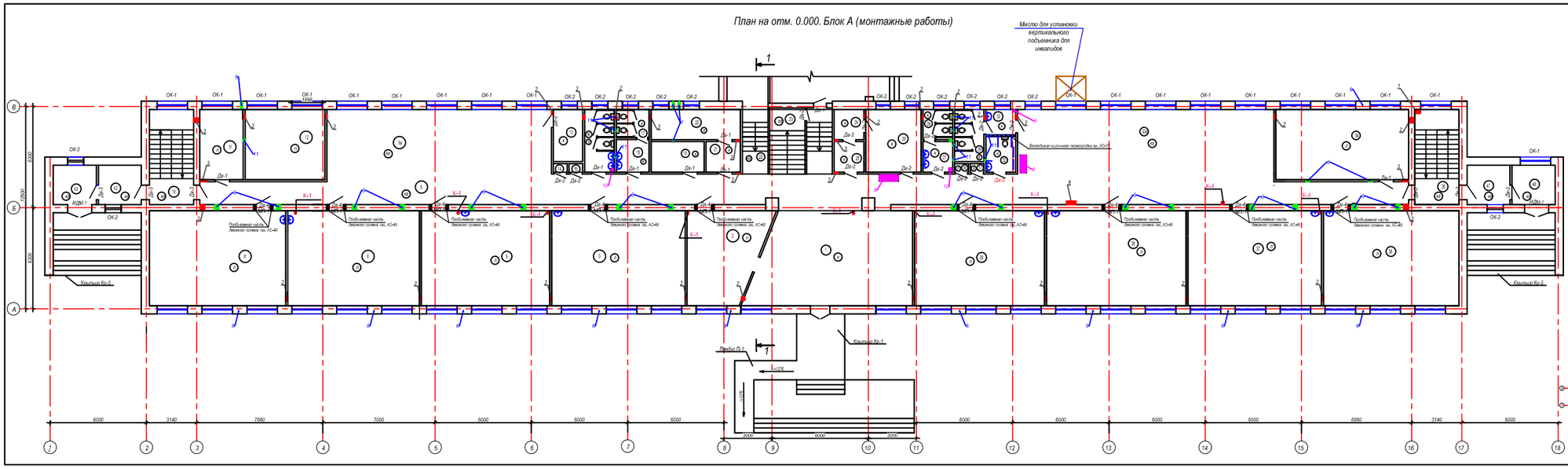

Ведомость окон и дверей (монтаж)

Поз.	Обозначение	Наименование	Кол. шт.	Приме-чание
ОК-1	ГОСТ 30674-99	Окно ОП В2 1900х2200(4М-10-4М-10-4М)	19	4-х зд,с 1 отк. (низ.) - (верх.)
	--- // ---	Подоконная доска из ПВХ 23-35		
ОК-2	ГОСТ 30674-99	Окно ОП В2 1500х1000(4М-10-4М-10-4М)	13	2-х зд,с 1 отк. (низ.) - (верх.)
	--- // ---	Подоконная доска из ПВХ 11-35		
ИДМ-1	Индивидуальный	Металлическая 1500 х2200(h)	2	глухая
ДВ-1	ГОСТ 6629-88	Двери деревянные ДПВГПз-900х2100	12	глухая
ДВ-2	ГОСТ 6629-88	Двери деревянные ДПВГПз-800х2100	14	глухая
ДВ-3	ГОСТ 6629-88	Двери деревянные ДПВГПз-1000х2100	1	глухая
ДВ-4	ГОСТ 6629-88	Двери деревянные ДПВГПз-1000х2300	9	глухая

Таблица отверстий для инженерных коммуникаций

Марка поз.	Размеры отв. мм	Отметка низа	Назначение	Кол-во шт.
1	150х100(h)	в перекрытие 0.000	ОВ	1
2	150х100(h)	+.0.050	ОВ	22
3	200х100(h)	+2.800	ОВ	9
4	300х150(h)	в перекрытие 0.000	ОВ	1
5	300х200(h)	+2.800	ОВ	18
6	Ø200	+2.800	ОВ	11
7	Ø100	+2.850	ОВ	3
8	1100х400(h)	0.000	ОВ	2
9	150х100(h)	0.000	ОВ	1
10	200х200(h)	+3.300	ОВ	1
11	150х100(h)	+2.850	ОВ	10

Окно Ок-1

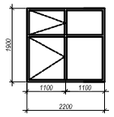

Окно Ок-2

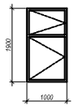

Схема блокировки

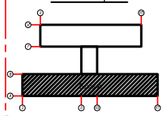

						17-2022-АС
						"Капитальный ремонт здания КГУ Гимназия отдела образования Житикаринского района" Управления образования акимата Костанайской области"
Изм.	Кол.	Лист	№док.	Подп.	Дата	
ГИП		Исаева Х				Стадия: РП; Лист: 31; Листов:
Испол.		Абдулгалеева				
Провер.		Сабиров				План первого этажа на отм. 0.000 Блок А(монтажные работы)
						ТОО "ПУС-Шымент" Шымент 2023г.

Ведомость отделки помещений

N п/п	Наименование или номер помещения	Потолок		Стены или перегородки		Низ стен или перегородок			Откосы окон и дверей	
		Вид отделки	Площадь м2	Вид отделки	Площадь м2	Вид отделки	Площадь м2	Высота мм	Вид отделки	Площадь м2
1- этаж	1,2,3,5,6,8,11,12,13 14,15,19,20,22,23,24,25, 26,30,31,34,36,37,39 41	Выравнивающий слой Алинекс. Окраска водоэмуль-й краской	581.2	Улучшенная штукатурка, выравнивающий слой Алинекс. Окраска водоэмуль-й краской.	1455.4				Улучшенная штукатурка откоса. Выравнивающий слой Алинекс. Окраска водоэмуль-й краской.	25.5
	9,9а,10,33а,35	Выравнивающий слой Алинекс. Окраска водоэмуль-й краской	331.4	Улучшенная штукатурка Шпатлевка Алинекс Улучшенная водоэмульсионная окраска	642.6 642.6 257.04	Масляная панель	385,86	1800	Улучшенная штукатурка откоса. Выравнивающий слой Алинекс. Окраска водоэмуль-й краской.	
	16,17,18,21,28, 27,29,32,33	Выравнивающий слой Алинекс Окраска водоэмуль-й краской	22.4	1.Простая штукатурка 2.Плитка керамическая	72.8				Простая штукатурка откоса. Керамическая плитка	3.6

Экспликация полов

Наименование или номер помещения	Тип пола	Схема пола или тип пола по серии	Данные элементов пола (наименование, толщина, оснавание и др.),мм	Площадь м2	Плинтус
			1-этаж		
13,16,17,18 19,20,21,24,25,	К	Серия 2.244-1, в.6 ТД 399	Покрытие пола - керамическая плитка 5мм Прослойка заполнение швов из цементно--песчаного раствора марки 150 -15мм	48.4	Керамический 69.7 п.м
1,2,3,5,6, 8,9,11,12,14,15,30,31, 34,36,37,38,39	Л	Серия 2.244-1, в.6 ТД 721	Покрытие - Линолеум на тканевой подоснове Стяжка -цементно-песчаный р-р М150 -20мм	551.0	Пластиковый 317.0 п.м
9,9а,10,22,23,40,41 42,43	КГ	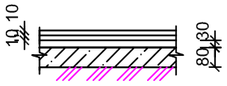	Покрытие- керамогранит -10 Прослойка -плиточный клей -10 Прослойка -цем.песч. раствор М150 -30 Подстилающий слой: бетон кл.В7,5 -80 Грунт с втрамбованным щебнем, или гравием крупностью 40 -60мм	212.8	Керамический 197.8 п.м
26,27,28,29,32,33	К	Серия 2.244-1, в.6 ТД 345	Покрытие пола - керамическая плитка 5мм Прослойка заполнение швов из цементно--песчаного раствора марки 150 -15мм	34,3	Керамический 23.2 п.м
33а	КГ		Неполированный керамогранит -10 Прослойка -плиточный клей - 10 Керамзитобетон, Y1100 кг/м³ м75 - 80 Железобетонная плита перекрытия -220	71.8	Керамический 60.7 п.м
35	КГ		Неполированный керамогранит -10 Прослойка -плиточный клей -10 Железобетонная плита перекрытия-220	17.4	Керамический 17.3 п.м

Схема блокировки

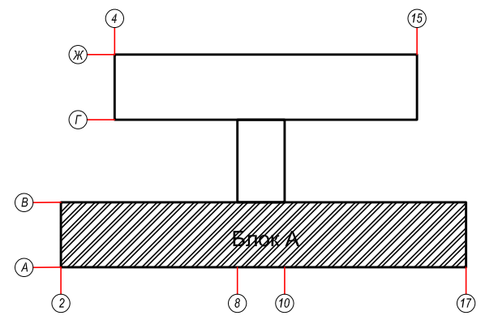

Взам. инв. №

Подп. и дата

Инв. № подл.

Изм	Кол.	Лист	№Док.	Подп.	Дата
ГИП		Исаева Х			
Исполн.		Ибадуллаева			
Проверил		Сабиров			

17-2022-АС

"Капитальный ремонт здания КГУ Гимназия отдела образования Житикаринского района" Управления образования акимата Костанайской области"

Стадия	Лист	Листов
РП	32	

Ведомость отделки помещений
Экспликация полов. Блок А

ТОО "ПУС-Шымкент"
Шымкент 2023г.

План на отм. 0.000 (монтажные работы)

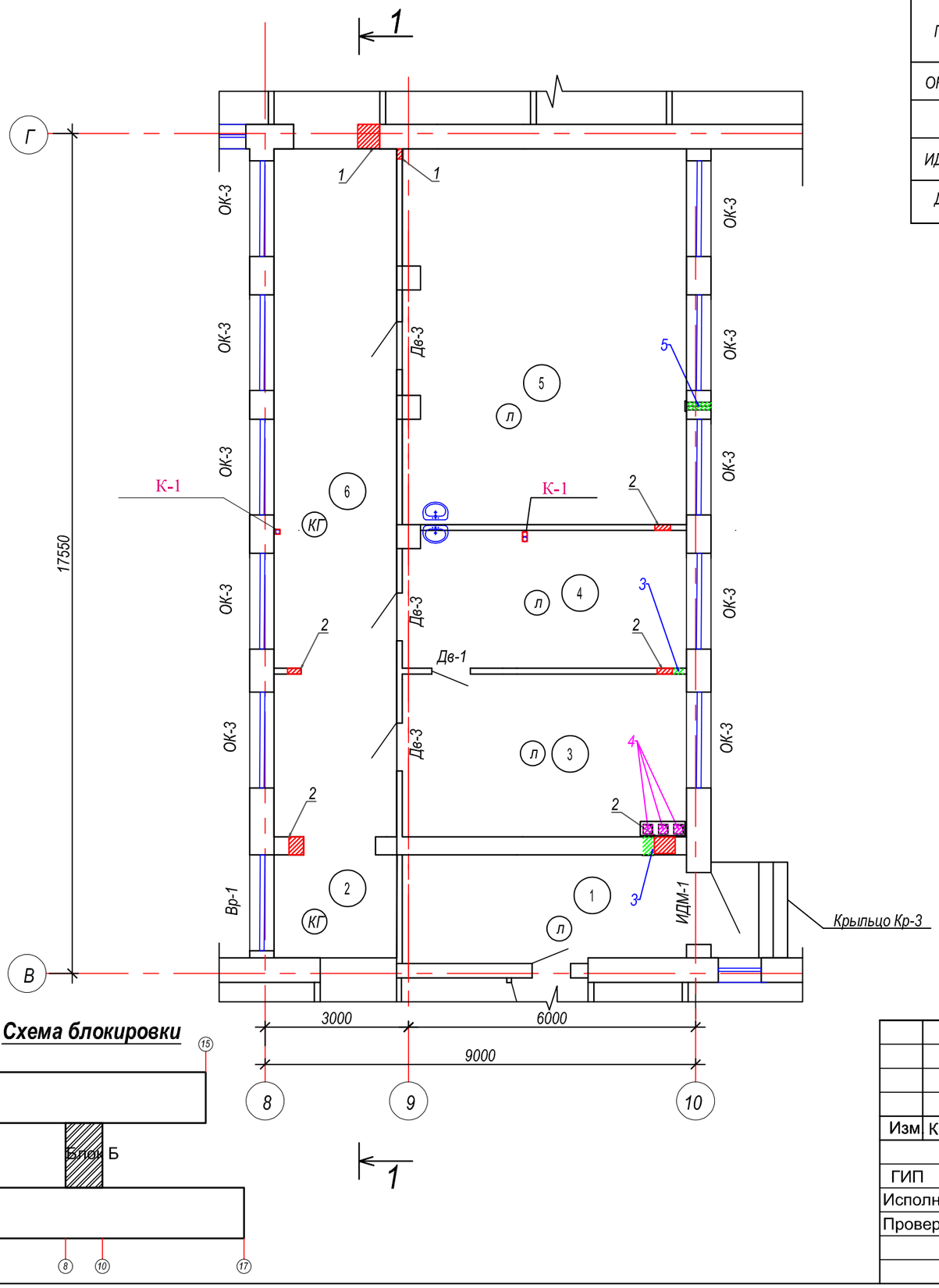

Ведомость окон и дверей (монтаж)

Поз.	Обозначение	Наименование	Кол. шт.	Приме-чание
ОК-3	ГОСТ 30674-99	Окно ОП В2 1900х2000(4М-10-4М-10-4М)	10	4-х эл,с 1 отк. створкой и форточкой
	--- // ---	Подоконная доска из ПВХ 21-35		
ИДМ-1	Индивидуальный	Металлическая 1500 х2200(h)	1	глухая
ДВ-3	ГОСТ 6629-88	Двери деревянные ДПВГПр-1000х2100	4	глухая

Таблица отверстий для инженерных коммуникаций

Марка поз.	Размеры отв. мм	Отметка низа	Назначение	Кол-во шт.
1	150х100(h)	+2.800	ОВ	2
2	150х100(h)	+.0.050	ОВ	5
3	200х200(h)	+2.800	ОВ	2
4	200х200	+3.300	ОВ	3
5	Ø160	+2.800	ОВ	1

Окно Ок-1

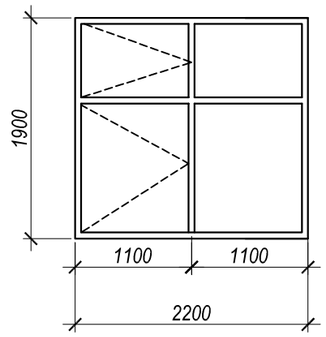

Схема блокировки

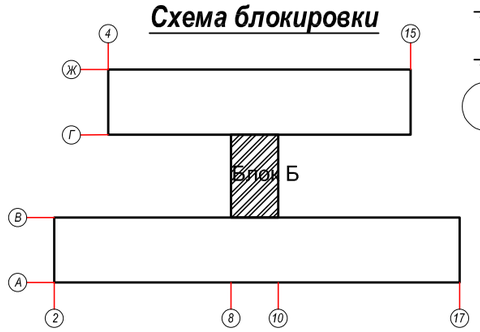

Изм	Кол.	Лист	№Док.	Подп.	Дата	17-2022-АС			
						"Капитальный ремонт здания КГУ Гимназия отдела образования Житикаринского района" Управления образования акимата Костанайской области"			
							Стадия	Лист	Листов
ГИП		Исаева Х					РП	33	
Исполн.		Ибадуллаева							
Проверил		Сабиров				План первого этажа на отм. 0.000 Блок Б(монтажные работы)	ТОО "ПУС-Шымкент" Шымкент 2023г.		

Ведомость отделки помещений

N п/п	Наименование или номер помещения	Потолок		Стены или перегородки		Низ стен или перегородок			Откосы окон и дверей	
		Вид отделки	Площадь м2	Вид отделки	Площадь м2	Вид отделки	Площадь м2	Высота мм	Вид отделки	Площадь м2
1- этаж Блок Б	1,3,4,5	Выравнивающий слой Алинекс. Окраска водоэмуль-й краской	92,2	Улучшенная штукатурка, выравнивающий слой Алинекс. Окраска водоэмуль-й краской.	81.24				Улучшенная штукатурка откоса. Выравнивающий слой Алинекс. Окраска водоэмуль-й краской.	25.5
	2,6	Выравнивающий слой Алинекс Окраска водоэмуль-й краской	43,3	Улучшенная штукатурка Шпатлевка Алинекс Улучшенная водоэмульсионная окраска	120,0 120,0 46,6	Масляная панель	74,0	1800	Улучшенная штукатурка откоса. Выравнивающий слой Алинекс. Окраска водоэмуль-й краской.	25.5

Экспликация полов

Наименование или номер помещения	Тип пола	Схема пола или тип пола по серии	Данные элементов пола (наименование, толщина, оснавание и др.),мм	Площадь м2	Плинтус
			1-этаж Блок Б		
1,3,4,5	Л	Серия 2.244-1, в.6 ТД 721	Покрытие - Линолеум на тканевой подоснове Стяжка -цементно-песчаный р-р М150 -20мм	92.2	Пластиковый 75.2
2,6	КГ	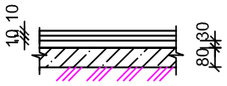	Покрытие- керамогранит -10 Прослойка -плиточный клей -10 Прослойка -цем.песч. раствор М150 -30 Подстилающий слой: бетон кл.В7,5 -80 Грунт с втрамбованным щебнем, или гравием крупностью 40 -60мм	43,3	Керамический 38.9 п.м

Взам. инв. №

Подп. и дата

Инв. № подл.

Изм	Кол.	Лист	№Док.	Подп.	Дата	17-2022-АС		
						"Капитальный ремонт здания КГУ Гимназия отдела образования Житикаринского района" Управления образования акимата Костанайской области"		
							Стадия	Лист	Листов
							РП	34	
ГИП		Исаева Х				Ведомость отделки помещений Экспликация полов. Блок Б	ТОО "ПУС-Шымкент" Шымкент 2023г.	
Исполн.		Ибадуллаева						
Проверил		Сабиров						

План на отм. 0.000. Блок В(монтажные работы)

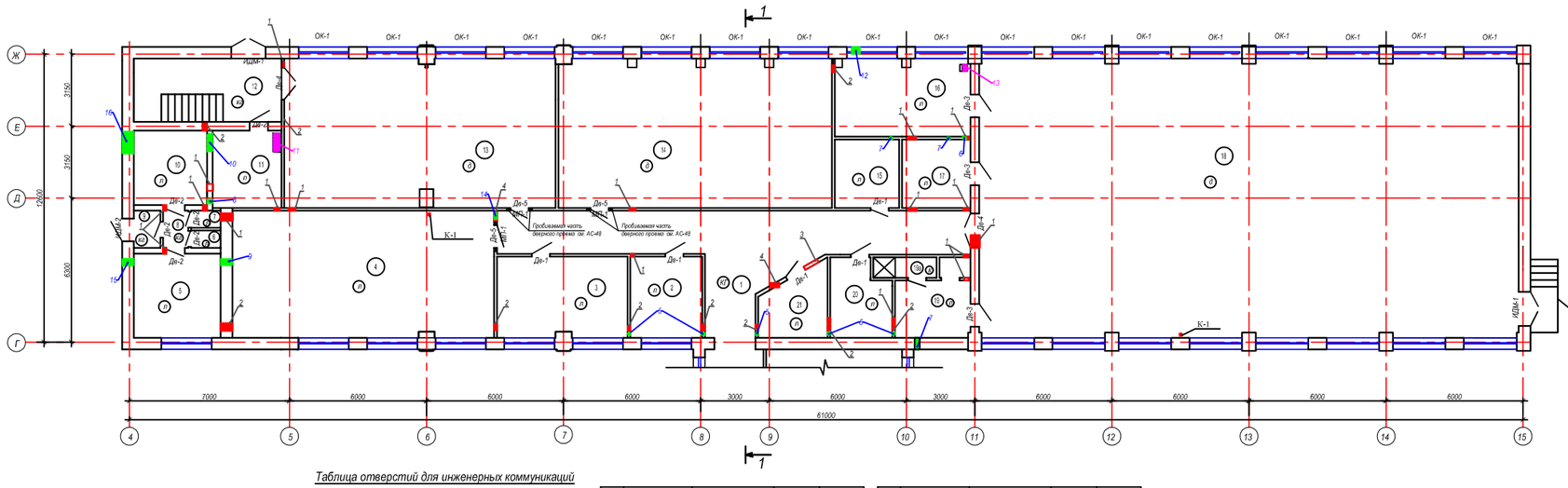

Таблица отверстий для инженерных коммуникаций

Марка поз.	Размеры отв. мм	Отметка низа	Назначение	Кол-во шт.
1	150x100(h)	+2.800	ОВ	2
2	150x100(h)	+.0.050	ОВ	5
3	500x200(h)	+.2.800	ОВ	1
4	400x200(h)	+.2.800	ОВ	2
5	Ø150	+2.850	ОВ	3
6	Ø160	+2.850	ОВ	3
7	150x100(h)	+.2.900	ОВ	2
8	200x200(h)	+.2.800	ОВ	1
9	300x250(h)	+.2.750	ОВ	1
10	800x300(h)	+.2.750	ОВ	1
11	800x200	в перекрытие +3.300	ОВ	1
12	400x300(h)	+.2.700	ОВ	1
13	300x200	в перекрытие +3.300	ОВ	1
14	250x250(h)	+.2.800	ОВ	1
15	Ø320	+.2.600	ОВ	1
16	1000x500(h)	+.2.500	ОВ	1

Ведомость окон и дверей (монтаж)

Поз.	Обозначение	Наименование 2200x1900(h)	Кол. шт.	Приме-чание
ОК-1	ГОСТ 30674-99	ОП В2--2200x1900(4М-10-4М-10-4М)	18	4-х эл.с 1 отк. створка с фрамугой
	---//---	Подоконная доска из ПВХ 23-35		
ИДМ-1	Индивидуальный	Металлическая 1500 x2200(h)	2	глухая
ИДМ-2	Индивидуальный	Металлическая 1000 x2200(h)	1	глухая
ДВ-1	ГОСТ 6629-88	Двери деревянные ДПВГПр-900x2100	5	глухая
ДВ-2	ГОСТ 6629-88	Двери деревянные ДПВГПр-800x2100	6	глухая
ДВ-3	ГОСТ 6629-88	Двери деревянные ДПВГПр-1000x2100	3	глухая
ДВ-4	ГОСТ 6629-88	Двери деревянные ДПВГПр-1500x2400	2	глухая

Окно Ок-1

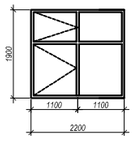

Тип-1

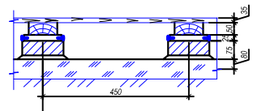

Покрытия пола 35мм
Лага 100x50 (пропет паз 1000мм) по ГОСТ 24454-80Е
Прокладки из доски 150x25x200 по 2 слоям пергамина
Кирпичный столбик 250x75x250 на цементно-песчаном растворе М25
Подстилающий слой шлаковый,гравийный,щебеночный,или аглобетонный
Грунт основания насыпной

Схема блокировки

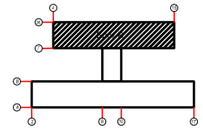

| | | | |

Спецификация конструктивных элементов

Марка поз.	Обозначение	Наименование	Кол.	Масса ед.,кг.	Приме-чание
отв.10		Пробиваемая перегородка. 120х800х300h	1		0.24м2
1	ГОСТ 8509-93	∟50х5 L=1300	2	1,89	3.78
2	ГОСТ 19903-90	- 8х80х80	2	0.40	0.80
		Перемычка МП-1	1		
1	ГОСТ 8240-97	[24 L=1500	2	16.3	33,6
2	ГОСТ 7798-78	Болт М16-450	6	0.509	0,509
	ГОСТ 11371-78*	Шайба М16	12	0.0113	0,0113
	ГОСТ 5915-70*	Гайка М16	12	0.0335,	0,0335
3	ГОСТ 19903-91	-4х40 L=380	4	0.816	0.477
	Демонтируемый кирпичный проем б=380мм м²				0.74

Перемычки для отверстий. в стене б=380

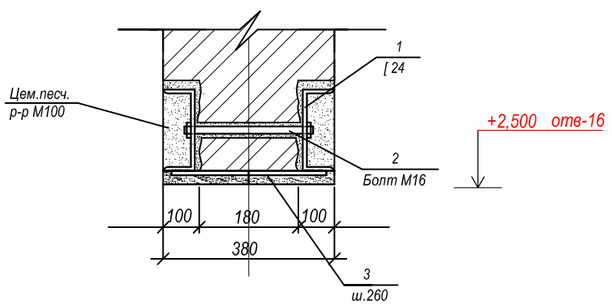

Перемычки для отверстий. в перегородки б=120

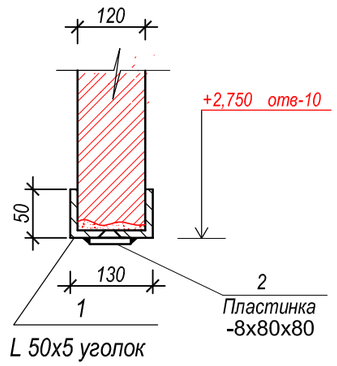

Примечание:

а) Пробить горизонтальные штрабы 70х50 с обеих сторон стены для устройства перемычки обрамления (см. чертёж)
б) Вставить угольники 50х5 и соеденить их между собой полосой -8х80х350 и приварить.
в) Заделать штрабы цемен. песч. растворам М-100.
г) После устройства металлической перемычки вновь пробиваемаго проёма сущ. кирпичной кладки разобрать с предварительным перфорированием сущ. кладки по контуру

Изм	Кол.	Лист	№Док.	Подп.	Дата	17-2022-АС		
						"Капитальный ремонт здания КГУ Гимназия отдела образования Житикаринского района" Управления образования акимата Костанайской области"		
							Стадия	Лист	Листов
ГИП		Исаева Х					РП	35а	
Исполн.		Ибадуллаева							
Проверил		Сабиров				Перемычки для отверстий. Спецификация конструктивных элементов	ТОО "ПУС-Шымкент" Шымкент 2023г.		

Ведомость отделки помещений

N n/n	Наименование или номер помещения	Потолок		Стены или перегородки		Низ стен или перегородок			Откосы окон и дверей	
		Вид отделки	Площадь м2	Вид отделки	Площадь м2	Вид отделки	Площадь м2	Высота мм	Вид отделки	Площадь м2
1- этаж	2,3,4,5,6,7,8,9,10,11, 12,13,14,15,16,17,18 19,20,21	Выравнивающий слой Алинекс. Окраска водоэмуль-й краской	617,6	Улучшенная штукатурка, выравнивающий слой Алинекс. Окраска водоэмуль-й краской.	1077,2				Улучшенная штукатурка откоса. Выравнивающий слой Алинекс. Окраска водоэмуль-й краской.	52,47
	1	Выравнивающий слой Алинекс Окраска водоэмуль-й краской	78,0	Улучшенная штукатурка Шпатлевка Алинекс Улучшенная водоэмульсионная окраска	155,4 155,4 62,16	Масляная панель	93,24	1800		
	19а	Выравнивающий слой Алинекс Окраска водоэмуль-й краской	3,8	1.Простая штукатурка 2.Плитка керамическая	30.6					

Экспликация полов

Наименование или номер помещения	Тип пола	Схема пола или тип пола по серии	Данные элементов пола (наименование, толщина, оснавание и др.),мм	Площадь м2	Плинтус
			1-этаж		
1,8,9	КГ	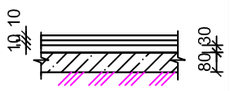	Покрытие- керамогранит -10 Прослойка -плиточный клей -10 Прослойка -цем.песч. раствор М150 -30 Подстилающий слой: бетон кл.В7,5 -80 Грунт с втрамбованным щебнем, или гравием крупностью 40 -60мм	81.5	Керамический 58.9 п.м
2,3,4,5,6,7, 10,11,15,16, 17,19,20,21	Л	Серия 2.244-1, в.6 ТД 685	Покрытие - Линолеум на тканевой подоснове Стяжка -цементно-песчаный р-р М150 -20мм	189.2	Пластиковый 169.7 п.м
13,14,18	Тип 1	Серия 2.244-1, в.6	Покрытие пола- деревянный	407.9	Деревянный 144.8 п.м
12			Неполированный керамогранит -10 Прослойка -плиточный клей -10 Железобетонная плита перекрытия-220	17.0	Керамический 18.4 п.м

Схема блокировки

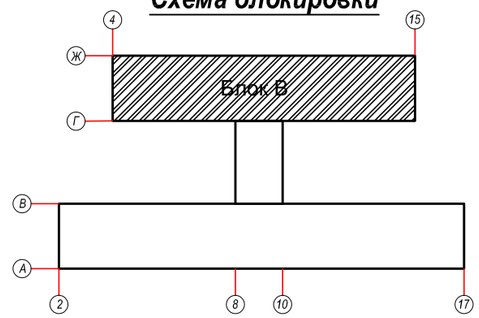

Взам. инв. №

Подп. и дата

Инв. № подл.

Изм	Кол.	Лист	№Док.	Подп.	Дата
ГИП		Исаева Х			
Исполн.		Ибадуллаева			
Проверил		Сабиров			

17-2022-АС

"Капитальный ремонт здания КГУ Гимназия отдела образования Житикаринского района" Управления образования акимата Костанайской области"

Стадия	Лист	Листов
РП	36	

Ведомость отделки помещений
Экспликация полов. Блок В (1этаж)

ТОО "ПУС-Шымкент"
Шымкент 2023г.

План на отм. +3.200. Блок А (монтажные работы)

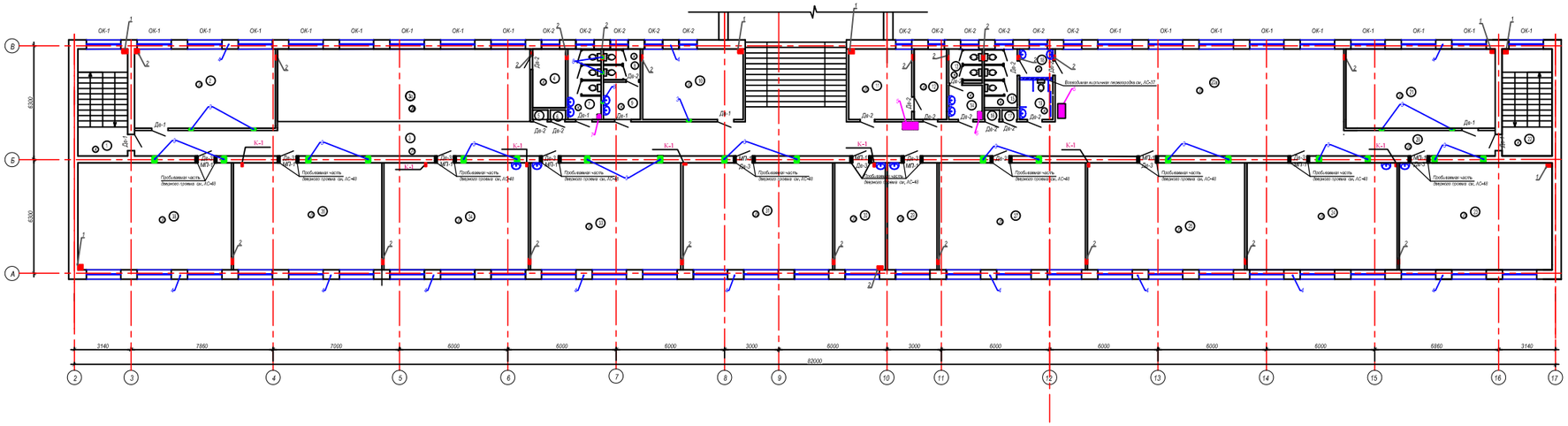

Ведомость окон и дверей (монтаж)

Поз.	Обозначение	Наименование	Кол. шт.	Примечание
ОК-1	ГОСТ 30674-99	ОП В2--2200х1900(4М-10-4М-10-4М)	18	4-х эл.с 1 отк. стеклопр. с фрамугой
	--- // ---	Подоконная доска из ПВХ 23-35		
ОК-2	ГОСТ 30674-99	ОП В2--1900х1000(4М-10-4М-10-4М)	11	2-х эл.с 1 отк. стеклопр. с фрамугой
	--- // ---	Подоконная доска из ПВХ 11-35		
ДВ-1	ГОСТ 6629-88	Двери деревянные ДГВГПр-900х2100	9	лукан
ДВ-2	ГОСТ 6629-88	Двери деревянные ДГВГПр-800х2100	16	лукан
ДВ-3	ГОСТ 6629-88	Двери деревянные ДГВГПр-1000х2300	11	лукан

Таблица отверстий для инженерных коммуникаций

Марка поз.	Размеры отв. мм	Отметка низа	Назначение	Кол-во шт.
1	150х100(h)	в перекрытию +3.300	ОВ	7
2	150х100(h)	+3.250	ОВ	22
3	300х200(h)	+6.100	ОВ	23
4	Ø200	+6.100	ОВ	12
5	800х400	+3.300	ОВ	2
6	200х400	+3.300	ОВ	1
7	200х250	+6.600 в перекрытию	ОВ	1
8	150х100	+6.150	ОВ	3

Окно Ок-1

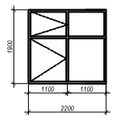

Окно Ок-2

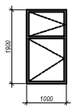

Схема блокировки

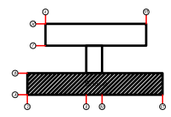

Изм	Кол	Лист	№Док.	Подп.	Дата
ГИП		Исаева Х			
Исполн.		Ибадуллаева			
Проверил		Сабиров			

17-2022-АС

"Капитальный ремонт здания КГУ Гимназия отдела образования Китикаринского района" Управления образования акимата Костанайской области"

Стадия	Лист	Листов
РП	37	

План второго этажа на отм.+3.300 Блок А (монтажные работы)

ТОО "ПУС-Шымкент" Шымкент 2023г.

Ведомость отделки помещений

N n/n	Наименование или номер помещения	Потолок		Стены или перегородки		Низ стен или перегородок			Откосы окон и дверей	
		Вид отделки	Площадь м2	Вид отделки	Площадь м2	Вид отделки	Площадь м2	Высота мм	Вид отделки	Площадь м2
2- этаж	2,4,5,6,10, 16,17,21,23,24,25, 26,27,28,29,30,31,32,33 34,35,36,37,38	Выравнивающий слой Алинекс. Окраска водоэмуль-й краской	507.9	Улучшенная штукатурка, выравнивающий слой Алинекс. Окраска водоэмуль-й краской.	845,1				Улучшенная штукатурка откоса. Выравнивающий слой Алинекс. Окраска водоэмуль-й краской.	55,65
	7,8,9,11,12,13,14, 15,18,19	Выравнивающий слой Алинекс Окраска водоэмуль-й краской	32.7	1.Простая штукатурка 2.Плитка керамическая	193.6					
	1,22 3,3а,20,20а	Выравнивающий слой Алинекс Окраска водоэмуль-й краской	331.4	Улучшенная штукатурка Шпатлевка Алинекс Улучшенная водоэмульсионная окраска	642.6 642.6 257.04	Масляная панель	385,86	1800	Улучшенная штукатурка откоса. Выравнивающий слой Алинекс. Окраска водоэмуль-й краской.	20.67

Экспликация полов

Наименование или номер помещения	Тип пола	Схема пола или тип пола по серии	Данные элементов пола (наименование, толщина, оснавание и др.),мм	Площадь м2	Плинтус
			2-этаж		
4,7,8,9,13,14, 15,18,19	К	Серия 2.244-1, в.6 ТД 345	Покрытие пола - керамическая плитка 5мм Прослойка заполнение швов из цементно--песчаного раствора марки 150 -15мм	38.6	Керамический 47.2 п.м
2,3,5,6,10,11,12,16,17 20,21,23,24,26 27,29,30,31,33 34,36,38	Л	Серия 2.244-1, в.6 ТД 685	Покрытие - Линолеум на тканевой подоснове Стяжка -цементно-песчаный р-р М150 -20мм	502,0	Пластиковый 352.5 п.м
1,22	КГ	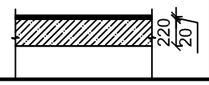	Неполированный керамогранит -10 Прослойка -плиточный клей -10 Железобетонная плита перекрытия-220	30,7	Керамический 36.8 п.м
3,3а,20,20а	КГ	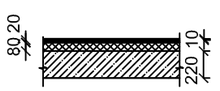	Неполированный керамогранит -10 Прослойка -плиточный клей - 10 Керамзитобетон, Y1100 кг/м³ м75 - 80 Железобетонная плита перекрытия -220	300.7	Керамический 230.4

Схема блокировки

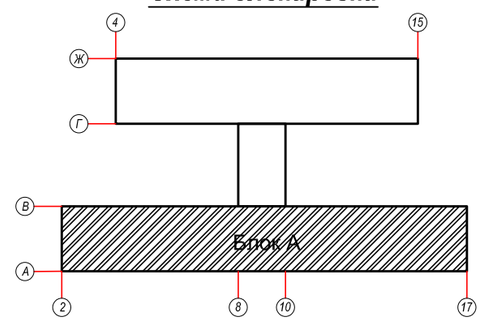

Взам. инв. №

Подп. и дата

Инв. № подл.

Изм	Кол.	Лист	№Док.	Подп.	Дата	17-2022-АС		
						"Капитальный ремонт здания КГУ Гимназия отдела образования Житикаринского района" Управления образования акимата Костанайской области"		
ГИП		Исаева Х					Стадия	Лист	Листов
Исполн.		Ибадуллаева					РП	38	
Проверил		Сабиров				Ведомость отделки помещений Экспликация полов. Блок А(2 этаж)	ТОО "ПУС-Шымкент" Шымкент 2023г.	

План на отм. +3.200. Блок Б (монтажные работы)

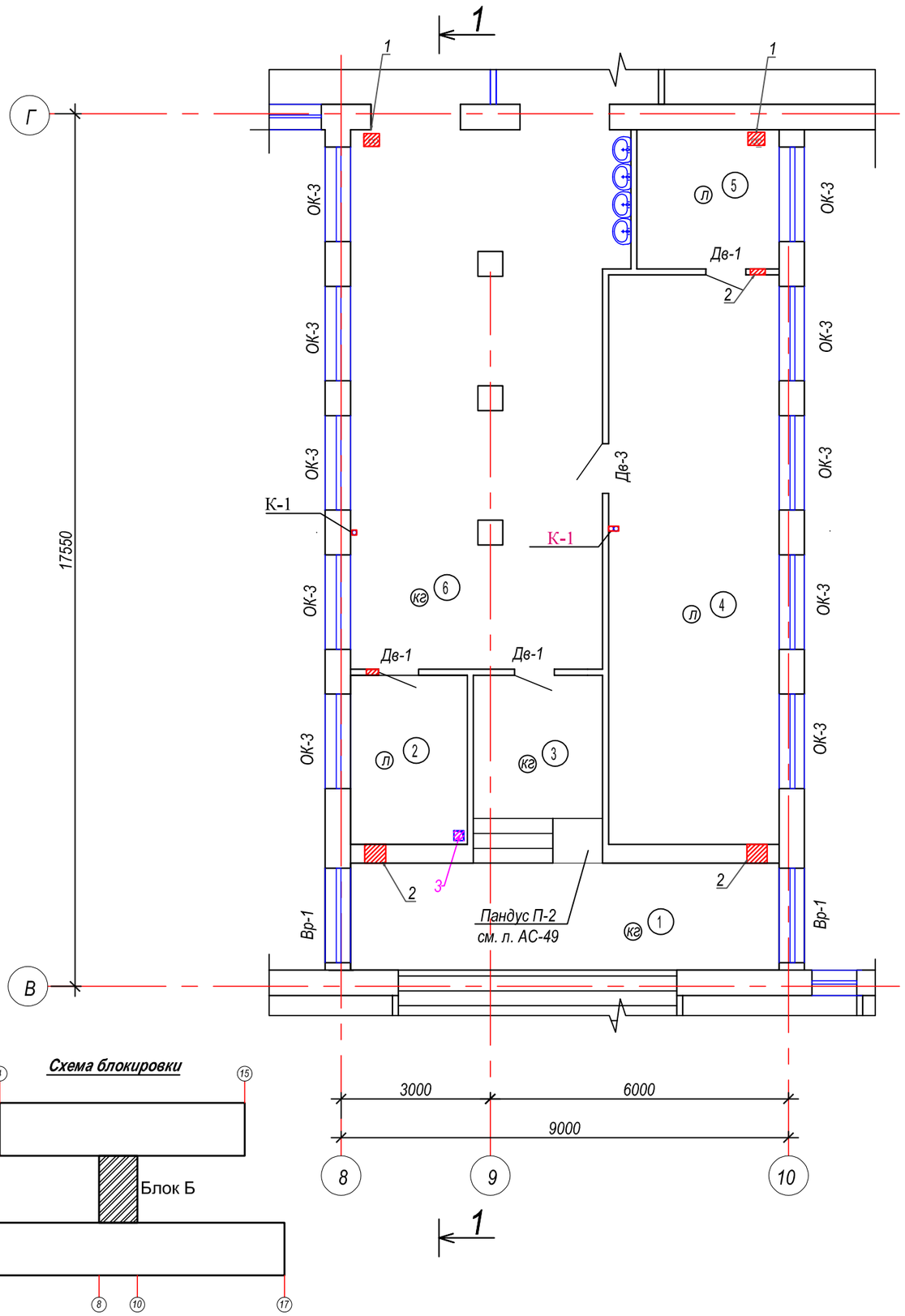

Ведомость окон и дверей (монтаж)

Поз.	Обозначение	Наименование	Кол. шт.	Приме-чание
ОК-3	ГОСТ 30674-99	ОП В2--2000х1900(4М-10-4М-10-4М)	10	4-х эл,с 1 отк. створкой и форточкой
Вр-1	Витражный блок	2000-6670	2	
	--- // ---	Подоконная доска из ПВХ 21-35		
ДВ-1	ГОСТ 6629-88	Двери деревянные ДПВГПр-900х2100	3	глухая
ДВ-3	ГОСТ 6629-88	Двери деревянные ДПВГПр-1000х2100	1	глухая

Окно Ок-1

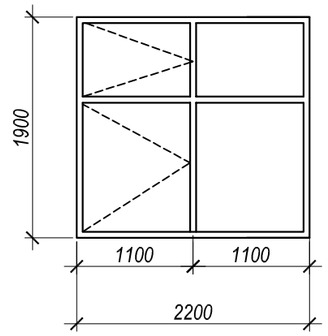

Таблица отверстий для инженерных коммуникаций

Марка поз.	Размеры отв. мм	Отметка низа	Назначение	Кол-во шт.
1	150х100(h)	в перекрытие +3.300	ОВ	2
2	150х100(h)	+.3.250	ОВ	3
3	200х200(h)	+6.300	ОВ	3

Схема блокировки

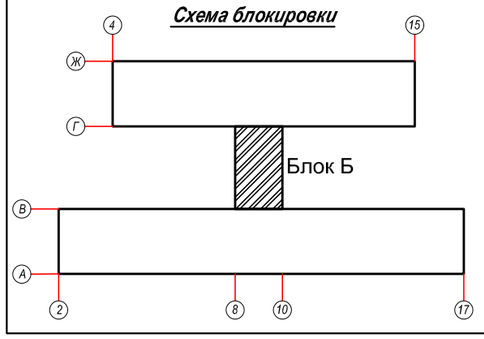

Изм	Кол.	Лист	№Док.	Подп.	Дата	17-2022-АС		
						"Капитальный ремонт здания КГУ Гимназия отдела образования Житикаринского района" Управления образования акимата Костанайской области"		
ГИП		Исаева Х					Стадия	Лист	Листов
Исполн.		Ибадуллаева					РП	39	
Проверил		Сабиров				План на отм. +3.200. Блок Б (монтажные работы)	ТОО "ПУС-Шымкент" Шымкент 2023г.	

Ведомость отделки помещений

N n/n	Наименование или номер помещения	Потолок		Стены или перегородки		Низ стен или перегородок			Откосы окон и дверей	
		Вид отделки	Площадь м2	Вид отделки	Площадь м2	Вид отделки	Площадь м2	Высота мм	Вид отделки	Площадь м2
2- этаж	2,4,5	Выравнивающий слой Алинекс. Окраска водоэмуль-й краской	54.5	Улучшенная штукатурка, выравнивающий слой Алинекс. Окраска водоэмуль-й краской.	106.4				Улучшенная штукатурка откоса. Выравнивающий слой Алинекс. Окраска водоэмуль-й краской.	7.95
	1,3,6	Выравнивающий слой Алинекс Окраска водоэмуль-й краской	103.2	Улучшенная штукатурка Шпатлевка Алинекс Улучшенная водоэмульсионная окраска	182.1 182.1 72.8	Масляная панель	109.2	1800	Улучшенная штукатурка откоса. Выравнивающий слой Алинекс. Окраска водоэмуль-й краской.	7,95

Экспликация полов

Наименование или номер помещения	Тип пола	Схема пола или тип пола по серии	Данные элементов пола (наименование, толщина, оснавание и др.),мм	Площадь м2	Плинтус
			2-этаж		
1,3,6	К		Неполированный керамогранит -10 Прослойка -плиточный клей - 10 Керамзитобетон, Y1100 кг/м³ м75 - 80 Железобетонная плита перекрытия -220	103.2	Керамический 64.4 п.м.
2,4,5	Л	Серия 2.244-1, в.6 ТД 685	Покрытие - Линолеум на тканевой подоснове Стяжка -цементно-песчаный р-р М150 -20мм	54.5	Пластиковый 53.7 п.м.

Схема блокировки

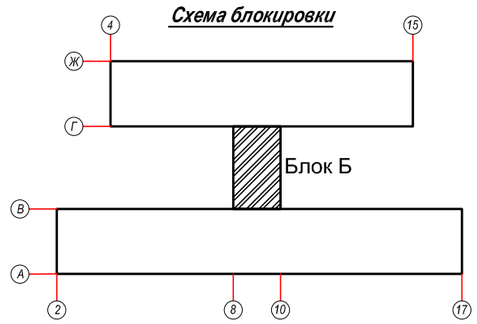

Взам. инв. №

Подп. и дата

Инв. № подл.

Изм	Кол.	Лист	№Док.	Подп.	Дата	17-2022-АС		
						"Капитальный ремонт здания КГУ Гимназия отдела образования Житикаринского района" Управления образования акимата Костанайской области"		
							Стадия	Лист	Листов
ГИП		Исаева Х					РП	40	
Исполн.		Ибадуллаева							
Проверил		Сабиров				Ведомость отделки помещений Экспликация полов. Блок А(2 этаж)	ТОО "ПУС-Шымкент" Шымкент 2023г.		

План на отм. +3.200. Блок В (монтажные работы)

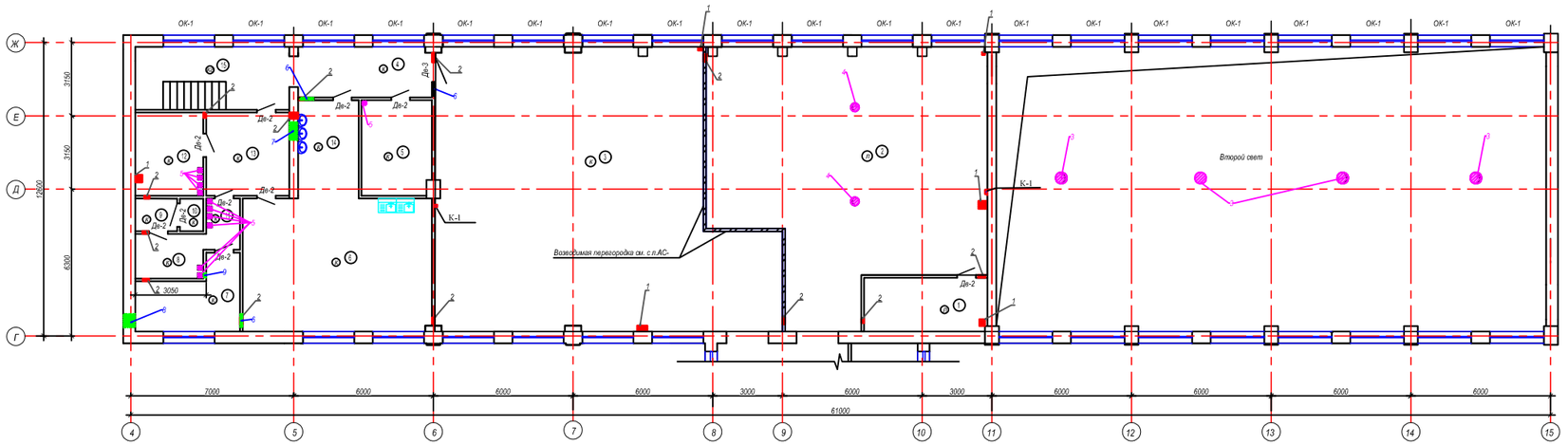

Ведомость окон и дверей (монтаж)

Поз.	Обозначение	Наименование 2200x1900(h)	Кол. шт.	Примечание
ОК-1	ГОСТ 30674-99	ОП В2--2200x1900(4М-10-4М-10-4М)	20	4-х эл,с 1 отж. стеклой и фрамочкой
	---//---	Подоконная доска из ПВХ 23-35		
ДВ-2	ГОСТ 6629-88	Двери деревянные ДПВГПр-800x2100	10	глухая
ДВ-3	ГОСТ 6629-88	Двери деревянные ДПВГПр-1000x2100	1	глухая

Таблица отверстий для инженерных коммуникаций

Марка поз.	Размеры отв. мм	Отметка низа	Назначение	Кол-во шт.
1	150x100(h)	в перекрытие +3.300	ОВ	6
2	150x100(h)	+.3.250	ОВ	11
3	Ø500	+6.300 в перекрытие	ОВ	4
4	Ø355	+6.300 в перекрытие	ОВ	2
5	200x200	+6.300 в перекрытие	ОВ	11
6	600x300	+6.000	ОВ	2
7	800x300	+6.000	ОВ	1
8	600x300	+6.000	ОВ	1
9	200x200	+6.100	ОВ	1

Окно Ок-1

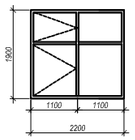

Схема блокировки

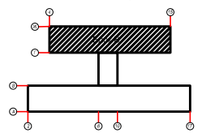

Изм	Кол	Лист	№Док.	Подп.	Дата
ГИП		Исаева Х			
Исполн.		Ибадуллаева			
Проверил		Сабиров			

17-2022-АС

"Капитальный ремонт здания КГУ Гимназия отдела образования Китикаринского района" Управления образования акимата Костанайской области"

Стадия	Лист	Листов
РП	41	

План на отм. +3.200. Блок В (монтажные работы)

ТОО "ПУС-Шымкент" Шымкент 2023г.

Спецификация конструктивных элементов

Марка поз.	Обозначение	Наименование	Кол.	Масса ед.,кг.	Приме-чание
отв. 6		Пробиваемая перегородка. 120х600х300h	1		0.18м2
1	ГОСТ 8509-93	∟50х5 L=1100	2	1,89	3.78
2	ГОСТ 19903-90	- 8х80х80	2	0.40	0.80
отв. 7		Пробиваемая стена. 120х800х300h	1		0.24м2
1	ГОСТ 8509-93	∟50х5 L=1300	2	2,83	5,06
2	ГОСТ 19903-90	- 8х80х80	2	0.40	0.80
		Перемычка МП-1	2		
1	ГОСТ 8240-97	[24 L=1300	2	16.3	33,6
2	ГОСТ 7798-78	Болт М16-450	6	0.509	0,509
	ГОСТ 11371-78*	Шайба М16	12	0.0113	0,0113
	ГОСТ 5915-70*	Гайка М16	12	0.0335,	0,0335
3	ГОСТ 19903-91	-4х40 L=380	4	0.816	0.477
	Демонтируемый кирпичный проем б=380мм	м²			0.6

Перемычки для отверстий. в стене б=380

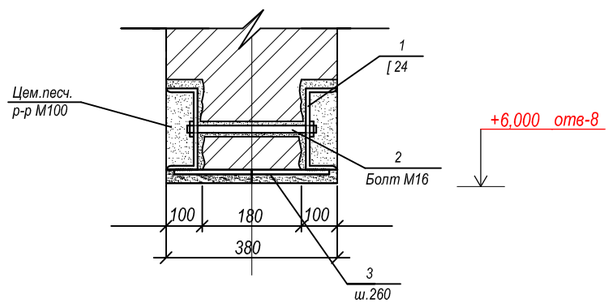

Перемычки для отверстий. в перегородки б=120

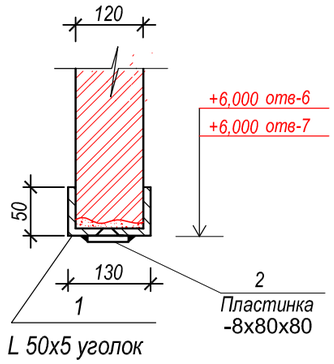

Примечание:

а) Пробить горизонтальные штрабы 70х50 с обеих сторон стены для устройства перемычки обрамления (см. чертёж)
б) Вставить угольники 50х5 и соеденить их между собой полосой -8х80х350 и приварить.
в) Заделать штрабы цемен. песч. растворам М-100.
г) После устройства металлической перемычки вновь пробиваемаго проёма сущ. кирпичной кладки разобрать с предварительным перфорированием сущ. кладки по контуру

Изм	Кол.	Лист	№Док.	Подп.	Дата	17-2022-АС		
						"Капитальный ремонт здания КГУ Гимназия отдела образования Житикаринского района" Управления образования акимата Костанайской области"		
							Стадия	Лист	Листов
ГИП		Исаева Х					РП	41а	
Исполн.		Ибадуллаева							
Проверил		Сабиров				Перемычки для отверстий. Спецификация конструктивных элементов	ТОО "ПУС-Шымкент" Шымкент 2023г.		

Ведомость отделки помещений

N п/п	Наименование или номер помещения	Потолок		Стены или перегородки		Низ стен или перегородок			Откосы окон и дверей	
		Вид отделки	Площадь м2	Вид отделки	Площадь м2	Вид отделки	Площадь м2	Высота мм	Вид отделки	Площадь м2
2- этаж	2	Выравнивающий слой Алинекс. Окраска водоэмуль-й краской	119,4	Улучшенная штукатурка, выравнивающий слой Алинекс. Окраска водоэмуль-й краской.	360.0				Улучшенная штукатурка откоса. Выравнивающий слой Алинекс. Окраска водоэмуль-й краской.	6,36
	6,8,9,10,14	Выравнивающий слой Алинекс Окраска водоэмуль-й краской	74.6	Улучшенная штукатурка Шпатлевка Алинекс Клеевая окраска	161.7 64.6 64.6	Глазурованная плитка	96.8	1800	Улучшенная штукатурка откоса. Выравнивающий слой Алинекс. Окраска водоэмуль-й краской.	3,18
	1,3,4,5,7,11,12,13,15	Выравнивающий слой Алинекс Окраска водоэмуль-й краской	229.1	Улучшенная штукатурка Шпатлевка Алинекс Улучшенная водоэмульсионная окраска	649.2 649.2 200.0	Масляная панель	349.2	1800	Улучшенная штукатурка откоса. Выравнивающий слой Алинекс. Окраска водоэмуль-й краской.	23,85

Экспликация полов

Наименование или номер помещения	Тип пола	Схема пола или тип пола по серии	Данные элементов пола (наименование, толщина, оснавание и др.),мм	Площадь м2	Плинтус
			2-этаж		
3,4,5,6,7,8,9,10 11,12,13,14	К	Серия 2.244-1, в.6 ТД 345	Покрытие пола - керамическая плитка 5мм Прослойка заполнение швов из цементно--песчаного раствора марки 150 -15мм	274.6	Керамический 169.2 п.м.
1,2	Л	Серия 2.244-1, в.6 ТД 685	Покрытие - Линолеум на тканевой подоснове Стяжка -цементно-песчаный р-р М150 -20мм	131.5	Пластиковый 48.6 п.м
15	КГ		Неполированный керамогранит -10 Прослойка -плиточный клей -10 Железобетонная плита перекрытия-220	17.0	Керамический 18.6 п.м.

Схема блокировки

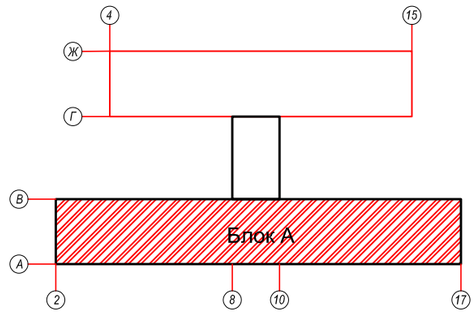

Взам. инв. №

Подп. и дата

Инв. № подл.

Изм	Кол.	Лист	№Док.	Подп.	Дата	17-2022-АС			
						"Капитальный ремонт здания КГУ Гимназия отдела образования Житикаринского района" Управления образования акимата Костанайской области"			
							Стадия	Лист	Листов
ГИП		Исаева Х					РП	42	
Исполн.		Ибадуллаева							
Проверил		Сабиров				Ведомость отделки помещений Экспликация полов. Блок А(2 этаж)	ТОО "ПУС-Шымкент" Шымкент 2023г.		

План чердака (Блок В)

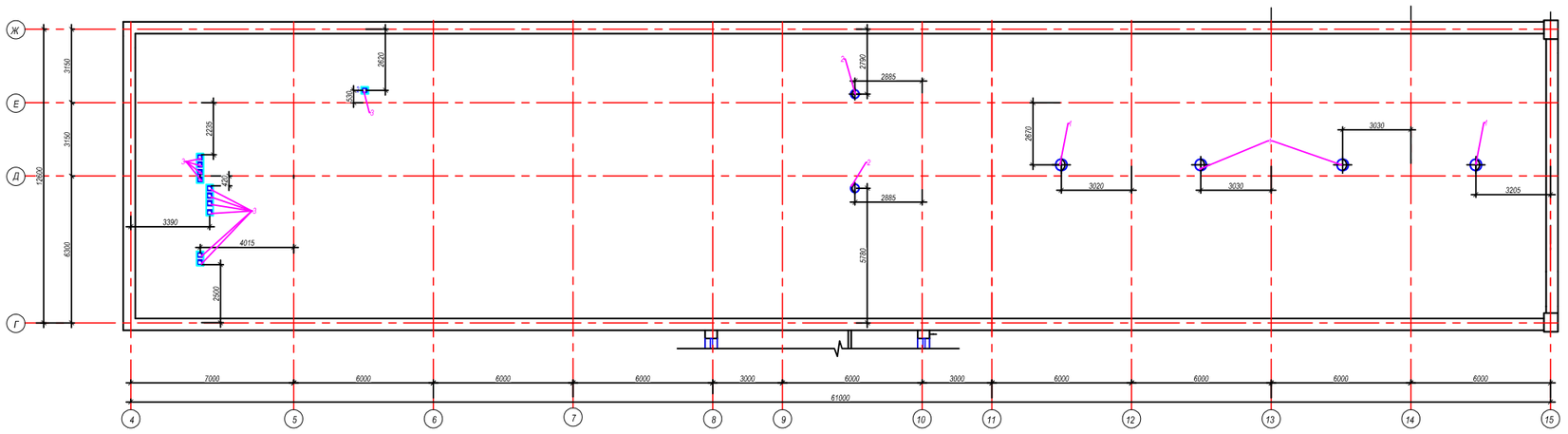

Таблица отверстий для инженерных коммуникаций

Марка поз.	Размеры отв. мм	Отметка низа	Назначение	Кол-во шт.
1	Ø500	+6.300 в перекрытие	ОВ	4
2	Ø355	+6.300 в перекрытие	ОВ	2
3	200х200	+6.300 в перекрытие	ОВ	11

Спецификация конструктивных элементов

Марка поз.	Обозначение	Наименование	Кол	Масса ед.кг	Примеч.
		Короб-1	31		
1	ГОСТ 8486-86*Е	Брус 50х50 L=3000	4	0,0075	0,03
2	ГОСТ 8486-86*Е	Брус 50х50 L=145	12	0,00036	0,00432
3	ГОСТ 8486-86*Е	Брус 50х50 L=200	6	0,0005	0,003
4	ГОСТ 8509-93	L50х50х5 L=100	4	0,377	1,51
5	ГОСТ 6266-89	Гипсокартон толщ.12мм	2,52		м2

Короб К-1

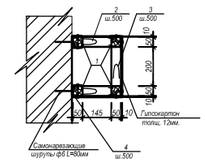

Схема блокировки

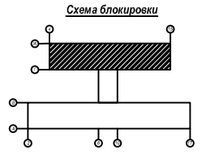

Изм.	Кол.	Лист	№Док.	Подп.	Дата	17-2022		
						"Капитальный ремонт здания КГУ Гимназия отдела образования Житикаринского района" Управления образования акимата Костанайской области"		
ГИП		Исаева Х.					Стадия	Лист	Листов
Исполн.		Ибадуллаева					РП	43	
Проверил		Сабиров				План чердака (Блок В)	ТОО "ПУС-Цыимент" Цыимент 2023г.		

План третьего этажа на отм.+6.400 (монтажные работы)

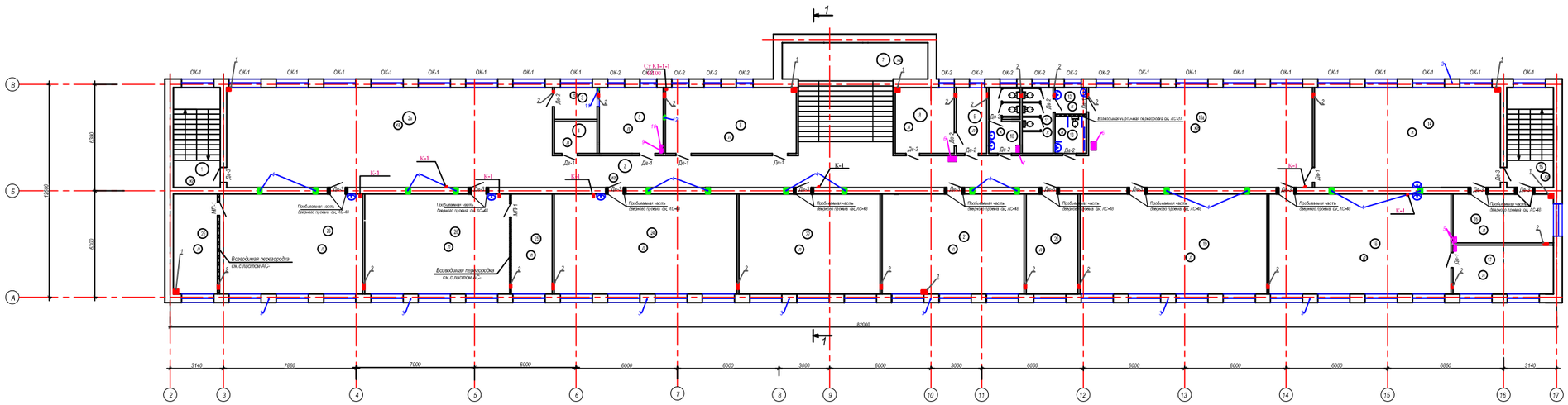

Ведомость окон и дверей (монтаж)

Поз.	Обозначение	Наименование	Кол. шт.	Примечание
ОК-1	ГОСТ 30674-99	ОП В2--2200х1900(4М-10-4М-10-4М)	18	4-х эл.с 1 отк. стеклопр. с форточкой
		Подоконная доска из ПВХ 23-35		
Ок-2	ГОСТ 30674-99	ОП В2--1000х1900(4М-10-4М-10-4М)	11	2-х эл.с 1 отк. стеклопр. с форточкой
		Подоконная доска из ПВХ 11-35		
ДВ-1	ГОСТ 6629-88	Двери деревянные ДПВГПр-900х2100	7	лоунак
ДВ-2	ГОСТ 6629-88	Двери деревянные ДПВГПр-800х2100	8	лоунак
ДВ-3	ГОСТ 6629-88	Двери деревянные ДПВГПр-1000х2300	12	лоунак

Таблица отверстий для инженерных коммуникаций

Марка поз.	Размеры отв. мм	Отметка низа	Назначение	Кол-во шт.
1	150х100(h)	в перекрытие +6.600	ОВ	7
2	150х100(h)	+.6.550	ОВ	20
3	Ø200	+.9.400	ОВ	8
4	300х200(h)	+9.400	ОВ	14
5	300х150(h)	+9.600	ОВ	2
6	500х300(h)	в перекрытие +.6.600	ОВ	2
7	200х450(h)	в перекрытие +9.600	ОВ	1
8	250х200(h)	+9.600	ОВ	1
9	250х200(h)	+9.600	ОВ	1
10	Ø200	+9.600	ОВ	1
11	Ø150	+9.450	ОВ	1
12	300х100	+9.450	ОВ	1

Окно Ок-1

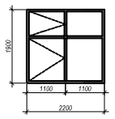

Окно Ок-2

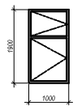

Схема блокировки

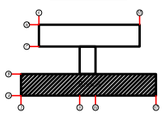

Изм.	Кол.	Лист	№док.	Подп.	Дата
ГИП		Исаева Х			
Исполн.		Ибадуллаева			
Проверил		Сабиров			

17-2022-АС

"Капитальный ремонт здания КГУ Гимназия отдела образования Житикаринского района" Управления образования акимата Костанайской области"

Стадия	Лист	Листов
РП	44	

План третьего этажа на отм.+6.400 (демонтажные работы)

ТОО "ПУС-Шымкент" Шымкент 2023г.

Ведомость отделки помещений

N п/п	Наименование или номер помещения	Потолок		Стены или перегородки		Низ стен или перегородок			Откосы окон и дверей	
		Вид отделки	Площадь м2	Вид отделки	Площадь м2	Вид отделки	Площадь м2	Высота мм	Вид отделки	Площадь м2
3- этаж	3,4,5,6,8,9,14, 16,17,18,19 20,21,22,24,25, 26,28,29	Выравнивающий слой Алинекс. Окраска водоэмуль-й краской	593.6	Улучшенная штукатурка, выравнивающий слой Алинекс. Окраска водоэмуль-й краской.	972.8				Улучшенная штукатурка откоса. Выравнивающий слой Алинекс. Окраска водоэмуль-й краской.	54.06
	10,11,12,13	Выравнивающий слой Алинекс Окраска водоэмуль-й краской	24,1	1.Простая штукатурка 2.Плитка керамическая	98.5				Простая штукатурка плитка керамическая	3,33
	1,2,2а,7,13а,15	Выравнивающий слой Алинекс Окраска водоэмуль-й краской	323.5	Улучшенная штукатурка Шпатлевка Алинекс Улучшенная водоэмульсионная окраска	606.7 606.7 242.3	Масляная панель	364.0	1800	Улучшенная штукатурка откоса. Выравнивающий слой Алинекс. Окраска водоэмуль-й краской.	28.6

Экспликация полов

Наименование или номер помещения	Тип пола	Схема пола или тип пола по серии	Данные элементов пола (наименование, толщина, оснавание и др.),мм	Площадь м2	Плинтус
			3-этаж		
10,11,12 13,14	К	Серия 2.244-1, в.6 ТД 345	Покрытие пола - керамическая плитка 5мм Прослойка заполнение швов из цементно--песчаного раствора марки 150 -15мм	129.6	Керамический
3,4,5,6,8,9, 16,17,18,19 20,21,22,23,24 25,26,27,28,29	Л	Серия 2.244-1, в.6 ТД 685	Покрытие - Линолеум на тканевой подоснове Стяжка -цементно-песчаный р-р М150 -20мм	423.6	Пластиковый
1,15	КГ		Неполированный керамогранит -10 Прослойка -плиточный клей -10 Железобетонная плита перекрытия-220	30.3	Керамический 37.2 п.м.
2,2а,7,13а	КГ		Неполированный керамогранит -10 Прослойка -плиточный клей - 10 Керамзитобетон, Y1100 кг/м³ м75 - 80 Железобетонная плита перекрытия -220	293.2	Керамический 136.9 п.м.

Схема блокировки

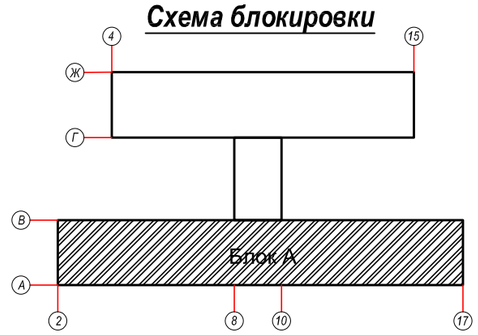

Изм.	Кол.	Лист	№Док.	Подп.	Дата	17-2022-АС		
						"Капитальный ремонт здания КГУ Гимназия отдела образования Житикаринского района" Управления образования акимата Костанайской области"		
							Стадия	Лист	Листов
ГИП		Исаева Х					РП	45	
Исполн.		Ибадуллаева							
Проверил		Сабиров				Ведомость отделки помещений Экспликация полов. Блок А(2 этаж)	ТОО "ПУС-Шымкент" Шымкент 2023г.		

Взам. инв. №

Подп. и дата

Инв. № подл.

План чердака (Блок А)

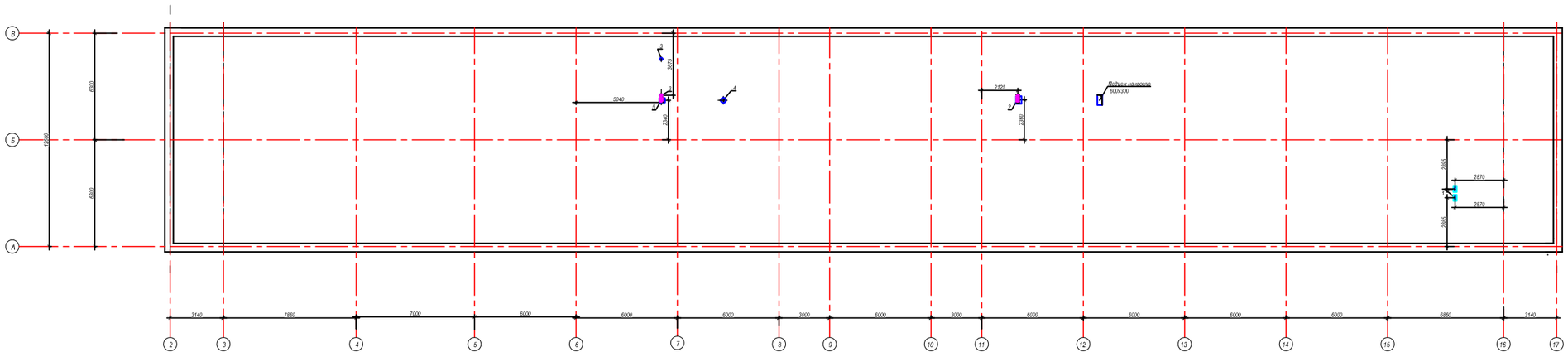

Таблица отверстий для инженерных коммуникаций

Марка поз.	Размеры отв. мм	Отметка низа	Назначение	Кол-во шт.
1	300x150(h)	в перекрытие	ОВ	2
2	700x450(h)	в перекрытие	ОВ	1
3	Ø160	в перекрытие	ОВ	2
4	Ø350	в перекрытие	ОВ	1
5	250x200(h)	в перекрытие	ОВ	1

Схема блокировки

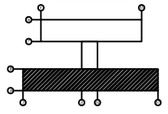

Изм.	Кол.	Лист	№Док.	Подп.	Дата	17-2022	
ГИП		Намет				"Капитальный ремонт здания КГУ Гимназия отдела образования Житикаринского района" Управления образования акимата Костанайской области"	
Исполн.		Абдуллаева					Стадия: РП; Лист: 46; Листов:
Проверил		Сабиров				План чердака (Блок А)	ТОО "ПУС-Шымент" Шымент 2023г.

Отв. 150х300 (2шт)пробить по месту из 2-х отверстий Ø 150мм в приделах пустот, при этом не нарушая целосность рабочих стержней каркасов плит.

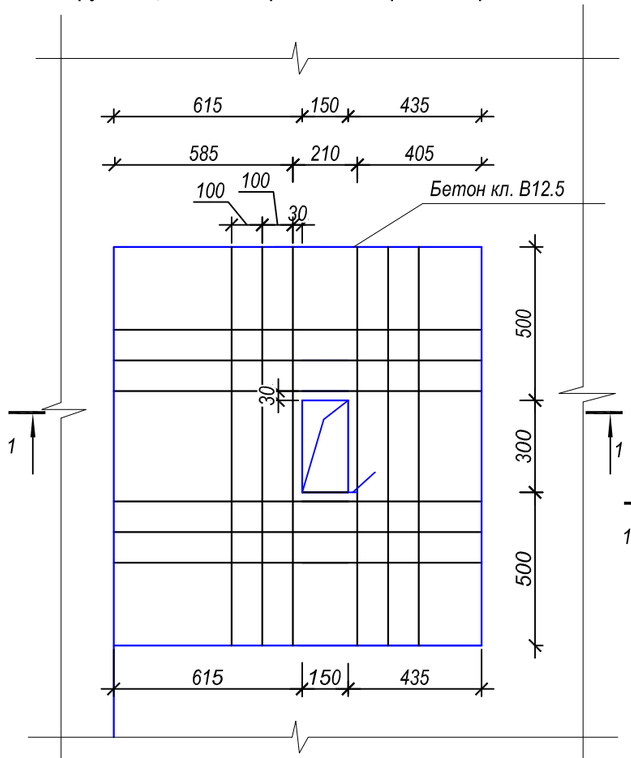

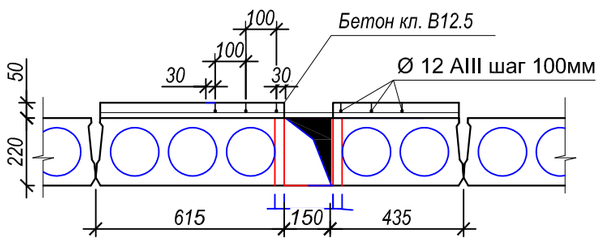

Отв. 300х500 (1шт) пробить по месту из 3-х отверстий Ø 150мм в приделах пустот, при этом не нарушая целосность рабочих стержней каркасов плит.

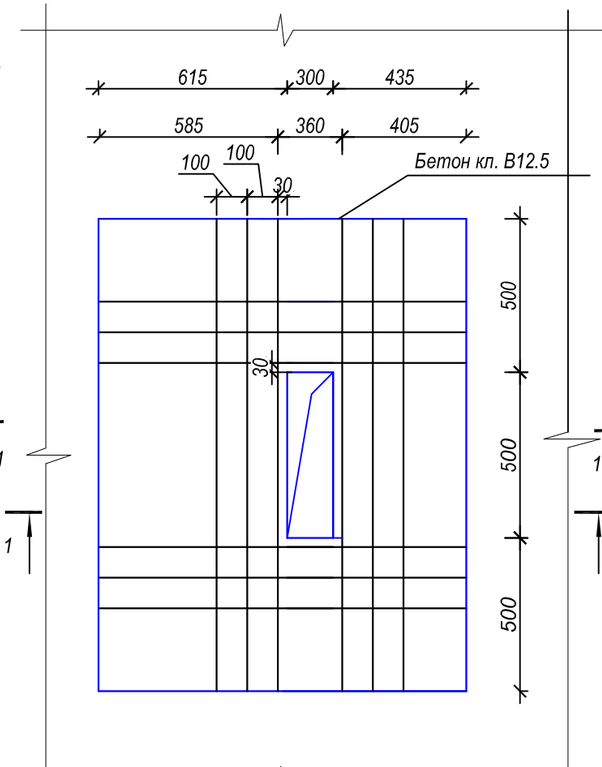

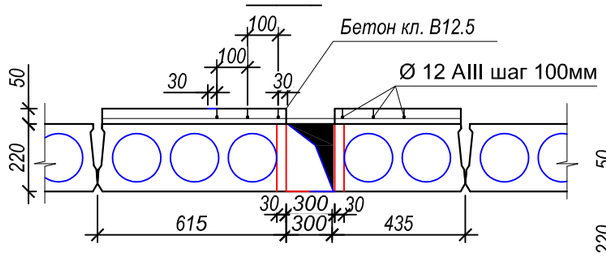

Отв. 200х450 (1шт) пробить по месту из 2-х отверстий Ø 150мм в приделах пустот, при этом не нарушая целосность рабочих стержней каркасов плит.

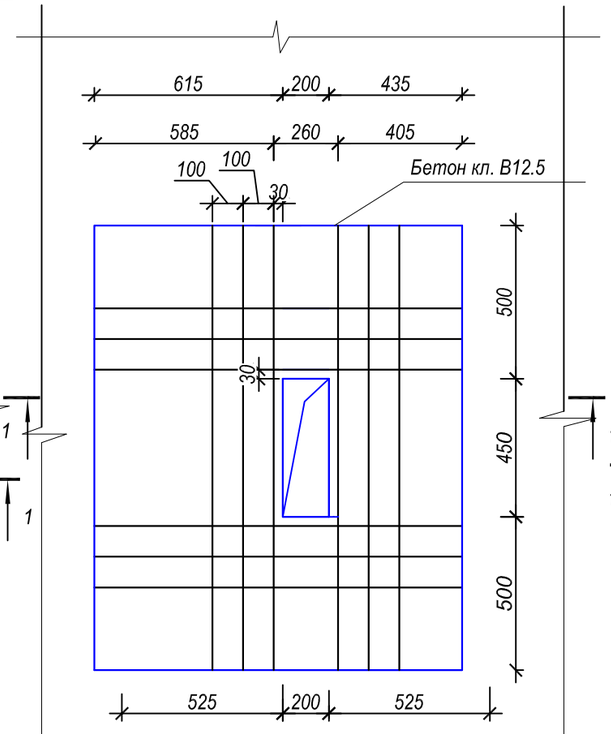

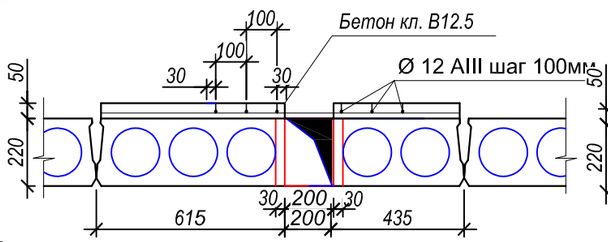

Отв. 400х800 (2шт) пробить по месту из 5-ти отверстий Ø 150мм в приделах пустот, при этом не нарушая целосность рабочих стержней каркасов плит

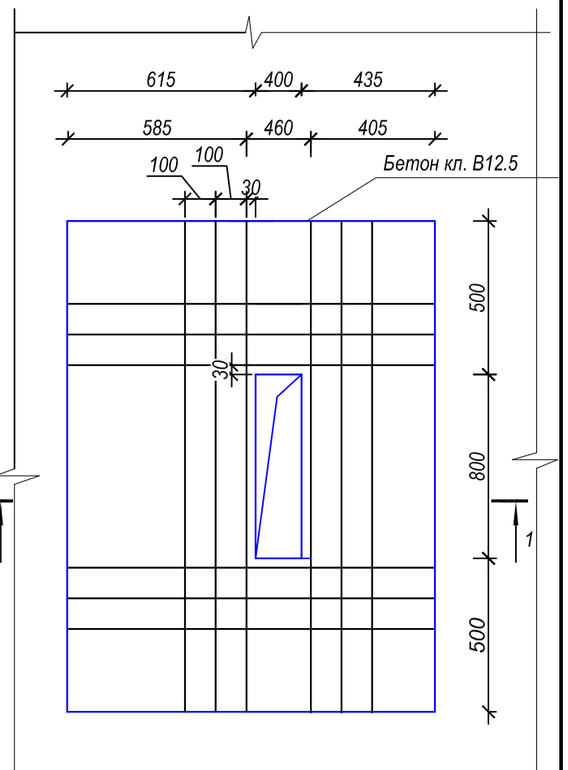

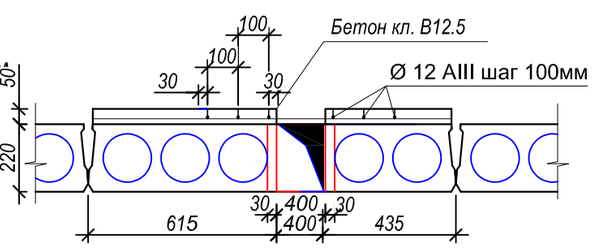

Спецификация конструктивных элементов.

Марка Поз.	Обозначение	Наименование	Кол. шт.	*Масса ед. кг.*	Примеч.
1		*Ø12 A400 п.м.*	*102.3*	*0,888*	*90.84кг*
		Бетон кл. 12,5			*0.59м3*

Примечание:

1. Выполнить отверстия перфоратором в пределах пустот плит покрытия, при этом не нарушая целостность рабочих стержней каркасов плит. При попадании отверстия на ребро, сдвинуть в пустоту плит.
2. Использование динамических нагрузок запрещается.
3.Поперечные стержни пропустить на всю ширину плит.

1. Данный лист смотреть с л. АС-

Изм	Кол.	Лист	№Док.	Подп.	Дата	17-2022-АС		
						"Капитальный ремонт здания КГУ Гимназия отдела образования Житикаринского района" Управления образования акимата Костанайской области"		
ГИП		Исаева Х					Стадия	Лист	Листов
Исполн.		Ибадуллаева					РП	46а	
Проверил		Сабиров				Отверстие в перекрытие	ТОО "ПУС-Шымкент" Шымкент 2023г.		

Деталь крепления возводимой кирпичной перегородки.

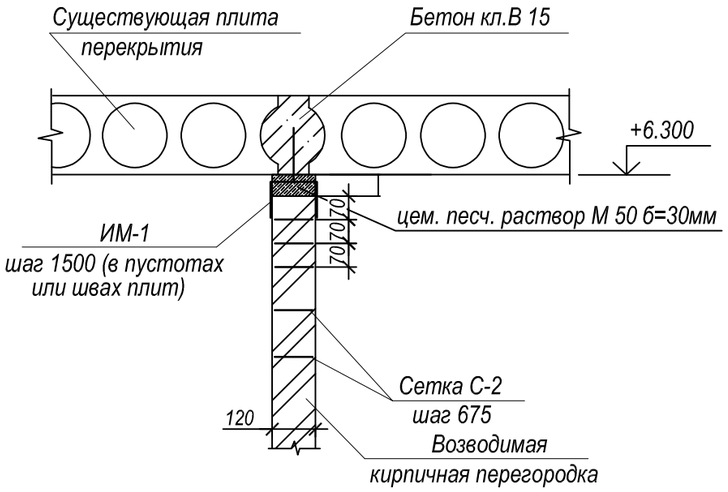

Монолитная перемычка МП-1,

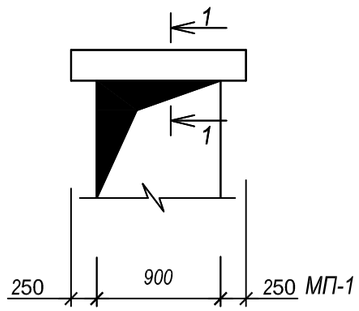

Изделие металлическое

ИМ-1

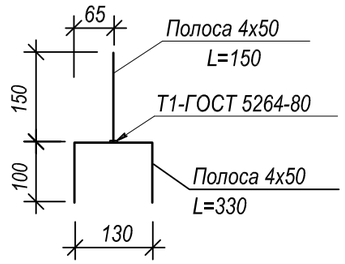

1-1

МП-1

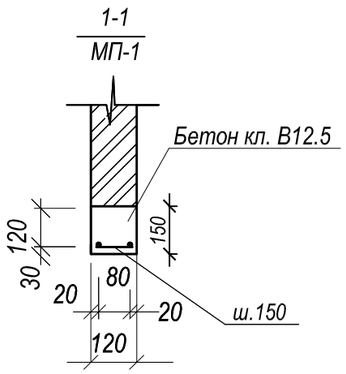

Спецификация конструктивных элементов.

Марка	Обозначение	Наименование	Кол шт.	Масса ед.кг	Приме-чание.
	Расход мат-в на устройство кирп.перегородки(на 1м^2):				
		Сетка С-2, п.м.	261.75		
	ГОСТ 34028-2016	Ø 3Вр1, L=100мм	4	0,005	0,02кг
	ГОСТ 34028-2016	Ø 5Вр1, L=1000мм	2	0,144	0,28кг
	ГОСТ - 103-87	ИМ-1	34		
		Полоса 480х4х50	1	0,75	
	Общий объем кирпичной кладки 1НФ/100/2.0/50 ГОСТ 530-2007 м2		151.7		
		Монолитная перемычка МП-1	4		
	ГОСТ 34028-2016	Ø12 А400 L=1350	2	1.18	2,37
	ГОСТ 34028-2016	Ø6 А240 L=100	9	0.022	0.198
		Бетон кл.В15 м3			0,025 м^3
		Фундамент под возводимую кирпичную перегородку.	29.0		п.м.
	ГОСТ - 5781-97	Ø 10 А400 L=1000	4	0,617	2.468кг
	ГОСТ - 5781-97	Ø 6 А240 L = 260мм	3	0,222	0,666кг
		Бетон кл.С12/15 W4 м3			3.48

Сетка С-2

(условно на 1 п.м.)

Бетон кл. В 12,5

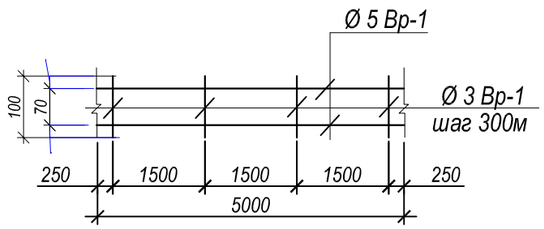

Фундамент под возводимую кирпичную перегородку.

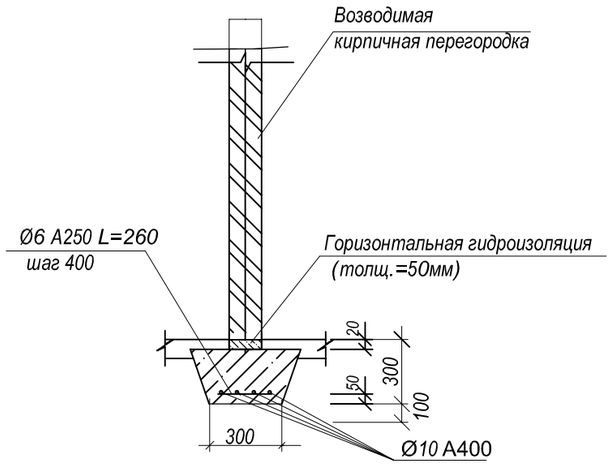

Возводимые перегородки из обыкновенного глиняного кирпича М 0 75 на цементно-песчаном растворе М50 армируются сетками С-2 по всей длине непрерывно, с шагом 675мм по высоте перегородки.

1. Выкопать траншею 500х400(h) выполнить фундамент с бетонной подготовкой под перегородку и вновь выполнить полы.
Общий обьем земляных работ = 4.64 м^3

1. Данный лист смотреть с л. АС-

Изм	Кол.	Лист	№Док.	Подп.	Дата	17-2022-АС		
						"Капитальный ремонт здания КГУ Гимназия отдела образования Житикаринского района" Управления образования акимата Костанайской области"		
							Стадия	Лист	Листов
ГИП		Исаева Х					РП	47	
Исполн.		Ибадуллаева							
Проверил		Сабиров				Деталь крепления возводимой кирпичной перегородки.	ТОО "ПУС-Шымкент" Шымкент 2023г.		

Деталь устройства обрамления МП-1 пробиваемого дверного проема в стене

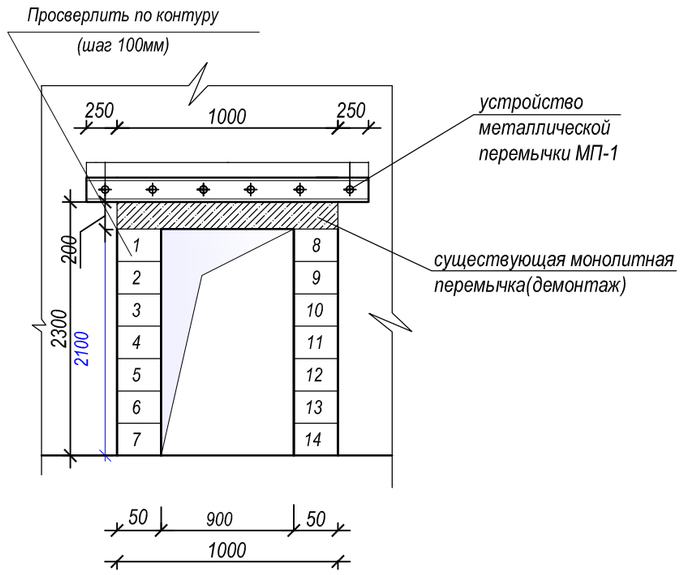

Обрамление ОПр-1

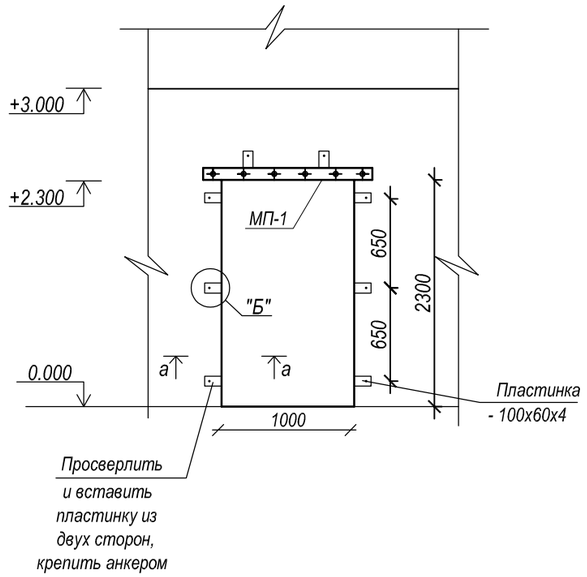

Спецификация конструктивных элементов.

Марка поз.	Обозначение	Наименование	Кол. шт.	Масса ед,кг	Приме-чание
		Перемычка МП-1	34		
1	ГОСТ 8240-97	[18 L=1500	2	22,82	45,64
2	ГОСТ 7798-78	Болт М16-450	6	0,509	
	ГОСТ 11371-78*	Шайба М16	12	0,0113	
	ГОСТ 5915-70*	Гайка М16	12	0,0335	
3	ГОСТ 19903-2015	-4х40 L=380	6	0.477	2,86
	ГОСТ 535-2005	Пластина -80х60х4	8	0,15	1,2кг
	Демонтируемый кирпичный проем б=380мм м²				0.21
	Демонтируемая монолитная перемычка б=380мм м²				0.10
		Обрамление ОПр-1	34		
1	ГОСТ 8509-93	L 75 х 6. п.м.	9.2	6,89	60,63
2	ГОСТ 535-2005	- 180 х 80 х 4	6	0,45	2,7
3	ГОСТ 535-2005	- 100 х 60 х 4	8	0,188	1,5
4	ГОСТ 34028-2016	Анкер Ø 10 А240, L = 262	8	0,16	1,28

Металлическая перемычка МП-1

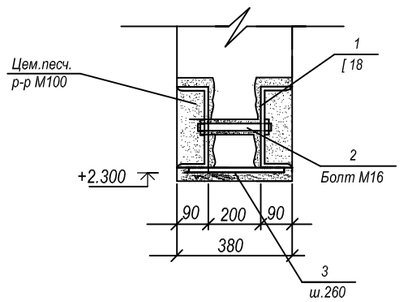

Узел "Б"

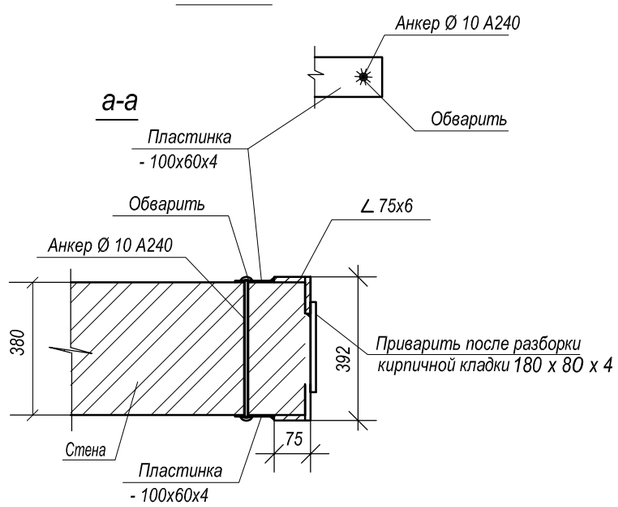

Указания по устройству дверного проема в стене:

Отбить штукатурку с двух сторон стены,где будет расположен проем. Над намеченным проемом на стене выполнить штрабы для устройства перемычки из стальных прокатных швеллеров, [18. Штрабы выполнить глубиной 90 мм, высотой 190 мм, длиной 1000 мм.

Поверхность штраб тщательно очистить и просверлить отверстия Ø20 мм с шагом 250 мм под стяжные болты М16.

Подвести перемычку из двух швеллеров [18 и на цементном растворе М100 с обеспечением плотного прилегания к поверхности кладки, стянуть болтами М16.

После демонтажа кладки и перемычки выполнить обрамление по узлу "Б" при этом уголки обрамления приварить к вновь устроенной перемычке, затем произвести заделку всех пустот цем. песч. раствором М-100

Металлические конструкции покрасить масляной краской за 2 раза.

- при необходимости перенести отопительный прибор;
- запрещается работать инструментами, создающими динамические воздействия на конструкции здания;
- строго соблюдать требования строительных норм по технике безопасности.

Сварные швы по ГОСТ 5264-80.

1. Данный лист смотреть с л.АС-

						17-2022-АС
						"Капитальный ремонт здания КГУ Гимназия отдела образования Житикаринского района" Управления образования акимата Костанайской области"
Изм.	Кол.уч.	Лист	N док	Подпись	Дата	
ГИП		Исаева Х				Стадия: Р; Лист: 48; Листов:
Исполн.		Ибадуллаева				
Проверил		Сабиров				Деталь устройства обрамления МП-1 пробиваемого дверного проема в стене
						ТОО "ПУС-Шымкент" Шымкент 2023г.

Формат А3

Крыльцо КР-3

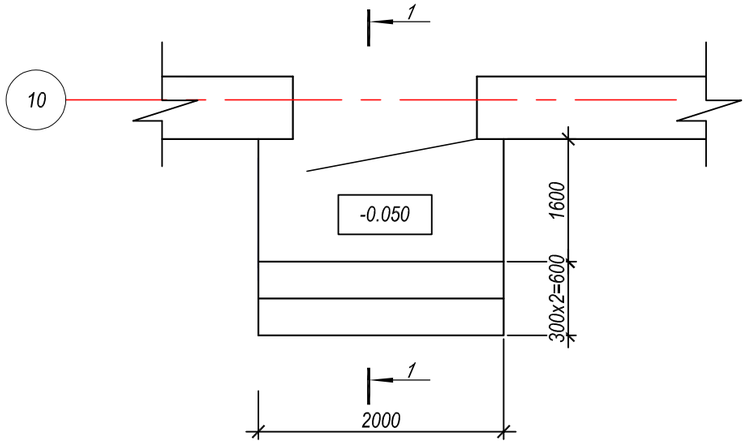

Спецификация конструктивных элементов

Марка, поз.	Обозначение	Наименование	Кол.	Масса, ед.кг	Примеч.
		Крыльцо Кр-4	1		
1	ГОСТ 2789-73	Керамогранит с шероховатной поверхностью - 10мм	5.39		
2		Выравнивающая стяжка 20мм	5.39		
3	ГОСТ 8478-87	Сетка 5Вр-I-100 / 5Вр-I-100 м 2	5,00	2,88	14.4кг
4		Бетон кл.С12/15			0.60 м3
		Пандус П-1	1		
1	ГОСТ 2789-73	Керамогранит с шероховатной поверхностью - 10мм	1.4		
2		Выравнивающая стяжка 20мм	1.4		
3		Бетон кл.С12/15			0.17 м3

Разрез 1-1

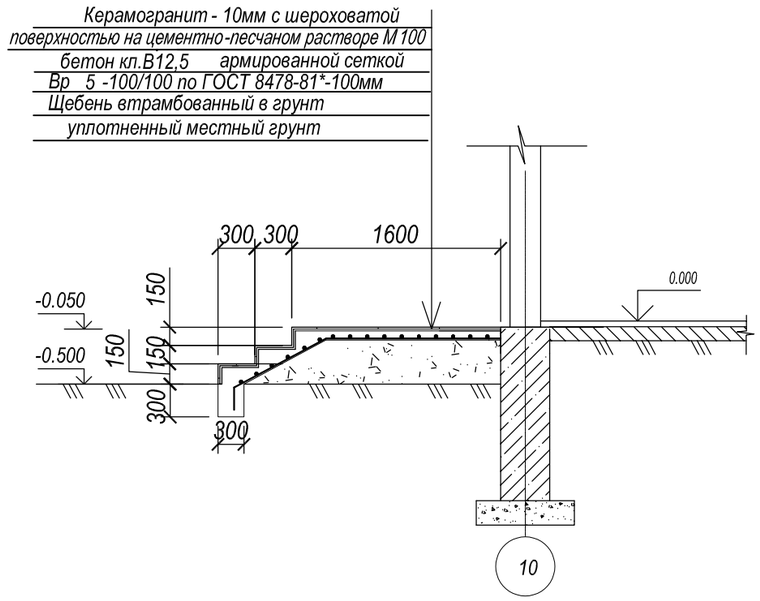

Пандус П-2

Керамогранит – 10мм с шероховатой
поверхностью на цементно–песчаном растворе М100
бетон кл.В12,5армированной сеткой
5Вр–100/100 по ГОСТ 8478–81* –100мм
Щебень втрамбованный в грунт
уплотненный местный грунт

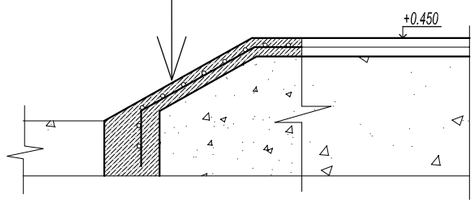

Данный лист смотри совместно с л.АС–

Изм	Кол.	Лист	№Док.	Подп.	Дата	17-2022-АС			
						"Капитальный ремонт здания КГУ Гимназия отдела образования Житикаринского района" Управления образования акимата Костанайской области"			
ГИП		Исаева Х					Стадия	Лист	Листов
Исполн.		Ибадуллаева					РП	49	
Проверил		Сабиров				Крыльцо КР-3	ТОО "ПУС-Шымкент" Шымкент 2023г.		

Крыльцо КР-4

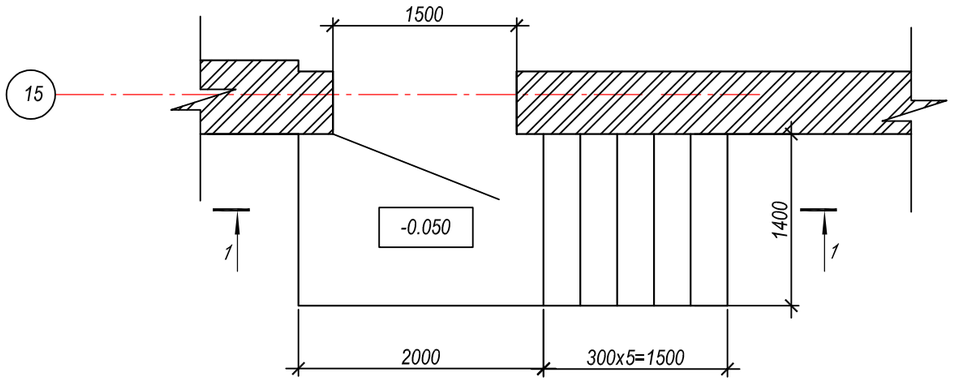

Разрез 1-1

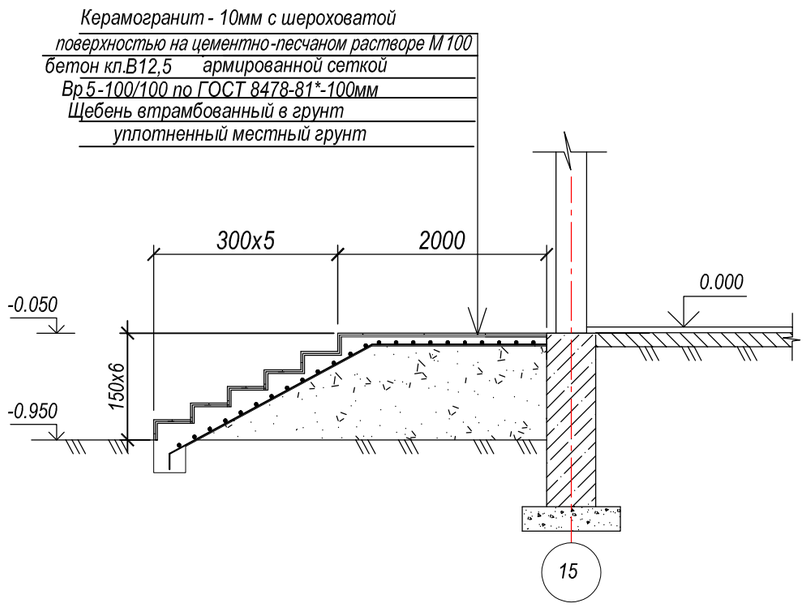

Спецификация конструктивных элементов

Марка, поз.	Обозначение	Наименование	Кол.	Масса, ед.кг	Примеч.
		Крыльцо Кр -4	1		
1	ГОСТ 2789-73	Керамогранит с шероховатной поверхностью - 10мм	6.15		
2		Выравнивающая стяжка 20мм	6,15		
3	ГОСТ 8478-87	Сетка 5Вр!-100 / 5Вр!-100 м 2	6,0	2,88	17.28кг
4		Бетон кл.С12/15			0.70м3

Данный лист смотри совместно с л.АС–

Изм	Кол.	Лист	№Док.	Подп.	Дата	17-2022-АС			
						"Капитальный ремонт здания КГУ Гимназия отдела образования Житикаринского района" Управления образования акимата Костанайской области"			
							Стадия	Лист	Листов
ГИП		Исаева Х					РП	50	
Исполн.		Ибадуллаева							
Проверил		Сабиров				Крыльцо КР-4	ТОО "ПУС-Шымкент" Шымкент 2023г.		

Крыльцо КР-5

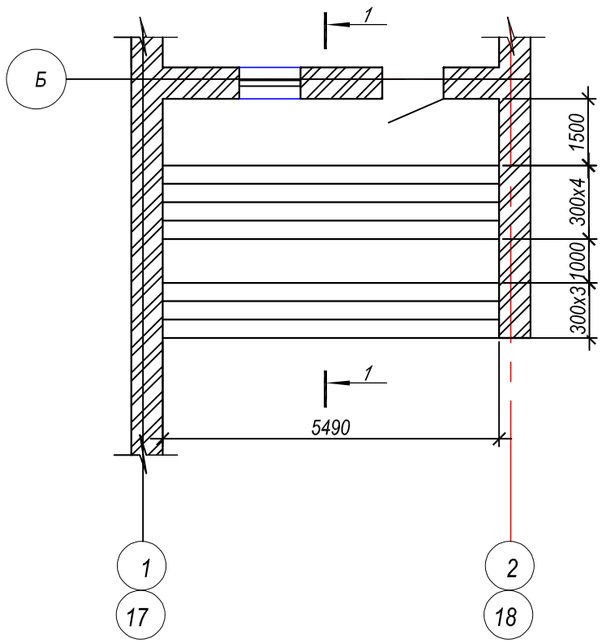

Разрез 1-1

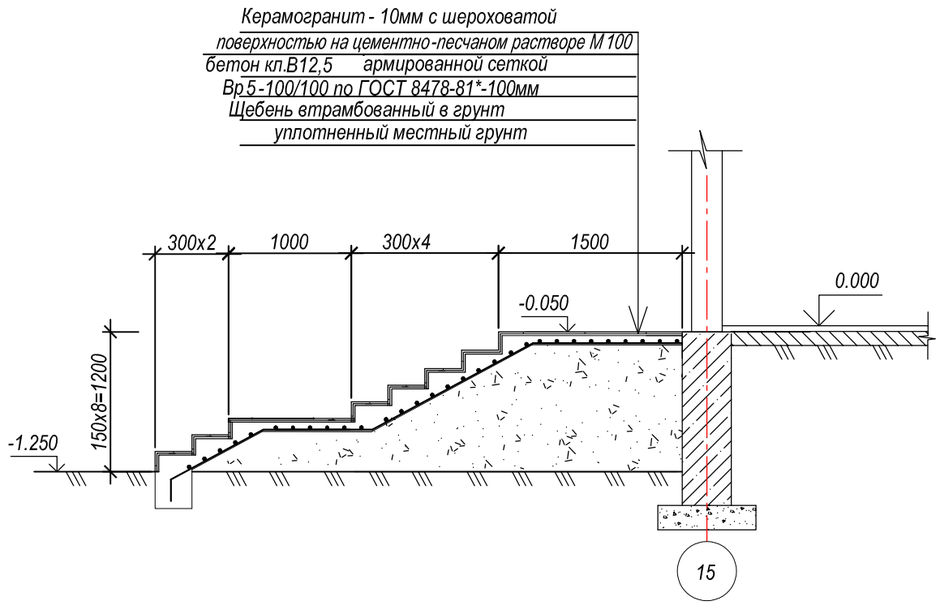

Спецификация конструктивных элементов

Марка, поз.	Обозначение	Наименование	Кол.	Масса, ед.кг	Примеч.
		Крыльцо Кр-5	2		
1	ГОСТ 2789-73	Керамогранит с шероховатной поверхностью - 10мм	31.3		
2		Выравнивающая стяжка 20мм	31.3		
3	ГОСТ 8478-87	Сетка 5Вр1-100 / 5Вр1-100 м 2	30,0	2,88	86.4кг
4		Бетон кл.С12/15			3,1м3

Данный лист смотри совместно с л.АС–

Изм	Кол.	Лист	№Док.	Подп.	Дата	17-2022-АС		
						"Капитальный ремонт здания КГУ Гимназия отдела образования Житикаринского района" Управления образования акимата Костанайской области"		
							Стадия	Лист	Листов
ГИП		Исаева Х					РП	51	
Исполн.		Ибадуллаева							
Проверил		Сабиров				Крыльцо КР-3	ТОО "ПУС-Шымкент" Шымкент 2023г.		

Пожарная лестница Л-1

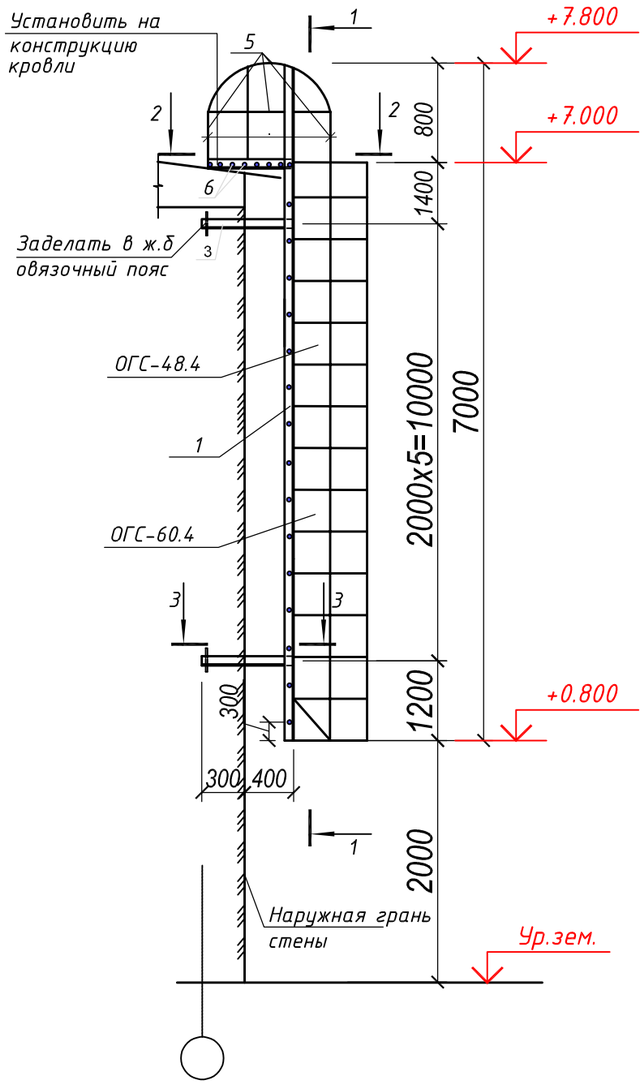

1-1

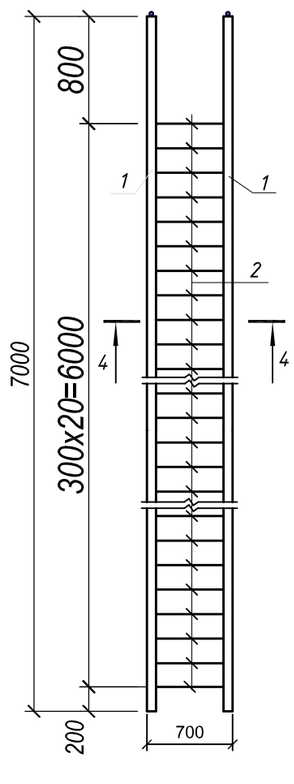

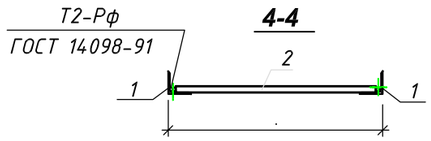

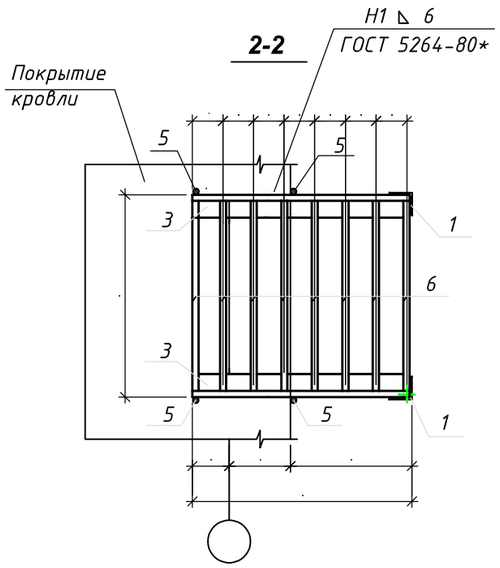

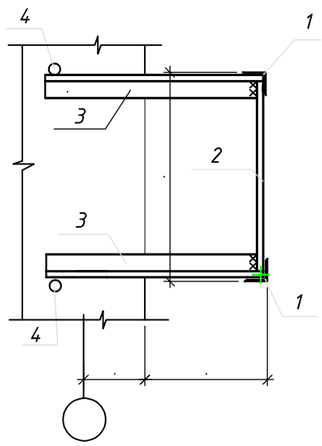

Спецификация на металлическую лестницу Л-1

Марка поз.	Обозначение	Наименование	Кол. шт.	Масса ед.кг	Приме-чание (общ.расх. кг.)
		Металлическая лестница Л-1		290.6	
1		L 75х6 ГОСТ 8509-93, L=7000	2	48.2	96.5 кг
2		Ф16 А400 ГОСТ 34028-2016, L=680	20	1.07	21.4 кг
3		L 75х6, ГОСТ 8509-93, L=700	14	4.82	67.48 кг
4		Ф10 А240, ГОСТ 34028-2016 L=400	10	0.25	3.0 кг
5		Ф10 А240, ГОСТ 34028-2016 п.м.	5.5	0.617	3.4 кг
6		Ф10 А240, ГОСТ 34028-2016 L=680	8	0.42	3.36 кг
	1.450.3-3	Ограждение лест. ОГС-60.4	1	52.6	
	1.450.3-3	Ограждение лест. ОГС-48.4	1	42.9	

1. Данный лист смортреть совместно с листами АС-5,6.
2. Сварку производить электродами Э-42А, hшва=6мм.
   Сварные соединения выполнить по ГОСТ5264-80*,ГОСТ 14098-91.
3. Открытые поверхности металлических поверхностей после сварки очистить от шлака, окалины, ржавчины и окрасить масляной краской за 2 раза.
4. Пожарную лестницу установить согласно плана кровли.

Изм	Кол.	Лист	№Док.	Подп.	Дата	17-2022-АС		
						"Капитальный ремонт здания КГУ Гимназия отдела образования Житикаринского района" Управления образования акимата Костанайской области"		
							Стадия	Лист	Листов
ГИП		Исаева Х					РП	52	
Исполн.		Ибадуллаева							
Проверил		Сабиров				Пожарная лестница Л-1	ТОО "ПУС-Шымкент" Шымкент 2023г.		

Взам. инв. N

Подл. и дата.

Инв. N подл.

Витражный блок Вб-1

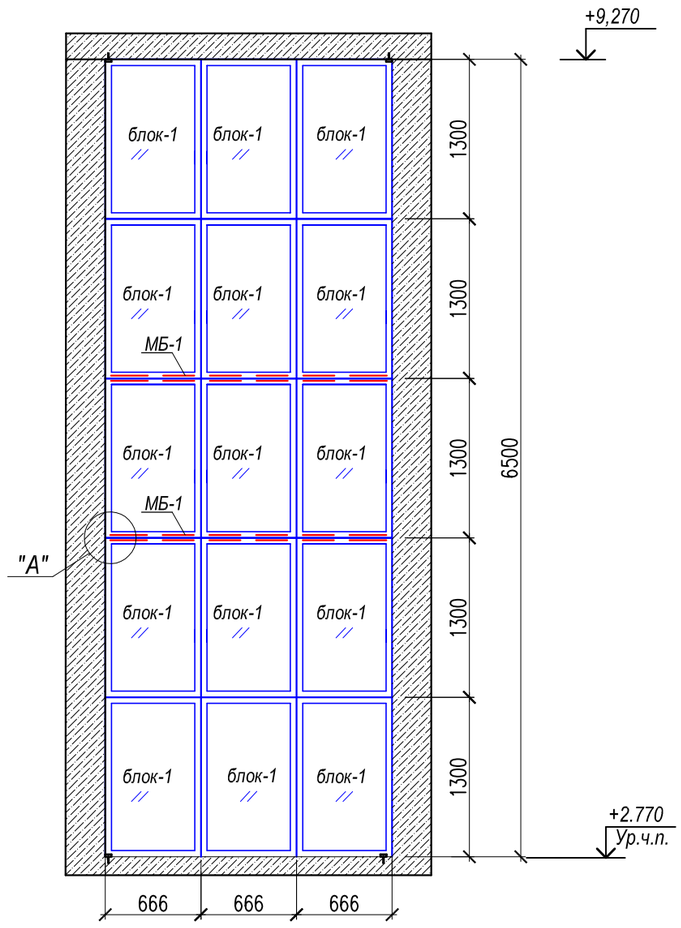

Спецификация заполнения витражных блоков.

Поз.	Обозначение	Наименование	Количество шт.				Масса ед.,кг.	Примеч.
			1эт.	2эт.	3эт.	Всего		
		Витражи:						
Вб-1	Индивидуальные (металлопласт.)	Витражный блок (2000х6500)	2	-		2		

Спецификация конструктивных элементов.

Поз.	Обозначение	Наименование	Кол. шт.	Масса ед.,кг.	Примеч.
		Витражный блок Вб-1	2		
МБ-1	ГОСТ 8639-82	Труба 100х100х6 ГОСТ 8639-82 / С255 ГОСТ 27772-88* L=2000	2	34.68	69.36
1	ГОСТ 19903-74*	Лист 6х200х200 ГОСТ 19903-74* / С255 ГОСТ 27772-88*	4	0,35	
2	ГОСТ 28778-90	Анкер болт М10х12х85	16		

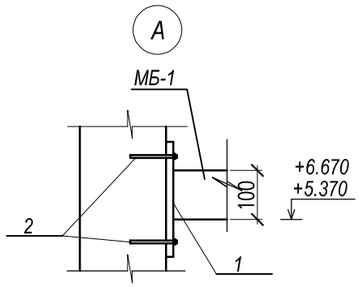

Взам. инв. №

Подп. и дата

Инв. № подл.

Изм	Кол.	Лист	№Док.	Подп.	Дата	17-2022-АС		
						"Капитальный ремонт здания КГУ Гимназия отдела образования Житикаринского района" Управления образования акимата Костанайской области"		
							Стадия	Лист	Листов
ГИП		Исаева Х					РП	53	
Исполн.		Ибадуллаева							
Проверил		Сабиров							
						Витражный блок Вб-1	ТОО "ПУС-Шымкент" Шымкент 2023г.		

Ведомость основных комплектов рабочих чертежей

Обозначение	Наименование	Примечание
ТС	Внутриплощадочные тепловые сети	
АС	Архитектурно-строительная часть	

Ведомость ссылочных и прилагаемых документов

Обозначение	Наименование	Примечание
серия 3.900.1-14, вып.1	Изделия железобетонные для круглых колодцев	
серия 3.006.1-8	Каналы и тоннели сборные железобетонные	
	из лотковых элементов	
ГОСТ 34028-2016	Сталь горячекатаная арматурная	
ГОСТ 8240-97	Швеллеры стальные горячекатанные	
ГОСТ 8509-93	Уголки стальные горячекатанные	
ГОСТ 8478-81	Сетки сварные для железобетонных конструкций	

Исходные данные

Рабочий проект "Капитальный ремонт КГУ "Гимназия отдела образования Житикаринского района" Управления образования акимата Костанайской области " разработан на основании:

- Задания на проектирование утвержденное заказчиком -КГУ "Гимназия отдела образования Житикаринского района, Костанайской области."
- АПЗ **Номер:** KZ45VUA00803690 **Дата выдачи:** 12.12.2022 г., постановление акимата Костанайской области № 179-388 от 04.12.2013г.
- Отчета об инженерных изысканиях, заказ 23/2022, выполненных ТОО "Арх.строй сервис-А" в сентябре 2022г.
-Топосъемки выполненной ТОО "Арх.строй сервис-А" в 2022г.
- Вид строительства - капитальный ремонт.
- Источник финансирования - бюджетные средства.

Краткая климатическая справка

М/пункт г. Костанай.
Климатический подрайон I-В.
Температура наружного воздуха в °С:
Расчетная t наружного воздуха наиболее холодной пятидневки - 31,2°С
Район по весу снегового покрова - III (150кгс/м2).
Район по давлению ветра - III (77кгс/м2).
Гололедные нагрузки - III район, в=10мм.
Нормативная глубина промерзания, м: для глинистых грунтов, - 210,0см.
Глубина проникновения 0°С в грунт под естественной поверхностью - 250,0см.

Геолого-литологическое строение площадки.

В геолого-литологическом строении района работ представлена с дневной поверхности почвенно-растительным слоем мощностью до 0,4 м.

Суглинок, Q - желто-бурого цвета, от полутвердой до мягкопластичной консистенции, с включением линз мелкого песка, слабокарбонатизирован. Вскрыт суглинок скважинами №3, №4, №6, №7, №8 под почвенно-растительным слоем и насыпными грунтами с глубины 0,40-0,50м, до глубины 1,50-3,50м. Мощность суглинка составляет 1,10-3,10м.

Суглинок, P3 - зеленовато-серого, серого, буровато-серого цвета, от твердой до мягкопластичной консистенции, с включением линз, прослоев и водонасыщенных карманов пылеватого песка, мощностью до 20см, точечных вкраплений марганца, мелких 14гнезда и стяжений гипса, ожелезненный. Вскрывается суглинок скважинами повсеместно с глубины 0,20-3,50м, при этом полная мощность суглинка скважинами до глубины 5,00-6,00м не пройдена, а вскрытая мощность составила 1,50-4,80м.

Гидрогеологические условия.

Максимальный уровень грунтовых вод принимается на 1,0м выше установившегося, т.е. на глубине 0,5-2,55м от поверхности земли, при этом возможен выход грунтовых вод в пониженных участках рельефа на поверхность земли в осенне-весенний период. Грунтовые воды до глубины 3,00 м скважинами не вскрыты (по состоянию на сентябрь 2022 г.).
Район строительства (СП РК 2.03-30-2017 Приложение Б) - не сейсмичный.
Грунты основания неагрессивные по отношению к бетонам на обычном портландцементе.

Ведомость чертежей основного комплекта

Лист	Наименование	Примечание
	Чертежи марки ОД:	
ОД-1	Общие данные.	
	Чертежи марки АС:	
АС-1	Схема теплотрассы. Спецификация.	
АС-2	Неподвижные опоры Н1 - Н6. Монолитные участки перекрытия Ум1- Ум5.	
	Сечения а-а, б-б, в-в, г-г. Спецификация.	
АС-3	Теплофикационная камера УТ1. Дренажный колодец ДК1. Спецификация.	
АС-4	Теплофикационная камера УТ2. Спецификация.	

1. Рабочие чертежи ж/б конструкций внутриплощадочных тепловых сетей разработаны на основании листов марки ТС, разработанных к данному проекту.
Предусмотрены теплофикационные камеры УТ1, УТ2 с внутренними размерами 2,25мх1,8м и дренажный колодец ДК1 диаметром 1500мм. Сборные ж/б каналы запроектированы из лотковых элементов, перекрываемых плоскими съемными плитами по серии 3.006.1-8. Швы между сборными железобетонными элементами каналов тщательно заполняются цементным раствором М100.
Все бетонные и железобетонные конструкции каналов принять из бетона на портландцементе, по водонепроницаемости W4 и морозостойкости F100.
2. Под сборные лотковые элементы выполняется песчаная подготовка, а под монолитные участки бетонная подготовка из бетона кл.В 3,5.
3. Монтаж конструкции каналов должен производится в соответствии с требованиями глав **СП РК 5.03-107-2013** " Несущие и ограждающие конструкции".
К монтажу конструкции допускается приступать после устройства подготовки и инструментальной проверки соответствия проекту отметок подготовки.
Антикоррозийное покрытие неметаллических конструкции выполнить в соответствии с требованиями **СП РК 2.01-104-2013** "Защита строительных конструкции от коррозии".
4. Обратную засыпку пазух выполнить местным грунтом с послойным уплотнением, при толщине уплотняемого слоя не более 20см. При этом плотность уплотняемого грунта довести до плотности 1,65г/см3 в сухом состоянии.
5. Все боковые поверхности каналов обмазать горячим битумом за два раза по холодной грунтовке. По верху каналов выполнить оклееечную гидроизоляцию, в местах стыковки плит перекрытия каналов укладывать дополнительно два слоя гидроизола на горячей битумной мастике с перепуском за швы в обе стороны по 100 мм.

Настоящий проект «Капитальный ремонт КГУ "Гимназия отдела образования Житикаринского района" Управления образования акимата Костанайской области» выполнен в соответствии с действующими на территории Республики Казахстан нормами и правилами и предусматривает мероприятия, обеспечивающие взрыво-пожаро-безопасность, исключающие вредные воздействия на окружающую среду и воздушный бассейн, а также предупреждающие чрезвычайные ситуации природного и техногенного характера.

Гл. инженер проекта _____ Исаева Х.

Взам. инв. №
Подп. и дата
Инв. № подл.

Изм.	Кол. уч.	Лист	N° док.	Подп.	Дата
ГИП		Исаева Х.			
Проверил		Карабаев Н.			
Инженер		Гусейнова			
Н.контроль		Карабаев Н.			

17-2022- ОД

Капитальный ремонт КГУ "Гимназия отдела образования Житикаринского района" Управления образования акимата Костанайской области

Внутриплощадочные тепловые сети	Стадия	Лист	Листов
	РП	1	1
Общие данные .	ТОО "ПУС-Шымкент" г.Шымкент - 2023г.		

Схема теплотрассы

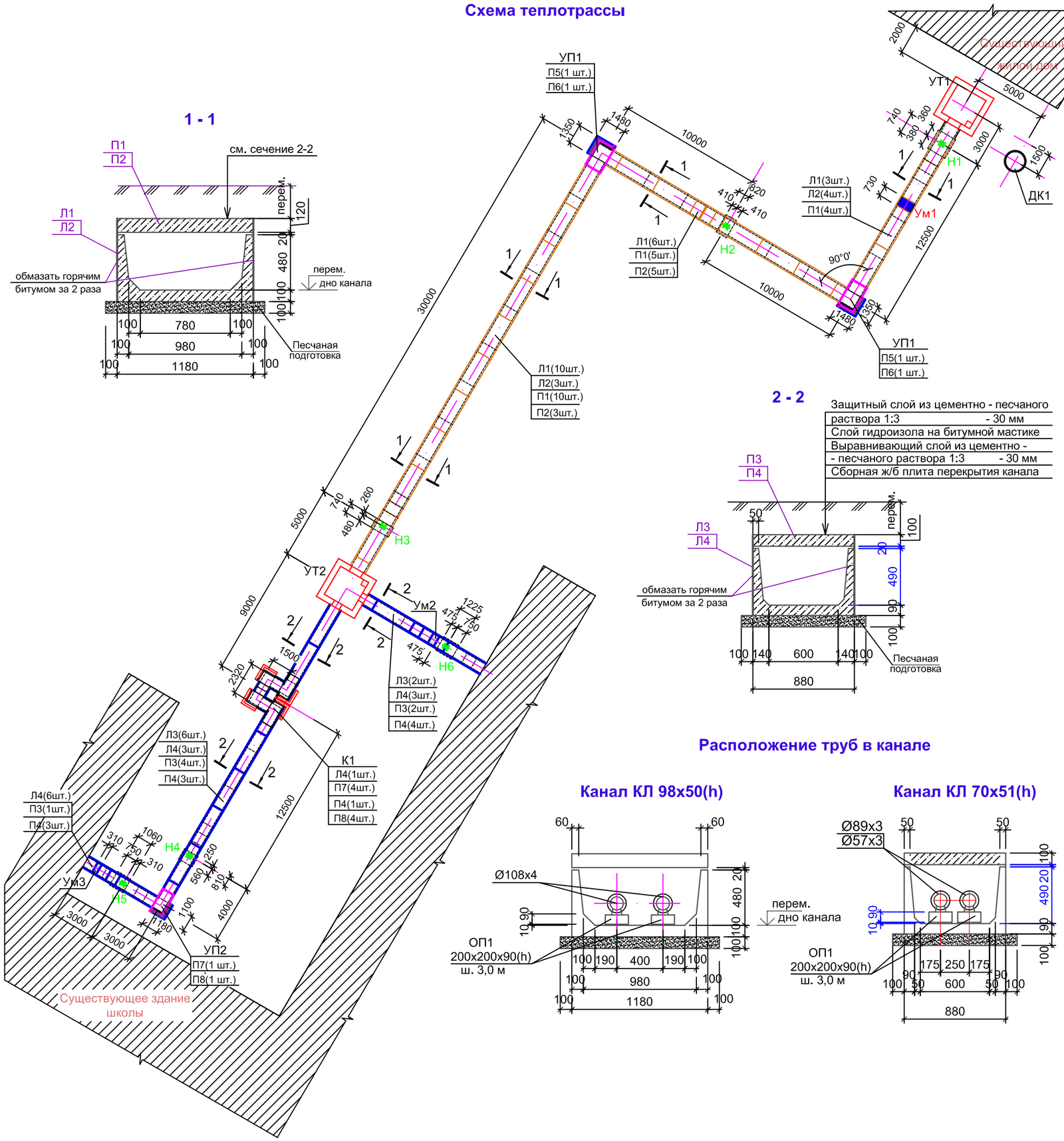

1 - 1

2 - 2

Защитный слой из цементно - песчаного раствора 1:3 - 30 мм
Слой гидроизола на битумной мастике
Выравнивающий слой из цементно - - песчаного раствора 1:3 - 30 мм
Сборная ж/б плита перекрытия канала

Расположение труб в канале

Канал КЛ 98x50(h)

Канал КЛ 70x51(h)

Спецификация к схеме теплотрассы

Марка поз.	Обозначение	Наименование	Кол.	Масса ед. кг	Приме-чание
		Элементы теплотрассы			
Н1	см. л.АС-2	Неподвижная опора Н1	1		
Н2	см. л.АС-2	Неподвижная опора Н2	1		
Н3	см. л.АС-2	Неподвижная опора Н3	1		
Н4	см. л.АС-2	Неподвижная опора Н4	1		
Н5	см. л.АС-2	Неподвижная опора Н5	1		
Н6	см. л.АС-2	Неподвижная опора Н6	1		
Ум1	см. л.АС-2	Монолитный участок Ум1	2		
Ум2	см. л.АС-2	Монолитный участок Ум2	1		
Ум3	см. л.АС-2	Монолитный участок Ум3	1		
Ум4	см. л.АС-2	Монолитный участок Ум4	1		
Ум5	см. л.АС-2	Монолитный участок Ум5	1		
УП1	данный лист	Угол поворота УП1	2		
УП2	данный лист	Угол поворота УП2	1		
К1	данный лист	Компенсаторная ниша К1	1		
УТ1	см. л.АС-3	Теплофикационная камера УТ1	1		
УТ2	см. л.АС-4	Теплофикационная камера УТ2	1		
ДК1	см. л.АС-3	Дренажный колодец ДК1	1		
ОП1	серия 3.006.1-8, вып.3-1	Опорная подушка ОП1	76	10,0	
	см. сечение 1-1	Канал КЛ 98x50(h)			
		Лотки			
Л1	серия 3.006.1-8, вып.1-1	ЛК 300.120.60-3	19	1550	
Л2	серия 3.006.1-8, вып.1-1	ЛК 75.120.60-3	7	400	
		Плиты			
П1	серия 3.006.1-8, вып.3-1	ПТ 300.120.12-3	19	1050	
П2	серия 3.006.1-8, вып.3-1	ПТ 75.120.12-3	8	260	
		Материалы:			
		Песчаная подготовка , м3	8,6		
	см. сечение 2-2	Канал КЛ 70x51(h)			
		Лотки			
Л3	серия 3.006.1-8, вып.1-1	ЛК 300.90.60-3	8	1130	
Л4	серия 3.006.1-8, вып.1-1	ЛК 75.90.60-3	12	280	
		Плиты			
П3	серия 3.006.1-8, вып.3-1	ПТ 300.90.10-3	7	660	
П4	серия 3.006.1-8, вып.3-1	ПК 75.90.10-3	10	160	
		Материалы:			
		Песчаная подготовка , м3	3,6		

Взам. инв. №
Подп. и дата
Инв. № подл.

Изм.	Кол. уч.	Лист	N° док.	Подп.	Дата
Проверил		Карабаев Н.			
Инженер		Гусейнова			
Н.контроль		Карабаев Н.			

17-2022- АС

Капитальный ремонт КГУ "Гимназия отдела образования Житикаринского района" Управления образования акимата Костанайской области

Внутриплощадочные тепловые сети

Стадия	Лист	Листов
РП	1	4

Схема теплотрассы. Спецификация.

ТОО "ПУС-Шымкент" г.Шымкент - 2023г.

Неподвижная опора Н1

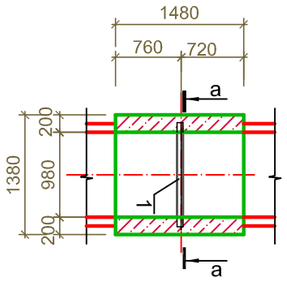

Неподвижная опора Н2

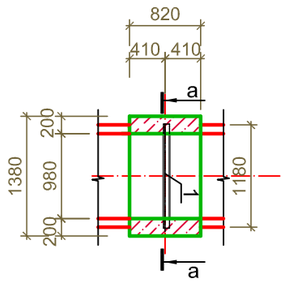

Неподвижная опора Н3

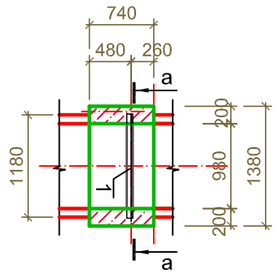

Неподвижная опора Н4

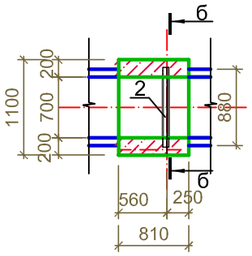

Неподвижная опора Н5

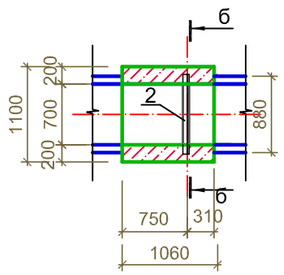

Неподвижная опора Н6

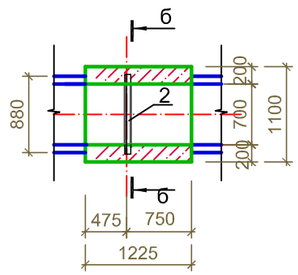

а - а (б - б)

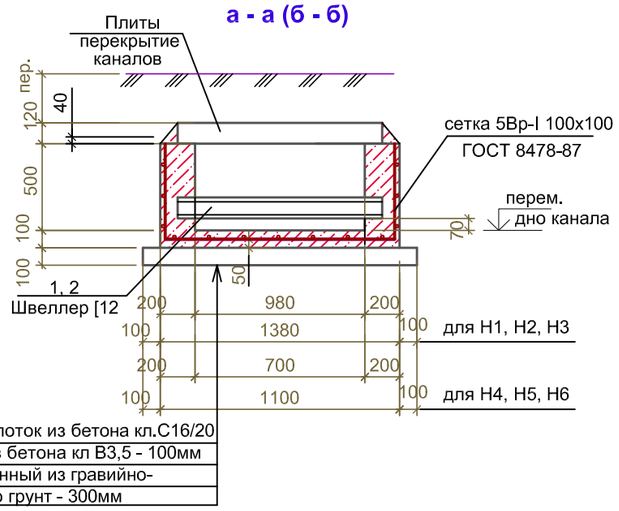

Монолитный лоток из бетона кл.С16/20
Подготовка из бетона кл В3,5 - 100мм
Слой уплотненный из гравийно-галечникового грунт - 300мм

Все бетонные и железобетонные конструкции каналов принять из бетона на портландцементе, по водонепроницаемости W4 и морозостойкости F100.

Монолитный участок Ум1

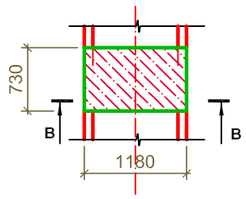

Монолитный участок Ум2, Ум3

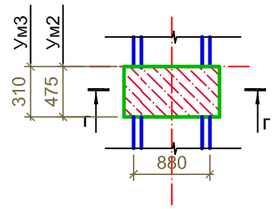

в - в (г - г)

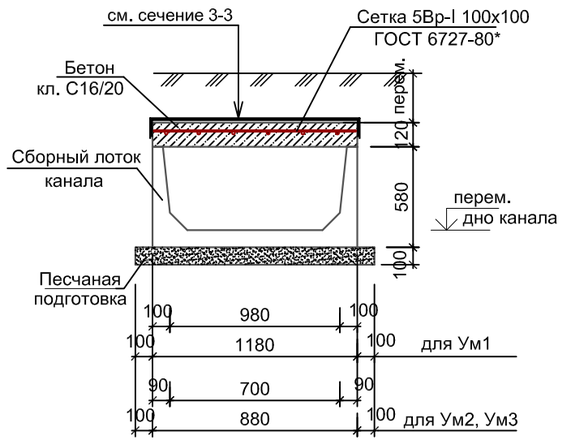

1. Данный лист смотреть совместно с листом АС-1.

Спецификация конструктивных элементов неподвижных опор и монолитных участков перекрытия.

Марка поз.	Обозначение	Наименование	Количество										Масса ед.,кг	Приме-чание
			Н1	Н2	Н3	Н4	Н5	Н6	Ум1	Ум2	Ум3	Все-го		
		Монолитные участки каналов												
	ГОСТ 8478-87	Сетка Ø5 Вр-I 100/100, м2	3,67	2,03	1,84	1,78	2,33	2,7	--	–	–	14,35	2,88	41,33кг
1	ГОСТ 8239-89	Швеллер [12 , L=1200	1	1	1	–	--	–	--	–	–	3	12,48	37,44кг
2	ГОСТ 8239-89	Швеллер [12 , L=900	–	–	--	1	1	1	--	–	–	3	9,36	28,08кг
		Материалы:												
		Бетон кл. С16/20, м3	0,5	0,28	0,25	0,25	0,33	0,38	--	–	–	2,0		
	Подготовка	Бетон кл. В3,5; м3	0,23	0,13	0,12	0,11	0,14	0,16	--	–	–	0,9		
		Монолитные участки перекрытия												
	ГОСТ 8478-87	Сетка Ø5 Вр-I 100/100, м2	–	–	--	–	--	–	0,95	0,42	0,28	1,65	2,88	4,75кг
		Материалы:												
		Бетон кл. С16/20, м3	–	–	--	–	--	–	0,11	0,05	0,03	0,19		

Спецификация на один конструктивный элемент

Марка поз.	Обозначение	Наименование	Кол.	Масса ед. кг	Приме-чание
	см. л.АС-1	Угол поворота УП1			на 1шт.
		Плита днища канала угловая			
П5	серия 3.006.1-8, вып.1-2	ПДУ 140.150.12-6	1	600,0	
		Плита перекрытия канала угловая			
П6	серия 3.006.1-8, вып.1-2	ПТУ 210.120.12-6	1	690,0	
		Материалы:			
		Кирпичная кладка из кирпича М100 на растворе М50 , м3	0,4		
		Песчаная подготовка , м3	0,26		
	см. л.АС-1	Угол поворота УП2			на 1шт.
		Плита днища канала угловая			
П7	серия 3.006.1-8, вып.1-2	ПДУ 110.120.12-6	1	389,0	
		Плита перекрытия канала угловая			
П8	серия 3.006.1-8, вып.1-2	ПТУ 180.90.10-6	1	367,0	
		Материалы:			
		Кирпичная кладка из кирпича М100 на растворе М50 , м3	0,29		
		Песчаная подготовка , м3	0,18		
	см. л.АС-1	Компенсаторная ниша К1			на 1шт.
		Плита днища канала угловая			
П7	серия 3.006.1-8, вып.1-2	ПДУ 110.120.12-6	4	389,0	
Л4	серия 3.006.1-8, вып.1-1	ЛК 75.90.60-3	1	280,0	
		Плита перекрытия канала угловая			
П8	серия 3.006.1-8, вып.1-2	ПТУ 180.90.10-6	4	367,0	
П4	серия 3.006.1-8, вып.3-1	ПК 75.90.10-3	1	160,0	
		Материалы:			
		Кирпичная кладка из кирпича М100 на растворе М50 , м3	1,16		
		Песчаная подготовка , м3	0,8		

Взам. инв. №
Подп. и дата
Инв. № подл.

Изм.	Кол. уч.	Лист	№ док.	Подп.	Дата
Проверил		Карабаев Н.			
Инженер		Гусейнова			
Н.контроль		Карабаев Н.			

17-2022- АС

Капитальный ремонт КГУ "Гимназия отдела образования Житикаринского района" Управления образования акимата Костанайской области

Внутриплощадочные тепловые сети

Стадия	Лист	Листов
РП	2	4

Неподвижные опоры Н1:Н6. Монолитные участки перекрытия Ум1-Ум5. Сечения а-а,б-б, в-в, г-г. Спецификация.

ТОО "ПУС-Шымкент" г.Шымкент - 2023г.

План теплофикационной камеры УТ1

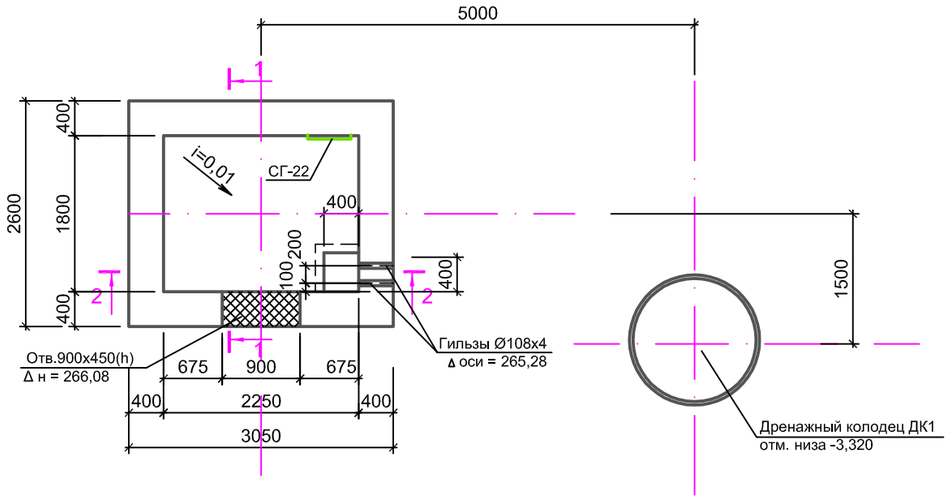

Схема элементов перекрытия камеры

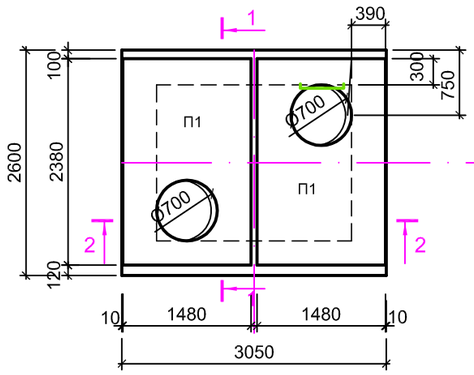

1 - 1

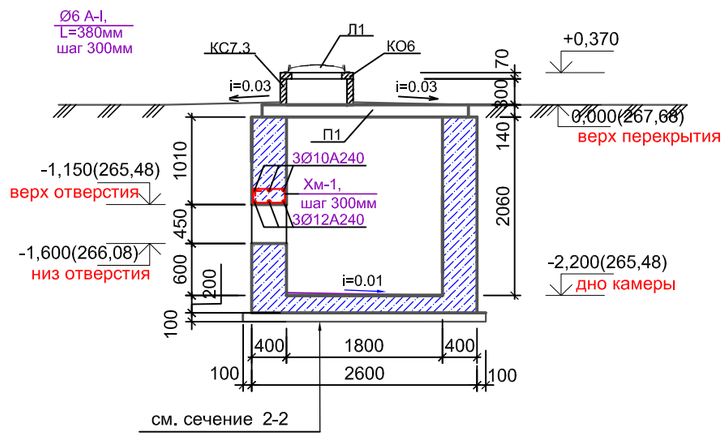

Дренажный колодец ДК1

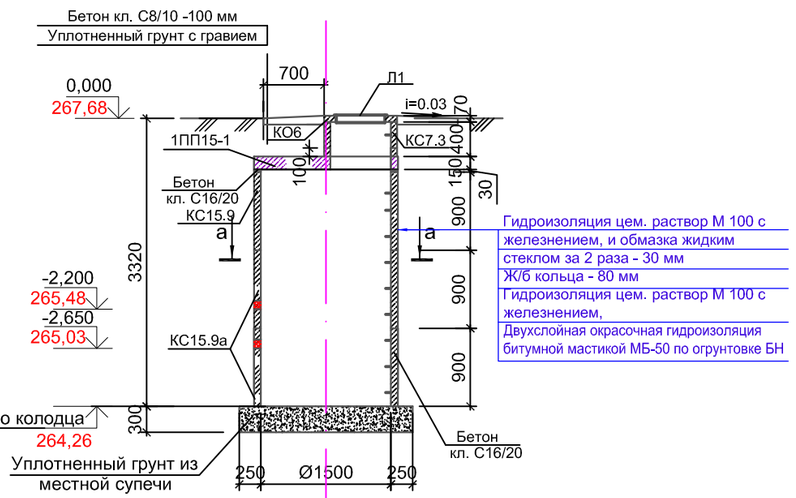

2 - 2

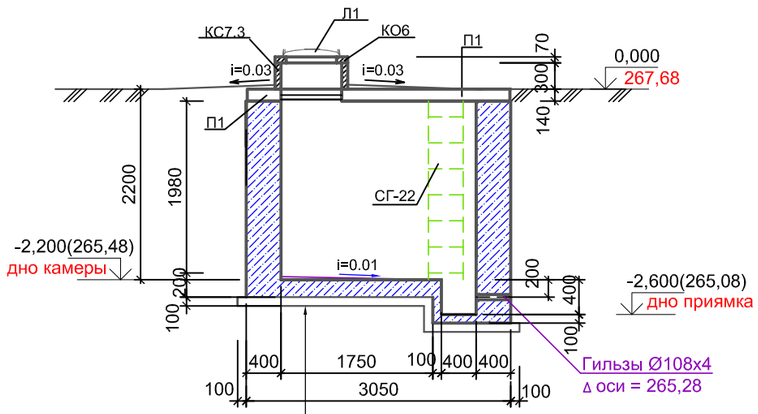

а - а

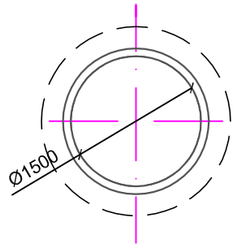

Стяжка из цементного раствора М 100
по уклону 20 - 60 мм
Бетонный пол из бетона кл. С8/10 - 200 мм
Подготовка из бетона кл. В 3,5 - 100 мм

Спецификация конструктивных элементов

Марка поз.	Обозначение	Наименование	Кол.	Масса ед. кг	Примечание
		Теплофикационная камера УТ1			
		Э л е м е н т ы :			
КС7.3	серия 3.900.1-14, вып.1	Кольцо стеновое КС7.3	2	130,0	
КО6	серия 3.900.1-14, вып.1	Кольцо опорное КО6	2	50,0	
Л1	ГОСТ 3634-99	Люк Л(А15)-ТС.8-60х60	2	60,0	
П1	серия 3.006.1-8	Плита ПТО 150.240.14-6	2	1233,0	
	см. л.АС-4	Узел "1"			
СГ-22	Серия 1.450.3-6, в.2	Стремянка СГ-22	1	43,6	Укоротить по месту
1	ГОСТ 8509-93	L 50х5 L=150	7	0,56	3,92кг
2	ГОСТ 34028-2016	Ø18 А400, L=500	7	1,00	7,00кг
		Арматура над отверстиями			
	ГОСТ 34028-2016	Ø 12 А400, L=1400	3	1,24	3,72кг
	ГОСТ 34028-2016	Ø 10 А400, L=1400	3	0,86	2,58кг
Хм-1	см.ведомость деталей л.АС-4	Ø6А240, ГОСТ 34028-2016, L=1200	5	0,27	1,35кг
	ГОСТ 10704-91	Гильза: труба Ø108х4 L=500	2	5,13	10,26кг
		М а т е р и а л ы :			
		Бетон кл. С8/10, (стенки) м3	7,62		
		Бетон кл. С8/10, (днище) м3	1,63		
		Бетон кл. В 3,5 (подготовка),м3	0,91		
		Стяжка из раствора М 100, м3	0,20		
	данный лист	Дренажный колодец ДК1			
		Э л е м е н т ы :			
КС15.9	серия 3.900.1-14, вып.1	Кольцо стеновое КС15.9-с	1	1000	
КС15.9а	серия 3.900.1-14, вып.1	Кольцо стеновое КС15.9а-с	2	880	
1ПП15-1	серия 3.900.1-14, вып.1	Плита перекрытия 1ПП15-1	1	680	
КС7.3	серия 3.900.1-14, вып.1	Кольцо стеновое КС7.3	1	130	
КО6	серия 3.900.1-14, вып.1	Кольцо опорное КО6	1	50	
Л1	ГОСТ 3634-99	Люк Л(А15)-ТС.8-60х60	1	60	
		М а т е р и а л ы :			
		Бетон кл. С16/20; (стенки) м3	0,096		
		Бетон кл. В16/20 для заделки отверстий, м3	0,06		

1. За относительную отметку 0,000 теплофикационной камеры УТ-1 принят верх плиты перекрытия, что соответствует абсолютной отметке ***267,68*** по ГП.
2. Стены теплофикационной камеры выполняются из монолитного бетона кл. С8/10.
3. Внутренние и наружние поверхности теплофикационной камеры тщательно затереть цементным раствором и обмазать горячим битумом за два раза по холодной огрунтовке.
4. Схему расположения элементов теплотрассы см. на листе АС-1.
5. Обратную засыпку пазух котлована выполнить местным глинистым грунтома с послойным уплотнением при оптимальной влажности грунта.При этом плотность сухого грунта по всей толщине уплотненного слоя должна быть не менее 1,65 т/м3.
6. Над отверстиями укладывать пространственный каркас с перепуском арматуры за грани отверстия не менее, чем на 250 мм в каждую сторону, соединенную хомутом с шагом 300 мм.
7. Отмостку выполнить с уклоном 0,03 и перекрыть пазухи котлована не менее, чем на 300 мм.
8. За относительную отметку 0,000 дренажного колодца ДК1 принят уровень земли, что соответствует абсолютной отметке ***267,68*** по ГП.
9. Отверстие в стеновом кольце КС15.9а-с после пропуска труб и швы между кольцами тщательно зачеканить бетоном кл. С16/20.
10. Внутренние поверхности колец обмазать горячим битумом за два раза по холодной огрунтовке.

Все бетонные и железобетонные конструкции каналов принять из бетона на портландцементе, по водонепроницаемости W4 и морозостойкости F100.

Изм.	Кол. уч.	Лист	N° док.	Подп.	Дата
Проверил		Карабаев Н.			
Инженер		Гусейнова			
Н.контроль		Карабаев Н.			

17-2022- АС

Капитальный ремонт КГУ "Гимназия отдела образования Житикаринского района" Управления образования акимата Костанайской области

Внутриплощадочные тепловые сети	Стадия	Лист	Листов
	РП	3	4
Теплофикационная камера УТ1. Дренажный колодец ДК1. Спецификация.	ТОО "ПУС-Шымкент" г.Шымкент - 2023г.		

Взам. инв. №
Подп. и дата
Инв. № подл.

План теплофикационной камеры УТ2

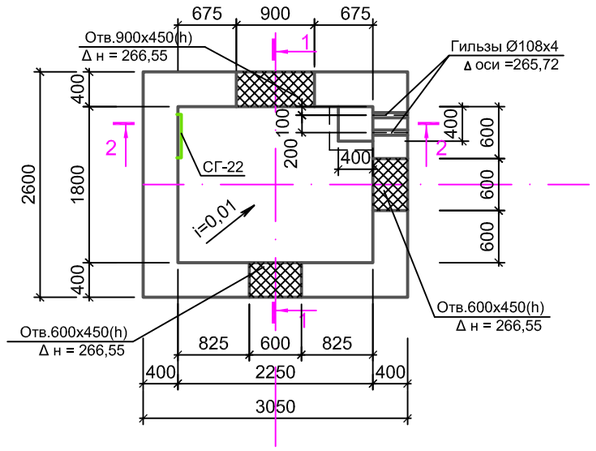

Схема элементов перекрытия камеры

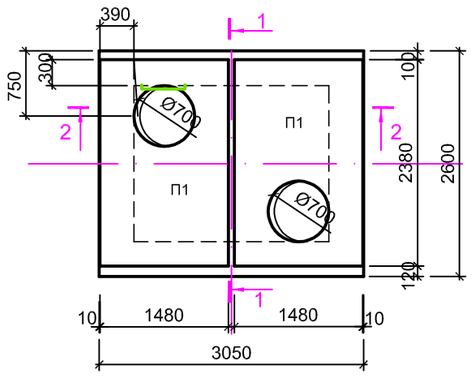

1 - 1

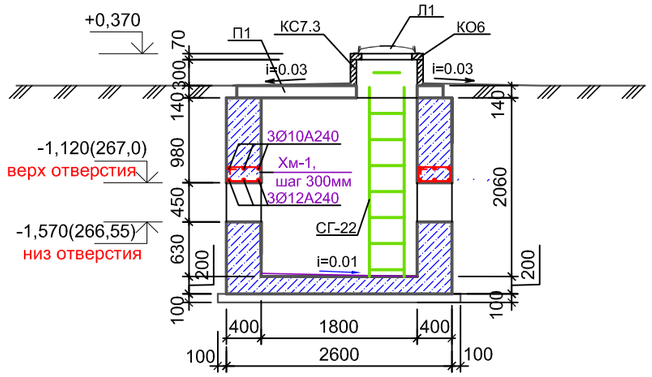

2 - 2

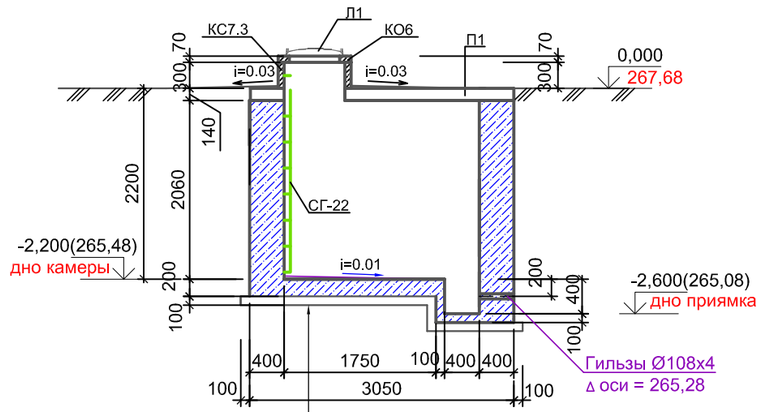

Стяжка из цементного раствора М 100
по уклону 20 - 60 мм
Бетонный пол из бетона кл. С8/10 - 200 мм
Подготовка из бетона кл. В 3,5 - 100 мм

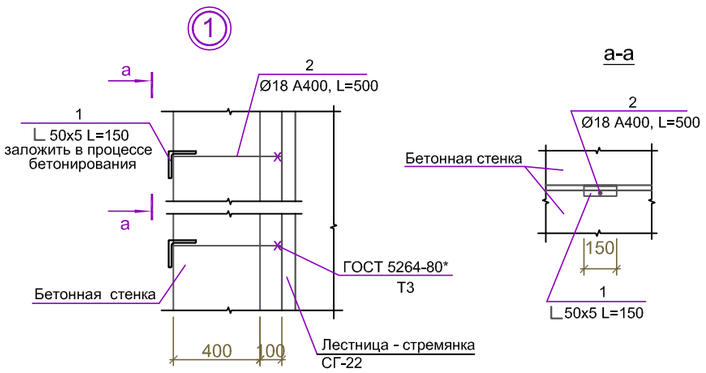

Ведомость деталей

Поз.	Эскиз
Хм-1	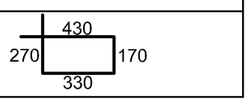

Спецификация конструктивных элементов

Марка поз.	Обозначение	Наименование	Кол.	Масса ед. кг	Примечание
		Теплофикационная камера УТ2			
		Э л е м е н т ы :			
КС7.3	серия 3.900.1-14, вып.1	Кольцо стеновое КС7.3	2	130,0	
КО6	серия 3.900.1-14, вып.1	Кольцо опорное КО6	2	50,0	
Л1	ГОСТ 3634-99	Люк Л(А15)-ТС.8-60х60	2	60,0	
П1	серия 3.006.1-8	Плита ПТО 150.150.12-6	2	1233,0	
	данный лист	Узел "1"			
СГ-22	Серия 1.450.3-6, в.2	Стремянка СГ-22	1	43,6	Укоротить по месту
1	ГОСТ 8509-93	L 50х5 L=150	7	0,56	3,92кг
2	ГОСТ 34028-2016	Ø18 А400, L=500	7	1,00	7,00кг
		Арматура над отверстиями			
	ГОСТ 34028-2016	Ø 12 А400, L=1100	6	0,98	5,88кг
	ГОСТ 34028-2016	Ø 12 А400, L=1400	3	1,24	3,72кг
	ГОСТ 34028-2016	Ø 10 А400, L=1100	6	0,68	4,08кг
	ГОСТ 34028-2016	Ø 10 А400, L=1400	3	0,86	2,58кг
Хм-1	см.ведомость деталей	Ø6А240, ГОСТ 34028-2016, L=1200	13	0,27	3,51кг
	ГОСТ 10704-91	Гильза: труба Ø108х4 L=500	2	5,13	10,26кг
		Материалы:			
		Бетон кл. С8/10, (стенки) м3	7,62		
		Бетон кл. С8/10, (днище) м3	1,57		
		Бетон кл. В 3,5 (подготовка),м3	0,87		
		Стяжка из раствора М 100, м3	0,20		

1. За относительную отметку 0,000 принят теплофикационной камеры УТ-2 принят верх плиты перекрытия, что соответствует абсолютной отметке ***268,12*** по ГП.
2. Стены теплофикационной камеры выполняются из монолитного бетона кл. С8/10.
3. Внутренние и наружние поверхности теплофикационной камеры тщательно затереть цементным раствором и обмазать горячим битумом за два раза по холодной огрунтовке.
4. Схему расположения элементов теплотрассы см. на листе АС-1.
5. Обратную засыпку пазух котлована выполнить местным глинистым грунтома с послойным уплотнением при оптимальной влажности грунта.При этом плотность сухого грунта по всей толщине уплотненного слоя должна быть не менее 1,65 т/м3.
6. Над отверстиями укладывать пространственный каркас с перепуском арматуры за грани отверстия не менее, чем на 250 мм в каждую сторону, соединенную хомутом с шагом 300 мм.
7. Отмостку выполнить с уклоном 0,03 и перекрыть пазухи котлована не менее, чем на 300 мм.

Все бетонные и железобетонные конструкции каналов принять из бетона на портландцементе, по водонепроницаемости W4 и морозостойкости F100.

Взам. инв. №
Подп. и дата
Инв. № подл.

Изм.	Кол. уч.	Лист	№ док.	Подп.	Дата
Проверил		Карабаев Н.			
Инженер		Гусейнова			
Н.контроль		Карабаев Н.			

17-2022- АС

Капитальный ремонт КГУ "Гимназия отдела образования Житикаринского района" Управления образования акимата Костанайской области

Внутриплощадочные тепловые сети

Стадия	Лист	Листов
РП	4	4

Теплофикационная камера УТ2. Спецификация.

ТОО "ПУС-Шымкент" г.Шымкент - 2023г.