Приложение 3
к приказу Министра
по инвестициям и развитию
Республики Казахстан
от 24 апреля 2017 года № 235

Декларация о соответствии

«23» июля 2020 г.

Подрядчик (генеральный подрядчик) ТОО «Казстройподряд», г. Нур-Султан, улица Қ. Сәтбаев 20/1, НП 5.

наименование организации, юридический адрес

в лице **генерального директора Хикмет Аталай**

фамилия, имя, отчество (при наличии) руководителя организации

по объекту: «**Строительство многоквартирных жилых комплексов с паркингом в районе пересечения улиц с проектными наименованиями Е10 и Е250», Полигон 1, Пятно 1 (без наружных сетей и благоустройства). Адрес: г. Нур-Султан, район «Есиль», улица Қайым Мұхамедханов, дом 28.**

наименование, местонахождения объекта

заказчиком которого является **ГУ «Управление строительства г. Нур-Султан»,**

наименование организации, фамилия, имя, отчество (при наличии) руководителя

удостоверяет, что:

1. Строительно-монтажные работы на объекте выполнены в соответствии с утвержденным проектом (проектно-сметной документацией), государственными нормативами в сфере архитектурной, градостроительной и строительной деятельности;

2. Субподрядные организации:

-**ТОО «ТМ Монтаж»,** государственная лицензия ГСЛ № 016482 от 21.01.2016 г.

наименование организации, № лицензии и дата получения

в лице директора Ваганов А.А.

фамилия, имя, отчество (при наличии) руководителя

-**ТОО «САБ-ДЖЕТ»,** государственная лицензия ГСЛ № 2000524 от 17.03.2020г.

наименование организации, № лицензии и дата получения

в лице генерального директора Жолбарыс Т.

фамилия, имя, отчество (при наличии) руководителя

-**ТОО «АЛМАЗ СТРОИКОМПАНИ»,** государственная лицензия ГСЛ №17015195 от 29.08.2017 г.

наименование организации, № лицензии и дата получения

в лице директора Хожиев О.П.

фамилия, имя, отчество (при наличии) руководителя

-**ТОО «Abba BC»,** государственная лицензия ГСЛ № 01965 от 10.04.2007 г.

наименование организации, № лицензии и дата получения

в лице генерального директора Асанова Б.С.

наименование организации, № лицензии и дата получения

-**ТОО «Импорт Лифт KZ»,** договор № 010 от 08.02.2019 г.

наименование организации, № лицензии и дата получения

в лице директора Березовская Ю.В.

наименование организации, № лицензии и дата получения

3. Объект построен в соответствии с проектом (проектно-сметной документацией)

ТОО «Verus Engineering» (ТОО «KazArtDesign»), лицензия № 015866 от 06.08.2004 г.

наименование проектной организации, номер проекта

утвержденным РГП «Госэкспертиза» № 01-0477/17 от 02.10.2017 г.

наименование организации, утвердившей (переутвердившей) проект, и дата утверждения

4. Объект (комплекс) имеет следующие основные технико-экономические показатели (мощность, производительность, производственная площадь, протяженность, вместимость, объем, пропускная способность, провозная способность, число рабочих мест и тому подобное, заполняется по всем объектам (кроме жилых домов) в единицах измерения соответственно целевой продукции или основным видам услуг):

Мощность, производительность и так далее	Единица измерения	По проекту		Фактически	
		общая (с учетом ранее	в том числе пускового	общая (с учетом ранее	в том числе пускового

			комплекса или очереди	**ранее принятых)**	**комплекса или очереди**
-	-	-	-	-	-

Выпуск продукции (оказания услуг), предусмотренной проектом в объеме, соответствующем нормам освоения проектных мощностей в начальный период _____;

факт начала выпуска продукции с указанием объема

Жилой дом имеет следующие показатели: **Полигон 1,пятно 1(Блок-секции1,3, Блок-секции 2,4) по адресу: г. Нур-Султан, район «Есиль», улица Қайым Мұхамедханов, дом 28.**

Показатели	**Ед. изм.**	**По проекту**	**Фактически**
Общая площадь	$м^2$	15 204,98	15 204 ,98
Число этажей	этаж	цоколь + (1-9 эт.) + тех этаж.	цоколь + (1-9 эт.) + тех этаж.
Общий строительный объем	$м^3$	74 020,51	74 020,51
В том числе подземной части	$м^3$	6 412,05	6 412,05
Площадь встроенных, встроенно-пристроенных и пристроенных помещений		609,99	616,5
НП-1	$м^2$	90,2	90,2
НП-2	$м^2$	96,8	96,8
НП-3	$м^2$	62,7	65,7
НП-4	$м^2$	41,99	45,5
НП-5	$м^2$	65,6	65,6
НП-6	$м^2$	65,5	65,5
НП-7	$м^2$	97,0	97,0
НП-8	$м^2$	90,2	90,2

Показатели	**По проекту**			**Фактически**		
	Число квартир	**Площадь квартир, $м^2$**		**Число квартир**	**Площадь квартир, $м^2$**	
		Общая	**Жилая**		**Общая**	**Жилая**
Всего квартир, в том числе:	208	11 398,43	6 307,09	208	11 587	6 494,2
Однокомнатных	90	2 715,46	1 351,62	90	3 534,2	1 673,7
Двухкомнатных	86	5 920,41	3 199,95	86	5 243,8	3 059,1
Трехкомнатных	32	2 762,56	1 755,52	32	2 809	1 761,4

5. Технологические и архитектурно-строительные решения по объекту характеризуется следующими данными: фундаменты – сваи и монолитный ж/б балочный ростверк сечением 500х600, 600х600, 800х600, 1400х600 мм. Наружные и капитальные стены: цоколь – из бетонных блоков типа ФБС; жилые и технический этаж – сплошная кладка толщиной и утепление с наружной стороны. Перегородки – керамический кирпич и газоблок. Перекрытия и покрытия – железобетонные многопустотные плиты; Кровля – мягкая. Наружная отделка: гранит, декоративная штукатурка по утеплителю, окраска фасадной краской. Площадка строительства расположена в г. Нур-Султан, на левом берегу реки Есиль, южнее Коргалжинского шоссе, в районе бывших Талдыкольских озер.

краткие технические характеристики по особенностям его размещения, по основным материалам и конструкциям, инженерному и технологическому оборудованию

6. На объекте установлено предусмотренное проектом оборудование в количестве согласно актам о его приемке после индивидуального испытания и комплексного опробования.

7. Мероприятия по охране труда, обеспечению взрывобезопасности, пожаробезопасности, охране окружающей природной среды и антисейсмические мероприятия, предусмотренные проектом, выполнены.

8. Строительно-монтажные работы осуществлены в сроки:

начало работ – декабрь 2017 год;

месяц, год

окончание работ – август 2020 год.

месяц, год

при продолжительности строительства по норме или по проекту организации строительства,

месяц – 33;

фактически, месяц – 32.

9. Примененные строительные материалы, конструкции, оборудование и изделия соответствуют требованиям проекта и государственных нормативов.

10. Исполнительная геодезическая съемка фактического положения подземных инженерных сетей и/или зданий (сооружений) выполнена (обязательное приложение к декларации о соответствии).

Поставщики услуг по инженерному и коммунальному обеспечению:

- АО «Астана-РЭК» Дюсембаев А.М.
наименование организации, фамилия, имя, отчество (при наличии)

подпись руководителя, дата — место печати (при наличии)

- ГКП «Астана Су Арнасы» Зейнулкабден Т.К.
наименование организации, фамилия, имя, отчество (при наличии)

подпись руководителя, дата — место печати (при наличии)

- АО «Астана-Теплотранзит» Курисько В.В.
наименование организации, фамилия, имя, отчество (при наличии)

подпись руководителя, дата — место печати (при наличии)

11. Шумоизоляция здания соответствует проекту и подтверждается экспертным заключением, выдаваемым государственной организацией, осуществляющей санитарно-эпидемиологическую экспертизу по результатам лабораторных замеров, проведенных аккредитованными испытательными лабораториями (центрами) (экспертное заключение прилагается);

- РГП на ПХВ «Национальный центр экспертизы города Нур-Султан»
наименование организации, фамилия, имя, отчество (при наличии)

подпись руководителя, дата — место печати (при наличии)

12. Обеспечен доступ для маломобильных групп населения что подтверждается органами социальной защиты населения;

- ГУ «Управление занятости и социальной защиты города Нур-Султан» Нургожина С.О.
наименование организации, фамилия, имя, отчество (при наличии)

подпись руководителя, дата — место печати (при наличии)

Подрядчик (генеральный подрядчик) считает объект **«Строительство многоквартирных жилых комплексов с паркингом в районе пересечения улиц с проектными наименованиями Е10 и Е250», Полигон 1, Пятно 1 (без наружных сетей и благоустройства)**
наименование объекта (комплекса)
готовым к приемке в эксплуатацию, гарантирует качество выполненных строительно-монтажных и специальных работ, и принимает на себя обязательство устранять дефекты, возникшие по его вине при строительстве объекта согласно гарантийному сроку в соответствии с законодательством Республики Казахстан.

Подрядчик (генеральный подрядчик) ТОО «Казстройподряд»:

Генеральный директор Хикмет Аталай
фамилия, имя, отчество (при наличии) руководителя

подпись, дата — место печати (при наличии)

010000, Қазақстан Республикасы,
Нұр-Сұлтан қ., Абай даңғ., 103 ғ.
тел.: 76-76-00
Call center: 13-02, odo.astanasu@gmail.com

010000, Республика Казахстан
г. Нур-Султан, пр. Абая, з. 103
тел.: 76-76-00
Call center: 13-02, odo.astanasu@gmail.com

№ 3-4/3233
30.06.2020

ТОО «Казстройподряд»

На исх. № 6569 от 23.06.2020 г.

По вопросу подписания декларации о соответствии объекта «Многоквартирный жилой комплекс с паркингом в районе пересечения улиц с проектными наименованиями Е10 и Е250, Полигон1, Пятно 1 и пятно 2 (Без наружных сетей и сметной документации)», ГКП «Астана су арнасы» сообщает следующее.

В соответствии с пунктом 11 «Декларации о соответствии», утвержденной приказом Министра по инвестициям и развитию Республики Казахстан от 24 апреля 2017 г. за № 235, поставщики услуг по инженерному и коммунальному обеспечению подписывают декларацию только по **наружным инженерным коммуникациям.**

В связи с отсутствием **наружных сетей водопровода и хоз-фекальной канализации** по указанному объекту, подписание Декларации о соответствии представителем ГКП «Астана су арнасы» не требуется.

Первый заместитель
генерального директора **А.А.Елжасов**

исп. Жусупова Р.У.
тел. 76-76-98

"Казстройподряд" ЖШС
кіріс № 368
шығыс
«30» 06 20 20 ж/л
ТОО "Казстройподряд"

«АСТАНА-ТЕПЛОТРАНЗИТ»
АКЦИОНЕРЛІК ҚОҒАМЫ

010009, Нұр-Сұлтан қ., І.Жансүгірұлы көшесі 7
тел.: 8(7172) 77-12-02, факс: 54-75-98
www.a-tranzit.kz, e-mail: info@a-tranzit.kz

АКЦИОНЕРНОЕ ОБЩЕСТВО
«АСТАНА-ТЕПЛОТРАНЗИТ»

010009, г.Нур-Султан, ул. И.Жансугурова 7
тел.: 8(7172) 77-12-02, факс: 54-75-98
www.a-tranzit.kz, e-mail: info@a-tranzit.kz

30.06.2020г. № 1185-10

№ _____ ге

Генеральному директору
ТОО "Казстройподряд"
Аталай Хикмет
8-701-913-76-39

Факсограмма

На вх.№5147 АТ от 22.06.2020г.

АО «Астана-Теплотранзит» по подписанию декларации о соответствии объекта: «"Строительство многоквартирный жилых комплексов с паркингом в районе пересечения улиц с проектными наименованиями Е10 и Е250", Полигон 1, Пятно 1 (без наружных сетей и благоустройства), адрес: г.Нур-Султан, район Есиль, улица Қайым Мұхамедханов, дом 28» сообщает:

В соответствии с пунктом 11 «Декларации о соответствии», утвержденной приказом Министра по инвестициям и развитию Республики Казахстан от 24 апреля 2017 года №235, поставщики услуг по инженерному и коммунальному обеспечению подписывают декларацию только по наружным инженерным коммуникациям, подключенным к централизованному теплоснабжению. В связи с чем, подписание Декларации о соответствии, по вышеуказанному объекту, со стороны АО «Астана-Теплотранзит» не требуется.

Председатель правления **Курисько В.В.**

Исп. Макзумова А.К.
тел.: 77-12-56

"Казстройподряд" ЖШС
кіріс № 368
вход
„30" 06 2020 жыл
ТОО "Казстройподряд"

ҚР ДСМ ТКҚСҚБК «Ұлттық сараптама орталығы» ШЖҚ РМК Нұр-Сұлтан қаласы бойынша филиалы, 010000, Нұр-Сұлтан қаласы, Қарасай батыр көшесі, 2А үй, Желтоқсан көшесі, 46.Тел: 8(7172)31-54-09, email:gu_csee_astana_2015@mail.ru
Филиал РГП на ПХВ «Национальный центр экспертизы» КККБТУ МЗ РК по городу Нур-Султан, город Нур-Султан, 010000, улица Карасай батыра, дом 2А, улица Желтоксан ,46 Тел: 8(7172)31-54-09, email:gu_csee_astana_2015@mail.ru

НАЦИОНАЛЬНЫЙ ЦЕНТР ЭКСПЕРТИЗЫ

Экспертное заключение по измерению звукоизоляции № 95 от «29»июля 2020 года

1. Заявитель: ТОО «Казстройподряд»
2. Адрес: г. Нур-Султан, ул. К. Сатпаева
3. Наименование объекта: МЖК с паркингом на пересечении улиц Е-10 и Е-250. Лот-1
4. Основание: договор № 663/2020 от 23.06.2020 г.
5. Цель измерения: звукоизоляция ограждающих конструкций
6. Средства измерений:
   - шумомер –виброметр, анализатор спектра ЭКОФИЗИКА -110А, заводской номер № БА190753, свидетельство о поверке № 19/5990 от 23.12.2019 г.;
   - всенаправленный источник звука (додекаэдр) OED-SP360, заводской номер № 190050.
   - усилитель-генератор OED-PA360, заводской номер № 190050.
   - калибратор акустический типа АК-1000 № 1098. свидетельство о поверке от 23.12.2019 г.
   - микрофонный предусилитель P 200, заводской номер № 196283, от 28.10.2019 г.
   - метеометр МЭС-200А, заводской номер № 2911 , свидетельство о поверке № ES-10-190006389, до 03.07.2020 г.
   - УМ-10. Машина ударная стандартная, заводской номер № 190035. Аттестат № А/37 от 11.12.2019 г.

7. Нормативно-техническая документация
   - СП РК 2.04-105-2012 Свод правил Республики Казахстан «Проектирование звукоизоляции ограждающих конструкций жилых и общественных зданий»
   - ГОСТ 27296-2012 «Здания и сооружения. Методы измерения звукоизоляции ограждающих конструкций»
   - ГОСТ Р 56689-2015 ИСО 10052:2004 «Акустика. Измерение звукоизоляции ударного и воздушного шума инженерного оборудования зданий в натурных условиях»
   - ГОСТ Р ИСО 3382-2013 «Акустика. Измерение акустических параметров помещений». Часть 2. Время реверберации обычных помещений.

8. Аттестат аккредитации зарегистрирован в реестре субъектов аккредитации: № KZ.T.01.0509 от 08.10.2019 года, действителен до 08.10.2024 года. Дата изменения 19.02.2020 г.
9. Протокол измерения звукоизоляции:
10. Дополнительные сведения:

Во время измерений были сделаны замеры температуры воздуха, влажности, скорости движения воздуха, атмосферного давления:

- Температура воздуха: 23 °С;
- Влажность воздуха: 52.0 %;
- Скорость воздуха: < 0.1 м/с.

Сведения о параметрах испытуемых помещений и конструкций

11. Документы, представленные на экспертизу:
12. Заключение:

- Для измерений применялись средства измерений, вспомогательное и испытательное оборудование, полностью соответствующее требованиям ГОСТ 27296-2012
- Условия окружающей среды соответствуют требованиям руководств по эксплуатации на используемые средства измерений.
- Линейные размеры испытательных помещений соответствуют требованиям ГОСТ 27296-2012.
- Экспертиза проведена в соответствии с СП РК 2.04-105-2012 Свод правил Республики Казахстан «Проектирование звукоизоляции ограждающих конструкций жилых и общественных зданий».

Результаты экспертизы

Индекс изоляции воздушного шума:

Требования СП РК 2.04-105-2012 Свод правил Республики Казахстан «Проектирование звукоизоляции ограждающих конструкций жилых и общественных зданий». Нормативные значения индексов изоляции воздушного шума для жилых зданий категории В составляет **50дБ**. Нарушением считается недостача норматива.

- индекс изоляции воздушного шума стены между помещениями квартиры №175 и квартиры №176 составил **50дБ**, что **соответствует** требованиям норматива.

Индекс приведенного уровня ударного шума:

Требования СП РК 2.04-105-2012 Свод правил Республики Казахстан «Проектирование звукоизоляции ограждающих конструкций жилых и общественных зданий». Нормативные значения индексов приведенного уровня ударного шума для жилых зданий категории В составляет **60дБ**. Нарушением считается превышение норматива.

- индекс приведенного уровня ударного шума перекрытия между помещениями квартиры №176 и квартиры №180 составил **53дБ**, что **соответствует** требованиям норматива.

Специалист Н. Конуршин

Специалист К. Жумабаев

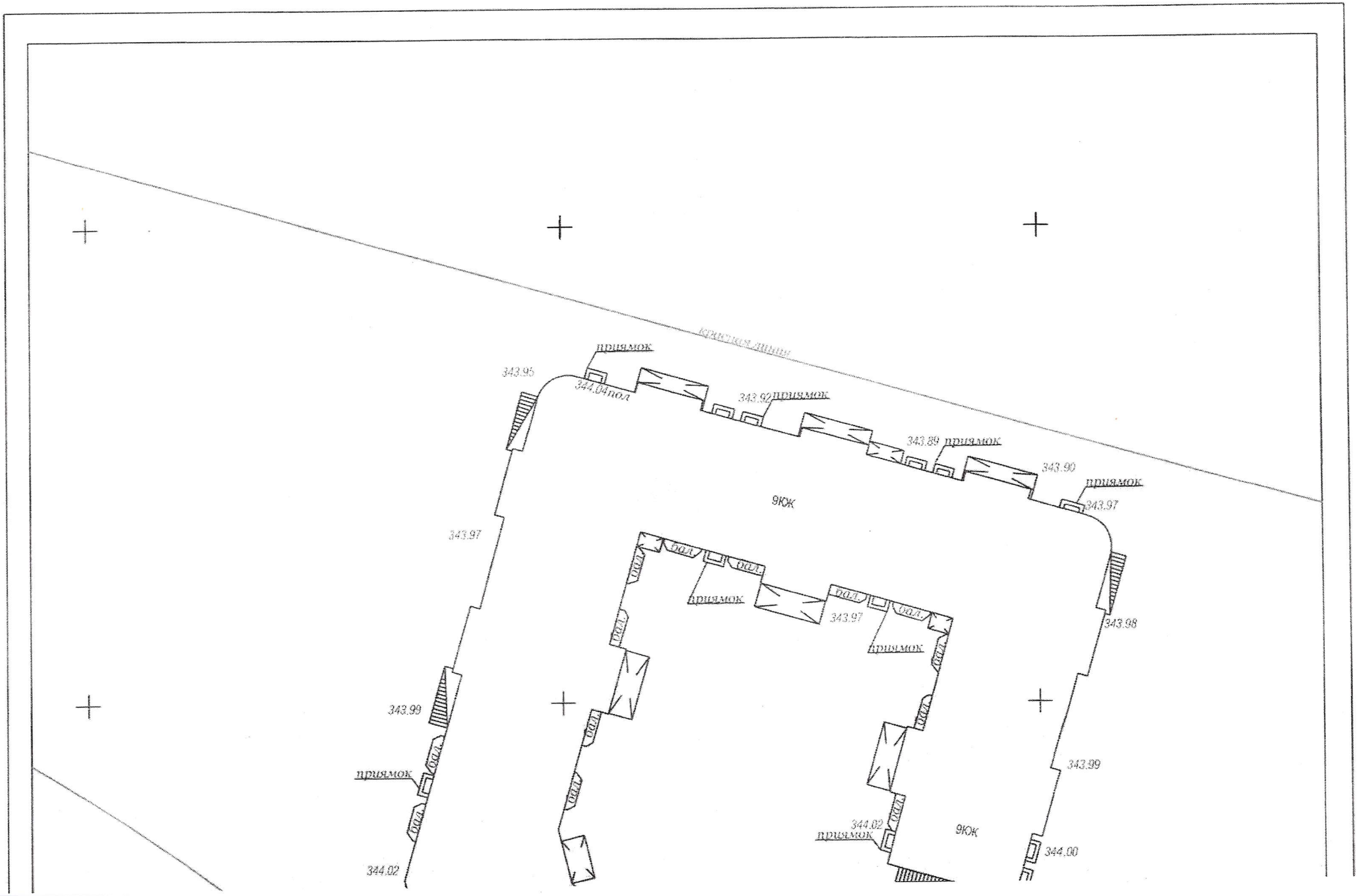
красная линия
приямок
343.95
344.04пол
343.92приямок
343.89 приямок
343.90
приямок
343.97
9Юж
343.97
бал.
бал.
бал.

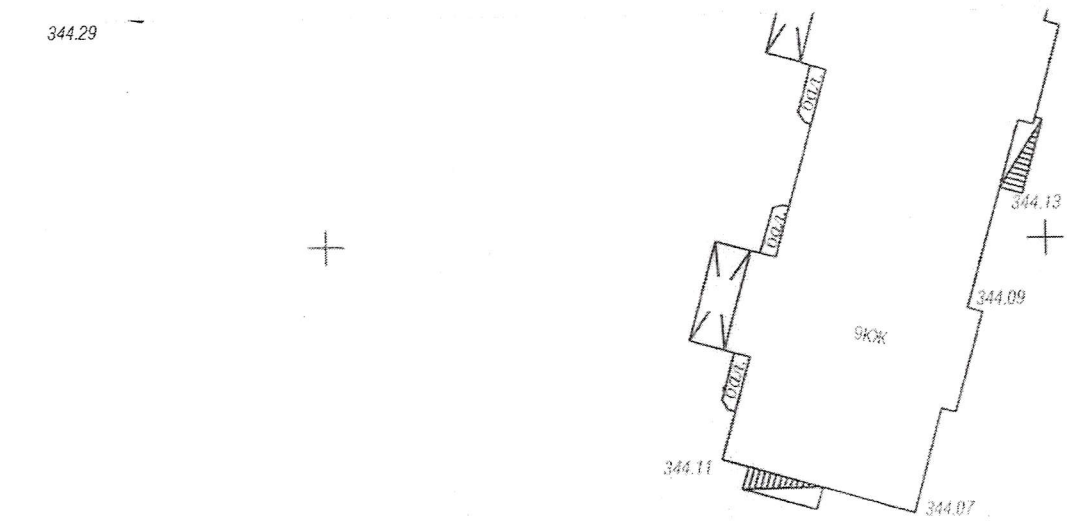

11 августа 2020 г.
№ 2063

"PERSPICERE" ЖШС (ТОО)

Мекен-жайы бойынша орындау түсірілімі
Исполнительная съемка по адресу: г.Нур-Султан, в районе пер. ул. с проек наим-ми Е10 и Е250 П-1(здание)

Тапсырыс беруші Заказчик	ТОО "Казстройподряд"				
Директор	А. Есов		Парак / Лист	Листов	Күні / Дата
Бөлім басшысы/Нач отдела	В. Кубаев		1	1	02.08.2020
Орындады/Выполнил	П.Исланкин		Биіктік жүйесі-Балтық Координат жүйесі-жергілікті Система высот:Балтийская Система координат:городская		Масштаб 1:500