ТОО "Коркем KZ"
Государственная лицензия 17-ГСЛ №013816 от 28.05.2008 г

Рабочий проект

Строительство дома культуры в с.Приморье Курмангазинского района. Привязка

Пожарная сигнализация

Генпроектировщик _____ ТОО "Коркем KZ"

г.Астана, 2024г.

ТОО "ЭДЕМСТРОЙ"

Лицензия 04-ГСЛ №015426 от 22.04.2005г.

Рабочий проект

Строительство дома культуры на 126 мест в селе Кудряшов. Привязка

Пожарная сигнализация

Генпроектировщик _____ ТОО "ЭДЕМСТРОЙ"

ВЕДОМОСТЬ РАБОЧИХ ЧЕРТЕЖЕЙ ОСНОВНОГО КОМПЛЕКТА

ЛИСТ	НАИМЕНОВАНИЕ	ПРИМЕЧАНИЕ
1	ОБЩИЕ ДАННЫЕ	
2	ПЛАН ПОЖАРНООХРАННОЙ СИГНАЛИЗАЦИИ	
3	БЛОК–СХЕМА ПОЖАРНООХРАННОЙ СИГНАЛИЗАЦИИ	
4	ПЕТЕЛЬНАЯ СХЕМА ПОЖАРНООХРАННОЙ СИГНАЛИЗАЦИИ	
5	СХЕМА ОТКЛЮЧЕНИЯ СИСТЕМЫ ВЕНТИЛЯЦИИ ПРИ ПОЖАРЕ	
6	КАБЕЛЬНЫЙ ЖУРНАЛ	

ВЕДОМОСТЬ ССЫЛОЧНЫХ И ПРИЛАГАЕМЫХ ДОКУМЕНТОВ

ОБОЗНАЧЕНИЕ	НАИМЕНОВАНИЕ	ПРИМЕЧАНИЕ
	ССЫЛОЧНЫЕ И ПРИЛАГАЕМЫЕ ДОКУМЕНТЫ	
СН РК 2.02–01–~~2014~~ 2019	ПОЖАРНАЯ БЕЗОПАСНОСТЬ ЗДАНИЙ И СООРУЖЕНИЙ.	
СН РК 2.02–11–~~2003~~ 2002	НОРМЫ ОБОРУДОВАНИЯ ЗДАНИЙ, ПОМЕЩЕНИЙ И СООРУЖЕНИЙ СИСТЕМАМИ АВТОМАТИЧЕСКОЙ ПОЖАРНОЙ СИГНАЛИЗАЦИИ, АВТОМАТИЧЕСКИМИ УСТАНОВКАМИ ПОЖАРОТУШЕНИЯ И ОПОВЕЩЕНИЯ ЛЮДЕЙ О ПОЖАРЕ.	
СН РК 2.02–02–~~2012.~~ 2019	ПОЖАРНАЯ АВТОМАТИКА ЗДАНИЙ И СООРУЖЕНИЙ	
ПУЭ–~~2004~~ 2015 РК	ПРАВИЛА УСТРОЙСТВА ЭЛЕКТРОУСТАНОВОК. г. АСТАНА	
~~СНиП РК 4.04.06–2002~~ СН РК 4.04-07-2019	ЭЛЕКТРОТЕХНИЧЕСКИЕ УСТРОЙСТВА.	
РД 78.145–93	ПРАВИЛА ПРОИЗВОДСТВА И ПРИЕМКИ РАБОТ УСТАНОВОК ОХРАННОЙ И ПОЖАРНОЙ СИГНАЛИЗАЦИИ	
	СПЕЦИФИКАЦИЯ ОБОРУДОВАНИЯ	

ОБЩИЕ УКАЗАНИЯ

ПРОЕКТ СЛАБОТОЧНЫХ УСТРОЙСТВ ВЫПОЛНЕН НА ОСНОВАНИИ ЗАДАНИЯ НА ПРОЕКТИРОВАНИЕ, АРХИТЕКТУРНО–СТРОИТЕЛЬНОГО ЗАДАНИЯ И В СООТВЕТСТВИИ С ДЕЙСТВУЮЩИМИ НА ТЕРРИТОРИИ РК СТРОИТЕЛЬНЫМИ НОРМАМИ И ПРАВИЛАМИ:
СН РК 2.02.–01–~~2014~~ 2019, РД 78.145–93, СН РК 2.02–11–~~2003~~ 2002, СН РК 2.02–02–~~2012.~~ 2019

НАСТОЯЩИМ ПРОЕКТОМ ПРЕДУСМАТРИВАЕТСЯ УСТАНОВКА В ПРОЕКТИРУЕМОМ ЗДАНИИ ДОМА КУЛЬТУРЫ СЛАБОТОЧНЫХ СЕТЕЙ ПОЖАРНОЙ СИГНАЛИЗАЦИИ.

ПОЖАРНООХРАННАЯ СИГНАЛИЗАЦИЯ

В СИСТЕМЕ АВТОМАТИЧЕСКОЙ ПОЖАРНОЙ СИГНАЛИЗАЦИИ ПРИМЕНЕНЫ ДЫМОВЫЕ ПОЖАРНЫЕ ИЗВЕЩАТЕЛИ ИП212–41М, КОНСТРУКЦИЯ КОТОРЫХ ПОЗВОЛЯЕТ ИСПОЛЬЗОВАТЬ ИХ ДЛЯ КОНТРОЛЯ ЗАДЫМЛЕННОСТИ ВНУТРИ ПОМЕЩЕНИЯ И ЗАПОТОЛОЧНОГО ПРОСТРАНСТВА ДО 1,2 М (ЗАКЛЮЧЕНИЕ ФГУ ВНИИПО МЧС РФ ОТ 01.10.02), И РУЧНЫЕ ИЗВЕЩАТЕЛИ ИПР 513–10. АВТОМАТИЧЕСКИЕ ПОЖАРНЫЕ ИЗВЕЩАТЕЛИ РЕКОМЕНДУЕТСЯ УСТАНАВЛИВАТЬ НА ПОТОЛКЕ С ПОМОЩЬЮ ШУРУПОВ.
УСТАНОВКА РУЧНЫХ ИЗВЕЩАТЕЛЕЙ ПРЕДУСМАТРИВАЕТСЯ НА ВЫСОТЕ 1.5М ОТ УРОВНЯ ПОЛА. ПИТАНИЕ ПОЖАРНЫХ ДЕТЕКТОРОВ ОСУЩЕСТВЛЯЕТСЯ ОТ ПРИБОРА ОХРАННО–ПОЖАРНОЙ СИГНАЛИЗАЦИИ ГРАНИТ–8, ОТНОСЯЩЕГОСЯ К К I КАТЕГОРИИ ЭЛЕКТРОПРИЕМНИКОВ ПО НАДЕЖНОСТИ ЭЛЕКТРОСНАБЖЕНИЯ.
ПРИБОР ОСНАЩЕН НЕОБСЛУЖИВАЕМЫМ АККУМУЛЯТОРОМ 12В 7АЧ, КОТОРЫЙ ПРИ ОТКЛЮЧЕНИИ ЭЛЕКТРОПИТАНИЯ ОБЕСПЕЧИВАЮТ РАБОТУ СИСТЕМЫ В ТЕЧЕНИИ НЕ МЕНЕЕ 24 ЧАСОВ В РЕЖИМЕ ОХРАНЫ И НЕ МЕНЕЕ 3 ЧАСОВ В РЕЖИМЕ ТРЕВОГИ. В НЕПОСРЕДСТВЕННОЙ БЛИЗОСТИ ОТ МЕСТА РАЗМЕЩЕНИЯ ПРИБОРА ОХРАННО–ПОЖАРНОЙ СИГНАЛИЗАЦИИ НЕОБХОДИМО ПРЕДУСМОТРЕТЬ ТЕЛЕФОН И РОЗЕТКУ ЭЛЕКТРИЧЕСКОГО ПИТАНИЯ НА 220В. УСТАНОВКА ПРИБОРА ОХРАННО–ПОЖАРНОЙ СИГНАЛИЗАЦИИ ПРЕДУСМАТРИВАЕТСЯ В КОРИДОРЕ НА СТЕНЕ РЯДОМ С КАБИНЕТОМ АДМИНИСТРАЦИИ ДОМА КУЛЬТУРЫ. НАД ВСЕМИ ВЫХОДНЫМИ ДВЕРЯМИ ЗДАНИЯ ДОМА КУЛЬТУРЫ И ВЫХОДАХ ИЗ ПОМЕЩЕНИЙ НЕОБХОДИМО ПРЕДУСМОТРЕТЬ УСТАНОВКУ СВЕТОВОГО ОПОВЕЩАТЕЛЯ "ВЫХОД" ТИПА ОПОП 1–8.
ДЛЯ ПИТАНИЯ ОПОВЕЩАТЕЛЕЙ "ВЫХОД" И РЕЛЕЙНОГО БЛОКА УСТАНОВИТЬ РЕЗЕРВНЫЙ ИСТОЧНИК ПИТАНИЯ РИП–12/1А –7Ач.
ПРИ ВОЗНИКНОВЕНИИ ПОЖАРА ОТ ПРИБОРА "ГРАНИТ–8" ПРОХОДИТ СИГНАЛ НА РЕЛЕЙНЫЙ БЛОК (РЕЛЕ К1). ОТ РЕЛЕ К1 ПОДАЕТСЯ НАПРЯЖЕНИЕ НА СВЕТОАКУСТИЧЕСКИЕ ОПОВЕЩАТЕЛИ "МАЯК–12КП", КОТОРЫЕ УСТАНАВЛИВАЮТСЯ ВНУТРИ И СНАРУЖИ ЗДАНИЯ ДЛЯ ИНФОРМАЦИИ О ВОЗНИКШЕМ ПОЖАРЕ.
РЕЛЕ К2,К3 И К4 РЕЗЕРВНЫЕ. С КЛЕММ ОПВ 1 И ОПВ 2 ПРИБОРА "ГРАНИТ–8" ПОДАЕТСЯ СИГНАЛ НА ОТКЛЮЧЕНИЕ МАГНИТНОГО ПУСКАТЕЛЯ, УСТАНОВЛЕННОГО В ЭЛЕКТРОЩИТОВОЙ В ШКАФУ ВЕНТИЛЯЦИИ, КОТОРЫЙ ОТКЛЮЧАЕТ ВЕНТИЛЯЦИЮ В ЗДАНИИ ДОМА КУЛЬТУРЫ
ПРЕДУСМАТРИВАЕТСЯ ИСПОЛЬЗОВАТЬ КАБЕЛЬ КСПЭВ 2х0,5мм2 И КСПЭВ 2х0,8мм2 . РАЗВОДКУ СИСТЕМ ПОЖАРНОЙ СИГНАЛИЗАЦИИ ВЫПОЛНИТЬ ПРОВОДОМ СКРЫТО В ЗАПОТОЛОЧНОМ ПРОСТРАНСТВЕ В ПВХ ГОФРОТРУБАХ ø 16мм, НЕ ПОДДЕРЖИВАЮЩИХ ГОРЕНИЕ.. ОПУСК КАБЕЛЕЙ ОТ ПОТОЛКА КОРИДОРА ДО ПРИБОРА ПОЖАРНООХРАННОЙ СИГНАЛИЗАЦИИ, ДО СВЕТОВЫХ И СВЕТОЗВУКОВЫХ ПОЖАРНЫХ ОПОВЕЩАТЕЛЕЙ И ДО РУЧНЫХ ИЗВЕЩАТЕЛЕЙ ОСУЩЕСТВИТЬ ПО КАБЕЛЬКАНАЛАМ 10Х10мм.
КАБЕЛЬ ШЛЕЙФА ПОЖАРНООХРАННОЙ СИГНАЛИЗАЦИИ НА ВСЕМ ПРОТЯЖЕНИИ ОТ ПРИБОРА ПОЖАРНООХРАННОЙ СИГНАЛИЗАЦИИ ДО ИЗВЕЩАТЕЛЕЙ И МЕЖДУ ИЗВЕЩАТЕЛЯМИ ДОЛЖЕН БЫТЬ ЦЕЛЫМ , ЗАПРЕЩАЕТСЯ ИСПОЛЬЗОВАТЬ СОЕДИНЕНИЕ ПРОВОДОВ С ПОМОЩЬЮ СКРУТКИ. ПРИ ПАРАЛЛЕЛЬНОЙ ПРОКЛАДКЕ РАССТОЯНИЕ МЕЖДУ СЛАБОТОЧНЫМИ КАБЕЛЯМИ И СИЛОВЫМИ И ОСВЕТИТЕЛЬНЫМИ ПРОВОДАМИ НЕ ДОЛЖНО БЫТЬ МЕНЬШЕ 0,5 м.

УСЛОВНЫЕ ОБОЗНАЧЕНИЯ

- ППК — ПРИБОР ОХРАННО–ПОЖАРНЫЙ
- ИЗВЕЩАТЕЛЬ ПОЖАРНЫЙ ДЫМОВОЙ
- ИЗВЕЩАТЕЛЬ ПОЖАРНЫЙ РУЧНОЙ
- ОПОВЕЩАТЕЛЬ ПОЖАРНЫЙ СВЕТОВОЙ "ВЫХОД"
- ОПОВЕЩАТЕЛЬ ПОЖАРНЫЙ СВЕТОЗВУКОВОЙ
- E.O.L. — КОНЦЕВОЙ РЕЗИСТОР
- ШВ — ШКАФ ВЕНТИЛЯЦИИ

Инженер	Кенжалыев			Байланган / Привязан	28 – ПС	ТОО "Коркем KZ"
Н.контр.	Кенжалыев				
ГИП	Кенжалыев				
				Строительство дома культуры в с.Приморье Курмангазинского района. Привязка	бет / листов 1/6
Тут./ Инв.:#					

Изм.	Кол.уч.	Лист	№док.	Подпись	Дата				
						16/29-06-2017-ПС			
						Строительства Дома культуры в с.Азгир Курмангазинского района Атырауской области			
ГИП		Умарова			17.05.18	ДОМ КУЛЬТУРЫ	Стадия	Лист	Листов
Исполнил		Омарова			17.05.18		РП	1	
Проверил						Общие данные	ТОО "СтройДизайнСервис"		
Н.контрол									

Формат А3

Взам. инв.? | Подпись и дата | Инв.? подл

ПРОЕКТ ВЫПОЛНЕН С СОБЛЮДЕНИЕМ ДЕЙСТВУЮЩИХ НОРМ И ПРАВИЛ, СООТВЕТСТВУЕТ НОРМАМ И ПРАВИЛАМ ВЗРЫВО И ПОЖАРОБЕЗОПАСНОСТИ И ОБЕСПЕЧИВАЕТ БЕЗОПАСНУЮ ЭКСПЛУАТАЦИЮ ЗАПРОЕКТИРОВАННЫХ ОБЪЕКТОВ.

ГЛАВНЫЙ ИНЖЕНЕР ПРОЕКТА Умарова Ж.Р.

План М1:100

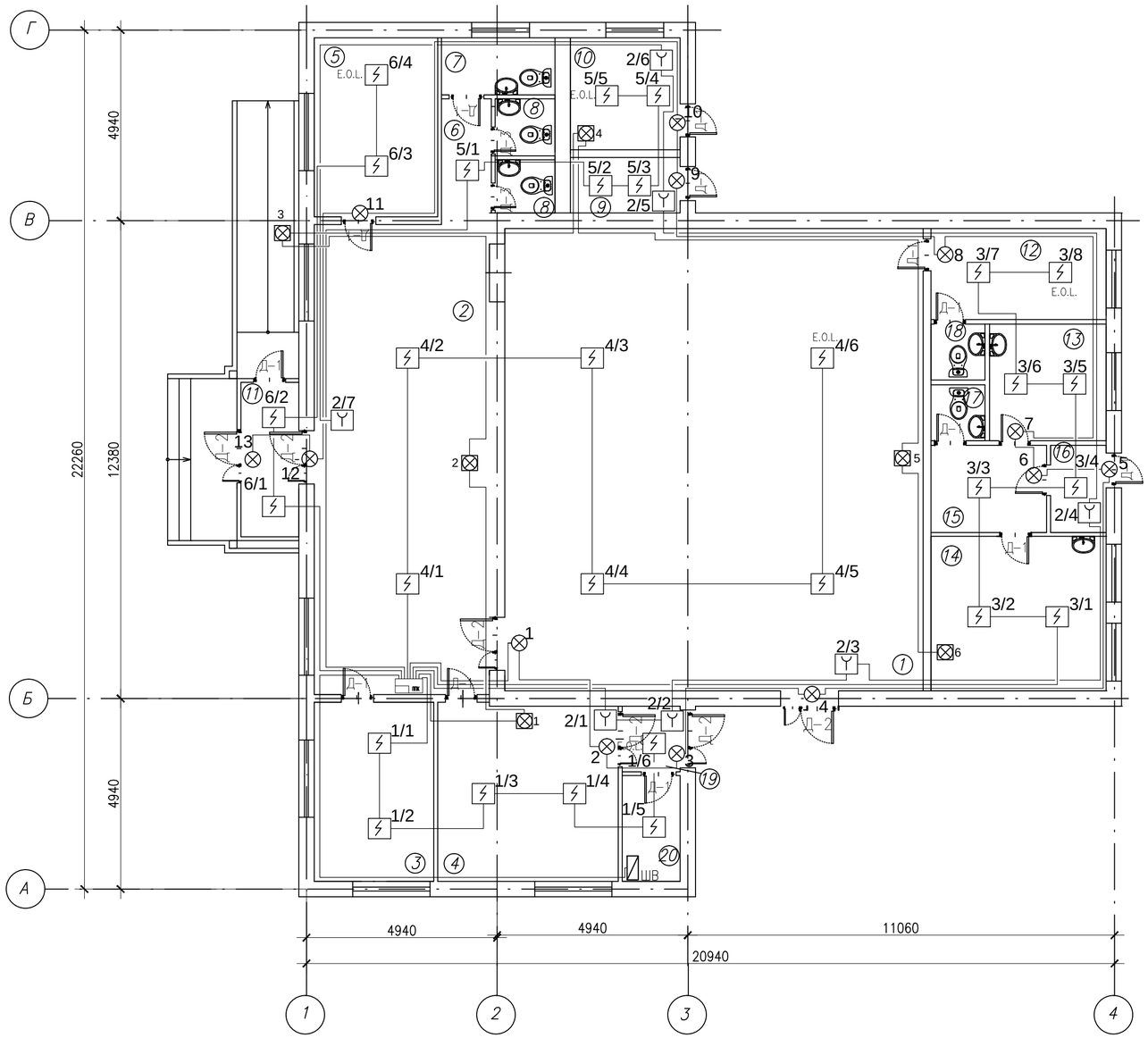

ЭКСПЛИКАЦИЯ ЗДАНИЙ И СООРУЖЕНИЙ

Номер на плане	Наименование	Примечание
1	Зрительный зал	136,44
2	Холл	59,33
3	Администрация	14,45
4	Игровая	21,65
5	Гардероб	15,13
6	Коридор	4,25
7	Санузел для МГН	4,95
8	Санузел	4,12
9	Кладовая	3,21
10	Котельная	8,83
11	Тамбур	5,15
12	Гримерная	8,4
13	Книгохранилище	8,69
14	Читальный зал	8,22
15	Ожидальная	5,84
16	Тамбур	2,62
17	Санузел	2,04
18	Санузел	1,68
19	Тамбур	2,83
20	Электрощитовая	4,49

УСЛОВНЫЕ ОБОЗНАЧЕНИЯ

- ППК — ПРИБОР ОХРАННО–ПОЖАРНЫЙ
- ИЗВЕЩАТЕЛЬ ПОЖАРНЫЙ ДЫМОВОЙ
- ИЗВЕЩАТЕЛЬ ПОЖАРНЫЙ РУЧНОЙ
- ОПОВЕЩАТЕЛЬ ПОЖАРНЫЙ СВЕТОВОЙ "ВЫХОД"
- ОПОВЕЩАТЕЛЬ ПОЖАРНЫЙ СВЕТОЗВУКОВОЙ
- E.O.L. — КОНЦЕВОЙ РЕЗИСТОР
- ШВ — ШКАФ ВЕНТИЛЯЦИИ

Байланган / Привязан	28 - ПС		
Инженер	Кенжалыев		
Тут./ Инв.:#			

						16/29-06-2017-ПС			
Изм.	Кол.уч	Лист	№док	Подпись	Дата	Строительства Дома культуры в с.Азгир Курмангазинского района Атырауской области			
ГИП		Умарова			17.05.18	Дом культуры	Стадия	Лист	Листов
							РП	2	
Разработал		Омарова			17.05.18				
						План М1:100	ТОО "СтройДизайнСервис"		

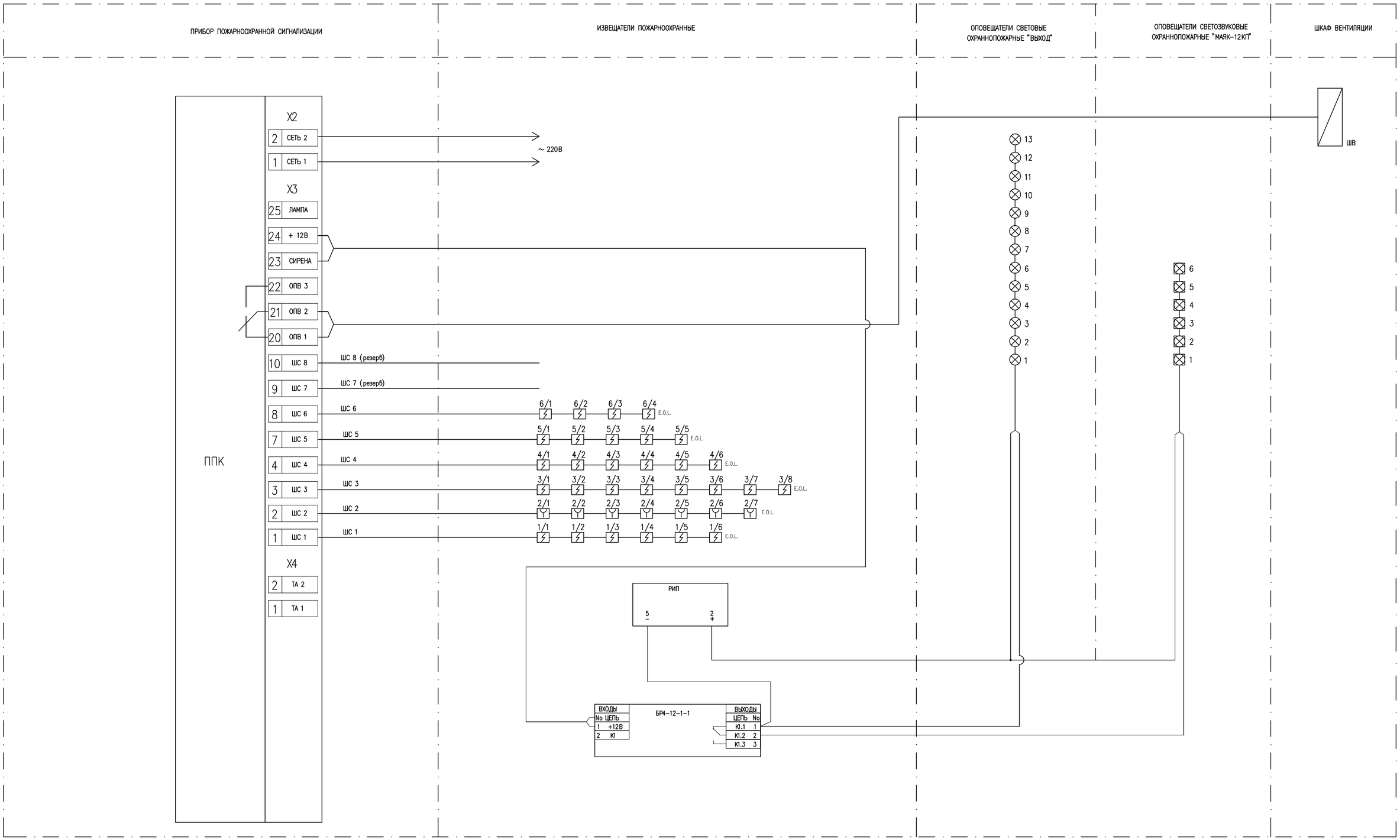

Байланган / Привязан		28 - ПС	
Инженер	Кенжалыев		
Туг./ Инв.:#			

Изм.	Кол.уч.	Лист	№док.	Подпись	Дата	16/29-06-2017-ПС		
						Строительства Дома культуры в с.Азгир Курмангазинского района Атырауской области		
ГИП		Умарова			17.05.18	ДОМ КУЛЬТУРЫ	Стадия	Лист	Листов
Исполнил		Омарова			17.05.18		РП	3	
Проверил						Блок схема пожарноохранной сигнализации	ТОО "СтройДизайнСервис"		
Н.контрол									

Формат А2

Подпись и дата Взам. инв.?

Инв.? подл

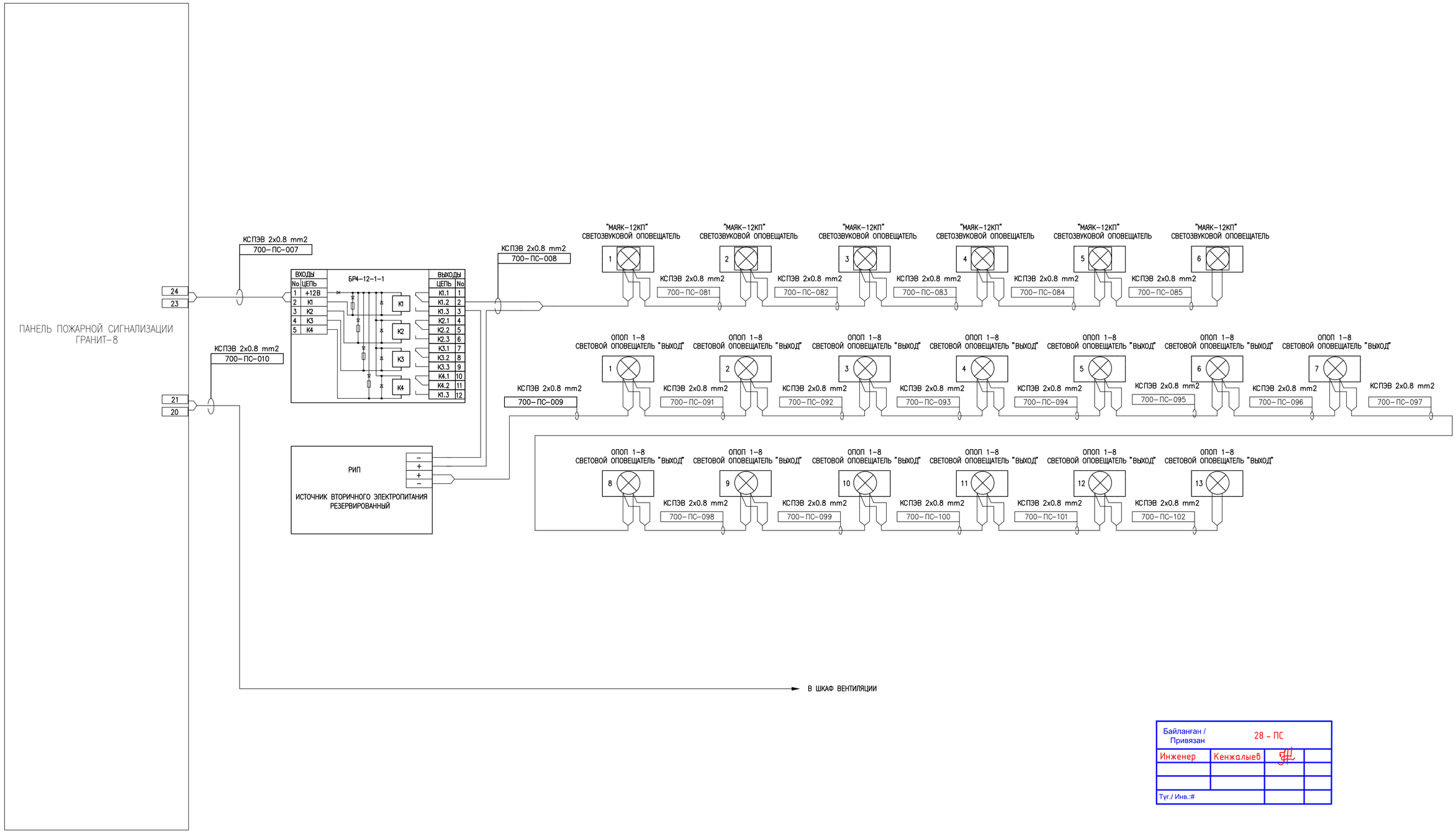

Байланган / Привязан	28 - ПС		
Инженер	Кенжалыев		
Тут./ Инв.:#			

ПРИМЕЧАНИЯ

1. РЕЗЕРВНЫЙ ИСТОЧНИК ВТОРИЧНОГО ЭЛЕКТРОПИТАНИЯ И БЛОК РЕЛЕ РАЗМЕСТИТЬ НА СТЕНЕ РЯДОМ С ПРИБОРОМ ПОЖАРНООХРАННОЙ СИГНАЛИЗАЦИИ ГРАНИТ-8.
2. ПЛЮСОВОЙ ПРОВОД ОТ РЕЗЕРВНОГО БЛОКА ВТОРИЧНОГО ЭЛЕКТРОПИТАНИЯ ЗАВЕСТИ В БЛОК РЕЛЕ, СОЕДИНИТЬ С ОДНОЙ ИЗ ЖИЛ КАБЕЛЯ 700-ПС-008.
3. КАБЕЛЬ 700-ПС-010 ЗАВЕСТИ В ШКАФ ВЕНТИЛЯЦИИ И ПОДКЛЮЧИТЬ К НУЛЕВОМУ ПРОВОДУ МАГНИТНЫХ ПУСКАТЕЛЕЙ ДВИГАТЕЛЕЙ ВЕНТИЛЯТОРОВ.

Изм.	Кол.уч.	Лист	№док.	Подпись	Дата	16/29-06-2017-ПС		
						Строительства Дома культуры в с.Азгир Курмангазинского района Атырауской области		
ГИП		Умарова			17.05.18	ДОМ КУЛЬТУРЫ	Стадия	Лист	Листов
Исполнил		Омарова			17.05.18		РП	4/2	
Проверил						Петельная схема пожарноохранной сигнализации	ТОО "СтройДизайнСервис"		
Н.контрол									

Формат А2

Подпись и дата Взам. инв.?

Инв.? подл

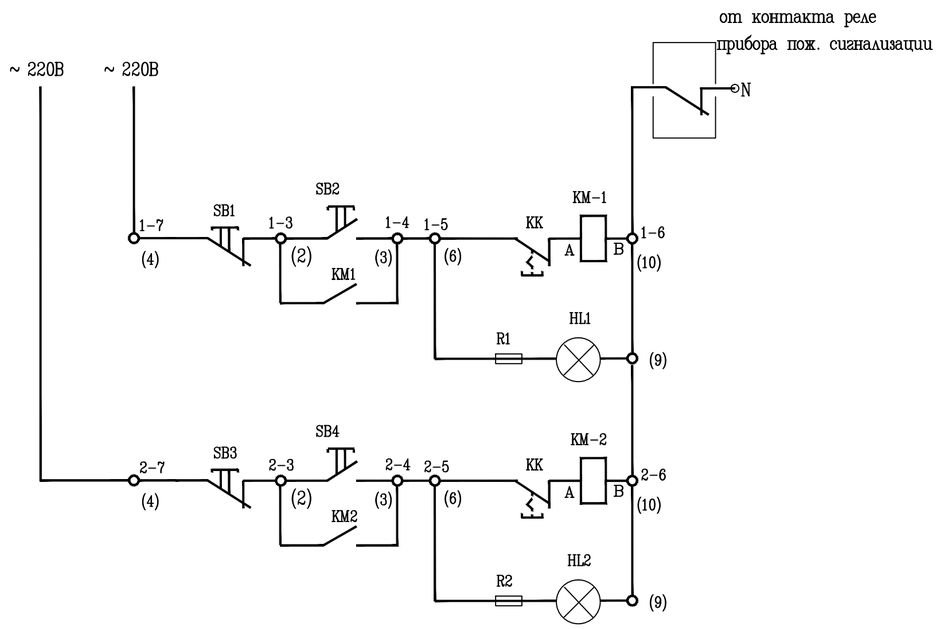

автоматическое выключение при пожаре	
Вентилятор П1	местное управление от кнопок
Вентилятор В1	местное управление от кнопок

ПРИМЕЧАНИЕ

1. ПРИ ВОЗНИКНОВЕНИИ ПОЖАРА КОНТАКТЫ РЕЛЕ ОПВ ПРИБОРА ГРАНИТ-8 РАЗМЫКАЮТ ЦЕПЬ ПИТАНИЯ МАГНИТНЫХ ПУСКАТЕЛЕЙ ПРИТОЧНОГО И ВЫТЯЖНОГО ВЕНТИЛЯТОРОВ.

Байланган / Привязан	28 - ПС	
Инженер	Кенжалыев	
Тут./ Инв.:#		

						16/29-06-2017-ПС
						Строительства Дома культуры в с.Азгир Курмангазинского района Атырауской области
Изм.	Кол.уч.	Лист	№док.	Подпись	Дата	
ГИП		Умарова			17.05.18	ДОМ КУЛЬТУРЫ — Стадия: РП; Лист: 5; Листов:
Исполнил		Омарова			17.05.18	
Проверил						Схема отключения системы вентиляции при пожаре
Н.контрол						ТОО "СтройДизайнСервис"

Формат А2

Инв.? подл | Подпись и дата | Взам. инв.?

No n/n	НОМЕР КАБЕЛЯ	ОТКУДА	ТАГОВЫЙ НОМЕР	КУДА	ТАГОВЫЙ НОМЕР	ТИП КАБЕЛЯ	КОЛИЧЕСТВО ЖИЛ	ДЛИНА КАБЕЛЯ	ДЛИНА КАБЕЛЯ (С ЗАПАСОМ 20%)	ПРИМЕЧАНИЯ
1	2	3	4	5	6	7	8	9	10	11
1	700-ПС-001	ПРИБОР ПОЖАРНООХРАННОЙ СИГНАЛИЗАЦИИ		ИЗВЕЩАТЕЛЬ ПОЖАРНЫЙ ДЫМОВОЙ	1/1	КСПЭВ 2x0.5 mm2	2	6	7	
2	700-ПС-011	ИЗВЕЩАТЕЛЬ ПОЖАРНЫЙ ДЫМОВОЙ	1/1	ИЗВЕЩАТЕЛЬ ПОЖАРНЫЙ ДЫМОВОЙ	1/2	КСПЭВ 2x0.5 mm2	2	3	4	
3	700-ПС-012	ИЗВЕЩАТЕЛЬ ПОЖАРНЫЙ ДЫМОВОЙ	1/2	ИЗВЕЩАТЕЛЬ ПОЖАРНЫЙ ДЫМОВОЙ	1/3	КСПЭВ 2x0.5 mm2	2	5	6	
4	700-ПС-013	ИЗВЕЩАТЕЛЬ ПОЖАРНЫЙ ДЫМОВОЙ	1/3	ИЗВЕЩАТЕЛЬ ПОЖАРНЫЙ ДЫМОВОЙ	1/4	КСПЭВ 2x0.5 mm2	2	3	4	
5	700-ПС-014	ИЗВЕЩАТЕЛЬ ПОЖАРНЫЙ ДЫМОВОЙ	1/4	ИЗВЕЩАТЕЛЬ ПОЖАРНЫЙ ДЫМОВОЙ	1/5	КСПЭВ 2x0.5 mm2	2	4	5	
6	700-ПС-015	ИЗВЕЩАТЕЛЬ ПОЖАРНЫЙ ДЫМОВОЙ	1/5	ИЗВЕЩАТЕЛЬ ПОЖАРНЫЙ ДЫМОВОЙ	1/6	КСПЭВ 2x0.5 mm2	2	3	4	
7	700-ПС-002	ПРИБОР ПОЖАРНООХРАННОЙ СИГНАЛИЗАЦИИ		ИЗВЕЩАТЕЛЬ ПОЖАРНЫЙ РУЧНОЙ	2/1	КСПЭВ 2x0.5 mm2	2	12	14	
8	700-ПС-021	ИЗВЕЩАТЕЛЬ ПОЖАРНЫЙ РУЧНОЙ	2/1	ИЗВЕЩАТЕЛЬ ПОЖАРНЫЙ РУЧНОЙ	2/2	КСПЭВ 2x0.5 mm2	2	8	10	
9	700-ПС-022	ИЗВЕЩАТЕЛЬ ПОЖАРНЫЙ РУЧНОЙ	2/2	ИЗВЕЩАТЕЛЬ ПОЖАРНЫЙ РУЧНОЙ	2/3	КСПЭВ 2x0.5 mm2	2	13	16	
10	700-ПС-023	ИЗВЕЩАТЕЛЬ ПОЖАРНЫЙ РУЧНОЙ	2/3	ИЗВЕЩАТЕЛЬ ПОЖАРНЫЙ РУЧНОЙ	2/4	КСПЭВ 2x0.5 mm2	2	17	20	
11	700-ПС-024	ИЗВЕЩАТЕЛЬ ПОЖАРНЫЙ РУЧНОЙ	2/4	ИЗВЕЩАТЕЛЬ ПОЖАРНЫЙ РУЧНОЙ	2/5	КСПЭВ 2x0.5 mm2	2	26	31	
12	700-ПС-025	ИЗВЕЩАТЕЛЬ ПОЖАРНЫЙ РУЧНОЙ	2/5	ИЗВЕЩАТЕЛЬ ПОЖАРНЫЙ РУЧНОЙ	2/6	КСПЭВ 2x0.5 mm2	2	10	12	
13	700-ПС-026	ИЗВЕЩАТЕЛЬ ПОЖАРНЫЙ РУЧНОЙ	2/6	ИЗВЕЩАТЕЛЬ ПОЖАРНЫЙ РУЧНОЙ	2/7	КСПЭВ 2x0.5 mm2	2	25	30	
14	700-ПС-003	ПРИБОР ПОЖАРНООХРАННОЙ СИГНАЛИЗАЦИИ		ИЗВЕЩАТЕЛЬ ПОЖАРНЫЙ ДЫМОВОЙ	3/1	КСПЭВ 2x0.5 mm2	2	22	26	
15	700-ПС-031	ИЗВЕЩАТЕЛЬ ПОЖАРНЫЙ ДЫМОВОЙ	3/1	ИЗВЕЩАТЕЛЬ ПОЖАРНЫЙ ДЫМОВОЙ	3/2	КСПЭВ 2x0.5 mm2	2	3	4	
16	700-ПС-032	ИЗВЕЩАТЕЛЬ ПОЖАРНЫЙ ДЫМОВОЙ	3/2	ИЗВЕЩАТЕЛЬ ПОЖАРНЫЙ ДЫМОВОЙ	3/3	КСПЭВ 2x0.5 mm2	2	4	5	
17	700-ПС-033	ИЗВЕЩАТЕЛЬ ПОЖАРНЫЙ ДЫМОВОЙ	3/3	ИЗВЕЩАТЕЛЬ ПОЖАРНЫЙ ДЫМОВОЙ	3/4	КСПЭВ 2x0.5 mm2	2	3	4	
18	700-ПС-034	ИЗВЕЩАТЕЛЬ ПОЖАРНЫЙ ДЫМОВОЙ	3/4	ИЗВЕЩАТЕЛЬ ПОЖАРНЫЙ ДЫМОВОЙ	3/5	КСПЭВ 2x0.5 mm2	2	3	4	
19	700-ПС-035	ИЗВЕЩАТЕЛЬ ПОЖАРНЫЙ ДЫМОВОЙ	3/5	ИЗВЕЩАТЕЛЬ ПОЖАРНЫЙ ДЫМОВОЙ	3/6	КСПЭВ 2x0.5 mm2	2	2	2	
20	700-ПС-036	ИЗВЕЩАТЕЛЬ ПОЖАРНЫЙ ДЫМОВОЙ	3/6	ИЗВЕЩАТЕЛЬ ПОЖАРНЫЙ ДЫМОВОЙ	3/7	КСПЭВ 2x0.5 mm2	2	5	6	
21	700-ПС-037	ИЗВЕЩАТЕЛЬ ПОЖАРНЫЙ ДЫМОВОЙ	3/7	ИЗВЕЩАТЕЛЬ ПОЖАРНЫЙ ДЫМОВОЙ	3/8	КСПЭВ 2x0.5 mm2	2	3	4	
22	700-ПС-004	ПРИБОР ПОЖАРНООХРАННОЙ СИГНАЛИЗАЦИИ		ИЗВЕЩАТЕЛЬ ПОЖАРНЫЙ ДЫМОВОЙ	4/1	КСПЭВ 2x0.5 mm2	2	6	7	
23	700-ПС-041	ИЗВЕЩАТЕЛЬ ПОЖАРНЫЙ ДЫМОВОЙ	4/1	ИЗВЕЩАТЕЛЬ ПОЖАРНЫЙ ДЫМОВОЙ	4/2	КСПЭВ 2x0.5 mm2	2	6	7	
24	700-ПС-042	ИЗВЕЩАТЕЛЬ ПОЖАРНЫЙ ДЫМОВОЙ	4/2	ИЗВЕЩАТЕЛЬ ПОЖАРНЫЙ ДЫМОВОЙ	4/3	КСПЭВ 2x0.5 mm2	2	5	6	
25	700-ПС-043	ИЗВЕЩАТЕЛЬ ПОЖАРНЫЙ ДЫМОВОЙ	4/3	ИЗВЕЩАТЕЛЬ ПОЖАРНЫЙ ДЫМОВОЙ	4/4	КСПЭВ 2x0.5 mm2	2	6	7	
26	700-ПС-044	ИЗВЕЩАТЕЛЬ ПОЖАРНЫЙ ДЫМОВОЙ	4/4	ИЗВЕЩАТЕЛЬ ПОЖАРНЫЙ ДЫМОВОЙ	4/5	КСПЭВ 2x0.5 mm2	2	7	8	
27	700-ПС-045	ИЗВЕЩАТЕЛЬ ПОЖАРНЫЙ ДЫМОВОЙ	4/5	ИЗВЕЩАТЕЛЬ ПОЖАРНЫЙ ДЫМОВОЙ	4/6	КСПЭВ 2x0.5 mm2	2	6	7	
28	700-ПС-005	ПРИБОР ПОЖАРНООХРАННОЙ СИГНАЛИЗАЦИИ		ИЗВЕЩАТЕЛЬ ПОЖАРНЫЙ ДЫМОВОЙ	5/1	КСПЭВ 2x0.5 mm2	2	23	28	
29	700-ПС-051	ИЗВЕЩАТЕЛЬ ПОЖАРНЫЙ ДЫМОВОЙ	5/1	ИЗВЕЩАТЕЛЬ ПОЖАРНЫЙ ДЫМОВОЙ	5/2	КСПЭВ 2x0.5 mm2	2	4	5	
30	700-ПС-052	ИЗВЕЩАТЕЛЬ ПОЖАРНЫЙ ДЫМОВОЙ	5/2	ИЗВЕЩАТЕЛЬ ПОЖАРНЫЙ ДЫМОВОЙ	5/3	КСПЭВ 2x0.5 mm2	2	2	2	
31	700-ПС-053	ИЗВЕЩАТЕЛЬ ПОЖАРНЫЙ ДЫМОВОЙ	5/3	ИЗВЕЩАТЕЛЬ ПОЖАРНЫЙ ДЫМОВОЙ	5/4	КСПЭВ 2x0.5 mm2	2	3	4	
32	700-ПС-054	ИЗВЕЩАТЕЛЬ ПОЖАРНЫЙ ДЫМОВОЙ	5/4	ИЗВЕЩАТЕЛЬ ПОЖАРНЫЙ ДЫМОВОЙ	5/5	КСПЭВ 2x0.5 mm2	2	2	2	

Подпись и дата Взам. инв.?

Инв.? подл

Байланған / Привязан 28 - ПС

Инженер	Кенжалыев		
Туг./ Инв.:#			

Изм.	Кол.уч.	Лист	№док.	Подпись	Дата
ГИП	Умарова				17.05.18
Исполнил	Омарова				17.05.18
Проверил					
Н.контрол					

16/29-06-2017-ПС

Строительства Дома культуры в с.Азгир Курмангазинского района Атырауской области

ДОМ КУЛЬТУРЫ

Стадия	Лист	Листов
РП	6/1	

Кабельный журнал

ТОО "СтройДизайнСервис"

Формат А3

No n/n	НОМЕР КАБЕЛЯ	ОТКУДА	ТАГОВЫЙ НОМЕР	КУДА	ТАГОВЫЙ НОМЕР	ТИП КАБЕЛЯ	КОЛИЧЕСТВО ЖИЛ	ДЛИНА КАБЕЛЯ	ДЛИНА КАБЕЛЯ (С ЗАПАСОМ 20%)	ПРИМЕЧАНИЯ
1	2	3	4	5	6	7	8	9	10	11
33	700-ПС-006	ПРИБОР ПОЖАРНООХРАННОЙ СИГНАЛИЗАЦИИ		ИЗВЕЩАТЕЛЬ ПОЖАРНЫЙ ДЫМОВОЙ	6/1	КСПЭВ 2x0.5 mm2	2	11	13	
34	700-ПС-061	ИЗВЕЩАТЕЛЬ ПОЖАРНЫЙ ДЫМОВОЙ	6/1	ИЗВЕЩАТЕЛЬ ПОЖАРНЫЙ ДЫМОВОЙ	6/2	КСПЭВ 2x0.5 mm2	2	3	4	
35	700-ПС-062	ИЗВЕЩАТЕЛЬ ПОЖАРНЫЙ ДЫМОВОЙ	6/2	ИЗВЕЩАТЕЛЬ ПОЖАРНЫЙ ДЫМОВОЙ	6/3	КСПЭВ 2x0.5 mm2	2	10	12	
36	700-ПС-063	ИЗВЕЩАТЕЛЬ ПОЖАРНЫЙ ДЫМОВОЙ	6/3	ИЗВЕЩАТЕЛЬ ПОЖАРНЫЙ ДЫМОВОЙ	6/4	КСПЭВ 2x0.5 mm2	2	3	4	
37	700-ПС-007	ПРИБОР ПОЖАРНООХРАННОЙ СИГНАЛИЗАЦИИ		БЛОК ЭЛЕКТРОМЕХАНИЧЕСКИХ РЕЛЕ		КСПЭВ 2x0.8 mm2	2	1	1	
38	700-ПС-008	БЛОК ЭЛЕКТРОМЕХАНИЧЕСКИХ РЕЛЕ		ОПОВЕЩАТЕЛЬ СВЕТОЗВУКОВОЙ	1	КСПЭВ 2x0.8 mm2	2	8	10	
39	700-ПС-081	ОПОВЕЩАТЕЛЬ СВЕТОЗВУКОВОЙ	1	ОПОВЕЩАТЕЛЬ СВЕТОЗВУКОВОЙ	2	КСПЭВ 2x0.8 mm2	2	10	12	
40	700-ПС-082	ОПОВЕЩАТЕЛЬ СВЕТОЗВУКОВОЙ	2	ОПОВЕЩАТЕЛЬ СВЕТОЗВУКОВОЙ	3	КСПЭВ 2x0.8 mm2	2	13	16	
41	700-ПС-083	ОПОВЕЩАТЕЛЬ СВЕТОЗВУКОВОЙ	3	ОПОВЕЩАТЕЛЬ СВЕТОЗВУКОВОЙ	4	КСПЭВ 2x0.8 mm2	2	12	14	
42	700-ПС-084	ОПОВЕЩАТЕЛЬ СВЕТОЗВУКОВОЙ	4	ОПОВЕЩАТЕЛЬ СВЕТОЗВУКОВОЙ	5	КСПЭВ 2x0.8 mm2	2	20	24	
43	700-ПС-085	ОПОВЕЩАТЕЛЬ СВЕТОЗВУКОВОЙ	5	ОПОВЕЩАТЕЛЬ СВЕТОЗВУКОВОЙ	6	КСПЭВ 2x0.8 mm2	2	7	8	
44	700-ПС-009	РЕЗЕРВИРОВАННЫЙ ИСТОЧНИК ПИТАНИЯ 12В x 1А	РИП	ОПОВЕЩАТЕЛЬ ОХРАННОПОЖАРНЫЙ СВЕТОВОЙ "ВЫХОД"	1	КСПЭВ 2x0.8 mm2	2	8	10	
45	700-ПС-091	ОПОВЕЩАТЕЛЬ ОХРАННОПОЖАРНЫЙ СВЕТОВОЙ "ВЫХОД"	1	ОПОВЕЩАТЕЛЬ ОХРАННОПОЖАРНЫЙ СВЕТОВОЙ "ВЫХОД"	2	КСПЭВ 2x0.8 mm2	2	8	10	
46	700-ПС-092	ОПОВЕЩАТЕЛЬ ОХРАННОПОЖАРНЫЙ СВЕТОВОЙ "ВЫХОД"	2	ОПОВЕЩАТЕЛЬ ОХРАННОПОЖАРНЫЙ СВЕТОВОЙ "ВЫХОД"	3	КСПЭВ 2x0.8 mm2	2	4	5	
47	700-ПС-093	ОПОВЕЩАТЕЛЬ ОХРАННОПОЖАРНЫЙ СВЕТОВОЙ "ВЫХОД"	3	ОПОВЕЩАТЕЛЬ ОХРАННОПОЖАРНЫЙ СВЕТОВОЙ "ВЫХОД"	4	КСПЭВ 2x0.8 mm2	2	7	8	
48	700-ПС-094	ОПОВЕЩАТЕЛЬ ОХРАННОПОЖАРНЫЙ СВЕТОВОЙ "ВЫХОД"	4	ОПОВЕЩАТЕЛЬ ОХРАННОПОЖАРНЫЙ СВЕТОВОЙ "ВЫХОД"	5	КСПЭВ 2x0.8 mm2	2	64	77	
49	700-ПС-095	ОПОВЕЩАТЕЛЬ ОХРАННОПОЖАРНЫЙ СВЕТОВОЙ "ВЫХОД"	5	ОПОВЕЩАТЕЛЬ ОХРАННОПОЖАРНЫЙ СВЕТОВОЙ "ВЫХОД"	6	КСПЭВ 2x0.8 mm2	2	4	5	
50	700-ПС-096	ОПОВЕЩАТЕЛЬ ОХРАННОПОЖАРНЫЙ СВЕТОВОЙ "ВЫХОД"	6	ОПОВЕЩАТЕЛЬ ОХРАННОПОЖАРНЫЙ СВЕТОВОЙ "ВЫХОД"	7	КСПЭВ 2x0.8 mm2	2	4	5	
51	700-ПС-097	ОПОВЕЩАТЕЛЬ ОХРАННОПОЖАРНЫЙ СВЕТОВОЙ "ВЫХОД"	7	ОПОВЕЩАТЕЛЬ ОХРАННОПОЖАРНЫЙ СВЕТОВОЙ "ВЫХОД"	8	КСПЭВ 2x0.8 mm2	2	13	16	
52	700-ПС-098	ОПОВЕЩАТЕЛЬ ОХРАННОПОЖАРНЫЙ СВЕТОВОЙ "ВЫХОД"	8	ОПОВЕЩАТЕЛЬ ОХРАННОПОЖАРНЫЙ СВЕТОВОЙ "ВЫХОД"	9	КСПЭВ 2x0.8 mm2	2	10	12	
53	700-ПС-099	ОПОВЕЩАТЕЛЬ ОХРАННОПОЖАРНЫЙ СВЕТОВОЙ "ВЫХОД"	9	ОПОВЕЩАТЕЛЬ ОХРАННОПОЖАРНЫЙ СВЕТОВОЙ "ВЫХОД"	10	КСПЭВ 2x0.8 mm2	2	4	5	
54	700-ПС-100	ОПОВЕЩАТЕЛЬ ОХРАННОПОЖАРНЫЙ СВЕТОВОЙ "ВЫХОД"	10	ОПОВЕЩАТЕЛЬ ОХРАННОПОЖАРНЫЙ СВЕТОВОЙ "ВЫХОД"	11	КСПЭВ 2x0.8 mm2	2	12	14	
55	700-ПС-101	ОПОВЕЩАТЕЛЬ ОХРАННОПОЖАРНЫЙ СВЕТОВОЙ "ВЫХОД"	11	ОПОВЕЩАТЕЛЬ ОХРАННОПОЖАРНЫЙ СВЕТОВОЙ "ВЫХОД"	12	КСПЭВ 2x0.8 mm2	2	9	11	
56	700-ПС-102	ОПОВЕЩАТЕЛЬ ОХРАННОПОЖАРНЫЙ СВЕТОВОЙ "ВЫХОД"	12	ОПОВЕЩАТЕЛЬ ОХРАННОПОЖАРНЫЙ СВЕТОВОЙ "ВЫХОД"	13	КСПЭВ 2x0.8 mm2	2	4	5	
57	700-ПС-010	ПРИБОР ПОЖАРНООХРАННОЙ СИГНАЛИЗАЦИИ		ШКАФ ВЕНТИЛЯЦИИ		КСПЭВ 2x0.8 mm2	2	18	22	

Взам. инв.?

Подпись и дата

Инв.? подл

Байланған / Привязан 28 - ПС

Инженер	Кенжалыев		
Туг./ Инв.:#			

Изм.	Кол.уч.	Лист	№док.	Подпись	Дата
ГИП		Умарова			17.05.18
Исполнил		Омарова			17.05.18
Проверил					
Н.контрол					

16/29-06-2017-ПС

Строительства Дома культуры в с.Азгир Курмангазинского района Атырауской области

ДОМ КУЛЬТУРЫ

Стадия	Лист	Листов
РП	6.2	

Кабельный журнал

ТОО "СтройДизайнСервис"

Формат А3

No n/n	НАИМЕНОВАНИЕ И ТЕХНИЧЕСКАЯ ХАРАКТЕРИСТИКА	ТИП, МАРКА, ОБОЗНАЧЕНИЕ ДОКУМЕНТА, ОПРОСНОГО ЛИСТА	КОД ОБО-РУДОВАНИЯ, ИЗДЕЛИЯ, МАТЕРИАЛА	ЗАВОД-ИЗГОТОВИТЕЛЬ	ЕДИ-НИЦА ИЗМЕ-РЕНИЯ	КОЛИ-ЧЕСТВО	МАССА ЕДИНИЦЫ, кг	ПРИМЕЧАНИЯ
1	2	3	4	5	6	7	8	9
	ПОЖАРНООХРАННАЯ СИГНАЛИЗАЦИЯ							
	I. ОБОРУДОВАНИЕ							
1	ПРИБОР ПОЖАРНООХРАННОЙ СИГНАЛИЗАЦИИ	ГРАНИТ-8		НПО «СИБИРСКИЙ АРСЕНАЛ»	шт.	1		ВЫБОР ЗАКАЗЧИКА
2	ИЗВЕЩАТЕЛЬ ПОЖАРНЫЙ ДЫМОВОЙ	ИП212-41М		КОМПАНИЯ "РУБЕЖ"	шт.	29		ВЫБОР ЗАКАЗЧИКА
3	ИЗВЕЩАТЕЛЬ ПОЖАРНЫЙ РУЧНОЙ	ИПР 513-10		КОМПАНИЯ "РУБЕЖ"	шт.	7		ВЫБОР ЗАКАЗЧИКА
4	ОПОВЕЩАТЕЛЬ ОХРАННОПОЖАРНЫЙ СВЕТОВОЙ "ВЫХОД"	ОПОП 1-8		КОМПАНИЯ "РУБЕЖ"	шт.	13		ВЫБОР ЗАКАЗЧИКА
5	ОПОВЕЩАТЕЛЬ СВЕТОЗВУКОВОЙ	МАЯК-12КП		ООО "ЭЛ.ТЕХНИКА И А"	шт.	6		ВЫБОР ЗАКАЗЧИКА
6	БЛОК ЭЛЕКТРОМЕХАНИЧЕСКИХ РЕЛЕ	БР-4-12-1-1		НПО ПРОМАВТОМАТИКА	шт.	1		ВЫБОР ЗАКАЗЧИКА
7	РЕЗЕРВИРОВАННЫЙ ИСТОЧНИК ПИТАНИЯ 12В х 1А	РИП-12-1-7Ач	АЦДР.436534.001-11ЭТ	ЗАО НВП «БОЛИД».	шт.	1		ВЫБОР ЗАКАЗЧИКА
	II. МАТЕРИАЛЫ							
1	КАБЕЛЬ ДЛЯ СИСТЕМ СИГНАЛИЗАЦИИ (ПИТАНИЕ ИЗВЕЩАТЕЛЕЙ)	КСПЭВ 2х0,5мм2		ОАО "КАЗЭНЕРГОКАБЕЛЬ"	м	334		
2	КАБЕЛЬ ДЛЯ СИСТЕМ СИГНАЛИЗАЦИИ (ПИТАНИЕ ОПОВЕЩАТЕЛЕЙ)	КСПЭВ 2х0,8мм2		ОАО "КАЗЭНЕРГОКАБЕЛЬ"	м	290		
3	ПВХ ГОФРИРОВАННАЯ ТРУБА ø 16mm	ТУ 3464-001-12016868-2002		ОАО "ЭКОПЛАСТ"	м	399		
4	ПВХ КАБЕЛЬ-КАНАЛЫ 10х10	00301R			м	40		
5	ПВХ КАБЕЛЬ-КАНАЛЫ 100х10	00301R			м	3		

Взам. инв.? | Подпись и дата | Инв.? подл

Байланған / Привязан 28 - ПС

Инженер	Кенжалыев		
Тұг./ Инв.:#			

Изм.	Кол.уч.	Лист	№док.	Подпись	Дата	16/29-06-2017-ПС.С			
						Строительства Дома культуры в с.Азгир Курмангазинского района Атырауской области			
ГИП		Умарова			17.05.18	ДОМ КУЛЬТУРЫ	Стадия	Лист	Листов
Исполнил		Омарова			17.05.18		РП	7	
Проверил						Спецификация	ТОО "СтройДизайнСервис"		
Н.контрол									

Формат А3