Утвержден приказом
Министра по инвестициям и развитию
Республики Казахстан
от 24 апреля 2017 года № 234
форма

Акт приемки объекта в эксплуатацию

"__05__" ____07____ 20__24__ года

Заказчик: ***КГУ «Управление строительства, архитектуры и градостроительства Кызылординской области», БИН: 060140001844, Тел.: 8(7242)605351, почтовый индекс 120001, Кызылординская область, г. Кызылорда, Султан Бейбарыс, 1.***

фамилия, имя, отчество (при его наличии) ИИН, телефон – для физических лиц, наименование организации – для юридических лиц, БИН, телефон, почтовый индекс, область, город, район, населенный пункт, наименование улицы, номер дома/здания (стационарного помещения)

на основании:

Декларации о соответствии (прилагается) ***от «04» 07. 2024г. ТОО «Алтын Айдарлы», директор-Егізбайулы Ергали, г.Кызылорда, мкр.Левый берег, дом 3, офис 21А, БИН 060840008183, Тел.: +77472401010***

дата подписания декларации, наименование подрядной (генподрядной) организации, фамилия, имя, отчество (при его наличии) руководителя, юридический адрес, БИН, телефон

Заключения о качестве строительно-монтажных работ (прилагается) ***от «04» 07. 2024г. ТОО «КазГосСтрой», эксперт Байгазиев А.А., KZ52VJE00040777; от 05.09.2018 г., KZ79VJE00040776 от 05.09.2018 г., БИН: 200840011957, Тел.:87072855540***

дата подписания заключения, наименование организации, фамилия, имя, отчество (при его наличии) экспертов технического надзора, № и дата получения аттестатов, БИН, телефон

Заключения о соответствии выполненных работ проекту (прилагается) ***от «04» 07.2024г. ТОО «Кызылорда Жоба Курылыс», ГИП Кадыркулов К.Р., БИН: 041240007955, тел-87071161777.***

дата подписания заключения, наименование организации, фамилия, имя, отчество (при его наличии) экспертов авторского надзора, № и дата получения аттестатов, БИН, телефон

произведя осмотр готовности предъявленного подрядчиком (генеральным подрядчиком) к приемке в эксплуатацию объекта: ***«Строительство школы на 300 учащихся в н/п. Жанарык Жанакорганского района Кызылординской области. Наружные инженерные сети и сооружения», новое, второй – нормальный уровень ответственности, технически не сложный***

наименование объекта, вид строительства (новое, расширение, реконструкция, техническое перевооружение, модернизация, капитальный ремонт), уровень ответственности, техническая и технологическая сложность объекта

по адресу Кызылординская область, Жанакорганский район, а.о.Жанарык, с. Жанарык.

(область, район, населенный пункт, микрорайон, квартал, улица, номер дома (корпуса)

проверив комплектность исполнительной технической документации, в том числе посредством электронного модуля исполнительной технической документации "__"_____20__ года, дата ознакомления подтверждает что:

1. Строительство объекта осуществлено на основании:

1) правоустанавливающего документа на земельный участок от "14"декабря 2023 года№30;

документ, подтверждающий наступление юридических фактов (юридических составов), на основании которых возникают, изменяются или прекращаются права на земельный участок, в том числе договоры, решения судов, правовые акты исполнительных органов, свидетельство о праве на наследство, передаточный акт или разделительный баланс при реорганизации негосударственных юридических лиц, владеющих земельным участком на праве собственности или выкупивших право временного возмездного землепользования (аренды).

либо решения о реконструкции (перепланировке, переоборудовании) помещений (отдельных частей) существующих зданий от "___"_____20___года №_____;

наименование органа вынесшего решение

2) талона о приеме уведомления о начале строительно-монтажных работ

Коммунальное государственное учреждение "Управление по контролю Кызылординской области", 25.04.2024, KZ27REA00386055

наименование органа принявшего уведомление, дата и № принятия талона

3) проекта (проектно-сметной документации) ***ТОО «Кызылорда Жоба Курылыс», рабочий проект-ЭС, НВ, СС.***

наименование проектной организации, номер проекта

утвержденного(й)

КГУ «Управление строительства, архитектуры и градостроительства Кызылординской области» №148 от 30.10.2023 г.;

дата и номер проекта, наименование организации утвердившей (переутвердившей) проект и дата утверждения

2. Строительно-монтажные работы осуществлены в сроки:

начало работ ___25.04.___ ***2024 года;***

окончание работ ___05.07.___ ***2024года;***

при продолжительности строительства, месяц: 2.4.

по норме или по проекту организации строительства, месяц:___2.4.___;

фактически, месяц: ___2.10.___;

3. Объект (комплекс) имеет следующие основные технико-экономические показатели(мощность, производительность, производственная площадь, протяженность, вместимость, объем, пропускная способность, провозная способность, число рабочих мест и тому подобное, заполняется по всем объектам (кроме жилых домов) в единицах измерения соответственно целевой продукции или основным видам услуг):

Мощность, производительность и так далее	Единица измерения	По проекту		Фактически	
		общая (с учетом ранее принятых)	в том числе пускового комплекса или очереди	общая (с учетом ранее принятых)	в том числе пускового комплекса или очереди
Водоснабжение					
Труба полиэтиленовая для водоснабжения PE 100 SDR 17 ГОСТ 18599-2001 -Ø160x9,5	м	156,55			156,55

Труба полиэтиленовая для водоснаб. PE 100 Ø110	м	-			280
Задвижка фланцевая с обрезиненным клином EPDM, с невыдвижным шпинделем, корпус из ВЧШГ, со штурвалом, для воды и нейтральных жидкостей, Т до +70°С, PN 10/16DN 150	шт	2			2
Кран шаровый стальной приварной, полнопроходной, для воды, нефтепродуктов, ГСМ, Т до +200°С, PN 40 ГОСТ 21345-2005 DN 50	шт	1			1
То же DN 15	шт	1			1
То же DN 32	шт	2			2
То же DN 25	шт	1			1
Переход полиэтиленовый сварной ПЭ 100 SDR 17, PN 10 размерами 225х200 мм /200Х219мм/	шт	8			8
Переход полиэтиленовый сварной ПЭ 100 SDR 17, PN 10 размерами 110х90 мм /110х108мм/	шт	1			1
Колодцы круглые из сборного железобетона	м3	4,08			4,08
Гидрант пожарный подземный ГОСТ 8220-85 Н 1250 мм	шт	2			2
Электроснабжение					
Ячейка карьерная наружной установки для работы в электрических установках трехфазного переменного тока частотой 50 и 60 Гц напряжением 6 и 10 кВ для системы с изолированной или заземленной через дугогасящий реактор нейтралью типа ЯКНО с вакуумным выключателем ВВ/АЕ и РЗиА Micom	комп-т	1			1
Счетчик электрической энергии трехфазный,	шт	1			1

многотарифный марки Меркурий 236 ART-02 RS, 3x230/400 В, 10(100) А, ЖКИ, A/R-1,0/2,0					
Провод самонесущий защитный с токопроводящей жилой из алюминиевого сплава, с защитной изоляцией из светостабилизированного сшитого полиэтилена, для воздушных линий электропередачи, напряжение 20 кВ СТ РК 2794-2015, марки СИП-3 1x50-20	км	21			20,82
Кабель силовой с изоляцией из сшитого полиэтилена, число жил 3, напряжение 10 кВ СТ РК IEC 60502-2-2019, марки АПвБП 3x50/25 (мк)-10	м	167			78
Железобетонная опора П10-1.2с	шт	69			69
Железобетонная опора УП10-1.2с	шт	2			2
Железобетонная опора А10-1.2с	шт	1			1
Железобетонная опора К10-1.2с	шт	1			1
Железобетонная опора П10-15	шт	15			15
Железобетонная опора А10-15	шт	1			1
Железобетонная опора УА10-15	шт	3			3
Разъединитель линейный для наружной установки, двухколонкового типа РЛНД-1-10II/400 УХЛ1 с приводом ПРНЗ-10	комп-т	2			2
Слаботочные сети					
Оптический патчкорд SC/APC-LC/UPC SM Simplex 2,0mm (9/125)	шт	1			1
SFP модуль OK-SC24-20A 1310/1550 SM 20km	шт	1			1
SFP модуль OK-SC24-20B 1550/1310 SM 20km	шт	1			1

Сетевой коммутатор с 8 PoE портами + 2 порта Uplink Wi-Tek WI-PS310GF	шт	1			1
Терминал ZTE ONT GPON	шт	1			1
Кросс оптический 1U, 8 портов SC/APC	шт	1			1
Оптический адаптер SC/APC SM SX	шт	1			1
Пигтейл SC/APC 0,9мм SM 9/125	шт	16			16
Сплайс-кассета Zonga SN-S300 с крышкой	шт	1			1
Муфта оптическая ОК FOSC-400A4-96F	шт	1			1
Шкаф антивандальный ШРМ-4-600-800-300	шт	1			1
Кабель оптический одномодульный с броней из гофрированной стальной ленты, марки КС-ОКЛО 4-G.652.D-CF-3,0-2201	км	0,67			0,85

Выпуск продукции (оказания услуг), предусмотренной проектом в объеме, соответствующем нормам освоения проектных мощностей в начальный период _____;

факт начала выпуска продукции с указанием объема

Жилой дом имеет следующие показатели:

Показатели	Единица измерения	По проекту	Фактически
Общая площадь	метр в квадрате (далее – м2)		
Число этажей	этаж		
Общий строительный объем	метр в кубе (далее – м3)		
В том числе подземной части	м3		
Площадь встроенных, встроенно - пристроенных и пристроенных помещений	м2		

Показатели	По проекту			Фактически		
	Число квартир	Площадь квартир, м2		Число квартир	Площадь квартир, м2	
		общая	жилая		общая	жилая
Всего квартир, в том числе: однокомнатных						

двухкомнатных трехкомнатных четырехкомнатных и более						

4. Технологические и архитектурно-строительные решения по объекту характеризуются следующими данными:
Водоснабжения-*трубы полиэтиленовые ПЭ100 SDR17 – Ø160х9,5. Задвижка с обрезиненным клином EPDM, PN 10/16 DN 150. Шаровые краны PN 40, DN 15/ DN 25/ DN 32/ DN 50. Колодцы диаметром 1,5м.Пожарный гидрант-1,25м.* ***Электроснабжение*** *- Ячейка тока частотой 50 и 60 Гц напряжением 6 и 10 кВ типа ЯКНО с вакуумным выключателем ВВ/АЕ и РЗиА Місот. Провод СИП-3. Кабель АПвБП 3х50/25. Железобетонные опоры марки СВ 105/164. РЛНД-1-10II/400 УХЛ1 с приводом ПРНЗ-10.* ***Слаботочные сети*** *-Оптический патчкорд SC/APC-LC/UPC SM Simplex 2,0mm (9/125). Оптический патчкорд SC/APC-LC/UPC SM Simplex 2,0mm (9/125). Сетевой коммутатор с 8 PoE портами + 2 порта Uplink Wi-Tek WI-PS310GF. Терминал ZTE ONT GPON. Кросс оптический 1U, 8 портов SC/APC. Оптический адаптер SC/APC SM SX. Сплайс-кассета Zonga SN-S300 с крышкой. Шкаф антивандальный ШРМ-4-600-800-300. Кабель КС-ОКЛО 4-G.652.D-CF-3,0-2201.*
краткие технические характеристики по особенностям его размещения, по основным материалам и конструкциям, инженерному и технологическому оборудованию

5. На объекте установлено предусмотренное проектом оборудование в количестве согласно актам о его приемке после индивидуального испытания и комплексного опробования;

6. Наружные инженерные коммуникации (холодное и горячее водоснабжение, канализация, теплоснабжение, газоснабжение, электроснабжение и связь) обеспечивают нормальную эксплуатацию объекта (здания, сооружения, помещения) и приняты городскими эксплуатационными организациями;

7. Сметная стоимость по утвержденному проекту (проектной-сметной документации): всего ***169 902,204 тысяч тенге***, в том числе строительно-монтажных работ ***107 769,83 тысяч тенге***, оборудования, инструмента и инвентаря ***19 666,983 тысяч тенге***; прочие затраты ***42 465,391 тысяч тенге***
8. Сметная стоимость основных фондов, принимаемых в эксплуатацию ***153 391,734 тысяч тенге***, в том числе: стоимость строительно-монтажных работ ***97 297,155 тысяч тенге***, оборудования, инструмента и инвентаря ***17 755,818 тысяч тенге***; прочие затраты ***33 338,761 тысяч тенге***

9. Доля местного содержания предусмотрена в проектно-сметной документации 95% и фактически применено 90% (на объектах, финансируемых за счет государственных инвестиций и средств квазигосударственного сектора);
10. Класс энергоэффективности здания – не имеет;
11. Объект построен в соответствии с утвержденным проектом (проектно-сметной документацией) и требованиями государственных нормативных документов в области архитектуры, градостроительства и строительства.

РЕШИЛ:***«Строительство школы на 300 учащихся в н/п. Жанарык Жанакорганского района Кызылординской области. Наружные инженерные сети и сооружения»***

наименование объекта (комплекса)

принять в эксплуатацию.

Заказчик: ***КГУ «Управление строительства, архитектуры и градостроительства Кызылординской области», главный специалист Іскендір К.Ж.***

фамилия, имя, отчество (при его наличии), подпись руководителя

Место печати (при наличии)

Технический надзор:

1) аттестованный (-ые) эксперт (-ы) ***Байгазиев А.А.***

Технический надзор по объектам второго и третьего уровней ответственности – в части инженерных сетей

(фамилия, имя, отчество (при его наличии) эксперта, специализация аттестата, подпись, дата)

Место печати (при наличии)

2) аккредитованная организация

ТОО «КазГосСтрой» Директор – Бегимбаев Ж.

(наименование организации) имеющей в своем составе аттестованного (-ых) эксперта (-ов), фамилия, имя, отчество) (при его наличии) руководителя, подпись, дата

Место печати (при наличии)

(фамилия, имя, отчество (при его наличии) эксперта, специализация аттестата), подпись, дата

Место печати (при наличии)

Авторский надзор:

1) разработчик проекта ***ТОО «Кызылорда Жоба Курылыс», ГИП Кадыркулов К.Р.***

(наименование организации, фамилия, имя, отчество (при его наличии), должность), подпись, дата

Место печати (при наличии)

2) организация ***ТОО «Кызылорда Жоба Курылыс», Директор – Султанбеков А.Д.***

(наименование организации) имеющей в своем составе аттестованного (-ых) эксперта (-ов), фамилия, имя, отчество (при его наличии) руководителя, подпись, дата

Место печати (при наличии)

(фамилия, имя, отчество (при его наличии) эксперта, специализация аттестата), подпись, дата

Место печати (при наличии)

3) аттестованный (-ые) эксперт (-ы)

(фамилия, имя, отчество (при его наличии) эксперта, специализация аттестата), подпись, дата

Место печати (при наличии)

Подрядчик (генеральный подрядчик)

ТОО Алтын Айдарлы, Директор-Егізбайұлы Е.

фамилия, имя, отчество (при его наличии), подпись руководителя

Место печати (при наличии)

Приложение 13 к акту приемки
объекта в эксплуатацию
форма

Технические характеристики объекта (сети, водоводы, коллекторы и тому подобное)
«Строительство школы на 300 учащихся в н/п. Жанарык Жанакорганского района Кызылординской области. Наружные инженерные сети и сооружения» (Водоснабжение)

№ п/п	Наименование	Единицы измерения	Количество, протяженность	Примечание
1	2	3	4	5
Водопровод				
1	Водоводы (общая протяженность)	м		
	1) из стальных труб	м		
	2) из чугунных труб	м		
	3) из асбестоцементных труб	м		
	4) из железобетонных труб	м		
	5) из полиэтиленовых труб	м	436,55	
2	Распределительная сеть (общая протяженность)	м		
	1) из стальных труб	м		
	2) из чугунных труб	м		
	3) из асбестоцементных труб	м		
	4) изполиэтиленовыхтрубd200	м		
	5) из полиэтиленовых труб d160	м	156,55	
	6) из полиэтиленовых труб d110	м	280	
	7) из полиэтиленовых труб d40	м		
	8) из полиэтиленовых труб d63	м		
3	Прочие устройства			
	Смотровой колодец d-1,5	комплект	3	
	Задвижка d- 200	шт	-	
	Задвижка d- 150	шт	2	
	Вентили d-	шт	-	
	Кран d- 32	шт	2	
	Кран d- 50	шт	1	

	Кран d- 25	шт	1	
	Кран d- 15	шт	1	
	Гидрант	шт	1	
	Водопроводный ввод	шт	-	
	Водоразборная колонка	шт	-	
	Питьевой фонтанчик	шт	-	
Канализация				
1	Коллекторы (общая протяженность)	м		
	1) из керамических труб	м		
	2) из чугунных труб	м		
	3) из бетонных труб	м		
	4) из асбестоцементных труб	м		
	5) и зжелезобетонных труб	м		
2	Канализационная сеть (общая протяженность)	м		
	1) из керамических труб	м		
	2) из чугунных труб	м		
	3) из бетонных труб	м		
	4) из асбестоцементных труб	м		
	5) из железобетонных труб	м		
3	Прочие устройства			
	Смотровой колодец	шт		
	Выпуск	шт		

Горизонтальный разрез колодца	Вертикальный разрезколодца
Масштаб _____	Масштаб _____
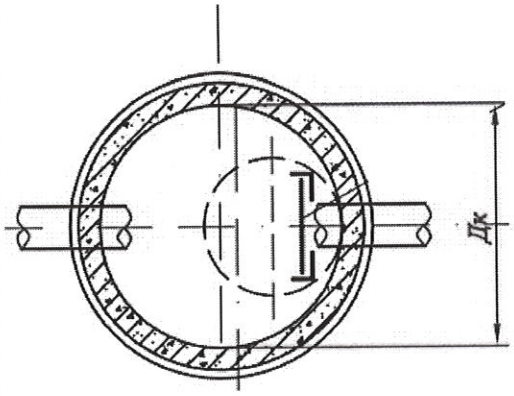	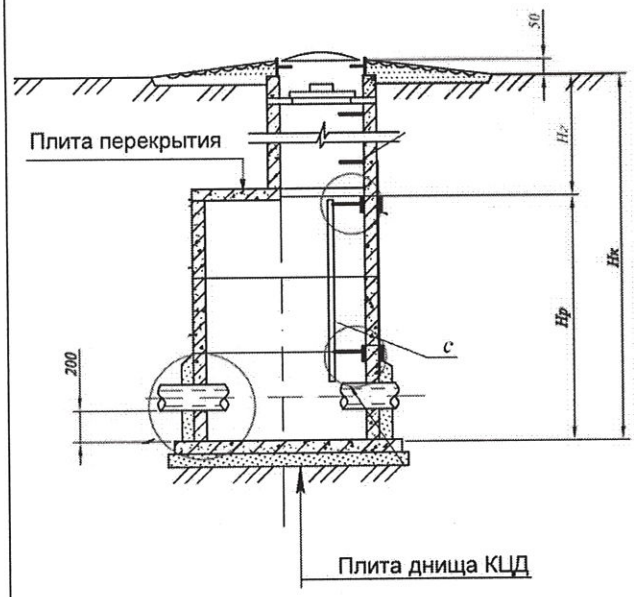

Спецификация

№ п/п	Наименование	Марка	Материал	Диаметр (мм) (размеры)	Количество	Примечание
1	Колодец смотровой	В-1	Сборные ж/б конструкции	Ø1500мм	3	

Схема привязки колодца к постоянным точкам-ориентирам

Заказчик: ***КГУ «Управление строительства, архитектуры и градостроительства Кызылординской области» Іскендір К.Ж.***

фамилия, имя, отчество (при наличии), подпись руководителя

Место печати (при наличии)

Авторский надзор: ***ТОО «Кызылорда Жоба Курылыс», ГИП Кадыркулов К.Р.***

фамилия, имя, отчество (при наличии), подпись эксперта

Место печати (при наличии)

Приложение 3 к акту приемки
объекта в эксплуатацию
форма

Технические характеристики объекта (линии электропередач)
«Строительство школы на 300 учащихся в н/п. Жанарык Жанакорганского района Кызылординской области. Наружные инженерные сети и сооружения» (Электроснабжение)

№ п/п	Наименование	Единица измерения	Количество
1	2	3	4
1	Воздушные ЛЭП низкого напряжения …	киломерт (далее – км)	
2	Воздушные ЛЭП Высокого напряжения 20 кВ	км	20,82
3	Кабельные ЛЭП низкого напряжения …	км	
4	Кабельные ЛЭП высокого напряжения 10 кВ	м	78
5	Площадь опор	м2	
6	Опоры:		92
	1) металлические	штук (далее – шт)	
	2) деревянные с деревянными приставками	шт	
	3) деревянные с железобетонными приставками	шт	
	4) железобетонные - СВ164	шт	19
	- СВ105		73
	5) тросовые подвесы	шт	
7	Провода:		
	1) медные	км	
	2) алюминиевые	км	20,82
	3) сталеалюминиевые	км	
8	Кронштейны для светильников:		
	1) железобетонные	шт	
	2) металлические	шт	
9	Арматура уличного освещения:		
	1) светильники с лампами накаливания	шт	
	2) светильники с ртутными лампами	шт	
	3) светильники с люминесцетными лампами	шт	
10	Кабели:		
	1) марки... напряжением...АПвБП 3х50/25	м	78
11	Муфты соединительные...	шт	

12	Муфты концевые	шт	4
13	Контуры заземления	шт	
14	Устройства грозозащиты	шт	
15	Дорожные покрытия кабельных сетей:		
	1) асфальтобетонные	м2	
	2) булыжные	м2	
	3) тротуары	м2	

Заказчик: ***КГУ «Управление строительства, архитектуры и градостроительства Кызылординской области»Іскендір К.Ж.***

фамилия, имя, отчество (при наличии), подпись руководителя

Место печати (при наличии)

Авторский надзор: ***ТОО «Кызылорда Жоба Курылыс», ГИП Кадыркулов К.Р.***

фамилия, имя, отчество (при наличии), подпись эксперта

Место печати (при наличии)

Приложение 16 к акту приемки
объекта в эксплуатацию
форма

Технические характеристики объекта (линии связи)

«Строительство школы на 300 учащихся в н/п. Жанарык Жанакорганского района Кызылординской области. Наружные инженерные сети и сооружения» (Сети связи)

№ п/п	Наименование	Единицы измерения	Количество, протяженность
1	2	3	4
1	Воздушные линии связи, в том числе:	км	0,55
	1) Кабель оптический КС-ОКЛО 4-G.652.D-CF-3,0-2201	км	0,55
	2) марка	км	
	3) марка	км	
2	Кабельные линии связи, в том числе:	км	0,30
	1) Кабель оптический КС-ОКЛО 4-G.652.D-CF-3,0-2201	км	0,30
	2) марка	км	
	3) марка	км	
3	Опоры, в том числе:	шт	
	1) металлические	шт	
	2) деревянные	шт	
	3) анкерные	шт	
	4) железобетонные	шт	
	5) тросовые подвесы	шт	
4	Колодцы сетевые, в том числе:	шт	
	1) ККС 1	шт	
	2) ККС 2	шт	1
	3) ККС 3	шт	
	4) ККС 4	шт	
	5) ККС 5	шт	
5	Муфты соединительные	шт	1
6	Коллекторы коммуникационные, в том числе:		
	1) керамические	км	
	2) бетонные	км	
	3) асбесто-цементные	км	
	4) пластмассовые	км	
7	НУП (необслуживаемые усилительные пункты)	шт	
8	Прочие устройства		

Горизонтальный разрез колодца	Вертикальный разрез колодца
Масштаб _____	Масштаб _____

Спецификация

№ п/п	Наименование	Марка	Материал	Диаметр (мм) (размеры)	Количество	Примечание

Горизонтальный разрез НУП	Вертикальный разрез НУП
Масштаб _____	Масштаб _____

Спецификация

№ п/п	Наименование	Марка	Единицы измерения	Материал	Количество (размеры)	Примечание

Схема привязки колодцев кабельной линии связи и НУП к постоянным точкам-ориентирам

Заказчик: ***КГУ «Управление строительства, архитектуры и градостроительства Кызылординской области» Іскендір К.Ж.***

фамилия, имя, отчество (при наличии), подпись руководителя

Место печати (при наличии)

Авторский надзор: ***ТОО «Кызылорда Жоба Курылыс», ГИП Кадыркулов К.Р.***

фамилия, имя, отчество (при наличии), подпись эксперта

Место печати (при наличии)

Приложение 2
к приказу Министра
по инвестициям и развитию
Республики Казахстан
от 24 апреля 2017 года № 235
форма

Заключение о соответствии выполненных работ проекту

"04" 07 2024 года

Авторский надзор ***ТОО «Кызылорда Жоба Курылыс», Директор – Султанбеков А.Д., Республика Казахстан, г. Кызылорда, микрайон Шугыла, 54.***
наименование организации, фамилия, имя, отчество (при наличии) руководителя
в лице ***эксперта Кадыркулов Кенжегали Рахметович.***
фамилия, имя, отчество (при наличии) экспертов, № аттестатов и дата получения
действующего на основании ***приказа №30 от 08.04.2024г.***
№ договора и дата
по объекту ***«Строительство школы на 300 учащихся в н/п. Жанарык Жанакорганского района Кызылординской области. Наружные инженерные сети и сооружения». Республика Казахстан, Кызылординская область, Жанакорганский район, а.о. Жанарык, с. Жанарык***
наименование и местонахождение объекта
заказчиком которого является ***КГУ «Управление строительства, архитектуры и градостроительства Кызылординской области», главный специалист – Іскендір Қ.Ж.***
наименование организации, фамилия, имя, отчество (при наличии) руководителя
подтверждает, что:
1. Строительство объекта осуществлялось
1) подрядчиком (генеральным подрядчиком) ***ТОО «Алтын Айдарлы», №19022557 от 15.11.2019 г.***
наименование организации, № лицензии и дата получения
в лице ***директора Егізбайұлы Е.***
фамилия, имя, отчество (при наличии) руководителя
2) субподрядными организациями ***ТОО «Фирма» МТО-Центр», ГСЛ №16003106 от 17.02.2016г.***
наименование организации, № лицензии и дата получения
в *лице* ***директора Жалгасбаева Н.С.***
фамилия, имя, отчество (при наличии) руководителя
3) субподрядными организациями ***ТОО «Абдулла Құрылыс», ГСЛ №22008374 от 29.04.2022 г.***
наименование организации, № лицензии и дата получения
в *лице* ***директора Чайбеков Б.С.***
фамилия, имя, отчество (при наличии) руководителя

2. Строительно-монтажные работы осуществлены в сроки:
начало работ ***2024 года;***
месяц, год
окончание работ ***2024 года;***
месяц, год
при продолжительности строительства, месяц:
по норме или по проекту организации строительства _____ месяц;
фактически _____месяц;
3. Примененные строительные материалы, конструкции, оборудование и изделия соответствуют требованиям проекта;
4. Замечания, выданные авторским надзором в процессе строительства, устранены;

5. Внесенные изменения в проект (проектно-сметную документацию) в процессе строительства выполнены в соответствии с требованиями нормативов в области архитектуры, градостроительства и строительства;

6. Объект построен в соответствии с проектом (проектно-сметной документацией) ***ТОО «Кызылорда Жоба Курылыс», рабочий проект - ЭС, НВ, СС***

наименование проектной организации, номер проекта

утвержденным(ой) заказчиком ***КГУ «Управление строительства, архитектуры и градостроительства Кызылординской области» №148 от 30.10.2023 г.;***

Авторский надзор:

ТОО «Кызылорда Жоба Курылыс»,

Директор – Султанбеков А.Д.

наименование организации, фамилия, имя, отчество (при наличии) руководителя, подпись, дата

Место печати (при наличии)

эксперт(ы) по авторскому надзору:

ГИП Кадыркулов К.Р., приказа №30 от 08.04.2024г.

фамилия, имя, отчество (при наличии) эксперта (экспертов), № аттестатов, подпись, дата

Место печати (при наличии)

Приложение 1
к приказу Министра
по инвестициям и развитию
Республики Казахстан
от 24 апреля 2017 года № 235
Форма

Заключение о качестве строительно-монтажных работ

"04" 07 2024 года

Технический надзор ***ТОО «КазГосСтрой», директор – Бегимбаев Ж., Республика Казахстан, Кызылординская область, г. Кызылорда, пр.Астана 69***
наименование организации, фамилия, имя, отчество (при наличии) руководителя, юридический адрес
в лице эксперта ***Байгазиев Абай Актаевич, Аттестат: KZ52VJE00040777 от 05.09.2021 г., KZ79VJE00040776 от 05.09.2021 г.***
фамилия, имя, отчество (при наличии) экспертов, № аттестатов, дата получения
действующего на основании договора ***№23 от 11.03.2024 года***
№ договора и дата
по объекту: ***«Строительство школы на 300 учащихся в н/п. Жанарык Жанакорганского района Кызылординской области. Наружные инженерные сети и сооружения». Республика Казахстан, Кызылординская область, Жанакорганский район, а.о. Жанарык, с. Жанарык.***
наименование и местонахождение объекта
заказчиком которого является ***КГУ «Управление строительства, архитектуры и градостроительства Кызылординской области», главный специалист – Іскендір Қ.Ж.***
наименование организации, фамилия, имя, отчество (при наличии) руководителя
подтверждает, что:
1. Строительство объекта осуществлялось
1) подрядчиком (генеральным подрядчиком) ***ТОО «Алтын Айдарлы», №19022557 от 15.11.2019 г.***
наименование организации, № лицензии и дата получения
в лице ***директора Егізбайұлы Е.***
фамилия, имя, отчество (при наличии) руководителя
2) субподрядными организациями ***ТОО «Фирма» МТО-Центр», ГСЛ №16003106 от 17.02.2016г.***
наименование организации, № лицензии и дата получения
в *лице* ***директора Жалгасбаева Н.С.***
фамилия, имя, отчество (при наличии) руководителя
3) субподрядными организациями ***ТОО «Абдулла Құрылыс», ГСЛ №22008374 от 29.04.2022 г.***
наименование организации, № лицензии и дата получения
в *лице* ***директора Чайбеков Б.С.***
фамилия, имя, отчество (при наличии) руководителя

2. Строительно-монтажные работы осуществлены в сроки:
начало работ ***2024 года;***
месяц, год
окончание работ ***2024 года;***
месяц, год
при продолжительности строительства, месяц:
по норме или по проекту организации строительства _____месяц;
фактически _____ месяц;
3. Сметная стоимость по утвержденному проекту (проектной-сметной документации):
всего ***169 902,204 тысяч тенге***, в том числе строительно-монтажных работ ***107 769,83 тысяч тенге***, оборудования, инструмента и инвентаря ***19 666,983 тысяч тенге***; прочие затраты ***42 465,391 тысяч тенге***

4. Сметная стоимость основных фондов, принимаемых в эксплуатацию ***153 391,734 тысяч тенге***, в том числе: стоимость строительно-монтажных работ ***97 297,155 тысяч тенге***, оборудования, инструмента и инвентаря ***17 755,818 тысяч тенге***; прочие затраты ***33 338,761 тысяч тенге***

5. Объект построен в соответствии с проектом (проектно-сметной документацией)

ТОО «Кызылорда Жоба Курылыс», рабочий проект - ЭС, НВ, СС.

наименование проектной организации, номер проекта

утвержденным(ой) заказчиком ***КГУ «Управление строительства, архитектуры и градостроительства Кызылординской области» №148 от 30.10.2023 г.;***

наименование организации утвердившей (переутвердившей) проект и дата утверждения

и требованиями государственных нормативных документов в области архитектуры, градостроительства и строительства;

6. Примененные строительные материалы, конструкции, оборудование и изделия соответствуют проекту и требованиям государственных нормативов;

6-1. Доля местного содержания предусмотрена в проектно-сметной документации 95% и фактически применено 90% (на объектах финансируемых за счет государственных инвестиций и средств квазигосударственного сектора);

7. Исполнительная техническая документация имеется в полном объеме, в том числе в электронном модуле;

8. Замечания, выданные техническим надзором в процессе строительства, устранены;

9. Завершенный строительством объект обеспечивает прочность, устойчивость и надежность на протяжении всего срока службы (эксплуатации, использования, применения) и соответствует требованиям государственных нормативов направленных на обеспечение интересов и безопасности собственников (пользователей) и общества в целом.

Технический надзор:

ТОО «КазГосСтрой» Бегимбаев Ж.

наименование организации, фамилия, имя, отчество (при наличии) руководителя, подпись, дата

Место печати (при наличии)

эксперт(ы) по техническому надзору

Байгазиев А.А, Аттестат: KZ52VJE00040777 от 05.09.2021 г., KZ79VJE00040776 от 05.09.2021 г.

фамилия, имя, отчество (при наличии) эксперта (экспертов) № аттестатов, подпись, дата

Место печати (при наличии)