Республика Казахстан
ТОО « Строй Проект KZ»
ГСЛ № 17007724 III категория
адрес: Алматинская обл. Талгарский р-он, с. Енбекши,
ул. Интернациональная 16

Рабочий проект

Механизированная парковка по адресу: мкр. Самал-1, около дома 23,
в г. Алматы

08-23-СПКЗ-АЛМ-2-АР

ТОМ 5. Графические материалы

Альбом 2. Архитектурные решения

г. Алматы 2024г.

Республика Казахстан
ТОО « Строй Проект KZ»
ГСЛ № 17007724 III категория
адрес: Алматинская обл. Талгарский р-он, с. Енбекши,
ул. Интернациональная 16

Рабочий проект

Механизированная парковка по адресу: мкр. Самал-1, около дома 23,
в г. Алматы

08-23-СПКЗ-АЛМ-2-АР

ТОМ 5. Графические материалы

Альбом 2. Архитектурные решения

ТОО "Строй Проект KZ"

Директор — Жаманов К. М.

Главный инженер проекта — Бектемиров Т. Р.

г. Алматы 2024г.

Общие указания

1. Основные исходные данные

Исходными данными и основанием для разработки рабочего проекта по объекту "Механизированная парковка по адресу: мкр. Самал-1, около дома 23, в г. Алматы" являются:

а) Договора подряда № 08/23-СПКЗ

б) Эскизный проект согласованый Управлением городского планирования и урбанистики г.Алматы №KZ00VUA01197447 от 08.08.2024г;

в) Архитектурно-планировочное задание АПЗ № 750000007383, дата выдачи: 18.03.2024 г;

г) Акт на землю, кадастровый номер участка 20-315-021-778

д) Топографическая съемка, выполненная ТОО "Топ Гиз" ЖШС от 11-06-2023 года

е) Площадь участка - 0.0655 га

ж) На территории участка проходят инженерные сети.

з) Рельеф участка с уклоном с юга на север.

и) Абсолютные отметки изменяются от 898,14 до 901,54 (по материалам топосъемки)

к) Заказчик: ТОО «Smart Parking»

2. Строительство по данным чертежам предусматривается в районе со следующими характеристиками:

а) Температура наиболее холодных суток обеспеченностью 0,92 (СП РК 2.04-01-2017)- минус 23,4°С

б) Температура наиболее холодной пятидневки обеспеченностью 0,92- минус 20,1°С

в) Нормативная снеговая нагрузка для II района (СП РК EN 1991-1-3)- 1,2 кПа

г) Нормативное значение ветрового давления для II района (СП РК EN 1991-1-4)- 0,39 кПа

д) Нормативная глубина промерзания грунта 1,36 м

е) Сейсмичность района строительства (СП РК 2.03-30-2017) -9 баллов

ж) Сейсмичность площадки строительства - 9 баллов.

3. Характеристика здания

- степень огнестойкости -IIIа ТР РК «Общие требования пожарной безопасности»
- уровень ответственности здания -II (нормальный) технически сложный объект (Технический регламент «Общие требования к пожарной безопасности»)
- категория здания по взрывопожарной и пожарной опасности - В (Технический регламент «Общие требования к пожарной безопасности»)
- Класс конструктивной пожарной опасности - С0 (Технический регламент «Общие требования к пожарной безопасности»)
- Класс пожарной опасности строительных конструкций - К0 (непожароопасные) в соответствии Техническому регламенту ТР РК «Общие требования пожарной безопасности» (утвержденному Приказом Министра внутренних дел Республики Казахстан от 17 августа 2021 года № 405).
- Класс функциональной пожарной опасности здания: Ф5.2 - стоянки для автомобилей без технического обслуживания и ремонта; (согласно Техническому регламенту ТР РК «Общие требования пожарной безопасности» (утвержденному Приказом Министра внутренних дел Республики Казахстан от 17 августа 2021 года № 405))
- Расчетный срок службы здания - не менее 50 лет (согласно "Правила эксплуатации зданий и сооружений с технически сложными системами и механизмами (утверждены Приказом и.о. Председателя Агентства Республики Казахстан по делам строительства и жилищно-коммунального хозяйства от 29 декабря 2010 года № 606)"
- каркас здания - металлический.

4. Общие объемно- планировочные решения.

Одноэтажное здание прямоугольной формы с габаритами в осях 47.9*7,6м. Имеется цокольный этаж. Здание механизированной парковки включает в себя помещение с установкой автомобильных лифтов, предназначенных для хранения автомобилей, помещение оператора, санузел, а также техническое помещения для обслуживания оборудования. Общая высота здание - 8.32 м. Высота цокольного этажа - 3,4 м. Лестницы- отсутствуют, металлическая стремянка.

5. Наружная отделка

Наружные стены здания выполнено из навесных трехслойных панелей типа "Сэндвич" с утеплителем из негорючих жестких минераловатных плит толщиной 60мм по ГОСТ 32603-2012. Предел огнестойкости "Сэндвич" панелей EI 90 по ГОСТ 30247.0-94. Термическое сопротивление R_0, $м^2*^0С/Вт$ "Сэндвич" панелей - 2,43 по ГОСТ 32603-2012.

Отделка - фасадные керамические панели Kale.

Витражи, окна - алюминиевый профиль - Двухкамерный стеклопакет: наружное стекло - прозрачное, незакаленное, б=4 мм; внутреннее стекло - прозрачное, незакаленное, энергосберегающее, б=4 мм.

Наружные двери и ворота - металлические , алюминиевые, противопожарные (EI-45, EI-60) с утеплением.

Цоколь - до отм.0,000м - акриловая краска фасадная Ceresit CT4 штукатурка декоративная структурная Ceresit CT36.

Кровля здания односкатная из панелей типа "сэндвич" с утеплителем из негорючих жестких минераловатных плит толщиной 100 мм по ГОСТ 32603-2012, с наружным организованным водостоком. Предел огнестойкости "Сэндвич" панелей EI 90 по ГОСТ 30247.0-94.

Вокруг здания устроить асфальтобетонную отмостку шириной 1000 мм по щебеночному основанию.

1. Внутренняя отделка

Стены и перегородки выполнено из навесных трехслойных панелей типа "Сэндвич" с утеплителем из негорючих жестких минераловатных плит толщиной 60мм по ГОСТ 32603-2012. Предел огнестойкости "Сэндвич" панелей EI 90 по ГОСТ 30247.0-94. Термическое сопротивление R_0, $м^2*^0С/Вт$ "Сэндвич" панелей - 2,43 по ГОСТ 32603-2012. " ГКЛВ " на металлическом каркасе "Кнауф" толщиной 75 мм,100мм.

Отделка ГКЛВ - левкас сухими строительными смесями, окраска водоэмульсионная за 2 раза

Отделка в с/у- керамическая плитка.

2. Конструктивные решения

Здание одноэтажное, однопролетное. Колонны коробчатого сечения защемлены в двух направлениях. Балки покрытия опираются на колонны в одном направлении жестко, в другом шарнирно. По балкам - прогоны и связи. Размер здания по осям 61.2х7,6м. Высота в максимальной точке 8.19м. Фундаменты монолитные. Бетон класса С20/25.

3. Противопожарные мероприятия

- Количество и соответствие эвакуационных путей и выходов предусмотрено согласно действующих нормативных документов, а именно:
- двери эвакуационных выходов на путях эвакуации открываются по направлению выходов из здания
- количество эвакуационных выходов соответствует требованиям нормативных документов.

На путях эвакуации применены отделочные материалы с высокой степенью защиты (Технический регламент «Общие требования к пожарной безопасности»). Ширина эвакуационных проемов позволяет без затруднений пронести носилки с взрослым человеком. Двери противопожарные, металлические. Отделка путей эвакуации выполнена из несгораемых и трудносгораемых материалов. В здании запроектирована противопожарная сигнализация.

К выполнению строительно-монтажных работ разрешается приступать только при наличии проекта производства работ, в котором должны быть детально разработаны исчерпывающие мероприятия по обеспечению безопасных условий производства работ, согласованные со службами подрядных организаций, участвующих в строительно-монтажных работах, а также с эксплуатирующей организацией (Заказчиком).

Технико-экономические показатели

№ п/п	Наименование показателя	Ед. изм.	Всего	Примечание
1	Площадь застройки, в том числе:	м²	855,30	
2	Общая площадь	м²	301,7200	
3	Строительный объем здания, в том числе:	м³	7116,0960	
	подземная часть	м³	3763,32	
4	Этажность	этаж	1	

Настоящий проект разработан в соответствии с действующими в Республике Казахстан нормами и правилами и предусматривает мероприятия, обеспечивающие взрывобезопасность, пожаробезопасность,экологические и санитарно - гигиенические требования при эксплуатации.

Главный инженер проекта Бектемиров Т.

Согласовано

Раздел ОПС	Будников	
Раздел ГП	Чигринова	
Раздел ЭОМ	Сулейменов	
Раздел АПТ	Будников	
Раздел СС	Байдильдинов	
Раздел ВК	Жазыкбаева	
Раздел КЖ	Мукашев К.	
Раздел ОВ	Тастандиева	

Инв. N подл. | Подпись и дата | Взам. инв. N

Изм.	Кол.уч	Лист	№док.	Подпись	Дата	08-23-СПКЗ-АЛМ-2-АР			
						Механизированная парковка по адресу: мкр. Самал-1, около дома 23, в г. Алматы			
Разработал					06.2024	Механизированная парковка	Стадия	Лист	Листов
							РП	1	25
ГИП		Бектемиров			06.2024	Общие данные (начало)	ТОО "СтройПроект KZ" ГСЛ № 17007724 г. Алматы, 2024		
Н.контр.		Туякбасаров			06.2024				

ФОРМАТ А3

Ведомость рабочих чертежей

Лист	Наименование	Примечание
1	Общие данные (начало)	
2	Общие данные (окончание)	
3	Экспликация полов Спецификация материалов перегородок	
4	Ведомость отделки	
5	Спецификация ворот и дверных проемов	
6	Спецификация заполнения оконных проемов Эскиз витражей	
7	Маркировочный план на отм. -3.800	
8	Маркировочный план на отм. 0.000 Фрагмент плана на отм. +3,070	
9	План кровли. Узлы - 1, 2, 3. Спецификация расхода материалов на узлы 1, 2, 3.	
10	Разрез 1-1	
11	Разрез 2-2, 3-3.	
12	Фасад в осях 11-1	
13	Фасад в осях А-В Фасад в осях В-А	
14	Фасад в осях 1-11	
15	Схема раскладки кровельных сэндвич панелей. Спецификация кровельных сэндвич-панелей	
16	Раскладка сэндвич-панели по оси 11-1	
17	Раскладка сэндвич-панели по оси 1-11	
18	Раскладка сэндвич-панели по оси А-В; В-А Фрагмент плана на отм. -3,800	
19	Фрагмент фасада по оси 6-1; Фрагмент фасада по оси Б-В Фрагмент фасада по оси В-Б	
20	Металлические лестницы Ст-1, Ст-2, Ст-3 Расход материалов	
21	Схема крепления Огн-1 Спецификация элементов крепления	
22	Узлы 2а, 2б, 2в, 2г Спецификация расхода материалов на узлы 2а, 2б, 2в, 2г	
23	Узлы 2.1, 2.2, 2.3. Козырек входа Кз-1. Спецификация материалов.	
24	Узлы 3.1, 3.2	
25	Шахта ВШ-1 Спецификация элементов ВШ-1	

ВЕДОМОСТЬ СПЕЦИФИКАЦИЙ

Марка	Наименование	Примечание
3	Экспликация полов	
4	Ведомость отделки помещений	
5	Спецификация заполнения проемов (двери); Спецификация ворот	
6	Спецификация заполнения оконных проемов	
9	Спецификация основных материалов на узлы 1,2,3	
12	Ведомость отделочных материалов	
15	Спецификация кровельных сэндвич-панелей	
16	Спецификация стеновых сэндвич-панелей	
19	Спецификация стеновых сэндвич-панелей	
20	Спецификация основных материалов на устройство лестницы Ст-1, Ст-2	
21	Спецификация элементов крепления Огн-1	
22	Спецификация расхода материалов на узлы 2а, 2б, 2в, 2г	
23	Спецификация расхода материалов на узлы 2.1, 2.2, 2.3 Спецификация материалов на Кз-1	
24	Спецификация расхода материалов на узлы 3.1, 3.2, Спецификация на ограждения ОН-1	
25	Спецификация элементов ВШ-1	

Ведомость ссылочных и прилагаемых документов

Обозначение	Наименование	Примечание
СН РК 1.02-03-2011	Порядок разработки, согласования, утверждения и состав проектной документации на строительство.	
СН РК 2.01-01-2013	Защита строительных конструкций от коррозии	
СН РК 3.03-05-2014	СТОЯНКИ АВТОМОБИЛЕЙ	
СП РК 2.01-101-2013	Защита строительных конструкций от коррозии	
СН РК 5.03 -07-2013	Несущие и ограждающие конструкции	
СП РК 5.03 -107-2013	Несущие и ограждающие конструкции	
Приказ Министра внутренних дел Республики Казахстан от 17 августа 2021 года № 405	ТР РК «Общие требования пожарной безопасности» (утвержденный Приказом Министра внутренних дел Республики Казахстан от 17 августа 2021 года № 405).	
СН РК 2.02-01-2023	Пожарная безопасность зданий и сооружений.	
СП РК 2.04-01-2017*	Строительная климатология (с изм. 2019-04-01)	
СН РК 2.04-01-2011	Естественное и искусственное освещение (с изм. 2023-10-24)	
Приказ Министра национальной экономики Республики Казахстан от 19 ноября 2015 года № 701	АГСК-3 ПЕРЕЧЕНЬ строительных конструкций, изделий и строительных материалов	
ГОСТ 6787-2001	Плитки керамические для полов. Технические условия	
ГОСТ 32603-2012	«Панели металлические трехслойные с утеплителем из минеральной ваты. Технические условия»	
серия РК.1.045.9-2.00	КОМПЛЕКТНЫЕ СИСТЕМЫ КНАУФ Подвесные потолки поэлементной сборки из гипсокартонных и гипсоволокинистых листов на металлическом или деревянном каркасах для жилых, общественных и производственных зданий	

Изм.	Кол.уч	Лист	№док.	Подпись	Дата	08-23-СПКЗ-АЛМ-2-АР		
						Механизированная парковка по адресу: мкр. Самал-1, около дома 23, в г. Алматы		
Разработал					06.2024	Механизированная парковка	Стадия	Лист	Листов
							РП	2	25
ГИП		Бектемиров			06.2024	Общие данные (окончание)	ТОО "СтройПроект KZ" ГСЛ № 17007724 г. Алматы, 2024	
Н.контр.		Туякбасаров			06.2024			

Взам. инв. N | Подпись и дата | Инв. N подл.

ФОРМАТ А3

ЭКСПЛИКАЦИЯ ПОЛОВ

Номер помещения	Тип пола	Схема пола или тип пола по серии	Данные элементов пола (наименование, толщина, основание и др.), мм	Площадь, $м^2$
1 на отм. -3,800	1	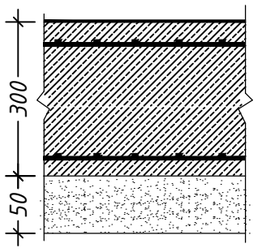	1. Лак для бетона -кюрринг Ceresit CF51-2мм 2. Упрочнитель бетона -топпинг Ceresit CF56-е 3. Грунтовка ТехноНИКОЛЬ ТН-01-1,0 мм 4. Железобетонная плита см. раздел КЖ 5. Грунт основания, утрамбованный гравийно-песчаной смесью и пролитый битумом - 50мм.	268.35
1, 2 на отм. 0,000	2	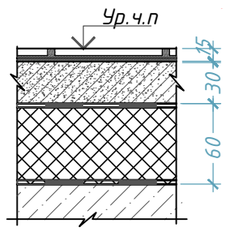	1. Покрытие - керамическая плитка с нескользящей поверхностью на гидрофобном клее-15 мм 2. Цементно - песчаная стяжка - 30мм по сетке ВР1 100х100; 3. Пароизоляция 4. Утеплитель - минплита 60мм; 5. Гидроизоляция 3. Профнастил Н 60; 4. Металлокаркас;	11.51
2 на отм. -3,800	3	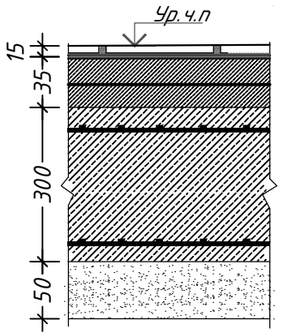	1. Покрытие - керамическая плитка с нескользящей поверхностью на гидрофобном клее-15 мм 2. Цементно - песчаная стяжка - 35мм по сетке ВР1 100х100; 3. Железобетонная плита см. раздел КЖ 4. Грунт основания, утрамбованный гравийно-песчаной смесью и пролитый битумом - 50мм.	10.42
1 на отм. +3,070	4	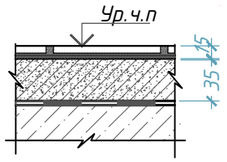	1. Покрытие - керамическая плитка с нескользящей поверхностью на гидрофобном клее-15 мм 2. Цементно - песчаная стяжка - 35мм по сетке ВР1 100х100; 3. Профнастил Н 60; 4. Металлокаркас;	12.00

ПГ-2 - конструкция ГВЛВ перегородка

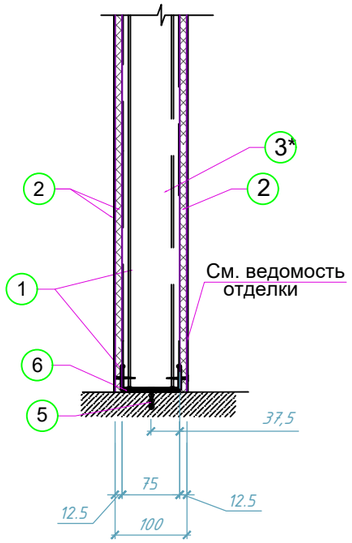

Спецификация материалов перегородок

Тип	Обозначение	Кол-во, шт 1 этаж на отм. 0,000	Всего	Ед. изм.	Примечание
ПГ-1	Проектируемая перегородка из ГВЛВ в два слоя (с одной стороны) по каркасу "КНАУФ" (комплект ПС50х50, шаг 600 мм / ПН50х40). с заполнением мин.ватой 100мм	15.60	15,60	кв.м	
ПГ-2	Проектируемая перегородка из ГВЛВ в один слой (с обеих сторон) по каркасу "КНАУФ" (комплект ПС75х50, шаг 600 мм / ПН75х40), с заполнением мин.ватой 100мм	5.30	5,30	кв.м	

ПГ-1 - конструкция ГВЛВ перегородка

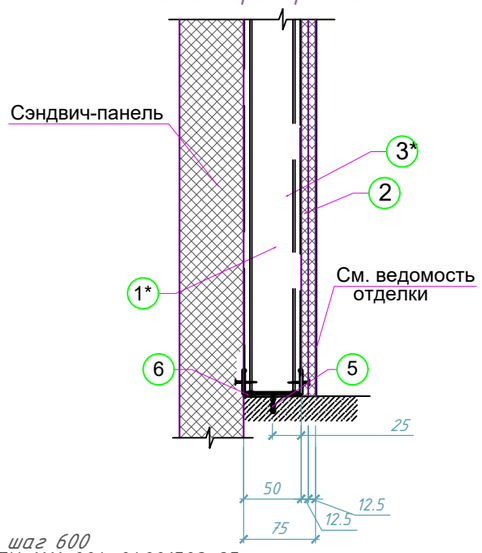

Условные обозначения:

1. Профили ПН 75х40х0,6, ПС 75х50х0.6мм, шаг 600 (перегородка "Кнауф"по типу С112) ТУ 1111-004-04001508-95
1*. Профили ПН 50х40х0,6, ПС 50х50х0.6мм, шаг 600 (перегородка "Кнауф"по типу С112) ТУ 1111-004-04001508-95
2. Лист ГВЛВ толщ. 12,5мм
3. Мин.плита 50 мм на основе базальтового волокна, не горючий, плотность 40кг/м3
3*. Мин.вата 100 мм
5. Дюбель анкерный D8
6. Уплотнительная лента (герметик)

1. Данный лист смотреть совместно с л.АР-8

Изм.	Кол.уч	Лист	№док.	Подпись	Дата	08-23-СПКЗ-АЛМ-2-АР		
						Механизированная парковка по адресу: мкр. Самал-1, около дома 23, в г. Алматы		
Разработал					06.2024	Механизированная парковка	Стадия	Лист	Листов
							РП	3	25
ГИП		Бектемиров			06.2024	Экспликация полов Спецификация материалов перегородок	ТОО "СтройПроект KZ" ГСЛ № 17007724 г. Алматы, 2024		
Н.контр.		Туякбасаров			06.2024				

Инв. N подл. | Подпись и дата | Взам. инв. N

ФОРМАТ А3

Ведомость отделки

Наименование помещений	Потолки		Стены и перегородки				Низ стен и перегородок		Примечание
			ГКЛВ		по Ж/б стене				
	Вид отделки	Площадь м2	Вид отделки	Площадь м2	Вид отделки	Площадь м2	Вид отделки	п.м	
2 (санузел)	- ГКЛВ Н=2700 мм - грунтовка - Левкас - Покраска ВА за 2 раза	1.91	-Заделка швов, - керамическая плитка на клею	15.6	———		-Плинтус керамическая плитка h= 70мм	6,0	
1, 2 (Цокольный этаж)	- ГКЛВ Н=2700 мм - грунтовка - Левкас - Покраска ВА за 2 раза	10.33	———		- отделка цемент. раствором -1мм - выравнивающий слой - 3мм - финишный слой - 2мм - водоэмульс. влагостойкая окраска за 2 раза	485.5	-Плинтус ПВХ h= 70мм	16.0	
1 (0,000)	- ГКЛВ Н=2700 мм - грунтовка - Левкас - Покраска ВА за 2 раза	9.6	- грунтовка - Левкас - Покраска ВА за 2 раза	5,0	———		-Плинтус ПВХ h= 70мм	13.86	
1 (+3.070)	———		———		———		-Плинтус ПВХ h= 70мм	20.0	

1. Данный лист смотреть совместно с л.АР-8
2. Подготовку поверхностей под отделочные работы вести согласно СН РК 2.04-05-2014, СП РК 2.04-108-2014 "Изоляционные и отделочные покрытия", а также в соответствии с технологическими требованиями.
3. Цвет покраски стен выбрать по дополнительному согласованию с заказчиком.
4. Отделку стен и перегородок санузлов выполнять после устройства гидроизоляции полов и стен, на высоту 300 мм.
5. Отделка откосов оконных и дверных проемов учтена в площади отделки стен.
6. Перед шпатлевкой перегородок из ГВЛВ швы проклеить стеклотканевой сеткой (серпянкой), шириной 50 мм.

Инв. N подл. | Подпись и дата | Взам. инв. N

Изм.	Кол.уч.	Лист	№док.	Подпись	Дата	08-23-СПКЗ-АЛМ-2-АР			
						Механизированная парковка по адресу: мкр. Самал-1, около дома 23, в г. Алматы			
Разработал					06.2024	Механизированная парковка	Стадия	Лист	Листов
							РП	4	25
ГИП		Бектемиров			06.2024	Ведомость отделки	ТОО "СтройПроект KZ" ГСЛ № 17007724 г. Алматы, 2024		
Н.контр.		Туякбасаров			06.2024				

ФОРМАТ А3

Спецификация ворот

Поз.	Обозначение	Наименование	Кол-во (шт) 1 эт.	Кол-во (шт) Всего	Примечание	Эскиз двери
ВР-1	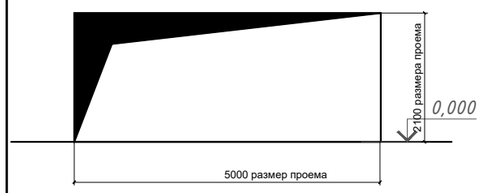	проем 5000x2100(h)	8	8	Автоматические противопожарные рулонные ворота типа Firerollgate EI60 с правым расположением двигателя, утепленные. Габарит проема 5000x2100 (h)	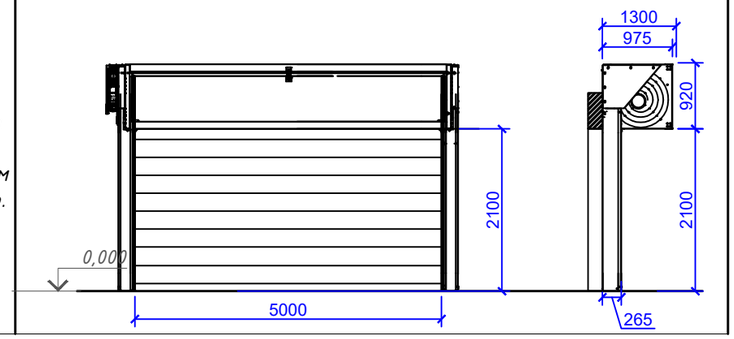

Спецификация заполнения решеток

Поз.	Обозначение	Наименование	Кол-во (шт) 1 эт.	Кол-во (шт) 2 эт.	Всего	Примечание	Эскиз решетки
Жр-1	ГОСТ 7511-73	проем 400x300(h)	-	1	1	Переплеты оконные, нестандартные, жалюзийные и защитные решетки из горячекатаных, холодногнутых профилей и труб	

Спецификация заполнения дверных проемов

Поз.	Обозначение	Наименование	Кол-во, шт. 0,000	Кол-во, шт. 0,000	Кол-во, шт. Всего	Масса ед. кг	Примечание	Эскиз двери
1	Серия 1.436.3-19 в.0,1	Дверной блок ДНС 9-21 Г Дверной блок стальной наружный без порога, с левым открыванием, с утеплением, с открыванием полотна наружу	-	1	1		Комплект ручек с врезным замком, габарит проема 900x2100(h) мм	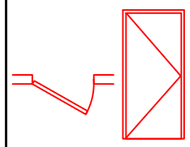
2	То же	Дверной блок ДГ 7-21ГПЛ	-	1	1		Комплект ручек, с защелкой и заверткой, габарит проема 800x2100(h) мм. Поз. 3/1 с порогом	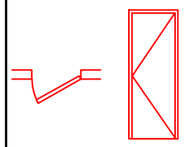
3	ГОСТ 21519-2003	Дверной блок алюминиевый по ГОСТ 21519-2003 (цвет профиля темно-серый), однопольная, глухая, левого исполнения с открыванием полотна во внутрь, с утеплением,противопожарный.	1	-	1		Комплект ручек с врезным замком, габарит проема 900x2100(h) мм	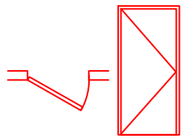

* Наружные эвакуационные двери не должны иметь запоров, которые не могут быть открыты изнутри без ключа.

1. Маркировку дверей (ворот) см. на планах этажей АР-8
2. До изготовления дверей (ворот) уточнить размеры проемов по фактическим замерам.
3. Толщину стены для определения ширины коробки замерять по факту.

						08-23-СПКЗ-АЛМ-2-АР
						Механизированная парковка по адресу: мкр. Самал-1, около дома 23, в г. Алматы
Изм.	Кол.уч	Лист	№ док.	Подпись	Дата	
Разработал					06.2024	Механизированная парковка
ГИП		Бектемиров			06.2024	Спецификация ворот и дверных проемов
Н.контр.		Туякбасаров			06.2024	

Стадия	Лист	Листов
РП	5	25

ТОО "СтройПроект KZ"
ГСЛ № 17007724
г. Алматы, 2024

Инв. N подл. | Подпись и дата | Взам. инв. N

ФОРМАТ А3

Маркировочный план на отм. -3.800

Экспликация помещений на отм. -3.800

№ пом	Наименование или номер помещения	Площадь, м²	Кат. пом.
1	Техническое помещение	268,3500	В3
2	Техничесное помещение	10,4200	Д
Итого:		278,7500	

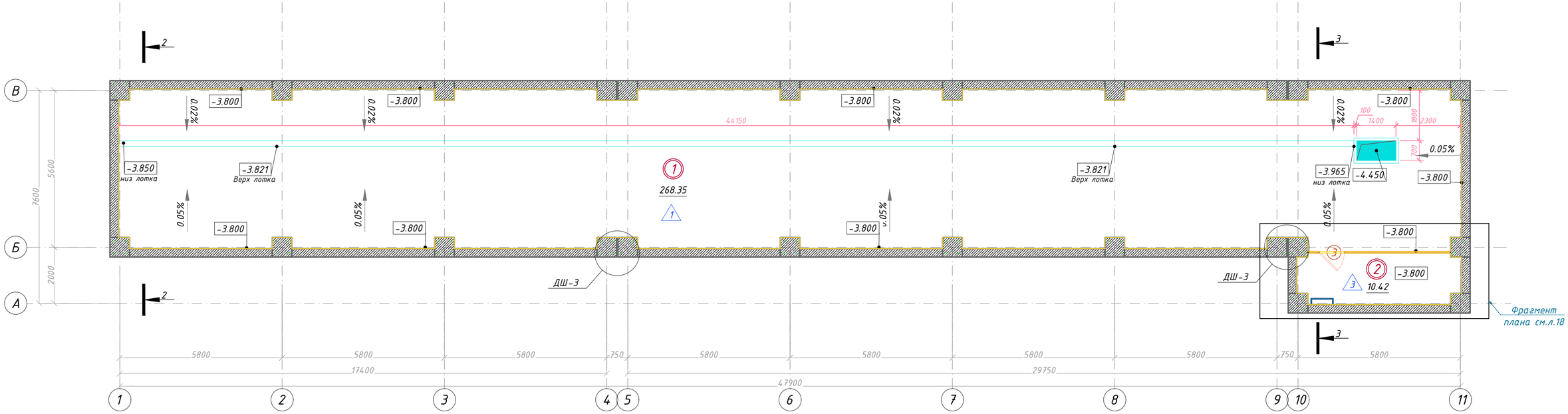

Условные обозначения:

1 - Маркировка помещений

2 - Маркировка пола

333.35 - Маркировка площади помещения

1. Общие указания и перечень чертежей см. заглавный лист 1,2.
2. Ведомость внутренней отделки помещений см. л. 4
3. Экспликацию полов см. л. 3

Изм.	Кол.уч.	Лист	№док.	Подпись	Дата	08-23-СПКЗ-АЛМ-2-АР		
						Механизированная парковка по адресу: мкр. Самал-1, около дома 23, в г. Алматы		
Разработал					06.2024	Механизированная парковка	Стадия	Лист	Листов
							РП	7	25
ГИП		Бектемиров			06.2024	Маркировочный план на отм. -3.800	ТОО "СтройПроект KZ" ГСЛ № 17007724 г. Алматы, 2024	
Н.контр.		Туякбасаров			06.2024			

Инв. № подл. | Подпись и дата | Взам. инв. №

Маркировочный план на отм. 0.000

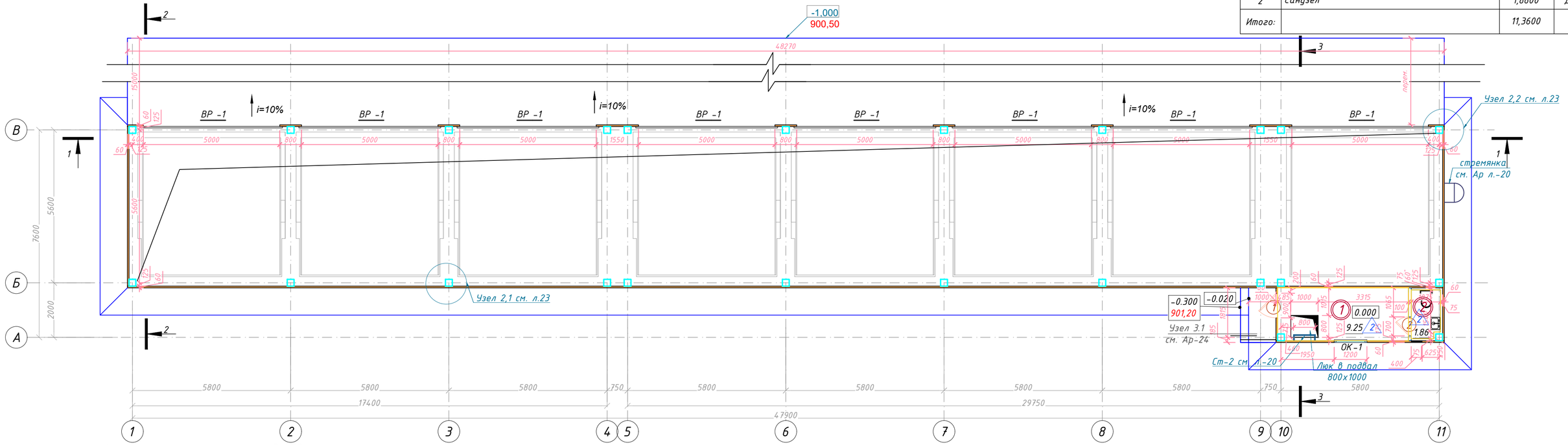

Фрагмент плана на отм. +3,070

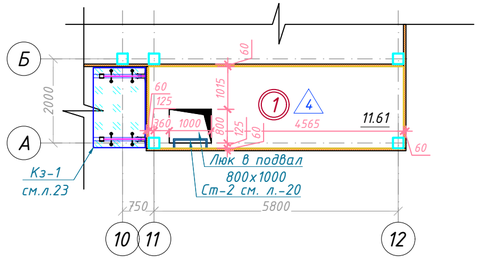

Экспликация помещений на отм. 0.000

№ пом	Наименование или номер помещения	Площадь, м²	Кат. пом.
1	Помещение оператора	9,5000	Д
2	Санузел	1,8600	Д
Итого:		11,3600	

Условные обозначения:

- Сэндвич панель толщ.60мм
- ГКЛВ толщ.100мм
- (1) – Маркировка помещений
- (1) – Маркировка дверей
- ОК-2 – Маркировка окон
- (2) – Маркировка пола
- 9.27 – Маркировка площади помещения
- Маркировка отделки

1. Общие указания и перечень чертежей см. заглавный лист 1,2.
2. Ведомость внутренней отделки помещений см. л. 4
3. Экспликацию полов см. л. 3
4. Узлы устройства стен и перегородок см. л. 3
5. Спецификация элементов заполнения дверных проемов см.л. 5
6. Спецификация ворот см.л. 5
7. Спецификация заполнения проемов (окна, витражи) см.л. 6

Ведомость отверстий

Поз.	Размеры	Отметка	Кол-во	Примечание
1	400х300h	низ на отм. +2,310	1,00	отв. ОВ

№ пом	Наименование или номер помещения	Площадь, м²	Кат. пом.
1	Техническое помещение	11,6100	Д
Итого:		11,6100	

Изм.	Кол.уч	Лист	№док.	Подпись	Дата		
						08-23-СПК3-АЛМ-2-АР	
						Механизированная парковка по адресу: мкр. Самал-1, около дома 23, в г. Алматы	
Разработал					06.2024	Механизированная парковка	Стадия: РП; Лист: 8; Листов: 25
ГИП		Бектемиров			06.2024	Маркировочный план на отм. 0.000	ТОО "СтройПроект KZ" ГСЛ № 17007724 г. Алматы, 2024
Н.контр.		Туякбасаров			06.2024		

Инв.№ подл. | Подпись и дата | Взам. инв.№

Разрез 1-1

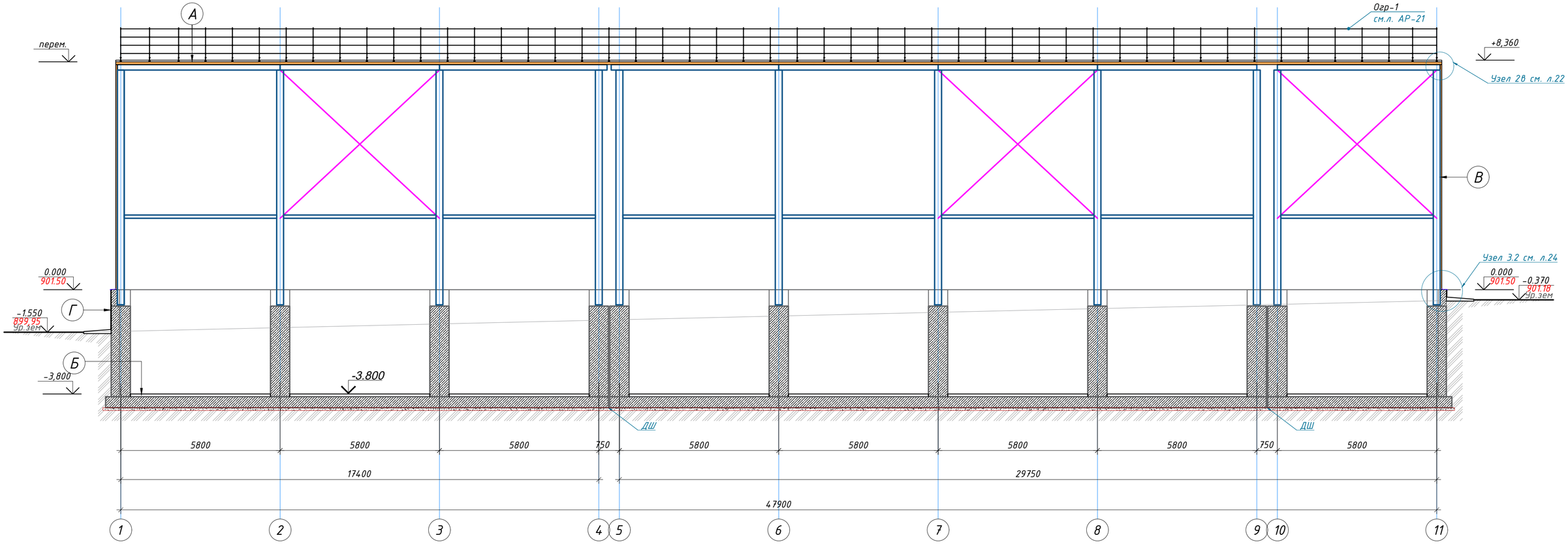

А

1.	Трехслойныя сэндвич панель с утеплителем из негорючих жестких минераловатных плит толщиной 150мм по ГОСТ 32603-2012. Предел огнестойкости "Сэндвич" панелей EI 90 по ГОСТ 30247.0-94. Термическое сопротивление R_0, $м^2*°С/Вт$ "Сэндвич" панелей - 2,43 по ГОСТ 32603-2012.
2.	Металлокаркас - см. КМ
3.	Огнезащитная краска "X-Flame* по СТ РК 615-2-2011, толщиной не менее 2,5 мм по КМ.

Б

1.	Лак для бетона -кюринг Ceresit CF51- 2мм
2.	Упрочнитель бетона -топпинг Ceresit CF56-е
3.	Грунтовка ТехноНИКОЛЬ ТН-01-1,0 мм
4.	Железобетонная плита см. раздел КЖ
5.	Грунт основания, утрамбованный гравийно-песчаной смесью и пролитый битумом - 50мм.

В

1.	Фасадные керамические панели Kale
2.	Трехслойных сэндвич панель с утеплителем из негорючих жестких минераловатных плит толщиной 60мм по ГОСТ 32603-2012. Предел огнестойкости "Сэндвич" панелей EI 90 по ГОСТ 30247.0-94. Термическое сопротивление R_0, $м^2*°С/Вт$ "Сэндвич" панелей - 2,43 по ГОСТ 32603-2012.
3.	Металлокаркас - см. КМ

Г

1. акриловая краска фасадная Ceresit CT42
2. штукатурка декоративная структурная Ceresit CT36
3. грунтовка под декоративную штукатурку Ceresit CT16
4. фасадная стеклотканевая щелочестойкая сетка
5. базовая штукатурная смесь Ceresit CT190
6. универсальная грунтовка Ceresit CT17
7. ж\б стена

1. Данный лист смотреть совместно с л.АР- 7, 8

						08-23-СПКЗ-АЛМ-2-АР		
						Механизированная парковка по адресу: мкр. Самал-1, около дома 23, в г. Алматы		
Изм.	Кол.уч.	Лист	№док.	Подпись	Дата			
Разработал					06.2024	Механизированная парковка	Стадия	Лист	Листов
							РП	10	25
ГИП		Бектемиров			06.2024	Разрез 1-1	ТОО "СтройПроект KZ" ГСЛ № 17007724 г. Алматы, 2024		
Н.контр.		Туякбасаров			06.2024				

Инв. № подл. | Подпись и дата | Взам. инв. №

Разрез 2-2

1. Трехслойныя сэндвич панель с утеплителем из негорючих жестких минераловатных плит толщиной 100мм по ГОСТ 32603-2012. Предел огнестойкости "Сэндвич" панелей EI 90 по ГОСТ 30247.0-94. Термическое сопротивление R_0, $м^2*^0C/Вт$ "Сэндвич" панелей - 2,43 по ГОСТ 32603-2012.
2. Металлокаркас - см. КМ
3. Огнезащитная краска "X-Flame* по СТ РК 615-2-2011, толщиной не менее 2,5 мм по КМ.

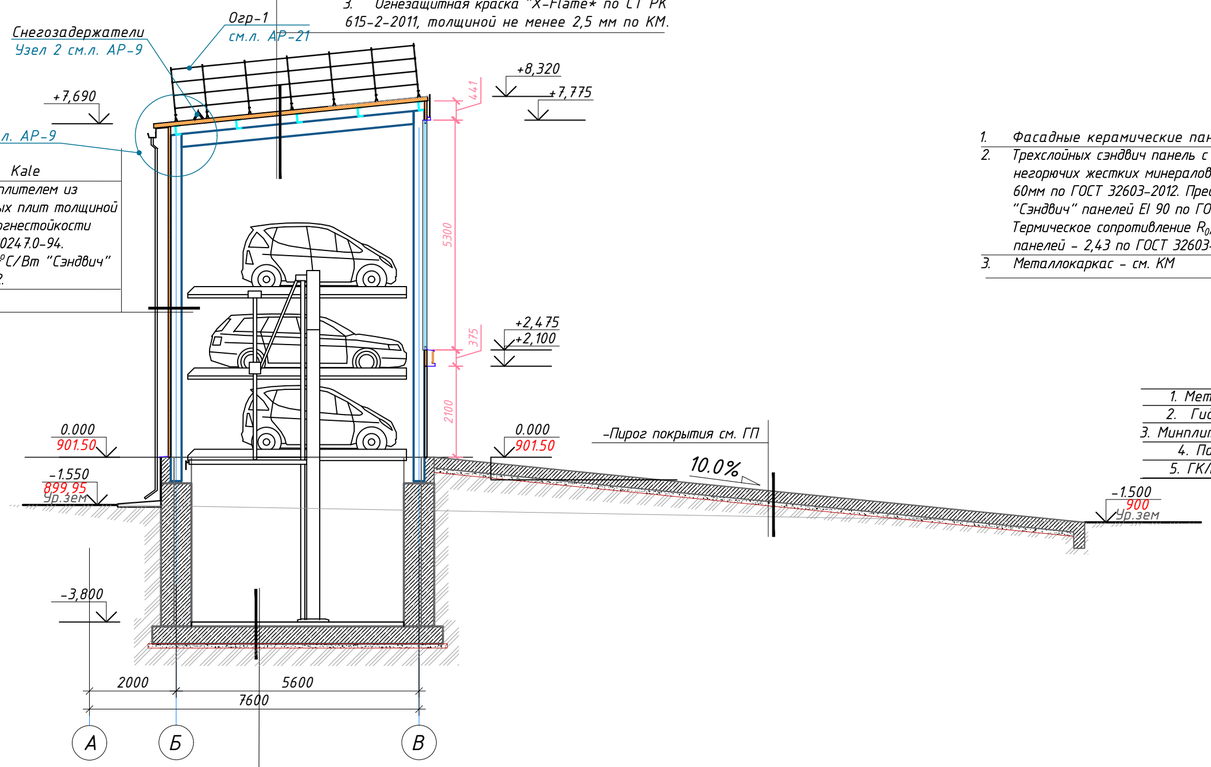

1. Фасадные керамические панели Kale
2. Трехслойных сэндвич панель с утеплителем из негорючих жестких минераловатных плит толщиной 60мм по ГОСТ 32603-2012. Предел огнестойкости "Сэндвич" панелей EI 90 по ГОСТ 30247.0-94. Термическое сопротивление R_0, $м^2*^0C/Вт$ "Сэндвич" панелей - 2,43 по ГОСТ 32603-2012.
3. Металлокаркас - см. КМ

1. Лак для бетона -кюрринг Ceresit CF51- 2мм
2. Упрочнитель бетона -топпинг Ceresit CF56-е
3. Грунтовка ТехноНИКОЛЬ ТН-01-1,0 мм
4. Железобетонная плита см. раздел КЖ
5. Грунт основания, утрамбованный гравийно-песчаной смесью и пролитый битумом - 50мм.

Разрез 3-3

1. Трехслойныя сэндвич панель с утеплителем из негорючих жестких минераловатных плит толщиной 100мм по ГОСТ 32603-2012. Предел огнестойкости "Сэндвич" панелей EI 90 по ГОСТ 30247.0-94. Термическое сопротивление R_0, $м^2*^0C/Вт$ "Сэндвич" панелей - 2,43 по ГОСТ 32603-2012.
2. Металлокаркас - см. КМ
3. Огнезащитная краска "X-Flame* по СТ РК 615-2-2011, толщиной не менее 2,5 мм по КМ.

1. Фасадные керамические панели Kale
2. Трехслойных сэндвич панель с утеплителем из негорючих жестких минераловатных плит толщиной 60мм по ГОСТ 32603-2012. Предел огнестойкости "Сэндвич" панелей EI 90 по ГОСТ 30247.0-94. Термическое сопротивление R_0, $м^2*^0C/Вт$ "Сэндвич" панелей - 2,43 по ГОСТ 32603-2012.
3. Металлокаркас - см. КМ

1. Металлокаркас;
2. Гидроизоляция;
3. Минплита - 100 мм;
4. Пароизоляция;
5. ГКЛ/В - 25 мм.

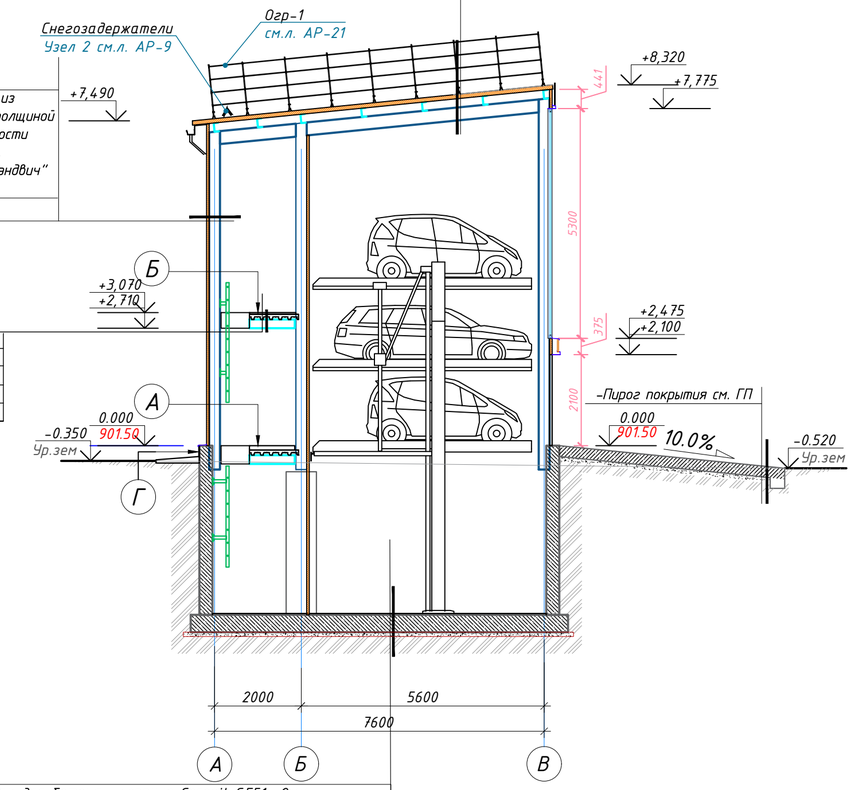

1. Лак для бетона -кюрринг Ceresit CF51- 2мм
2. Упрочнитель бетона -топпинг Ceresit CF56-е
3. Грунтовка ТехноНИКОЛЬ ТН-01-1,0 мм
4. Железобетонная плита см. раздел КЖ
5. Грунт основания, утрамбованный гравийно-песчаной смесью и пролитый битумом - 50мм.

А

1. Покрытие - керамическая плитка с нескользящей поверхностью на гидрофобном клее-15 мм
2. Цементно - песчаная стяжка - 25мм по сетке ВР1 100х100;
3. Пароизоляция
4. Утеплитель - минплита 60мм;
5. Гидроизоляция
6. Профнастил Н 60;
7. Металлокаркас;

Б

1. Покрытие - керамическая плитка с нескользящей поверхностью на гидрофобном клее-15 мм
2. Цементно - песчаная стяжка - 35мм по сетке ВР1 100х100;
3. Профнастил Н 60;
4. Металлокаркас;

Г

1. акриловая краска фасадная Ceresit CT42
2. штукатурка декоративная структурная Ceresit CT36
3. грунтовка под декоративную штукатурку Ceresit CT16
4. фасадная стеклотканевая щелочестойкая сетка
5. базовая штукатурная смесь Ceresit CT190
6. универсальная грунтовка Ceresit CT17
7. ж\б стена

1. Данный лист смотреть совместно с л.АР- 7, 8

						08-23-СПК3-АЛМ-2-АР		
						Механизированная парковка по адресу: мкр. Самал-1, около дома 23, в г. Алматы		
Изм.	Кол.уч.	Лист	№док.	Подпись	Дата			
Разработал					06.2024	Механизированная парковка	Стадия	Лист	Листов
							РП	11	25
ГИП		Бектемиров			06.2024	Разрез 2-2 Разрез 3-3	ТОО "СтройПроект KZ" ГСЛ № 17007724 г. Алматы, 2024		
Н.контр.		Туякбасаров			06.2024				

Инв. № подл. | Подпись и дата | Взам. инв. №

Фасад по оси 11-1

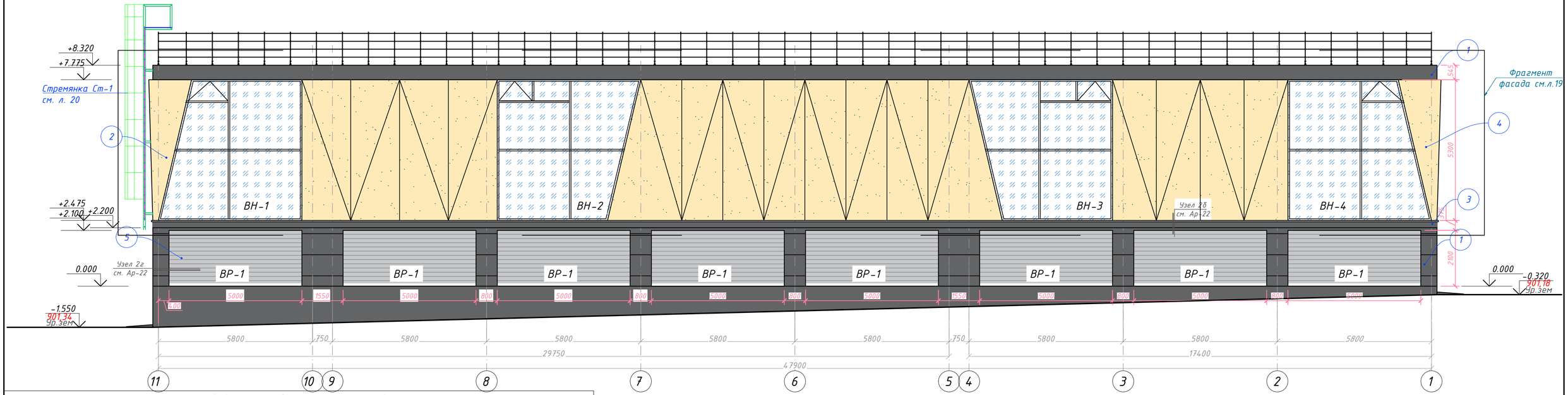

Ведомость отделочных материалов

Поз. отделки	Наименование элемента	Вид отделки	Эскиз	Наименование и номер эталона или образец колера	Площадь, м²				Всего
					1–11	А–В	В–А	11–1	
1	Наружные стены	Сэндвич панели		Серый RAL 7004	204.4	59.6	55.5	256,4	369.8
2	Наружные стены	Керамические панели		KALESINTERFLEX RAL1014	–	3,90	7,50	186,4	197.80
3	Декоративный элемент	Пенополистирол		Signal black RAL 9004	–	0,50	1,50	13,7	15.80
4	Окна,витражи	Алюминиевый оконный профиль		Grafit gray RAL 7024	–	0,00	0,00	102,0	102.00
5	Двери, гаражные ворота	Наличник, дверное полотно, метал. панель		Grafit gray RAL 7024	–	–	1,89	94.5	96.39
6	Цокольный этаж	Декоративная штукатурка. Покраска атмосферостойкой акриловой фасадной краской.		Signal black RAL 9004	–	2,5	12,0	32	46.50

Условные обозначения:

- Отделка тип 1
- Отделка тип 2
- Отделка тип 3
- Отделка тип 4
- Отделка тип 5
- Отделка тип 6

1. Данный лист смотреть совместно с л.АР- 7, 8, 9, 10, 11

Изм.	Кол.уч.	Лист	№док.	Подпись	Дата	08-23-СПКЗ-АЛМ-2-АР		
						Механизированная парковка по адресу: мкр. Самал-1, около дома 23, в г. Алматы		
Разработал					06.2024	Механизированная парковка	Стадия	Лист	Листов
							РП	12	25
ГИП	Бектемиров				06.2024	Фасад по оси 11-1	ТОО "СтройПроект КЗ" ГСЛ № 17007724 г. Алматы, 2024	
Н.контр.	Туякбасаров				06.2024			

Взам. инв. №
Подпись и дата
Инв. № подл.

Фасад по оси А-В

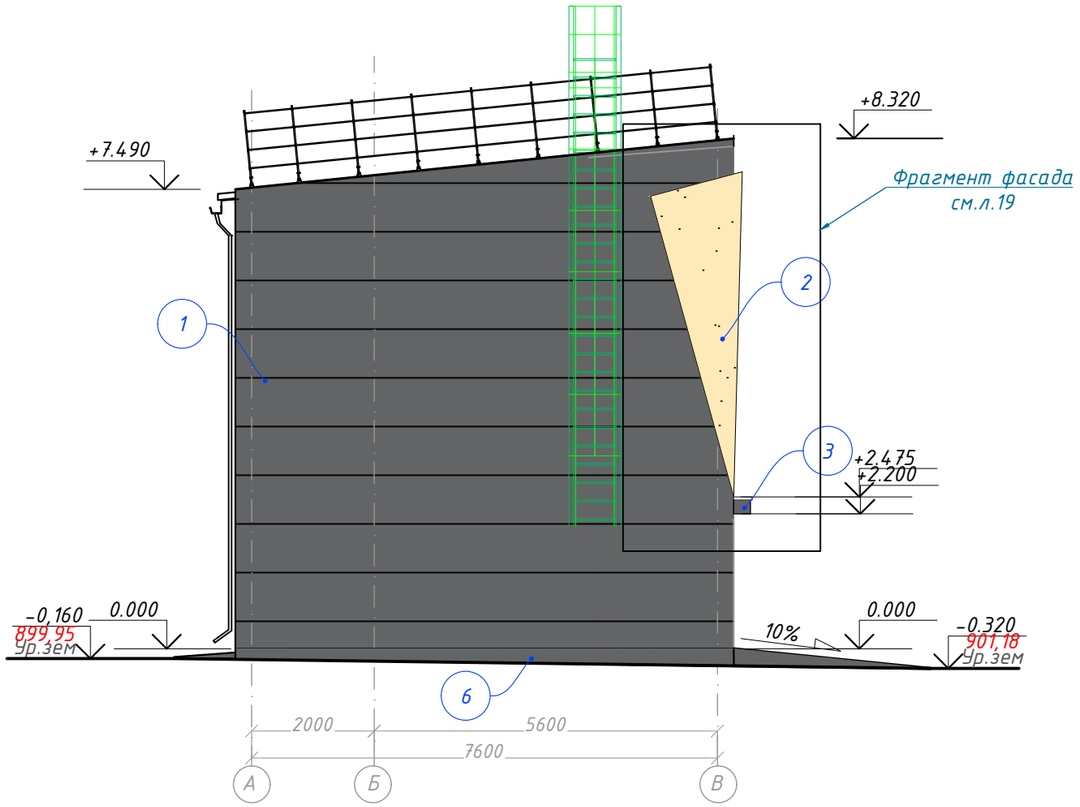

Фасад по оси В-А

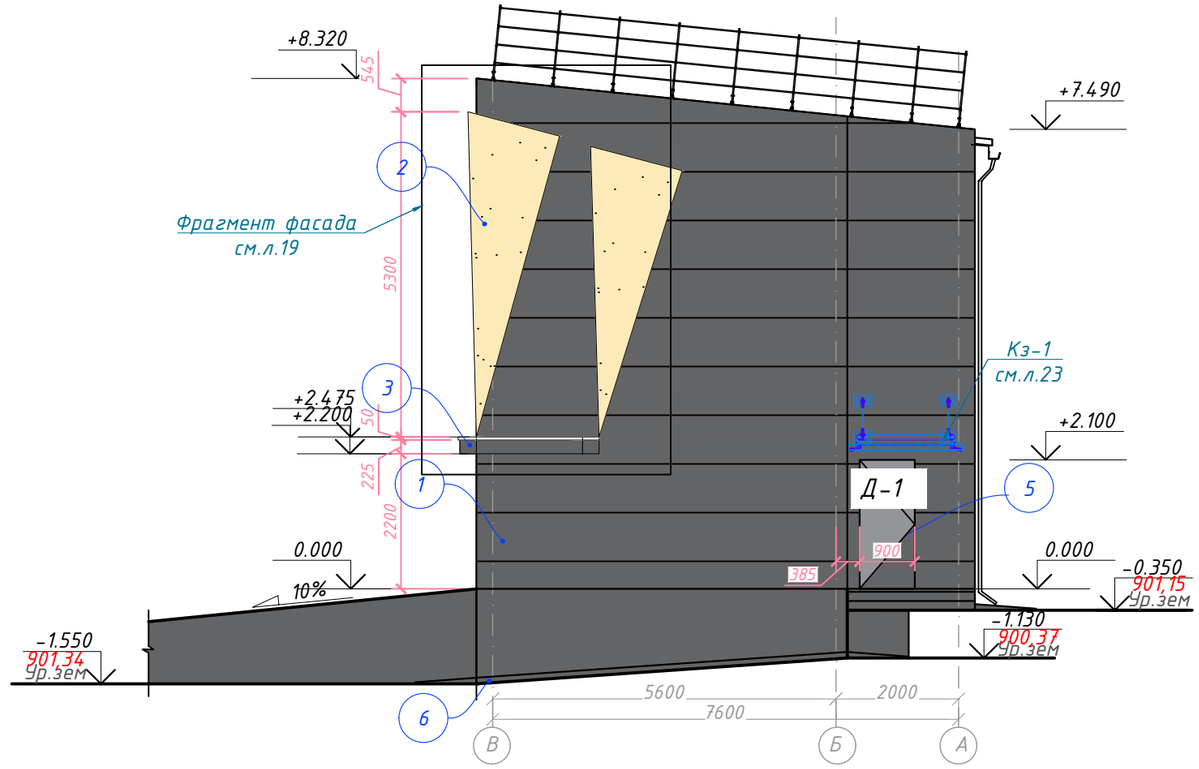

1. Данный лист смотреть совместно с л.АР- 7, 8, 9, 10, 11

						08-23-СПКЗ-АЛМ-2-АР		
						Механизированная парковка по адресу: мкр. Самал-1, около дома 23, в г. Алматы		
Изм.	Кол.уч	Лист	№док.	Подпись	Дата			
Разработал					06.2024	Механизированная парковка	Стадия	Лист	Листов
							РП	13	25
ГИП		Бектемиров			06.2024	Фасад в осях А-В Фасад в осях В-А	ТОО "СтройПроект KZ" ГСЛ № 17007724 г. Алматы, 2024		
Н.контр.		Туякбасаров			06.2024				

Инв. N подл. | Подпись и дата | Взам. инв. N

Формат А3

Фасад по оси 1-11

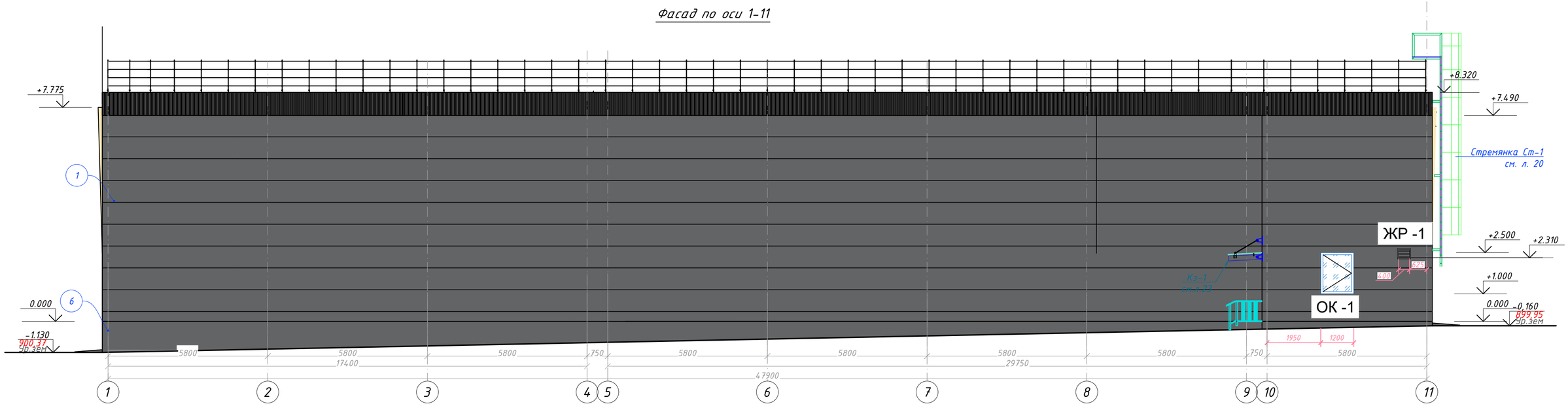

1. Данный лист смотреть совместно с л.АР- 7, 8, 9, 10, 11

						08-23-СПКЗ-АЛМ-2-АР
						Механизированная парковка по адресу: мкр. Самал-1, около дома 23, в г. Алматы
Изм.	Кол.уч.	Лист	№док.	Подпись	Дата	
Разработал					06.2024	Механизированная парковка
ГИП		Бектемиров			06.2024	Фасад по оси 1-11
Н.контр.		Туякбасаров			06.2024	

Стадия	Лист	Листов
РП	14	25

ТОО "СтройПроект KZ"
ГСЛ № 17007724
г. Алматы, 2024

Инв. № подл. | Подпись и дата | Взам. инв. №

Схема раскладки кровельных сэндвич панелей

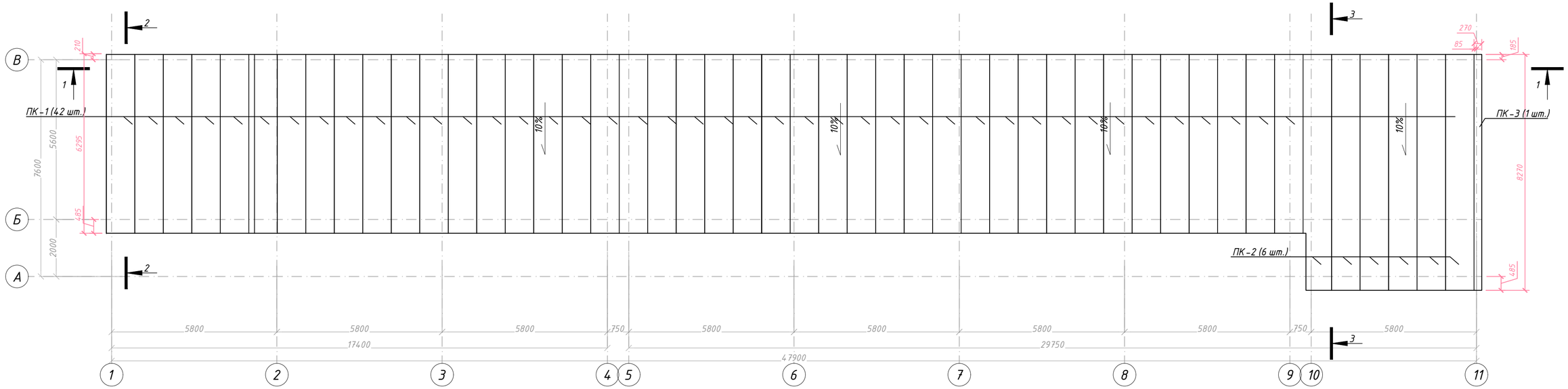

ПРИМЕЧАНИЯ

1. Общие указания и перечень чертежей см. заглавный лист.
2. Стеновые ригели см. чертежи марки "КМ".
3. Узлы крепления сэндвич панелей см. л. АР- 22, 23.

Спецификация кровельных сэндвич-панелей

Поз.	Обозначение	Наименование	Кол-во	Масса ед.,кг	Примечания
	Кровельная панель типа "сэндвич"- ПКО 1000; t=100, НГ		Итого		30,28 кг/м2
ПК-1	RAL 7004	L = 6295	42	1271.76	шт
ПК-2	RAL 7004	L = 8270	6	181,68	шт
	Кровельная панель типа "сэндвич"- ПКО270; t=100, НГ		Итого		
ПК-3	RAL 7004	L = 8270	1		шт

Взам. инв. №

Подпись и дата

Инв. № подл.

Изм.	Кол.уч.	Лист	№ док.	Подпись	Дата	08-23-СПКЗ-АЛМ-2-АР
Разработал					06.2024	Механизированная парковка по адресу: мкр. Самал-1, около дома 23, в г. Алматы
						Механизированная парковка — Стадия: РП; Лист: 15; Листов: 25
ГИП	Бектемиров				06.2024	Схема раскладки кровельных сэндвич панелей
Н.контр.	Туякбасаров				06.2024	ТОО "СтройПроект KZ" ГСЛ № 17007724 г. Алматы, 2024

Раскладка сэндвич-панели по оси 11-1

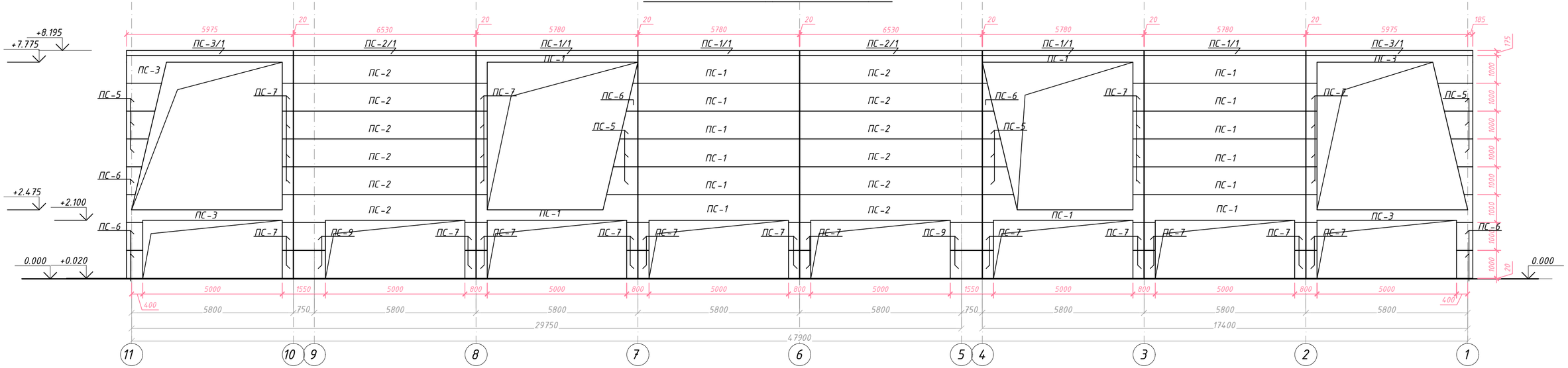

Поз.	Обозначение	Наименование	Кол-во	Масса ед., кг	Примечания
	Стеновая панель типа "сэндвич"- ПСО 1000; t=60			0.0	НГ
ПС-1	RAL 7004 (серый)	L=5780	42	0.0	шт
ПС-2	RAL 7004 (серый)	L=6530	26	0.0	шт
ПС-3	RAL 7004 (серый)	L=5975	11	0.0	шт
ПС-4	RAL 7004 (серый)	L=5915	7	0.0	шт
ПС-5	RAL 7004 (серый)	L=1257	12	0.0	шт
ПС-6	RAL 7004 (серый)	L=585	42	0.0	шт
ПС-7	RAL 7004 (серый)	L=390	16	0.0	шт
ПС-8	RAL 7004 (серый)	L=6170	7	0.0	шт
ПС-9	RAL 7004 (серый)	L=1140	4	0.0	шт
ПС-10	RAL 7004 (серый)	L=7810	8	0.0	шт
ПС-11	RAL 7004 (серый)	L=5810	8	0.0	шт
ПС-12	RAL 7004 (серый)	L=820	2	0.0	шт
ПС-13	RAL 7004 (серый)	L=2210	6	0.0	шт
ПС-14	RAL 7004 (серый)	L=490	2	0.0	шт
	Стеновая панель типа "сэндвич"- ПСО 600; t=60			0.0	НГ
ПС-1/1	RAL 7004 (серый)	L=5780	4	0.0	шт
ПС-2/1	RAL 7004 (серый)	L=5780	2	0.0	шт
ПС-3/1	RAL 7004 (серый)	L=5975	1	0.0	шт
ПС-4/1	RAL 7004 (серый)	L=5915	1	0.0	шт
	Стеновая панель типа "сэндвич"- ПСО 380; t=60			0.0	НГ
ПС-8/1	RAL 7004 (серый)	L=6170	1	0.0	шт
	Стеновая панель типа "сэндвич"- ПСО 175; t=60			0.0	НГ
ПС-1/1	RAL 7004 (серый)	L=5780	4	0.0	шт
ПС-2/1	RAL 7004 (серый)	L=6530	2	0.0	шт
ПС-3/1	RAL 7004 (серый)	L=5975	2	0.0	шт

ПРИМЕЧАНИЯ

1. Общие указания и перечень чертежей см. загладный лист.
2. Стеновые ригели см. чертежи марки "КМ".
3. Узлы крепления сэндвич панелей см. л. АР- 22, 23.

Изм.	Кол.уч.	Лист	№док.	Подпись	Дата	08-23-СПКЗ-АЛМ-2-АР
						Механизированная парковка по адресу: мкр. Самал-1, около дома 23, в г. Алматы
Разработал					06.2024	Механизированная парковка — Стадия: РП; Лист: 16; Листов: 25
ГИП		Бектемиров			06.2024	Раскладка сэндвич-панели по оси 11-1
Н.контр.		Туякбасаров			06.2024	ТОО "СтройПроект KZ" ГСЛ № 17007724 г. Алматы, 2024

Инв. № подл. | Подпись и дата | Взам. инв. №

Раскладка сэндвич-панели по оси 1-11

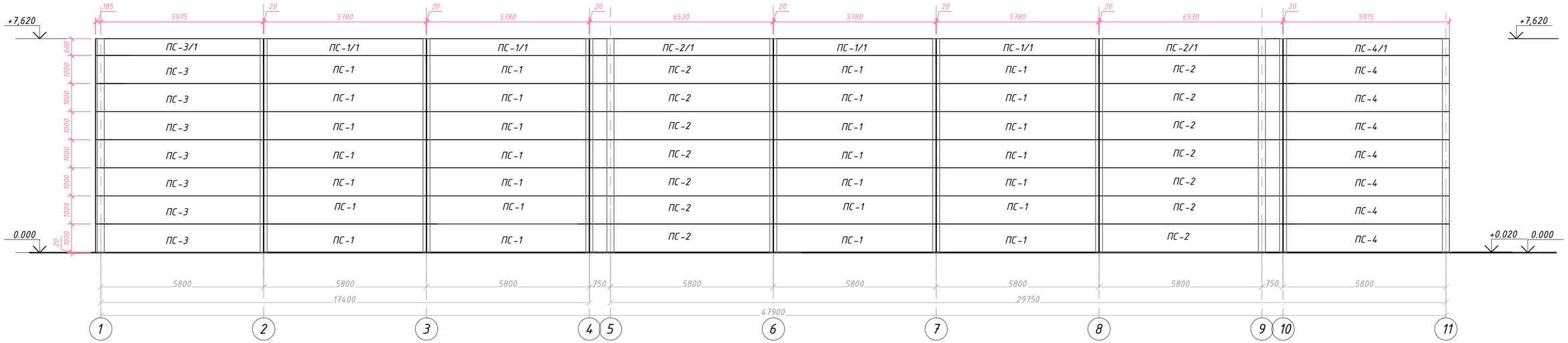

Раскладка сэндвич-панели по оси 10-11

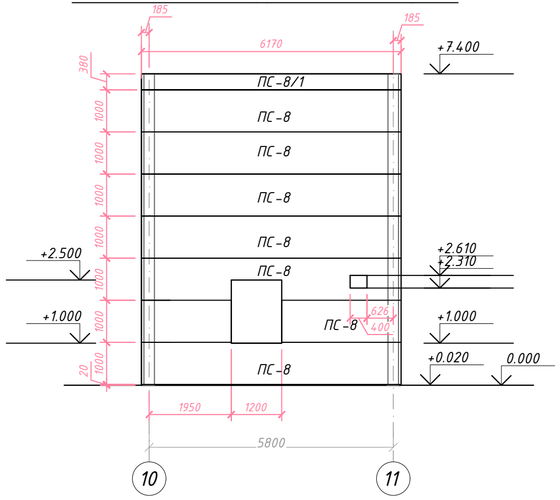

ПРИМЕЧАНИЯ

1. Общие указания и перечень чертежей см. заглавный лист.
2. Стеновые ригели см. чертежи марки "КМ".
3. Узлы крепления сэндвич панелей см. л. АР- 22, 23.

						08-23-СПКЗ-АЛМ-2-АР		
						Механизированная парковка по адресу: мкр. Самал-1, около дома 23, в г. Алматы		
Изм.	Кол.уч	Лист	№док.	Подпись	Дата			
Разработал					06.2024	Механизированная парковка	Стадия	Лист	Листов
							РП	17	25
ГИП		Бектемиров			06.2024	Раскладка сэндвич-панели по оси 1-11	ТОО "СтройПроект KZ" ГСЛ № 17007724 г. Алматы, 2024		
Н.контр.		Туякбасаров			06.2024				

Инв. № подл. | Подпись и дата | Взам. инв. №

Раскладка сэндвич-панели по оси А-В

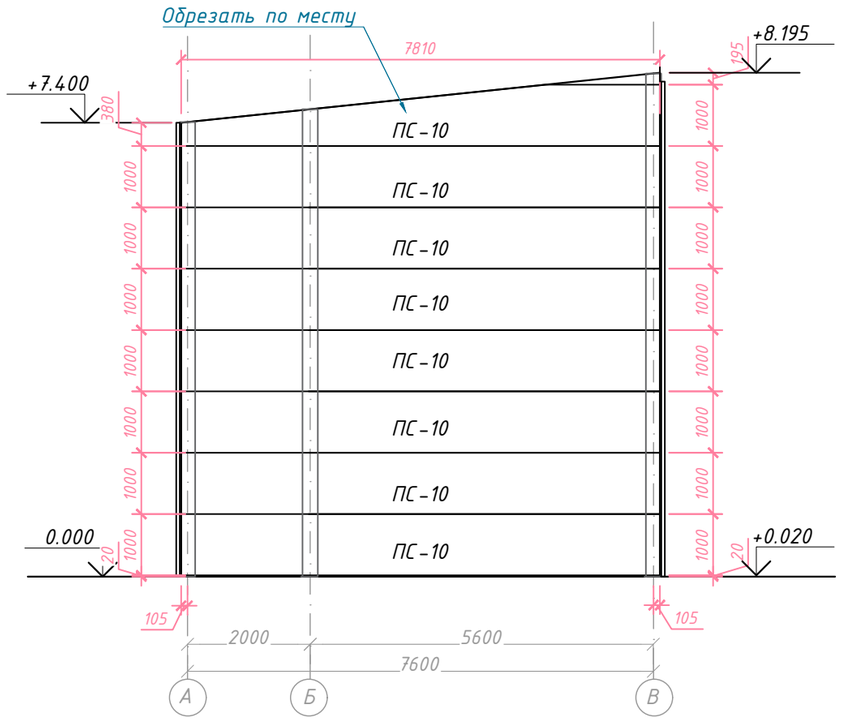

Раскладка сэндвич-панели по оси В-Б

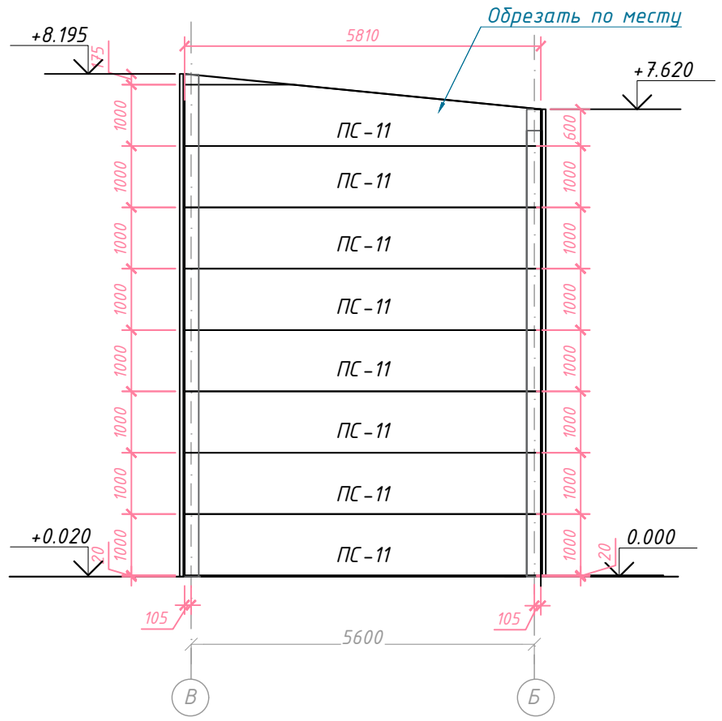

Раскладка сэндвич-панели по оси Б-А

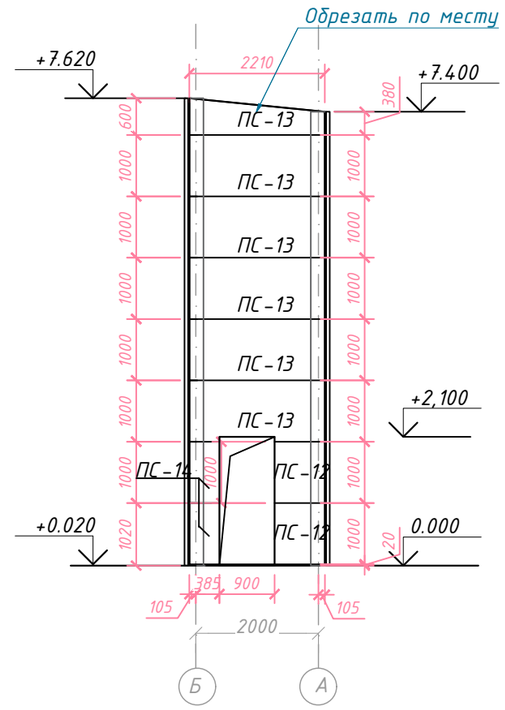

Фрагмент плана на отм. -3,800

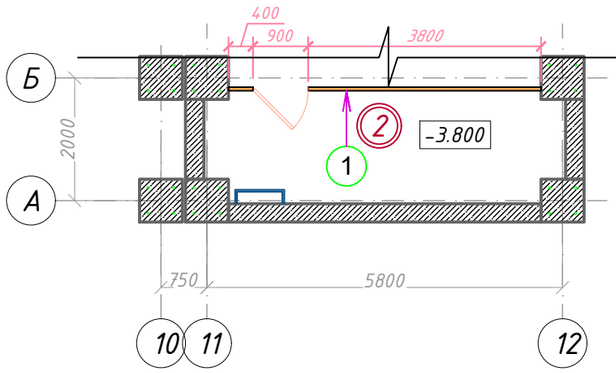

1

Раскладка сэндвич-панели по оси 10-11

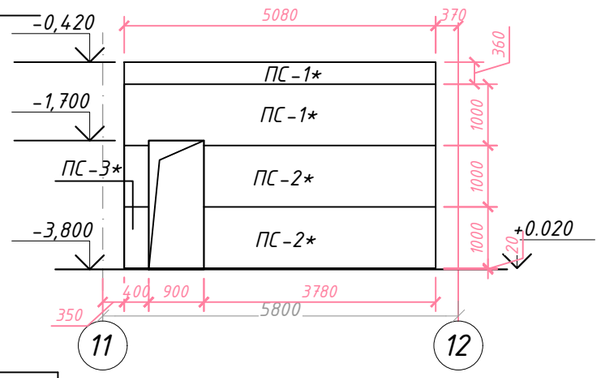

1. Данный лист смотреть совместно с л.АР- 8-14.
2. Цвет материалов фасада дополнительно согласовать с заказчиком.
3. Узлы крепления сэндвич панелей см. л. АР- 22, 23.
4. Внешний слой сэндвич панели из оцинкованного стального листа t=0.7мм
5. Внутренний слой сэндвич панели из оцинкованного стального листа t=0.5мм

Поз.	Обозначение	Наименование	Кол-во	Масса ед., кг	Примечания
	Стеновая панель типа "сэндвич"- ПСО 1000; t=60			0.0	НГ
ПС-1*	RAL 7004 (серый)	L=5080	2	0.0	шт
ПС-2*	RAL 7004 (серый)	L=3780	2	0.0	шт
ПС-3*	RAL 7004 (серый)	L=400	2	0.0	шт

Инв. N подл. | Подпись и дата | Взам. инв. N

Изм.	Кол.уч	Лист	№ док.	Подпись	Дата	08-23-СПКЗ-АЛМ-2-АР		
						Механизированная парковка по адресу: мкр. Самал-1, около дома 23, в г. Алматы		
Разработал					06.2024	Механизированная парковка	Стадия	Лист	Листов
							РП	18	25
ГИП		Бектемиров			06.2024	Раскладка сэндвич-панели по оси А-В Раскладка сэндвич-панели по оси В-А Фрагмент плана на отм. -3,800	ТОО "СтройПроект KZ" ГСЛ № 17007724 г. Алматы, 2024	
Н.контр.		Туякбасаров			06.2024			

Формат А3

Фрагмент фасада по оси 11-1

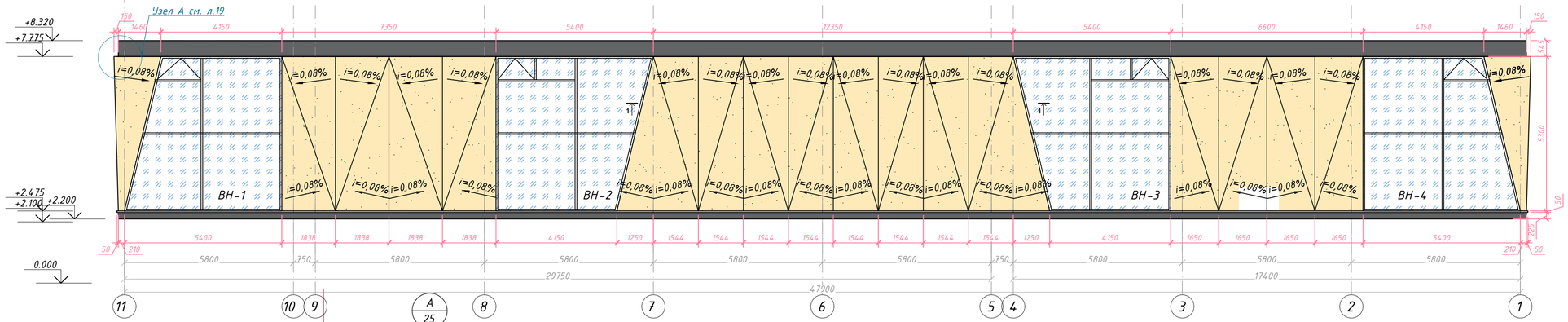

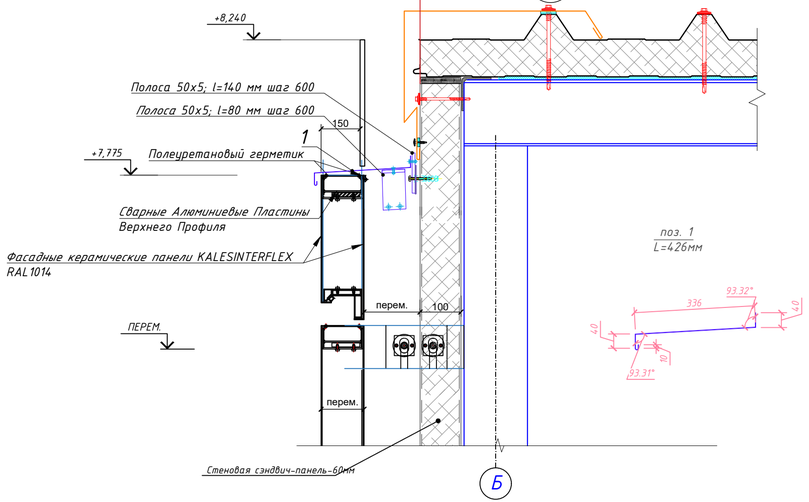

Фрагмент фасада по оси Б-В

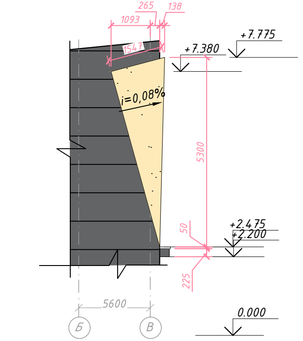

Фрагмент фасада по оси В-Б

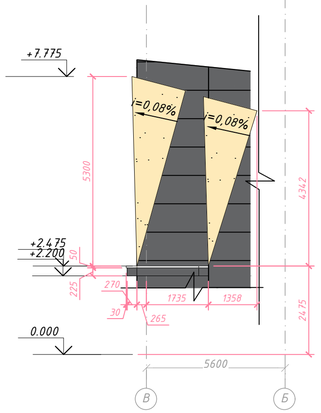

1-1

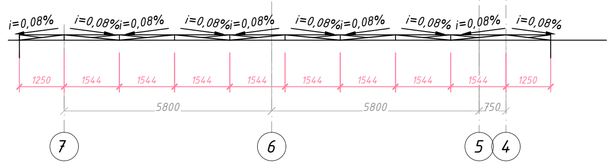

1. Данный лист читать совместно с л. 12, 13.
2. Все стальные конструкции окрасить эмалью ПФ-115 по грунту ГФ021 ГОСТ 25129-82.

Спецификация материалов

Марка Поз.	Обозначение	Наименование	Кол-во	Масса ед., кг	Примечание
		Узел А			
1	ГОСТ 14918-80	Сталь оцинкованная, t=0,7мм, l=0.43м; п.м.	54,4200		

Изм.	Кол.уч	Лист	№док.	Подпись	Дата	08-23-СПКЗ-АЛМ-2-АР
						Механизированная парковка по адресу: мкр. Самал-1, около дома 23, в г. Алматы
Разработал					06.2024	Механизированная парковка — Стадия: РП; Лист: 19; Листов: 25
ГИП	Бектемиров				06.2024	Фрагмент фасада по оси 11-1 Фрагмент фасада по оси Б-В Фрагмент фасада по оси В-Б
Н.контр.	Туякбасаров				06.2024	ТОО "СтройПроект KZ" ГСЛ № 17007724 г. Алматы, 2024

Спецификация основных материалов на устройство лестницы Ст-1, Ст-2, Ст-3

Марка, поз.	Обозначение	Наименование	Количество СтМ-1	Масса, ед.кг	Примеч.
		L(м)=	8.485		
1	ГОСТ 30245-94	Гн. 50х4, пм	16.97	9,22	156.46
2	ГОСТ 2590-88	Арм. d=20 мм, l=0,68 м, шт	26	1,68	43.68
3	ГОСТ 103-76	- 50х5 мм, пм	23.70	1,96	46.45
3*	ГОСТ 103-76	- 50х5 мм, l=2200, шт	10	4,31	43.10
4	ГОСТ 8568-77	Настил прессованный решетчатый 33х33 из стали S235JR м2	0.89		
5	ГОСТ 103-76	- 200х10 мм (l=250 мм), шт	3	3,925	11.78
		Всего, шт:	1		
		L(м)=	5.090		
1	ГОСТ 30245-94	Гн. 50х4, пм	11.60	9,22	106.95
2	ГОСТ 2590-88	Арм. d=20 мм, l=0,68 м, шт	16	1,68	26.88
5	ГОСТ 103-76	- 200х10 мм (l=250 мм), шт	4	3,925	15.70
		Всего, шт:	1		

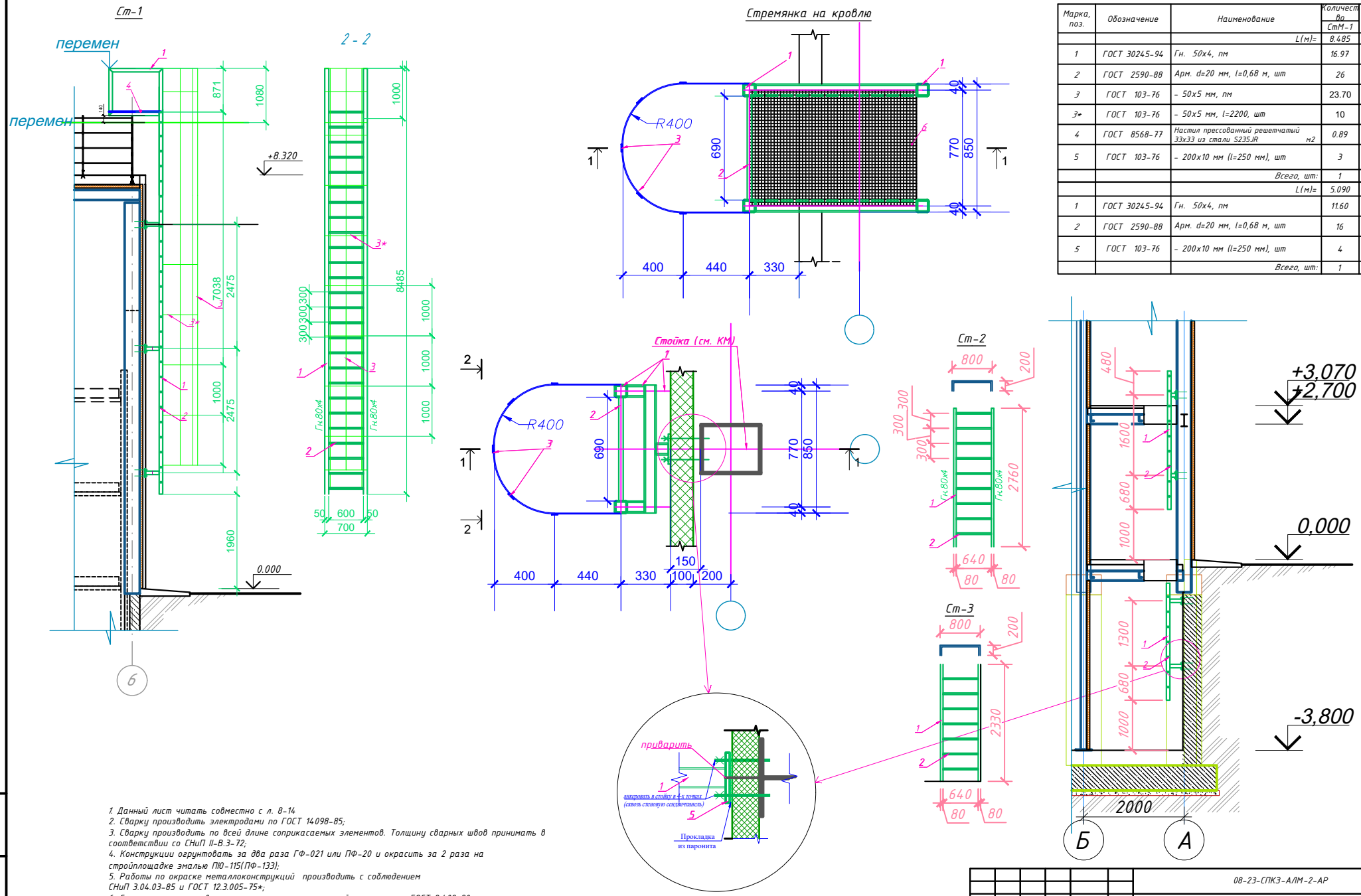

1. Данный лист читать совместно с л. 8-14
2. Сварку производить электродами по ГОСТ 14098-85;
3. Сварку производить по всей длине соприкасаемых элементов. Толщину сварных швов принимать в соответствии со СНиП II-В.3-72;
4. Конструкции огрунтовать за два раза ГФ-021 или ПФ-20 и окрасить за 2 раза на стройплощадке эмалью ПЮ-115(ПФ-133);
5. Работы по окраске металлоконструкций производить с соблюдением СНиП 3.04.03-85 и ГОСТ 12.3.005-75*;
6. Степень очистки поверхности стальных конструкций - третья по ГОСТ 9.402-80*;

Изм.	Кол.уч.	Лист	№док.	Подпись	Дата	08-23-СПКЗ-АЛМ-2-АР
						Механизированная парковка по адресу: мкр. Самал-1, около дома 23, в г. Алматы
Разработал					06.2024	Механизированная парковка
						Стадия: РП; Лист: 20; Листов: 25
ГИП	Бектемиров				06.2024	Металлические лестницы Ст-1, Ст-2, Ст-3 Расход материалов
Н.контр.	Тулкабасаров				06.2024	ТОО "СтройПроект KZ" ГСЛ № 17007724 г. Алматы, 2024

Взам. инв. N | Подпись и дата | Инв. N подл.

Схема крепления Огн-1

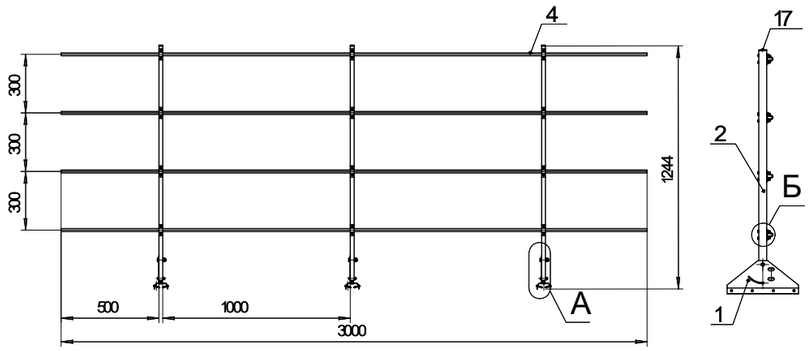

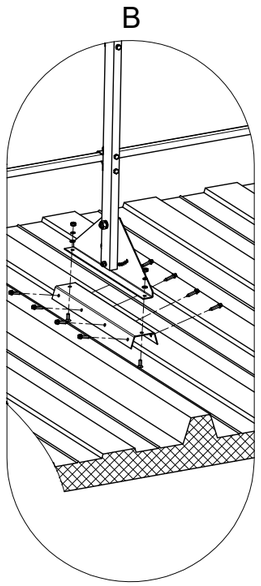

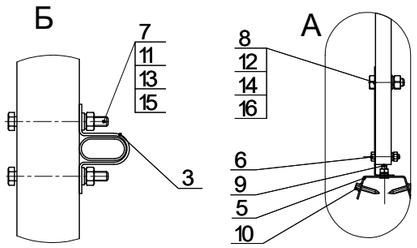

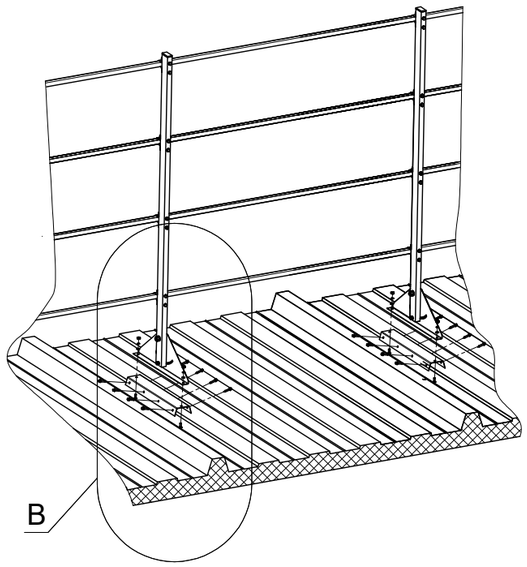

Спецификация элементов крепления Огн-1

Марка, поз.	Обозначение	Наименование	Кол.	Масса ед.,кг	Примечание
		Огн-1	1		
1		Стойка шт	111	-	
2		Опора шт	111	-	
3		Скоба шт	444	-	
4	ГОСТ 8639-82	Труба плоскоовальная 15х30х1 шт	444	-	
5		Адаптер шт	111	-	
6	ГОСТ15589-70	Болт М6х35 шт	111	-	
7	ГОСТ15589-70	Болт М6х60 шт	888	-	
8	ГОСТ15589-70	Болт М8х35 (S16) шт	111	-	
9	ГОСТ Р ИСО 7046	Винт с потайной головкой -1 - М6 х 16-Н шт	111	-	
10	ГОСТ Р ИСО 10509	Винт самонарезающий с прессшайбой -ST 5,5 х 25-С шт	222	-	
11	ГОСТ 5915-70	Гайка М6-6Н шт	888	-	
12	ГОСТ 5915-70	Гайка М8-6Н(S16) шт	111	-	
13	ГОСТ 6402-70	Шайба 6Л шт	888	-	
14	ГОСТ 6402-70	Шайба 8Л шт	111	-	
15	ГОСТ 10450-78	Шайба С 6.37 шт	888	-	
16	ГОСТ 10450-78	Шайба С 8.37 шт	111	-	
17		Заглушка на трубу прямоугольная 20х40 шт	111	-	

1. Данный лист смотреть совместно с л.АР- 8-14

						08-23-СПКЗ-АЛМ-2-АР		
						Механизированная парковка по адресу: мкр. Самал-1, около дома 23, в г. Алматы		
Изм.	Кол.уч	Лист	№док.	Подпись	Дата			
Разработал					06.2024	Механизированная парковка	Стадия	Лист	Листов
							РП	21	25
ГИП		Бектемиров			06.2024	Схема крепления Огн-1 Спецификация элементов крепления	ТОО "СтройПроект KZ" ГСЛ № 17007724 г. Алматы, 2024		
Н.контр.		Туякбасаров			06.2024				

Инв. N подл. | Подпись и дата | Взам. инв. N

Узел крепления сэндвич-панелей в местах проемов

2б / 11,12

Верхнее примыкание панелей

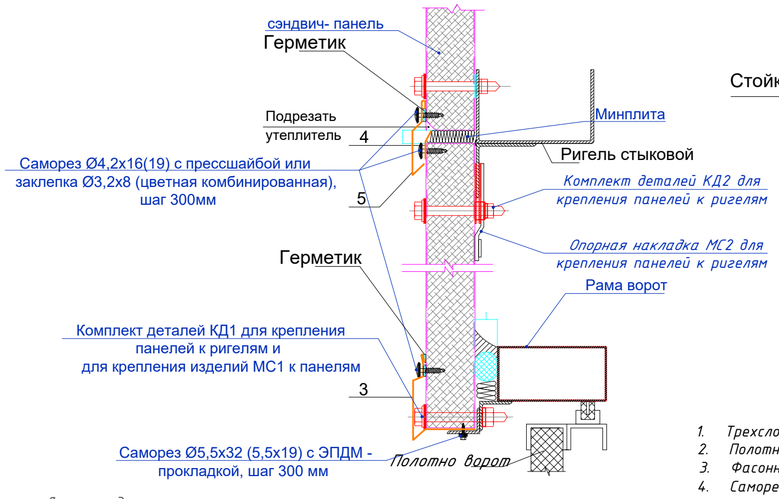

2г / 11,12

Боковое примыкание панелей

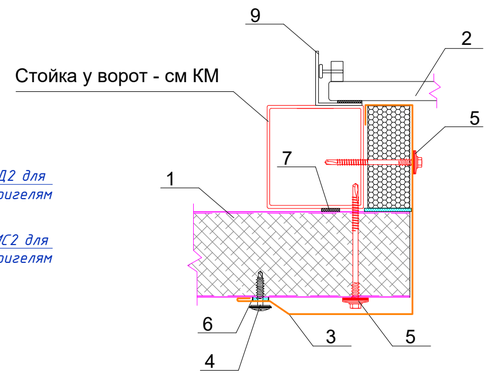

Дет. поз. 7
L=560мм

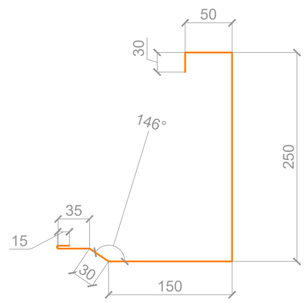

1. Трехслойная сэндвич-панель
2. Полотно ворот
3. Фасонный элемент ФИ22хА, t= 0,5 мм,
4. Саморез Ø4,2х16(19) с прессшайбой или заклепка Ø3,2х8 (цветная комбинированная), шаг 300мм
5. Саморез Ф5,5хL с ЭПДМ-прокладкой, шаг 400мм
6. Герметик силиконовый
7. Уплотнитель терморазделяющая полоса
8. Утеплитель (пенополистирол)
9. Подъемный механизм ворот
10. Элемент фахверка

Дет. поз. 3
L=355мм

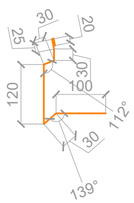

Дет. поз. 4
L=60мм

Дет. поз. 5
L=180мм

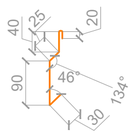

2в / 11

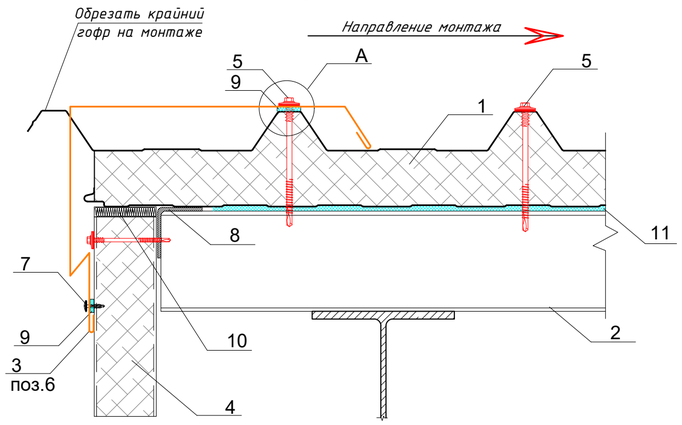

ДЭ-01

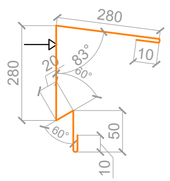

ДЭ-02

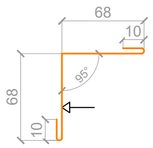

А
в пролете

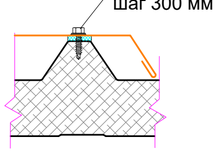

* на опоре крепить к прогону саморезом поз. 5, в пролете крепить саморезом поз. 6 с шагом 300 мм вдоль гофра

1. Трехслойная кровельная сэндвич-панель
2. Прогон кровли
3. Стыковочный элемент ФИ34хА, t= 0,5 мм
4. сэндвич-панель
5. Саморез Ø5,5хL с ЭПДМ-прокладкой, шаг 400мм
6*. Саморез Ø4,8х28 с прессшайбой, шаг 300мм
7. Саморез Ø4,2х16 с прессшайбой, шаг 300мм
8. Уголок гнутый (элемент каркаса по расчету)
9. Герметик силиконовый
10. Минеральная вата
11. Уплотнитель терморазделяющая полоса

2а / 11

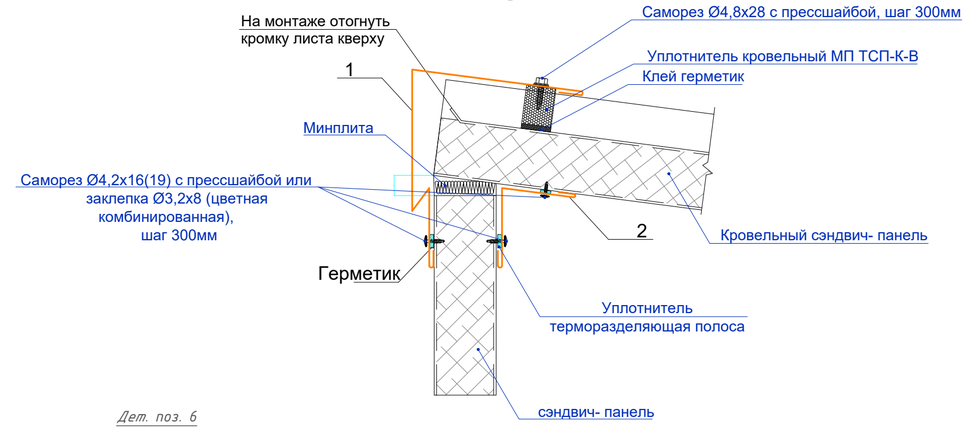

Дет. поз. 6
L=1030мм

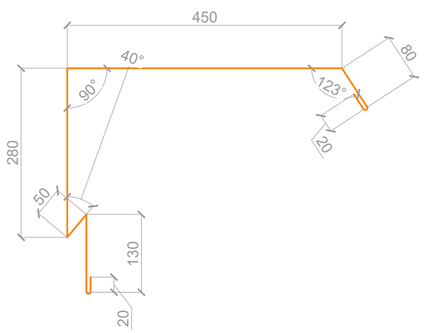

1. Данный лист смотреть совместно с л.АР- 8-14

Спецификация расхода материалов на узлы 2а, 2б, 2в, 2г

NN п/п	Обозначение	Наименование	Кол.	Масса в кг	Примечания
		2а			
1		Стыковочный элемент ДЭ-01, t= 0,5 мм L=650 мм	-	55,57	п.м
2		Угловой элемент ДЭ-02, t= 0,5 мм L=156 мм	-	55,57	п.м
		Минеральная вата	-	1,8	м3
		2б			
3		Стыковочный элемент ФИ26хА, t= 0,5 мм L=355 мм	-	45,0	п.м
4		Стыковочный элемент ФИ12, t= 0,5 мм L=60 мм	-	45,0	п.м
5		Стыковочный элемент ФИ12, t= 0,5 мм L=180 мм	-	45,0	п.м
		2в			
6		Стыковочный элемент ФИ34хА, t= 0,5 мм L=1030 мм	-	16,8	п.м
		2г			
7		Фасонный элемент ФИ22хА, t= 0,5 мм L=560 мм	-	37,8	п.м
8		Фасонный элемент ФИ22хА, t= 0,5 мм L=560 мм	-	37,8	п.м

Изм.	Кол.уч.	Лист	№док.	Подпись	Дата	08-23-СПКЗ-АЛМ-2-АР		
						Механизированная парковка по адресу: мкр. Самал-1, около дома 23, в г. Алматы		
Разработал					06.2024	Механизированная парковка	Стадия	Лист	Листов
							РП	22	25
ГИП		Бектемиров			06.2024	Узлы 2а, 2б, 2в, 2г Спецификация расхода материалов на узлы 2а, 2б, 2в, 2г	ТОО "СтройПроект KZ" ГСЛ № 17007724 г. Алматы, 2024	
Н.контр.		Туякбасаров			06.2024			

Инв. N подл. | Подпись и дата | Взам. инв. N

2.1
8

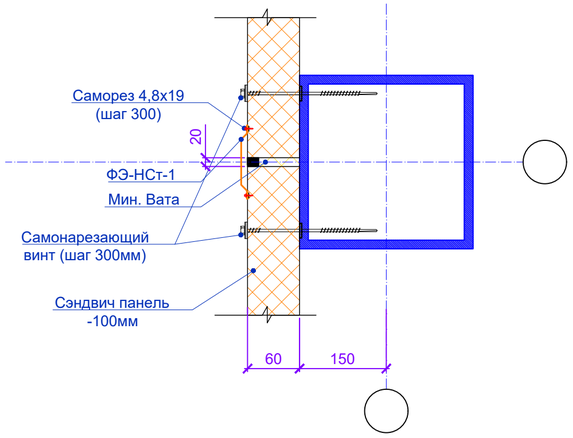

НСт-1 (НЭ-280)

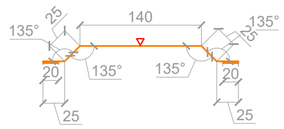

Фрагмент плана. Козырек Кз-1

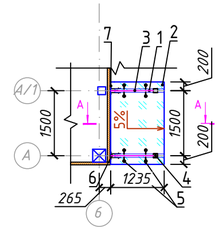

А – А

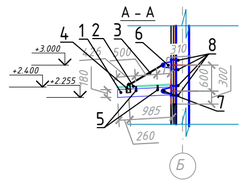

2.2
8

УВ-1-100 (НЭ-380)

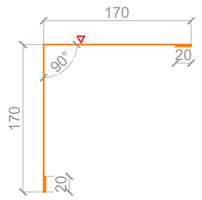

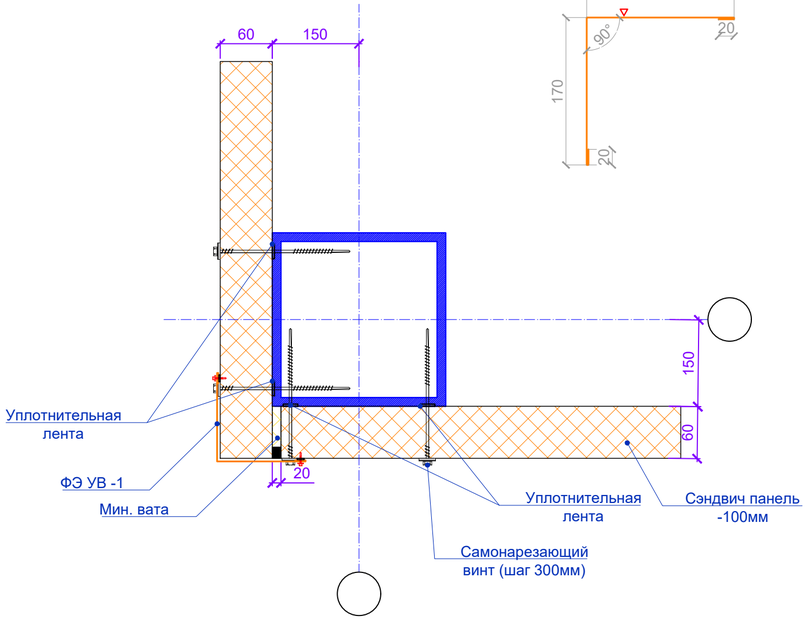

Спецификация расхода материалов на узлы 2.1, 2.2, 2.3

Марка Поз.	Обозначение	Наименование	Кол-во	Масса ед., кг	Примечание
		Узел 2.1			
1		Минеральная вата мЭ	2.40		
2		ФЭ-НСт-1 L= 280мм м.п.	145		
		Узел 2.2			
1		Минеральная вата мЭ	0.96		
2		ФЭ УВ -1 L= 380мм	48		

Спецификация материалов на Кз-1

Поз.	Обозначение	Наименование	Кол.	Масса ед.кг	Приме-чание
Кз-1		Кз-1 шт	1		
1	ГОСТ 8645-68*	▭ 180х80х7мм, L=1235мм	2	77,79	155,6
2	ГОСТ 30826-2014	Стекло триплекс (10мм) м2	2,4		
3		Тяга в сборе с наконечниками L=980мм шт	2		
4		Элемент крепления тяги к балке шт	2		
5		Элемент крепления к стеклу, двойной с рутелями в сборе с серьгой шт	8		
6		Деталь крепления тяги к стене шт	4		
7		Деталь крепления балки к стене шт	4		
8	ГОСТ 7798-70	Анкерный болт 12х150 шт	8		

1. Общие указания и перечень чертежей см. заглавный лист 2.

Изм.	Кол.уч.	Лист	№док.	Подпись	Дата	08-23-СПКЗ-АЛМ-2-АР
						Механизированная парковка по адресу: мкр. Самал-1, около дома 23, в г. Алматы
Разработал					06.2024	Механизированная парковка — Стадия: РП; Лист: 23; Листов: 25
ГИП		Бектемиров			06.2024	Узлы 2.1, 2.2, 2.3 Козырек входа Кз-1. Спецификация материалов.
Н.контр.		Туякбасаров			06.2024	ТОО "СтройПроект KZ" ГСЛ № 17007724 г. Алматы, 2024

Инв. N подл. | Подпись и дата | Взам. инв. N

3.1
8

Входная группа 1. Фрагмент плана 1-го этажа на отм. 0.000

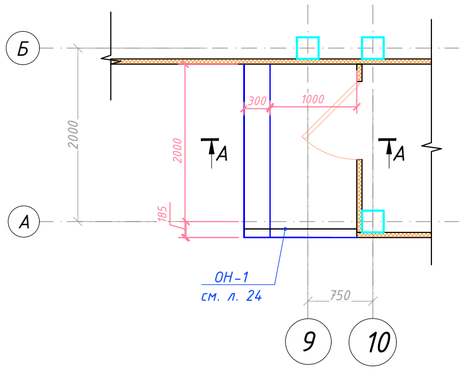

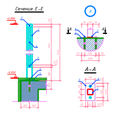

ОН-1

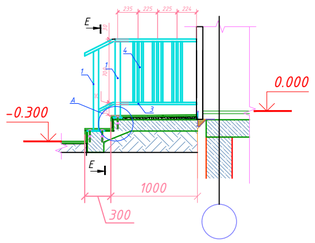

Сечение А-А

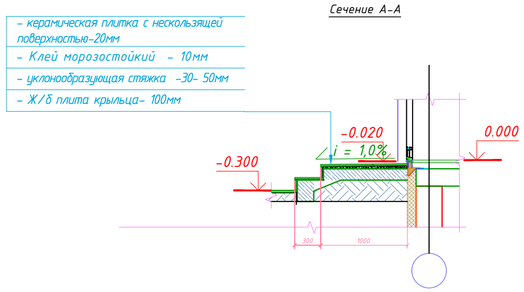

3,2
11

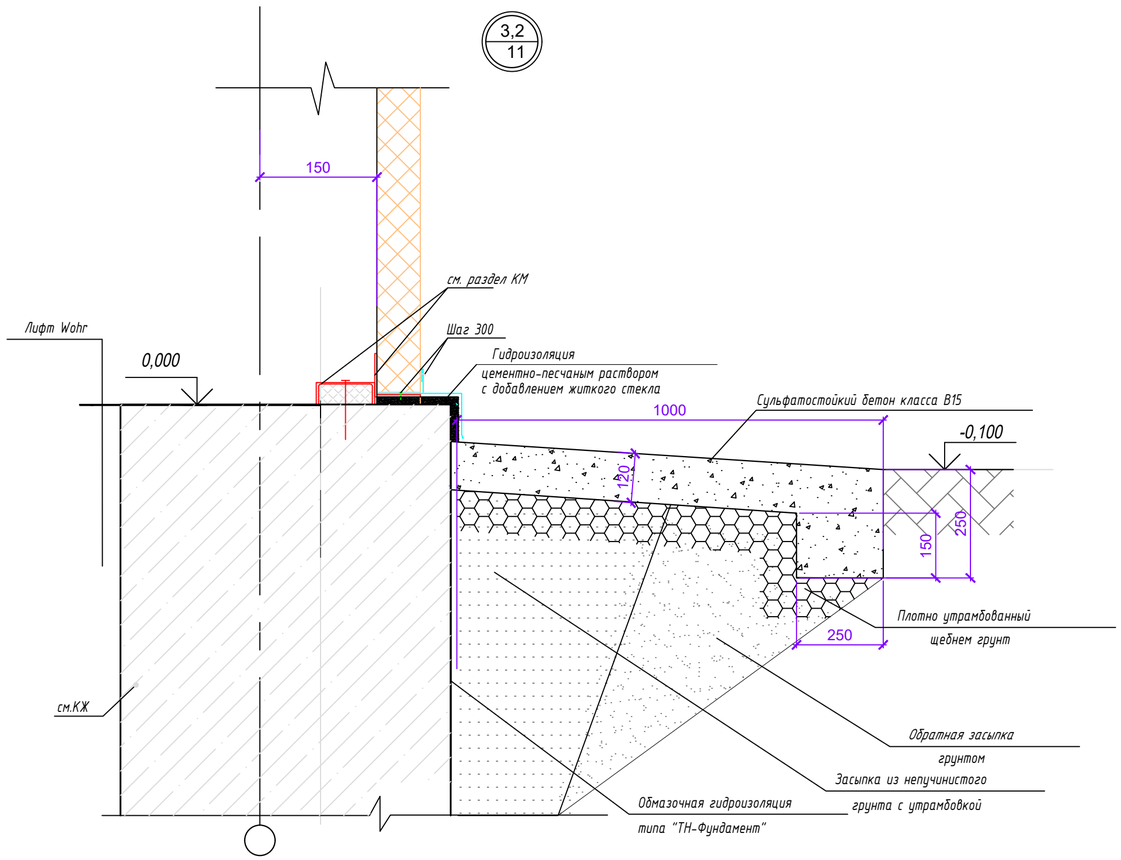

Спецификация расхода материалов на узлы 3.1, 3.2, 3.3

NN п/п	Обозначение	Наименование	Кол.	Масса в кг	Примечания
		3.1			
1	Серия 1.400-15	Изделие закладное МН554 L=8000мм	-	26,4	
2	Серия 1.400-15	Изделие закладное МН548 L=10400мм	-	35,5	
		Сульфатостойкий бетон класса В15 F 100	1,84		м3
		3.3			
		Сульфатостойкий бетон класса В15	15,5	3,9	м3

Спецификация на ограждения ОН-1

Марка поз.	Обозначение	Наименование		Кол-во	Масса, ед.кг	Всего кг
1	ГОСТ 8639-82	Труба 60х60х2,5, L=875	шт.	2	3,88	7,75
2	ГОСТ 8645-68	Труба 60х30х2,5	п.м.	1.30	3,25	4,23
3	ГОСТ 8645-68	Труба 40х25х2,5	п.м.	1.1	2,27	2,45
4	ГОСТ 8639-82	Труба 20х20х1,5, L=700	шт.	9	0,59	5,30
5	ГОСТ 103-2006	Полоса 200х6, L=200	шт.	2	1,88	3,77
6		Анкер HILTI HST M 12X115/20	шт.	4		

ПРИМЕЧАНИЯ

1. Общие указания и перечень чертежей см. заглавный лист 2.
2. Данный лист см. совместно с маркировочным планом перегородок, отверстий, полов первого этажа на отм.0,000 см.л. 8

						08-23-СПКЗ-АЛМ-2-АР		
Изм.	Кол.уч	Лист	№док.	Подпись	Дата	Механизированная парковка по адресу: мкр. Самал-1, около дома 23, в г. Алматы		
Разработал					06.2024	Механизированная парковка	Стадия	Лист	Листов
							РП	24	25
ГИП	Бектемиров				06.2024	Узлы 3.1, 3.2, 3.3	ТОО "СтройПроект KZ" ГСЛ № 17007724 г. Алматы, 2024		
Н.контр.	Туяқбасаров				06.2024				

Инв. N подл. | Подпись и дата | Взам. инв. N

Шахта ВШ-1

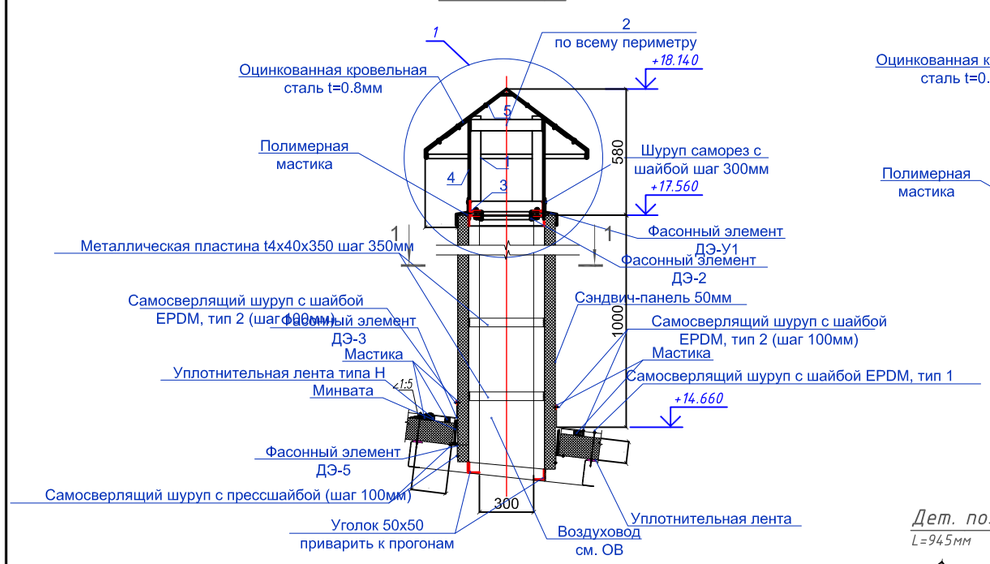

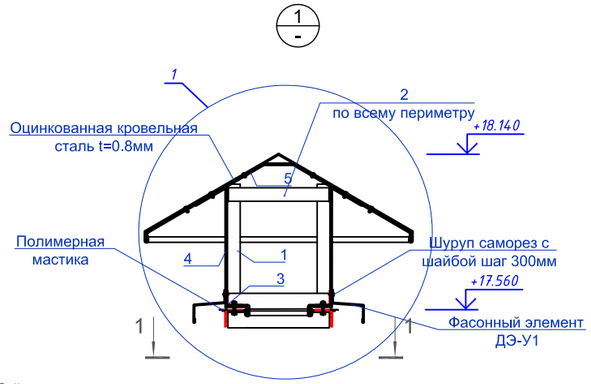

1-1

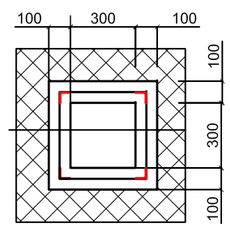

Дет. поз. 1

L=945мм

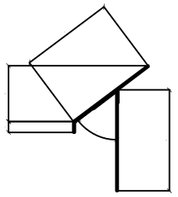

Дет. поз. 4

L=605мм

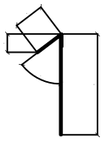

ДЭ-3

L=280мм

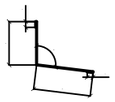

ДЭ-У1

L=242мм

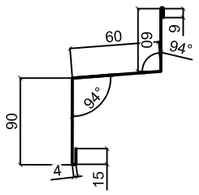

ДЭ-2

L=120мм

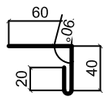

ДЭ-5

L=106мм

Зонт Зн-1

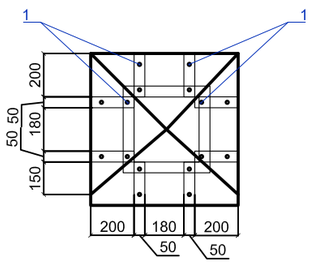

Спецификация элементов ВШ-1

Марка, поз.	Обозначение	Наименование	Кол.	Масса ед.,кг	Примечание
		Вентшахта ВШ-1	9		
		Зонт Зн-1	1		
		Фасонный элемент ДЭ-У1 м.п.	1,6	-	
		Фасонный элемент ДЭ-2 м.п.	2,0	-	
		Фасонный элемент ДЭ-3 м.п.	1,6	-	
		Фасонный элемент ДЭ-5 м.п.	1,6	-	
		Уголок 50х50х5 ГОСТ 8509-93 / S235 EN 10025-2 м.п.	19,8	3,77	74,646
		Металлическая пластина t4x40x350 шаг 350мм м.п.	9,6		
		Сэндвич панели t= 50мм м2	2.0	-	

Спецификация элементов Зн-1

Марка, поз.	Обозначение	Наименование	Кол.	Масса ед.,кг	Примечание
		Зонт Зн-1	9		
1	ГОСТ 103-2006	Полоса 5х50 ГОСТ 103-2006 / S235 EN 10025-2 =200	8	2.23	17,84
2	ГОСТ 103-2006	Полоса 5х50 ГОСТ 103-2006 / S235 EN 10025-2 м.п.	1,6	2.23	3,568
3	ГОСТ 8509-93	Уголок 50х50х5 ГОСТ 8509-93 / S235 EN 10025-2 м.п.	1,6	5.72	9,152
4	ГОСТ 103-2006	Полоса 5х50 ГОСТ 103-2006 / S235 EN 10025-2 =550	4	2.23	8,92
5	ГОСТ 14918-80	Оцинкованная кровельная сталь м2	0,47	-	

1. Данный лист см. совместно с л. АР-12.
2. Все металлические элементы соединять ручной электродуговой сваркой по ГОСТ 5264-80 электродами Э42 ГОСТ 9467-75. Стыки металлических элементов обварить по контуру. Катеты сварных швов следует принимать по наименьшей толщине свариваемых элементов, см. СП РК EN 1993.
3. Степень очистки поверхности стальных конструкций от прокатной окалины и ржавчины под покрытия, перед нанесением защитных покрытий в соответствии с требованиями, приведенными в таблице И.6 СП РК 2.01-101-2013 "ЗАЩИТА СТРОИТЕЛЬНЫХ КОНСТРУКЦИИ ОТ КОРРОЗИИ"
4. Все стальные конструкции окрасить эмалью ПФ-115 ГОСТ 6465-76 за два раза по грунту ГФ-021 ГОСТ 25129-82 (общей толщиной 55мкм) в соответствии с главой СП РК 2.01-101-2013 "ЗАЩИТА СТРОИТЕЛЬНЫХ КОНСТРУКЦИИ ОТ КОРРОЗИИ".

Работы по антикоррозионной защите производить в соответствии с требованиями:

1). СП 72.13330.2016 "ЗАЩИТА СТРОИТЕЛЬНЫХ КОНСТРУКЦИЙ И СООРУЖЕНИЙ ОТ КОРРОЗИИ"

2). ГОСТ 9.402-80* "ПОКРЫТИЯ ЛАКОКРАСОЧНЫЕ. ПОДГОТОВКА МЕТАЛЛИЧЕСКИХ ПОВЕРХНОСТЕЙ ПЕРЕД ОКРАШИВАНИЕМ"

3). ГОСТ 12.3.005-75* "СОБЛЮДЕНИЕ ТЕХНИКИ БЕЗОПАСНОСТИ ПРИ ПРОИЗВОДСТВЕ ОКРАСОЧНЫХ РАБОТ. СИСТЕМА СТАНДАРТОВ БЕЗОПАСНОСТИ ТРУДА. РАБОТЫ ОКРАСОЧНЫЕ. ОБЩИЕ ТРЕБОВАНИЯ БЕЗОПАСНОСТИ".

Изм.	Кол.уч	Лист	N°док	Подпись	Дата	08-23-СПКЗ-АЛМ-2-АР		
						Механизированная парковка по адресу: мкр. Самал-1, около дома 23, в г. Алматы		
						Механизированная парковка	Стадия	Лист	Листов
							РП	25	25
ГАП						Шахта ВШ-1 Спецификация элементов ВШ-1	ТОО "Рауза-ПВ" ГСЛ № 18016640 г. Алматы, 2024	
Исполнил								
Проверил								
Н.контр.								