Утвержден
приказом Министра
по инвестициям и развитию
Республики Казахстан
от 24 апреля 2017 года № 234

форма

Акт приемки объекта в эксплуатацию

« 08 » 12 2021 года

Заказчик ТОО «Қарағанды Су», Карагандинская область, г.Караганда, район им.Казыбек Би, ул.Привокзальная,5 БИН 040 640 005 089, 100008, 8(7212) 56-19-14 в лице Генерального директора Исаева Данияра Бауыржановича ,

фамилия, имя, отчество (при его наличии) ИИН, телефон - для физических лиц, наименование организации - для юридических лиц, БИН, телефон, почтовый индекс, область, город, район, населенный пункт, наименование улицы, номер дома/здания (стационарного помещения)

на основании:

Декларации о соответствии (прилагается)
от 10.11.2021 г. ТОО «Костанайсельхозводопроводстрой», Костанайская область , г.Костанай , ул.Дорожников,2 БИН 990 340 001 387, 8(7142) 28-05-53, в лице руководителя Жайнакова Жанболата Токболатовича ,

дата подписания декларации, наименование подрядной (генподрядной) организации, фамилия, имя, отчество (при его наличии) руководителя, юридический адрес, БИН, телефон

Заключения о качестве строительно-монтажных работ (прилагается) от 10.11.2021 г. ТОО «Q-Inspection», БИН 140 140 017 203, +7 701 304 9867, руководитель Ихсанов Дархан Тунгышбекович ,

дата подписания заключения, наименование организации, фамилия, имя, отчество (при его наличии) экспертов технического надзора, № и дата получения аттестатов, БИН, телефон

Заключения о соответствии выполненных работ проекту (прилагается) от 10.11.2021 г. ТОО «Казтехнология», БИН 050 240 000 431, 8(7212) 41-44-44, в соответствии с договором от 03.09.2021г №04-11/219 в лице директора Ботбаевой Айгуль Файзуллаевны ,

дата подписания заключения, наименование организации, фамилия, имя, отчество (при его наличии) экспертов авторского надзора, № и дата получения аттестатов, БИН, телефон

произведя осмотр готовности предъявленного подрядчиком (генеральным подрядчиком) к приемке в эксплуатацию объекта «Реконструкция канализационного коллектора №1, Северо-Западного района», I (повышенный) , технический сложный ,

наименование объекта, вид строительства (новое, расширение, реконструкция, техническое перевооружение, модернизация, капитальный ремонт), уровень ответственности, техническая и технологическая сложность объекта

по адресу Карагандинская область, г.Караганда, Октябрьский район, Северо-Западный район, кадастровый №09:142:206:040:2, кадастровый квартал №89 ,

(область, район, населенный пункт, микрорайон, квартал, улица, номер дома (корпуса)

проверив комплектность исполнительной технической документации, в том числе посредством электронного модуля исполнительной технической документации «08» 12 2021 года,

дата ознакомления

подтверждает что:

1.Строительство объекта осуществлено на основании:

1) правоустанавливающего документа на земельный участок от «22» 12 2006 года № 33/116 Постановление Акимата города Караганды ,

документ, подтверждающий наступление юридических фактов (юридических составов), на основании которых возникают, изменяются или прекращаются права на земельный участок, в том числе договоры, решения судов, правовые акты исполнительных органов, свидетельство о праве на наследство, передаточный акт или разделительный баланс при реорганизации негосударственных юридических лиц, владеющих земельным участком на праве собственности или выкупивших право временного возмездного землепользования (аренды).

либо решения о реконструкции (перепланировке, переоборудовании) помещений (отдельных частей) существующих зданий от «08» 02 2021 года № ГУ-Т-57 ГУ «Отдел архитектуры и градостроительства города Караганды» ,

наименование органа вынесшего решение

2) талона о приеме уведомления о начале строительно-монтажных работ KZ68REA00240690 от 08.09.2021г. ГУ «Управление государственного архитектурно-строительного контроля Карагандинской области» ,

наименование органа принявшего уведомление, дата и № принятия талона

3) проекта (проектно-сметной документации) ТОО «Казтехнология», Шифр: 01-10-2019-2-00-НК ,

наименование проектной организации, номер проекта

утвержденного(й) № 558 от 25.06.2020г. ТОО «Қарағанды Су» ,

дата и номер проекта, наименование организации утвердившей (переутвердившей) проект и дата утверждения

2. Строительно-монтажные работы осуществлены в сроки:

начало работ «08» 09 2021 года;

окончание работ «08» 11 2021 года;

при продолжительности строительства, месяц:

по норме или по проекту организации строительства, месяц: 2,0 ,

фактически, месяц: 1,8 ,

3. Объект (комплекс) имеет следующие основные технико-экономические показатели (мощность, производительность, производственная площадь, протяженность, вместимость, объем, пропускная способность, провозная способность, число рабочих мест и тому подобное, заполняется по всем объектам (кроме жилых домов) в единицах измерения соответственно целевой продукции или основным видам услуг):

Мощность, производительность и так далее	Единица измерения	По проекту		Фактически	
		общая (с учетом ранее принятых)	в том числе пускового комплекса или очереди	общая (с учетом ранее принятых)	в том числе пускового комплекса или очереди
Протяженность канализационных труб ПЭ100SDR26 Ø800х30,6мм;	м	160		160	
Камеры канализационные из ж/б элементов 3000х3500мм	шт	2		2	

Выпуск продукции (оказания услуг), предусмотренной проектом в объеме, соответствующем нормам освоения проектных мощностей в начальный период канализационный коллектор ,

факт начала выпуска продукции с указанием объема

Жилой дом имеет следующие показатели:

Показатели	Единица измерения	По проекту	Фактически
Общая площадь	метр в квадрате (далее - м^2)		
Число этажей	этаж		
Общий строительный объем	метр в кубе (далее - м^3)		
В том числе подземной части	м^3		
Площадь встроенных, встроенно-пристроенных и пристроенных помещений	м^2		

Показатели	По проекту			Фактически		
	число квартир	площадь квартир, м^2		число квартир	площадь квартир, м^2	
		общая	жилая		общая	жилая
Всего квартир, в том числе: однокомнатных двухкомнатных трехкомнатных четырехкомнатных и более						

4. Технологические и архитектурно-строительные решения по объекту характеризуются следующими данными: Трубы ПЭ100 SDR26, Ø800х30,6мм – 160 м; ,
камеры канализационные из ж/б элементов 3000ммх3500мм – 2 шт. ,

краткие технические характеристики по особенностям его размещения, по основным материалам и конструкциям, инженерному и технологическому оборудованию

5. На объекте установлено предусмотренное проектом оборудование в количестве согласно актам о его приемке после индивидуального испытания и комплексного опробования;

6. Наружные инженерные коммуникации (холодное и горячее водоснабжение, канализация, теплоснабжение, газоснабжение, электроснабжение и связь) обеспечивают нормальную эксплуатацию объекта (здания, сооружения, помещения) и приняты городскими эксплуатационными организациями;

7. Сметная стоимость по утвержденному проекту (проектной- сметной документации): всего 35 898 195,17 тысяч тенге, в том числе строительно-монтажных работ 29 845 231,00 тысяч тенге, оборудования, инструмента и инвентаря 0 тысяч тенге;

8. Сметная стоимость основных фондов, принимаемых в эксплуатацию 35 845 231,00 тысяч тенге, в том числе: стоимость строительно-монтажных работ 29 845 231,00 тысяч тенге; стоимость оборудования, инструмента и инвентаря 0 тысяч тенге;

9. Доля местного содержания предусмотрена в проектно-сметной документации 100% и фактически применено 100% (на объектах финансируемых за счет государственных инвестиций и средств квазигосударственного сектора);

10. Класс энергоэффективности здания --- ;

11. Объект построен в соответствии с утвержденным проектом (проектно-сметной документацией) и требованиями государственных нормативных документов в области архитектуры, градостроительства и строительства.

РЕШИЛ: «Канализационный коллектор №1, Северо-Западного района, кадастровый №09:142:206:040:2 кадастровый квартал №89 ,

наименование объекта (комплекса)

принять в эксплуатацию.

Заказчик Исаев Д.Б. ,

фамилия, имя, отчество (при его наличии), подпись руководителя Место печати (при наличии)

Технический надзор:

1) аттестованный (-ые) эксперт (-ы) Салихов Р.Э. в части инженерных сетей ,

(фамилия, имя, отчество (при его наличии) эксперта, специализация аттестата, подпись, дата Место печати (при наличии)

2) аккредитованная организация ТОО «Q-Inspection, руководитель Ихсанов Д.Т.,

(наименование организации) имеющей в своем составе аттестован ого (-ых) эксперта (-ов), фамилия, имя, отчество (при его наличии) руководителя, подпись, дата Место печати (при наличии)

_____

(фамилия, имя, отчество (при его наличии) эксперта, специализация аттестата), подпись,дата Место печати (при наличии)

Авторский надзор:

1) разработчик проекта ТОО «Казтехнология», Ботбаева А.Ф., директор

(наименование организации, фамилия, имя, отчество (при его наличии), должность), подпись, дата Космынин О.Б. Место печати (при наличии)

2) организация _____

(наименование организации) имеющей в своем составе аттестованного (-ых) эксперта (-ов), фамилия, имя, отчество (при его наличии) руководителя, подпись, дата Место печати (при наличии)

_____.

(фамилия, имя, отчество (при его наличии) эксперта, специализация аттестата), подпись, дата Место печати (при наличии)

3) аттестованный (-ые) эксперт (-ы)_____ _____ ___.

(фамилия, имя, отчество (при его наличии) эксперта, специализация аттестата), подпись, дата Место печати (при наличии)

Подрядчик (генеральный подрядчик) Жайнаков Ж.Т. ,

фамилия, имя, отчество (при его наличии), подпись руководителя

подпись, дата Место печати (при наличии)

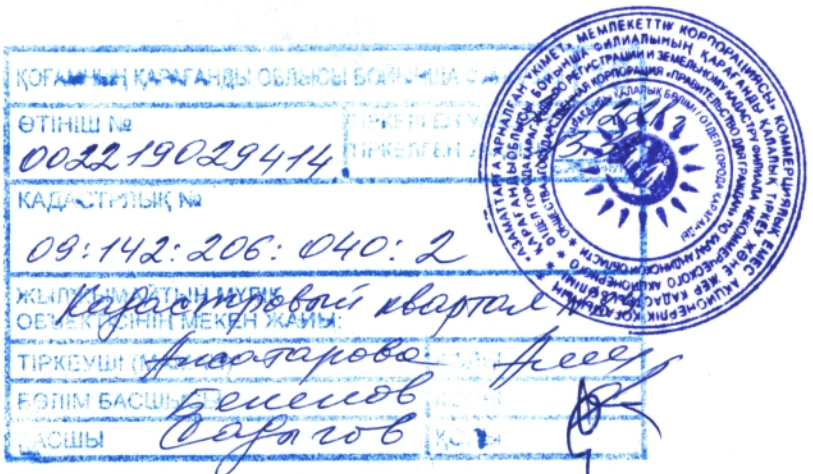

ҚОҒАМНЫҢ ҚАРАҒАНДЫ ОБЛЫСЫ БОЙЫНША ...

ӨТІНІШ № 002219029414	ТІРКЕЛГЕН ... ТІРКЕЛГЕН ...
КАДАСТРЛЫҚ № 09:142:206:040:2	
ЖЫЛЖЫМАЙТЫН МҮЛІК ОБЪЕКТІСІНІҢ МЕКЕН ЖАЙЫ: Кадастровый квартал №	
ТІРКЕУШІ (МЕКЕН) Ансатарова	...
БӨЛІМ БАСШЫСЫ Беленов	ҚОЛЫ
БАСШЫ Садыгов	ҚОЛЫ

АЗАМАТТАРҒА АРНАЛҒАН ҮКІМЕТ, МЕМЛЕКЕТТІК КОРПОРАЦИЯСЫ, КОММЕРЦИЯЛЫҚ ЕМЕС АКЦИОНЕРЛІК ҚОҒАМЫНЫҢ ҚАРАҒАНДЫ ОБЛЫСЫ БОЙЫНША ФИЛИАЛЫНЫҢ ҚАРАҒАНДЫ ҚАЛАЛЫҚ ТІРКЕУ ЖӘНЕ ЖЕР КАДАСТРЫ БӨЛІМІ ОТДЕЛ ГОРОДА ҚАРАҒАНДЫ ПО ГОРОДУ ҚАРАҒАНДЫ ОБЛАСТИ ОБЛАСТНОЙ ФИЛИАЛ ГОСУДАРСТВЕННАЯ КОРПОРАЦИЯ «ПРАВИТЕЛЬСТВО ДЛЯ ГРАЖДАН» ПО ГОРОДУ ЖЕЗКАЗГАНУ ОБЛАСТИ ПО ГОРОДУ ЖЕЗКАЗГАНУ ОБЛАСТИ ПО ГОРОДУ ЖЕЗКАЗГАНУ ОБЛАСТИ

Приложение 13
к акту приемки объекта
в эксплуатацию

форма

Технические характеристики объекта (сети, водоводы,коллекторы и тому подобное)

№ п/п	Наименование	Единицы измерения	Количество, протяженность	Примечание
1	2	3	4	5
Водопровод				
1	Водоводы (общая протяженность)	м		
	1) из стальных труб	м		
	2) из чугунных труб	м		
	3) из асбестоцементных труб	м		
	4) из железобетонных труб	м		
	5)	м		
2	Распределительная сеть (общая протяженность)	м		
	1) из стальных труб	м		
	2) из чугунных труб	м		
	3) из асбестоцементных труб	м		
	4) из полиэтиленовых труб	м		
	5)	м		
3	Прочие устройства			
	Смотровой колодец	шт		
	Задвижка d-	шт		
	« d-	шт		
	« d-	шт		
	Вентили d-	шт		
	« d-	шт		
	« d-	шт		
	Кран d-	шт		
	« d-	шт		
	« d-	шт		
	Гидрант	шт		
	Водопроводный ввод	шт		
	Водоразборная колонка	шт		
	Стальной футляр	шт		
	Питьевой фонтанчик	шт		
Канализация	**Кадастровый номер №09-142-206-040:2**			
1	Коллекторы (общая протяженность)	**м**	**160**	
	1) из керамических труб	м		
	2) из чугунных труб	м		
	3) из бетонных труб	м		

	4) из асбестоцементных труб	м		
	5) из железобетонных труб	м		
	6)Трубы ПЭ100SDR26, Ø800х30,6мм	**м**	**160**	
2	Канализационная сеть (общая протяженность)	м		
	1) из керамических труб	м		
	2) из чугунных труб	м		
	3) из бетонных труб	м		
	4) из асбестоцементных труб	м		
	5)	м		
	6)			
3	Прочие устройства			
	Смотровая камера	**шт**	**2**	
	Выпуск	шт		

Горизонтальный разрез колодца	Вертикальный разрез колодца
Масштаб **М 1:50**	Масштаб **М 1:50**
прилагается	**прилагается**

Спецификация

№ п/п	Наименование	Марка	Материал	Диаметр (мм) (размеры)	Количество	Примечание
1	**Смотровая камера**		**ж/б**	**3000 х 3500**	**2**	

Схема привязки колодца к постоянным точкам-ориентирам

Заказчик Исаев Д.Б.
фамилия, имя, отчество (при наличии), подпись руководителя Место печати (при наличии)

Авторский надзор Ботбаева А.Ф.
фамилия, имя, отчество (при наличии), подпись эксперта Место печати (при наличии)

Космынин О.Б.

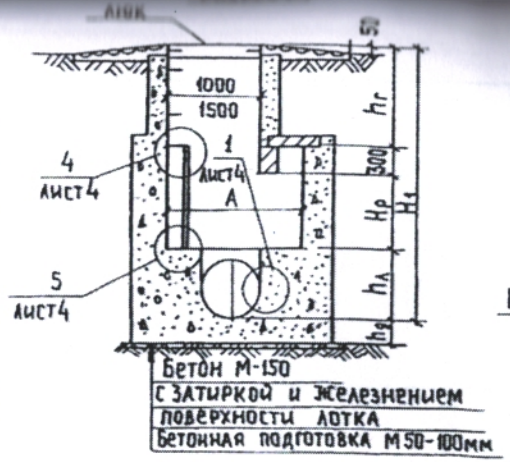

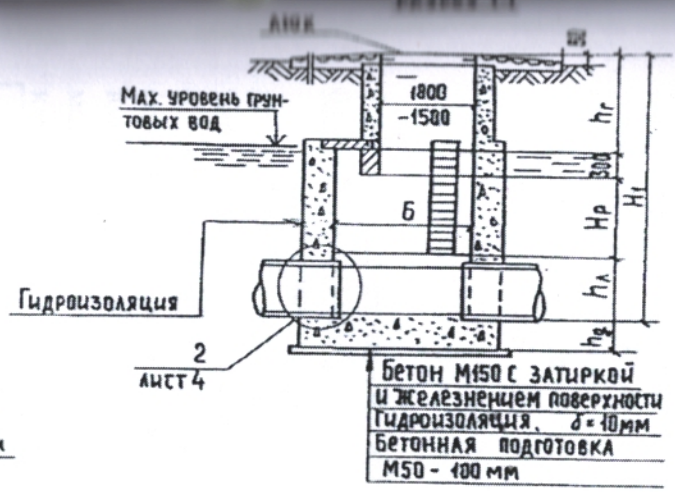

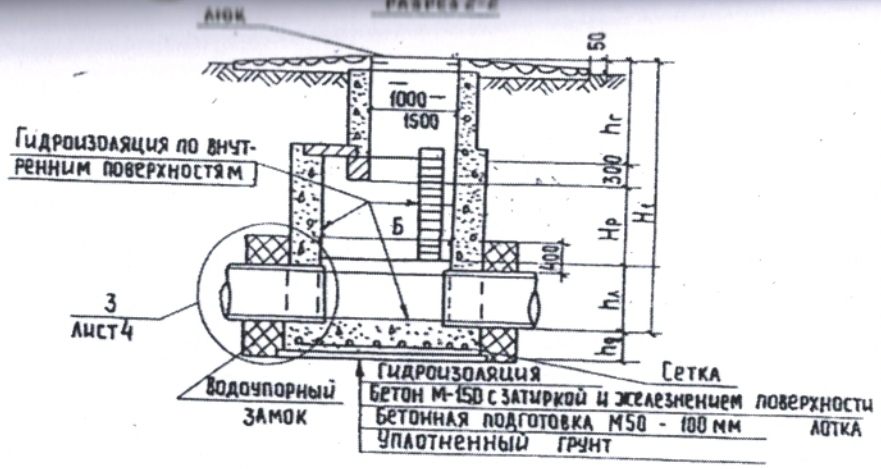

План колодца

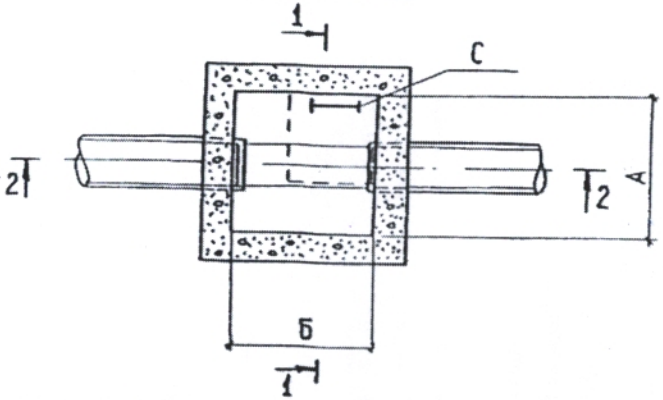

План колодца

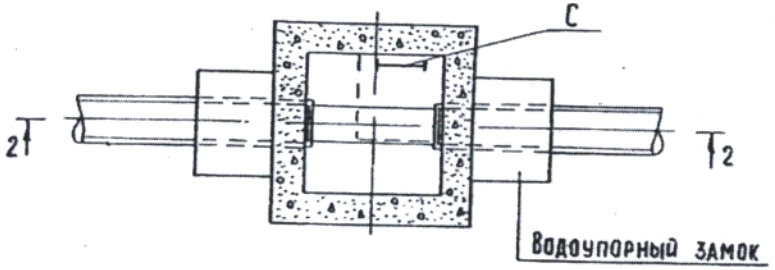

1. Форма лотка, положение люков, скоб и лестниц показана условно. Лоток выполняется по л. АС-3.
2. Все сборные элементы устанавливаются на цементно-песчаном растворе М100
3. В основании колодца ⌀ производится уплотнение грунта.
4. Основные положения по уплотнению и подготовке основания, по устройству гидроизоляции и водоупорного замка даны в пояснительной записке.

Инв. № подл. | Подпись и дата | Взам. инв. №

«АЗАМАТТАРҒА АРНАЛҒАН ҮКІМЕТ» МЕМЛЕКЕТТІК КОРПОРАЦИЯСЫ» КОММЕРЦИЯЛЫҚ ЕМЕС АКЦИОНЕРЛІК ҚОҒАМЫНЫҢ ҚАРАҒАНДЫ ОБЛЫСЫ БОЙЫНША ФИЛИАЛЫНЫҢ ТІРКЕУ ЖӘНЕ ЖЕР КАДАСТРЫ БОЙЫНША ҚАРАҒАНДЫ ҚАЛАСЫНЫҢ БӨЛІМІ

ОТДЕЛ ГОРОДА КАРАГАНДЫ ПО РЕГИСТРАЦИИ И ЗЕМЕЛЬНОМУ КАДАСТРУ ФИЛИАЛА НЕКОММЕРЧЕСКОГО АКЦИОНЕРНОГО ОБЩЕСТВА «ГОСУДАРСТВЕННАЯ КОРПОРАЦИЯ» ПРАВИТЕЛЬСТВО ДЛЯ ГРАЖДАН» ПО КАРАГАНДИНСКОЙ ОБЛАСТИ

МЕНШІК ИЕСІ (ҚҰҚЫҚ ИЕСІ) ТУРАЛЫ МӘЛІМЕТТЕР
СВЕДЕНИЯ О СОБСТВЕННИКЕ (ПРАВООБЛАДАТЕЛЕ)

№ 002219029414 **29.12.2021г.**

Кадастр нөмері/Кадастровый номер: **09:142:206:040; 09:142:206:040:1; 09:142:206:040:2; 09:142:206:040:3; 09:142:206:040:4; 09:142:206:040:5; 09:142:206:040:6**

Жылжымайтын мүлік объектінің мекен-жайы
Адрес объекта недвижимости: **обл. Карагандинская, г. Караганда, район Октябрьский. , кадастровый квартал №89**

Меншік иесі (құқық иесі) Собственник (правообладатель)	Құқық пайда болу негіздемесі/ Основание возникновения права
Товарищество с ограниченной ответственностью "Қарағанды Су"	**Постановление (№ 33/116 от 22.12.2006г.) - Дата регистрации: 20.08.2007 00:00 Государственное учреждение "Аппарат акима города Караганды"** **Договор купли-продажи (№ 07/2ф/10538 от 11.05.2005г.) - Дата регистрации: 20.08.2007 00:00 Юридическое лицо "юридическое лицо"** **Договор об аренде з/у (№ 18053 от 16.02.2007г.) - Дата регистрации: 20.08.2007 00:00 Государственное учреждение "Отдел земельных отношений города Караганды"** **Акт на право временного возмездного землепользования (аренды) (№ 51929 от 02.03.2007г.) - Дата регистрации: 20.08.2007 00:00 Государственное учреждение "Отдел земельных отношений города Караганды"** **Акт приемки объекта в эксплуатацию (№ Б/Н от 31.12.2020г.) - Дата регистрации: 05.02.2021 14:20** **Акт приемки объекта в эксплуатацию (№ б/н от 08.12.2021г.) - Дата регистрации: 24.12.2021 13:38**

Басшы орынбасары
Заместитель руководителя (колы/подпись) **Садыгов А.А.** (тегі/фамилия, аты/имя, әкесінің аты/отчество)

М.П

Бас маман
Главный специалист (колы/подпись) **Бекенов А.А.** (тегі/фамилия, аты/имя, әкесінің аты/отчество)

Бас маман
Главный специалист (колы/подпись) **Апсатарова М. А.** (тегі/фамилия, аты/имя, әкесінің аты/отчество)