Республика Казахстан
ТОО « Строй Проект KZ»
ГСЛ № 17007724 III категория
адрес: Алматинская обл. Талгарский р-он, с. Енбекши,
ул. Интернациональная 16

Рабочий проект

Механизированная парковка по адресу:
мкр. Самал-2, южнее улицы Снегина, западнее улицы Мендикулова в г. Алматы

08-23-СПКЗ-АЛМ-ГП

ТОМ 5. Графические материалы

Альбом 1. Генеральный план

г. Алматы 2024г.

Республика Казахстан
ТОО « Строй Проект KZ»
ГСЛ № 17007724 III категория
адрес: Алматинская обл. Талгарский р-он, с. Енбекши,
ул. Интернациональная 16

Рабочий проект

Механизированная парковка по адресу:
мкр. Самал-2, южнее улицы Снегина, западнее улицы Мендикулова в г. Алматы

08-23-СПКЗ-АЛМ-ГП

ТОМ 5. Графические материалы

Альбом 1. Генеральный план

ТОО "Строй Проект KZ"

Директор Жаманов К. М.

Главный инженер проекта Бектемиров Т. Р.

г. Алматы 2024г.

ВЕДОМОСТЬ ОСНОВНЫХ КОМПЛЕКТОВ РАБОЧИХ ЧЕТЕЖЕЙ

Обозначение	Наименование	Примечание
-ГП	Генеральный план	
-АР	Архитектурные решения	
-КЖ	Конструкции железобетонные	
-КМ	Конструкции металлические	
-ОВ	Отопление и вентиляция	
-ВК	Водопровод и канализация	
-ЭО	Силовое электрооборудование и освещение	
-СС	Слаботочные системы	
-ЭЛ	Электротехнические решения	
-ПС	Пожарная сигнализация	
-АОВ	Автоматизайия систем вентиляции	

ВЕДОМОСТЬ ССЫЛОЧНЫХ И ПРИЛАГАЕМЫХ ДОКУМЕНТОВ

Обозначение	Наименование	Примечание
	Ссылочные документы	
ГОСТ 23735-2014	Смеси песчано-гравийные для строительных работ. Технические условия.	-
СТ РК 1225-2013	Смеси асфальтобетонные дорожные, аэродромные и асфальтобетон. Технические условия.	-
СТ РК 1549-2006	Смеси щебеночно-гравийно-песчаные и щебень для покрытий и оснований автомобильных дорог и аэродромов. Технические условия	-
СТ РК 1284-2004	Щебень и гравий из плотных горных пород для строительных работ.	-
	Прилагаемые документы	-

Настоящий проект разработан в соответствии с действующими в Республике Казахстан нормами и правилами и предусматривает мероприятия, обеспечивающие взрывобезопасность, пожаробезопасность,экологические и санитарно - гигиенические требования при эксплуатации.

Главный инженер проекта Бектемиров Т.Р.

ВЕДОМОСТЬ РАБОЧИХ ЧЕРТЕЖЕЙ ОСНОВНОГО КОМПЛЕКТА

Лист	Наименование	Примечание
1	Общие данные (начало).	
2	Общие данные (окончание).	
3	Ситуационная схема, М 1:10000.	
4	Разбивочный план, М 1:500.	
5	План организации рельефа, М 1:500.	
6	План земляных масс, М 1:1000.	
7	План благоустройства территории, М 1:500.	
8	Сводный план инженерных сетей	

Согласовано: ГП, Мун, 08.24; КЖ, КМ, Зложинский, 08.24; ЭС, ЭОМ, Телибаев, 08.24; ТХ, Кононова, 08.24; СС, Бектемиров, 08.24; АР, Абдурахманова, 08.24; ОВ, Тислова, 08.24; ВК, Шадияров, 08.24

Взам.инв.№ | Подпись и дата | Инв.№ подл.

Изм.	Кол.уч	Лист	№док.	Подпись	Дата	08-23-СПКЗ-АЛМ-1-ГП		
						Механизированная парковка по адресу: мкр. Самал-2, южнее улицы Снегина, западнее улицы Мендикулова в г. Алматы		
Разработал		Мун			06.2024	Генеральный план	Стадия	Лист	Листов
							РП	1	8
ГИП		Бектемиров			06.2024	Общие данные (начало).	ТОО "СтройПроект KZ" ГСЛ № 17007724 г. Алматы, 2024		
Н.контр.		Туякбасаров			06.2024				

ОБЩИЕ УКАЗАНИЯ

Основанием для выполнения генерального плана по проекту "Механизированная парковка по адресу: мкр. Самал-2, южнее улицы Снегина, западнее улицы Мендикулова в г. Алматы" является :

- кадастровый паспорт объекта недвижимости. Кадастровый номер земельного участка: 20-315-021-778. Площадь земельного участка 0,0578га.
- архитектурно-планировочное задание (АПЗ) на проектирование. Номер: 750000007389 Дата выдачи: 18.03.2024 года ;
- топосъемка, вополнена ТОО "Топ Гиз" 11 мая 2023 г.

Существующее положение.

Участок отведенный под строительство имеет прямоугольную форму в плане.

На территории участка есть существующие инженерные подземные коммуникации, подлежащие переносу.

Зеленые насаждения на участке строительства отсутствуют.

Рельеф участка с уклоном на север. Абсолютные отметки изменяются от 921,67 до 923,21 (по материалам топосъемки).

Проектируемые здания и сооружения.

Здания и сооружения расположены по технологическим требованиям и объёмно-планировочным решениям, в соответствии с СП РК 3.01-101-2013* "Градостроительство. Планировка и застройка городских и сельских населенных пунктов"; СП РК 3.01-105-2013 «Благоустройство территорий населенных пунктов»; Приказ министра внутренних дел РК от 23 июня 2017 года № 439 об утверждении Технического регламента «Общие требования к пожарной безопасности»; ГОСТ 21.101-97 "Основные требования к проектной и рабочей документации".

Экспликация зданий и сооружений приведена на листах.

Ограждение проектируемого объекта не требуется.

Транспорт.

Габариты проездов и разрывов между сооружениями приняты с учетом противопожарных требований.

Вертикальная планировка.

Проектируемая площадка требует выполнения мероприятий по вертикальной планировке с организацией поверхностного стока.

Поверхностный сток на рассматриваемой площадке формируется за счет выпадения ливневых дождей и интенсивного таяния снега.

Задачей вертикальной планировки данного проекта является:

- преобразования и приспособления естественного рельефа для привязки к нему в высотном отношении проектируемых зданий при линейном объеме земляных работ;
- изменение поверхности рельефа с учетом обеспечения поверхностного водоотвода за пределы проектируемой территории с линейно доступными уклонами;
- выполнение вертикальной планировки на участках застройки, обеспечивающей отвод поверхностных вод от зданий по проектируемому покрытию за пределы участка.

Благоустройство.

Проектом предусматривается благоустройство участка застройки: установка малых архитектурных форм.

ТЕХНИКО-ЭКОНОМИЧЕСКИЕ ПОКАЗАТЕЛИ ПО ГЕНЕРАЛЬНОМУ ПЛАНУ

N п/п	Наименование	Единица измерения	Кол-во	Примечание
1	Площадь участка по акту	га	0,0578	
2	Площадь участка в границах проектирования	м2	578,0	
3	Площадь застройки	м2	306,0	
4	Площадь покрытия асф.	м2	210,6	
5	Площадь отмостки	м2	61,4	
6	Процент застройки	%	53	
7	Процент покрытия	%	47	

Взам.инв.№ | Подпись и дата | Инв.№ подл.

Изм.	Кол.уч	Лист	№док.	Подпись	Дата	08-23-СПКЗ-АЛМ-1-ГП		
						Механизированная парковка по адресу: мкр. Самал-2, южнее улицы Снегина, западнее улицы Мендикулова в г. Алматы		
Разработал		Мун			06.2024	Генеральный план	Стадия	Лист	Листов
							РП	2	
ГИП		Бектемиров			06.2024	Общие данные (окончание).	ТОО "СтройПроект KZ" ГСЛ № 17007724 г. Алматы, 2024		
Н.контр.		Туякбасаров			06.2024				

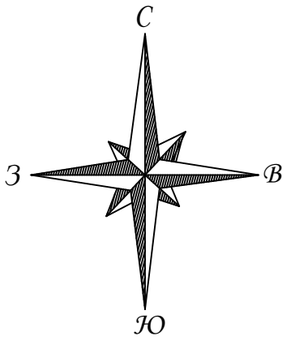

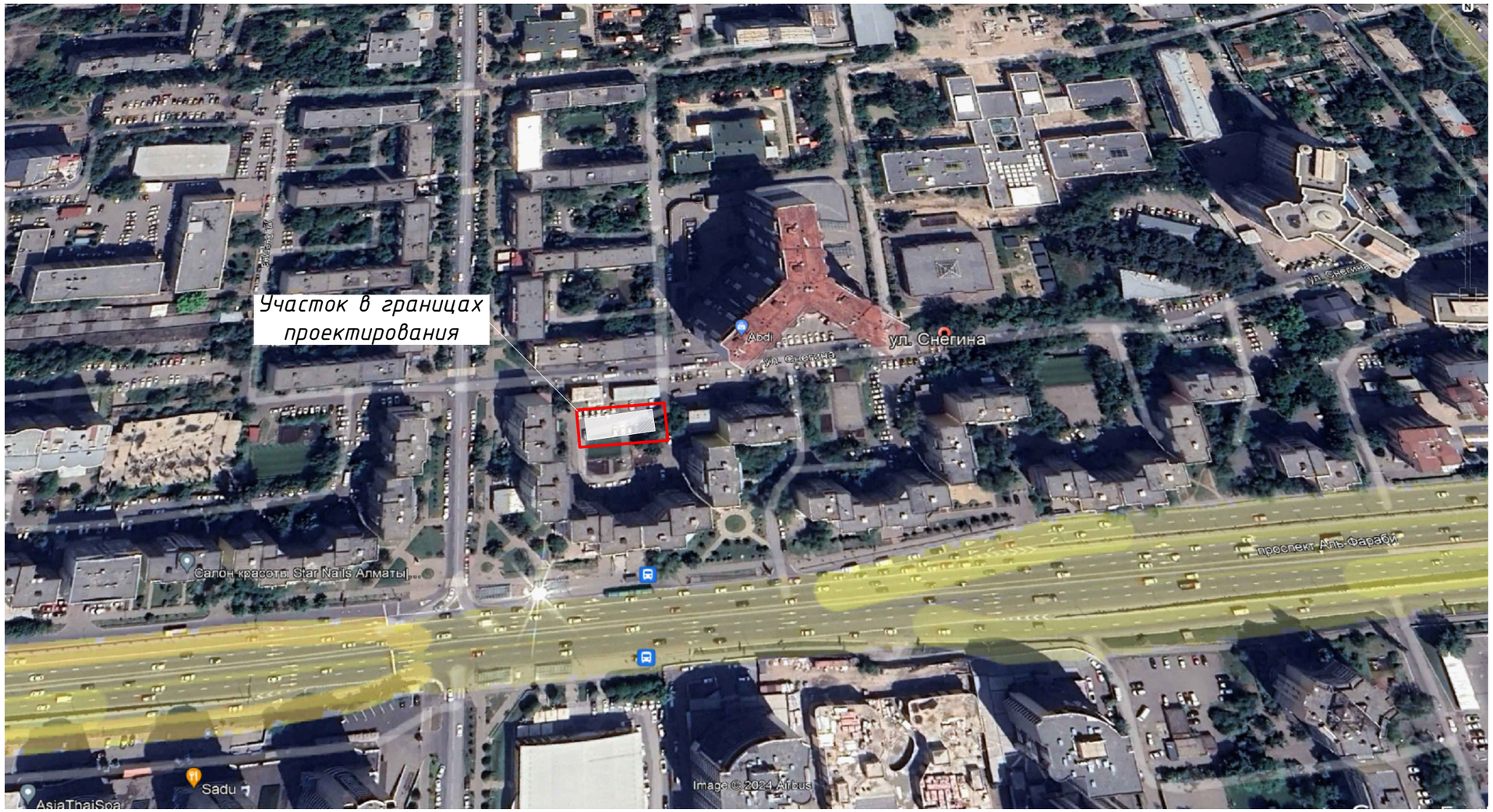

						08-23-СПКЗ-АЛМ-1-ГП		
						Механизированная парковка по адресу: мкр. Самал-2, южнее улицы Снегина, западнее улицы Мендикулова в г. Алматы		
Изм.	Кол.уч	Лист	№ док.	Подпись	Дата			
Разработал		Мун			06.2024	Генеральный план	Стадия	Лист	Листов
							РП	3	
ГИП		Бектемиров			06.2024	Ситуационная схема М1:2000.	ТОО "СтройПроект KZ" ГСЛ № 17007724 г. Алматы, 2024		
Н.контр.		Туякбасаров			06.2024				

Взам. инв. N°	
Подп. и дата	
Инв. N° подл.	

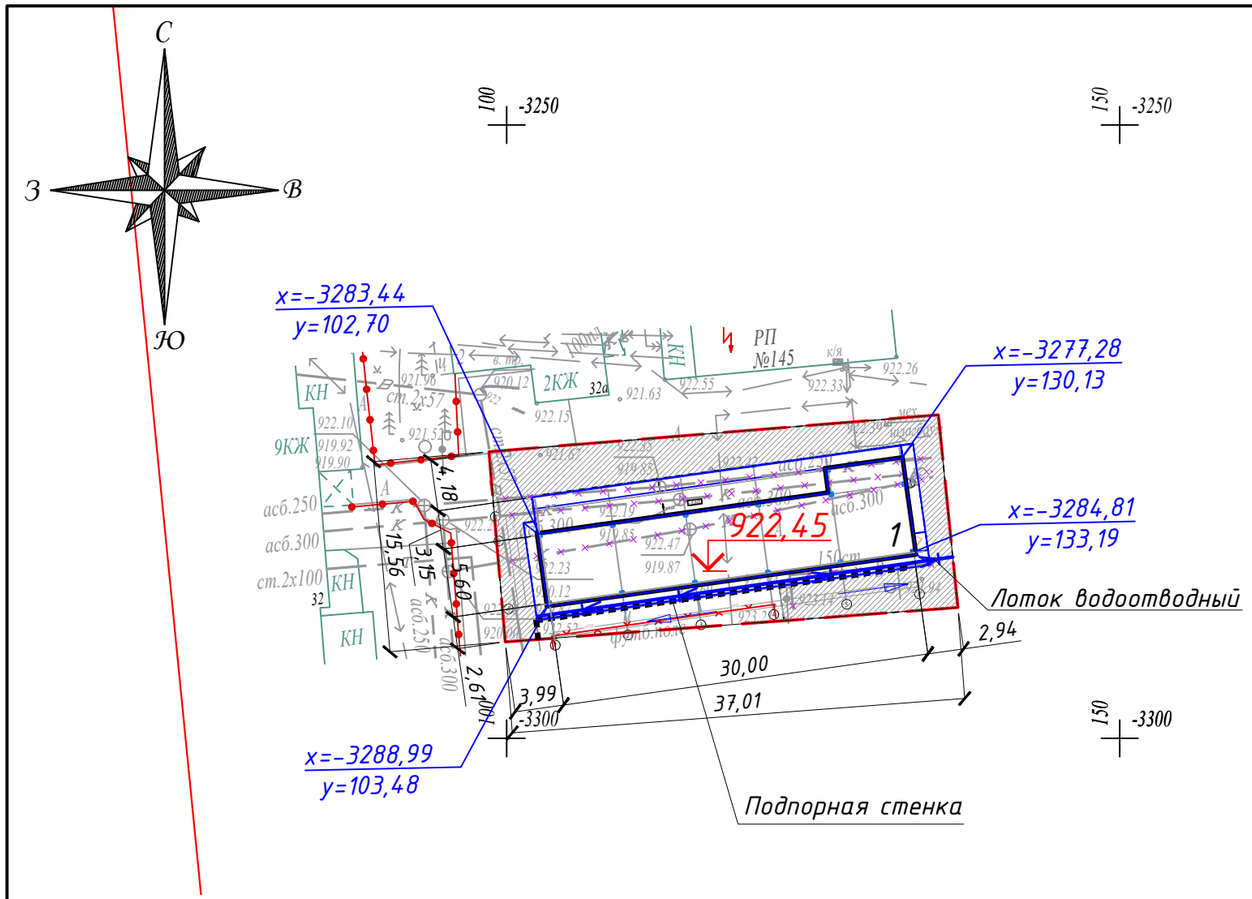

ЭКСПЛИКАЦИЯ ЗДАНИЙ И СООРУЖЕНИЙ

Номер на плане	Наименование	Примечание
1	Механизированная парковка	проектируемое

ПРИМЕЧАНИЕ:

1. Разбивочный план разработан на топооснове, выполненной ТОО "Топ Гиз" в масштабе 1:500.
2. Система высот – балтийская, система координат – местная.
3. Разбивку зданий и сооружений на местности производить от закоординированных пересечений осей здания в соответствии с чертежом.
4. Разбивку благоустройства производить от внешних стен здания.
5. Вокруг здания выполнена бетонная отмостка – 1,0 м.
6. Все размеры и координаты на чертеже указаны в метрах.

Изм.	Кол.уч	Лист	№док.	Подпись	Дата	08-23-СПКЗ-АЛМ-1-ГП			
						Механизированная парковка по адресу: мкр. Самал-2, южнее улицы Снегина, западнее улицы Мендикулова в г. Алматы			
Разработал		Мун			06.2024	Генеральный план	Стадия	Лист	Листов
							РП	4	
ГИП		Бектемиров			06.2024	Разбивочный план, М 1:500.	ТОО "СтройПроект KZ" ГСЛ № 17007724 г. Алматы, 2024		
Н.контр.		Туякбасаров			06.2024				

Взам. инв. N°

Подп. и дата

Инв. N° подл.

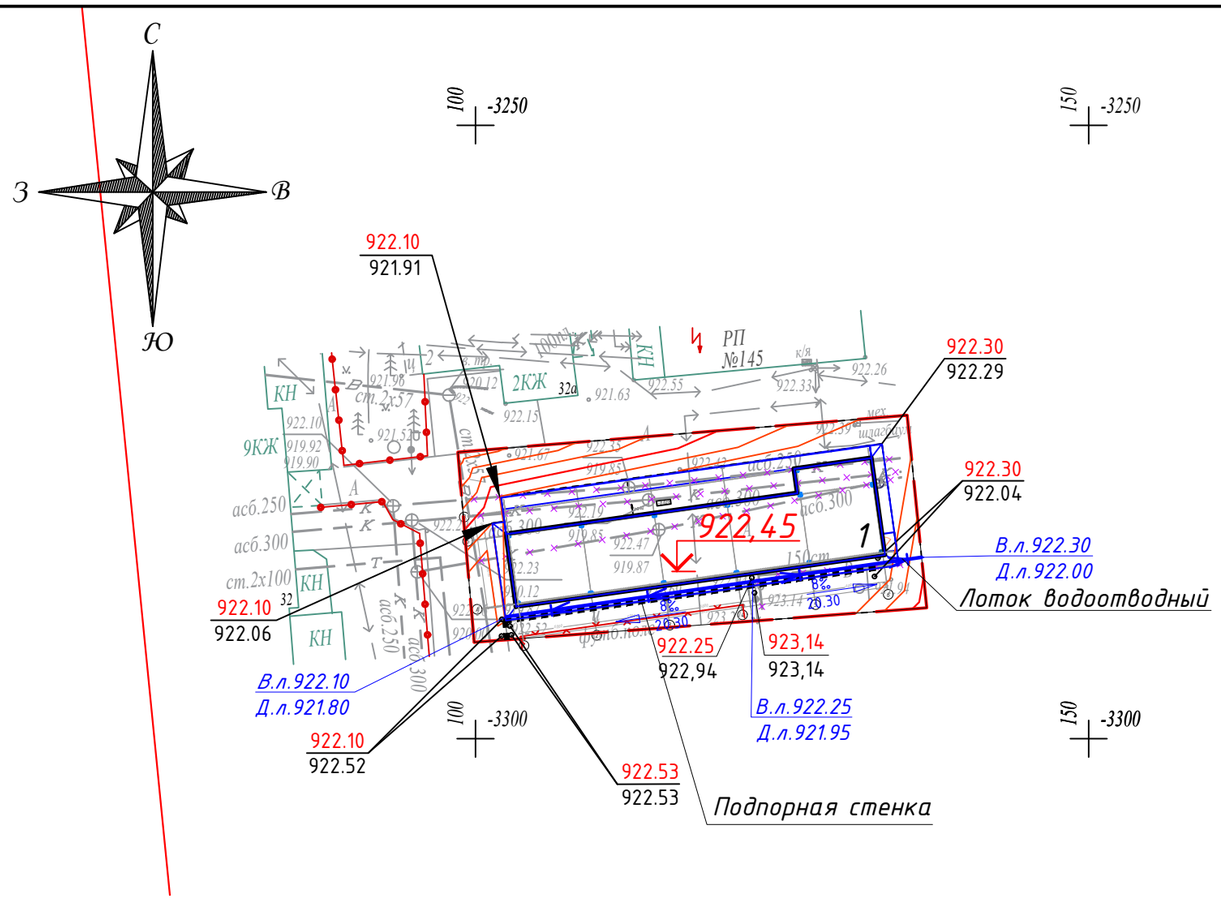

ЭКСПЛИКАЦИЯ ЗДАНИЙ И СООРУЖЕНИЙ

Номер на плане	Наименование	Примечание
1	Механизированная парковка	проектируемое

Ведомость водоотводных сооружений

Вид сооружения	Координата оси или номер сооружения	Координата (пикетаж)		Длина, м,(шт)	Тип укрепления или конструкции	Примечание
		начала	конца			
Лоток 30.43.31	1	-	-	34,0	Лоток водоотводный 30.43.31 h=0.3 м, L=1 м	с решеткой щелевой чугунной ВЧ, кл. Е

Изм.	Кол.уч	Лист	№док.	Подпись	Дата	08-23-СПКЗ-АЛМ-1-ГП			
						Механизированная парковка по адресу: мкр. Самал-2, южнее улицы Снегина, западнее улицы Мендикулова в г. Алматы			
Разработал		Мун			06.2024	Генеральный план	Стадия	Лист	Листов
							РП	5	
ГИП		Бектемиров			06.2024	План организации рельефа, М 1:500.	ТОО "СтройПроект KZ" ГСЛ № 17007724 г. Алматы, 2024		
Н.контр.		Туякбасаров			06.2024				

Взам. инв. N°

Подп. и дата

Инв. N° подл.

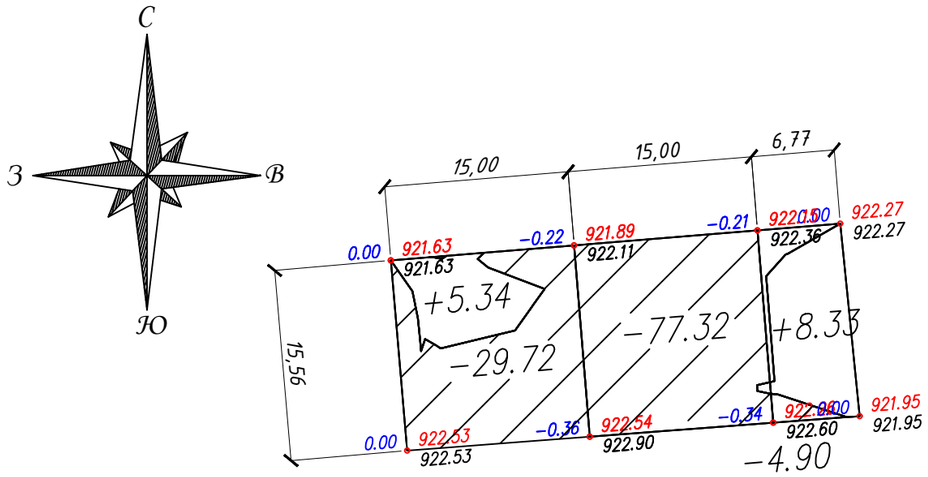

Всего, м³	Насыпь	5.34	0.00	8.33	Всего, м³	13.67
	Выемка	-29.72	-77.32	-4.90		-111.94

Условные обозначения:

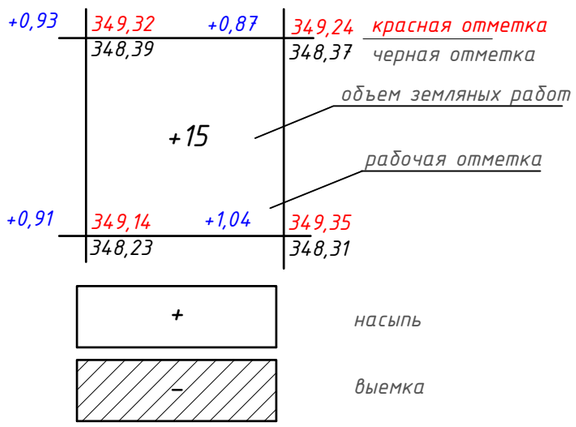

1. Общие указания см. л.1, 2.
2. Черные отметки в углах сетки квадратов получены путем интерполяции между горизонталями топографической съемки.
3. Сетка разбита квадратами со сторонами 15х15 см, другие см. привязку. В контур каждого прямоугольника вписан объем земляных работ в м³ со знаком (+) насыпь, со знаком (-) выемка.
4. Обратную засыпку производить местным ненабухающим, непучинистым и неагрессивным грунтом без органических включений и строительного мусора.

БАЛАНС ЗЕМЛЯНЫХ МАСС

Наименование грунта	Количество, м3				Приме-чание
	на участке		вне участке		
	насыпь (+)	выемка (-)	насыпь (+)	выемка (-)	
1. Грунт планировки территории	13.67	111,94	0	0	
2. Вытесненный грунт:		1537,0		0	
в т.ч. при устройстве:					
а) подземных частей зданий и сооружений		(1468,8)		(0)	см. АР
б) автодорожных покрытий и площадок		(68,2)		(0)	ГП (7)
в) ж.д. путей		(0)		(0)	
г) подземных сетей		(0)		(0)	
д) водоотводных сооружений		(0)		(0)	
е) плодородной почвы на участках озеленения		(0)		(0)	
3. Грунт для устройства высоких полов зданий и обвалований сооружений		0		0	
4. Поправка на уплотнение (10%)	1,36		0		
Всего пригодного грунта	15,03	1648,94	0		
5. Избыток пригодного грунта	1633,91				
6. Грунт, не пригодный для устройства насыпи оснований зданий зданий, сооружений и подлежащий удалению с территории (торф)		0		0	
7. Плодородный грунт, всего, в т.ч.:		0		0	Согласно ИГИ $H_{пл.гр}$=0 м
а) используемый для озеленения территории (0,2м)	0		0		
б) недостаток плодородного грунта (рекультивация земель)	0			0	
8. Итого перерабатываемого грунта	1648,94	1648,94	0	0	

*С учетом предварительной срезки плодородного грунта.
** В карьере.
*** В отвале.

Изм.	Кол.уч	Лист	№док.	Подпись	Дата	08-23-СПКЗ-АЛМ-1-ГП			
						Механизированная парковка по адресу: мкр. Самал-2, южнее улицы Снегина, западнее улицы Мендикулова в г. Алматы			
Разработал		Мун			06.2024	Генеральный план	Стадия	Лист	Листов
							РП	6	
ГИП		Бектемиров			06.2024	План земляных масс, М 1:500.	ТОО "СтройПроект KZ" ГСЛ № 17007724 г. Алматы, 2024		
Н.контр.		Туякбасаров			06.2024				

Взам. инв. №
Подп. и дата
Инв. № подл.

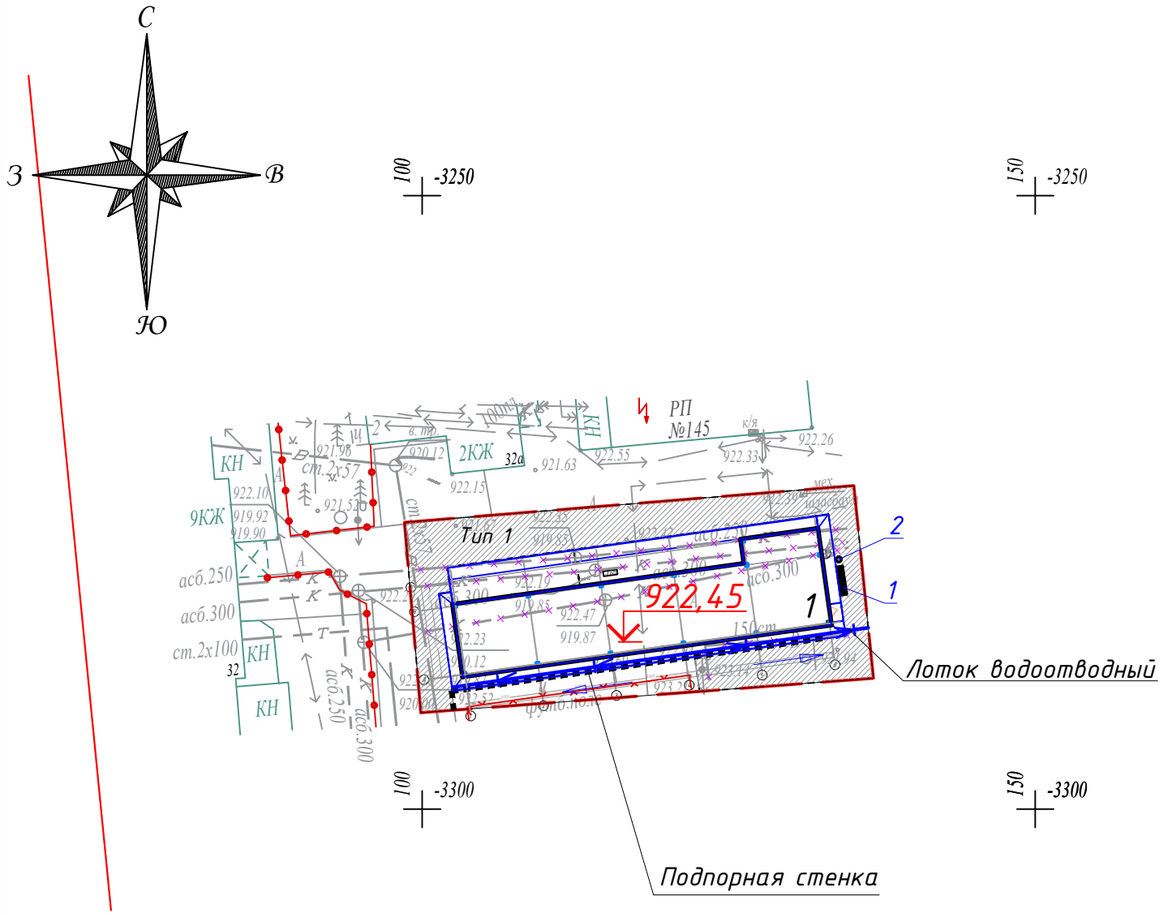

ЭКСПЛИКАЦИЯ ЗДАНИЙ И СООРУЖЕНИЙ

Номер на плане	Наименование	Примечание
1	Механизированная парковка	проектируемое

ВЕДОМОСТЬ МАЛЫХ АРХИТЕКТУРНЫХ ФОРМ И ПЕРЕНОСНЫХ ИЗДЕЛИЙ

Марка Поз.	Обозначение	Наименование	Кол.	Примечание
1	8601-0302-0303 УСН РК 8.02-03-2024	Скамья со спинкой	2	
2	8601-0303-0204 УСН РК 8.02-03-2023	Урна "Сатурн"	2	

ВЕДОМОСТЬ ТРОТУАРОВ, ДОРОЖЕК И ПЛОЩАДОК

Поз.	Наименование	Тип	Площадь покрытия, м2	Примечание
П1	Асфальтобетон. проезд	1	210,6	см. профиль

Проезд (тип 1)

М 1:20

-Горячий плотный мелкозернистый асфальтобетон (СТ РК 1225-2003) марки I типа Б на щебне М 800 БНД 60/90 Н = 0,04м

-Горячий пористый крупнозернистый асфальтобетон (СТ РК 1225-2003) марки I на битуме БНД 60/90, Н = 0,06м

-Горячий щебень оптимального состава (СТ РК 1215-2003) Н = 0,10м

-Гравийно - песчаная смесь С6-40 (ГОСТ 25607-2009) Н = 0,10м

-Уплотненный грунт основания

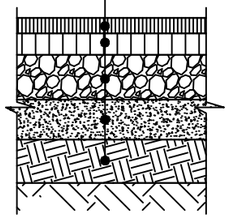

1. Общие указания см.л.1.
2. Малые архитектурные формы приняты по УСН РК.

Изм.	Кол.уч	Лист	№док.	Подпись	Дата	08-23-СПКЗ-АЛМ-1-ГП		
						Механизированная парковка по адресу: мкр. Самал-2, южнее улицы Снегина, западнее улицы Мендикулова в г. Алматы		
Разработал		Мун			06.2024	Генеральный план	Стадия	Лист	Листов
							РП	7	
ГИП		Бектемиров			06.2024	План благоустройства территории, М 1:500.	ТОО "СтройПроект KZ" ГСЛ № 17007724 г. Алматы, 2024		
Н.контр.		Туякбасаров			06.2024				

Взам. инв. N°

Подп. и дата

Инв. N° подл.

С
З В
Ю

ЭКСПЛИКАЦИЯ ЗДАНИЙ И СООРУЖЕНИЙ

Номер на плане	Наименование	Примечание
1	Механизированная парковка	проектируемое

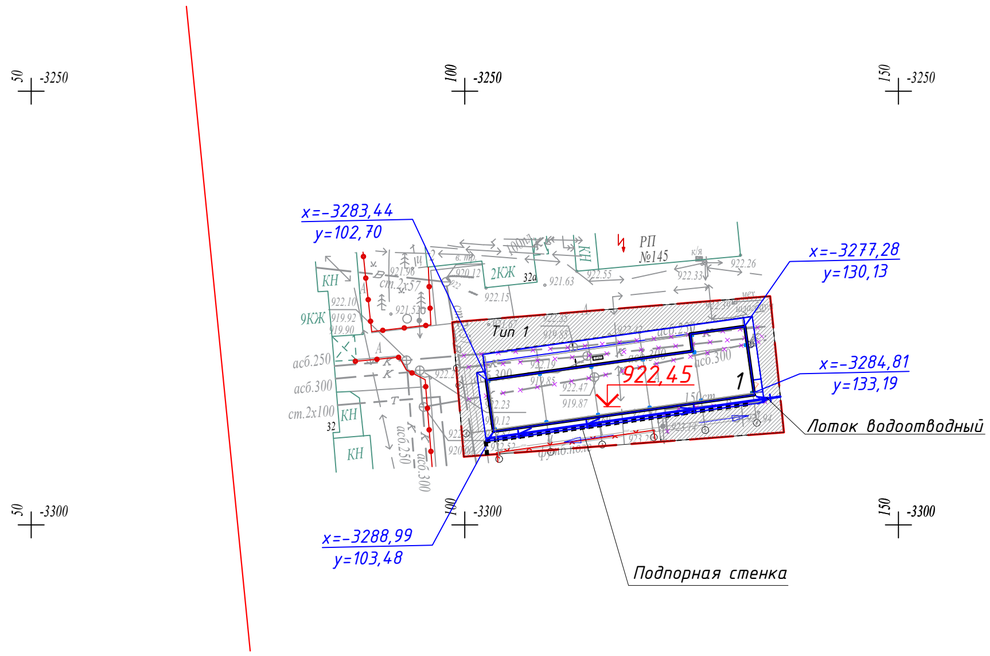

УСЛОВНЫЕ ОБОЗНАЧЕНИЯ

Проектируемые инженерные сети:

- W3 — Кабельная линия 0,4 кВ
- Труба гофр. двустенная ПНД/ПВД
- B1 — Водопровод
- K1 — Канализация

Взам. инв. N°	Подп. и дата	Инв. N° подл.

Изм.	Кол.уч.	Лист	№ док.	Подпись	Дата	08-23-СПКЗ-АЛМ-1-ГП		
						Механизированная парковка по адресу: мкр. Самал-2, южнее улицы Снегина, западнее улицы Мендикулова в г. Алматы		
Разработал		Мун			06.2024	Генеральный план	Стадия	Лист	Листов
							РП	8	
ГИП		Бектемиров			06.2024	Сводный план инженерных сетей	ТОО "СтройПроект KZ" ГСЛ № 17007724 г. Алматы, 2024		
Н.контр.		Туякбасаров			06.2024				