ҚЫЗЫЛОРДА ҚАЛАСЫ ӘКІМДІГІ
«ҚЫЗЫЛОРДА ҚАЛАСЫНЫҢ СӘУЛЕТ ЖӘНЕ ҚАЛА ҚҰРЫЛЫСЫ БӨЛІМІ»
КОММУНАЛДЫҚ МЕМЛЕКЕТТІК МЕКЕМЕСІ
№2
ҚАБЫЛДАУ АКТІЛЕРІ ҮШІН
НЫСАН ЕСЕПКЕ АЛЫНДЫ
№ 01/3810 «28» 08 2024 ж.

Утвержден приказом
Министра по инвестициям и развитию
Республики Казахстан
от 24 апреля 2017 года № 234

Акт приемки объекта в эксплуатацию

«27» 08 2024г.

Заказчик: **Коммунальное государственное учреждение "Кызылординский городской отдел строительства" акимата города Кызылорда. БИН : 060140014281.**
Руководитель : Файзуллаев Жеңісбек Исламұлы
(фамилия, имя, отчество (при его наличии) ИИН, телефон – для физических лиц, наименование организации – для юридических лиц, БИН, телефон, почтовый индекс, область, город, район, населенный пункт, наименование улицы, номер дома/здания (стационарного помещения)

на основании:
Декларации о соответствии (прилагается) «27» 08 **2024г.**
ТОО «Компания ГазСтрой» РК., город Кызылорда, проспект Абая №33/12 . БИН 090940015620, тел: 8(7242)202240. Директор Конысбаев Галымжан Амангелдыулы
(дата подписания декларации, наименование подрядной (генподрядной) организации,фамилия, имя, отчество (при его наличии) руководителя, юридический адрес, БИН, телефон)
Заключения о качестве строительно-монтажных работ (прилагается)
«27» 08 **2024г.**
ТОО " Шебер Құрылысшы " РК., Кызылординская область, город Кызылорда , микрорайон Нұр Орда дом 80, тел: 8 7058884495. БИН 220440044194
Директор : Пашкенов Азамат Омирханович. Технадзор : Пашкенов Азамат Омирханович №KZ41VJE00051936 от 27.12.2019г, №KZ95VJE00051934 от 27.12.2019г.
(дата подписания заключения, наименование организации, фамилия, имя, отчество (при его наличии) экспертов технического надзора, № и дата получения аттестатов, БИН, телефон)
Заключения о соответствии выполненных работ по проекту (прилагается)
«27» 08 **2024г.**
ТОО "Қызылорда Жоба Құрылыс" ГСЛ № 15008536 от 06.05.2015г. РК.,Кызылординский область, город Кызылорда , Микрорайон Шугыла, №54.
Авторский надзор : Кадыркулов Кенжегали.
В соответствии с приказом от 20.02.2024года № 15.
(дата подписания заключения, наименование организации, фамилия, имя, отчество (при его наличии) экспертов авторского надзора, № и дата получения аттестатов, БИН, телефон)
произведя осмотр готовности предъявленного подрядчиком (генеральным подрядчиком) к приемке в эксплуатацию объекта:
«Строительство инженерной инфраструктуры шести 7-ми этажных 84 квартирных жилых домов микрорайоне №3 на левобережной части реки. Сырдарья в г.Кызылорда». Сети газоснабжения.
(наименование объекта и вид строительства (новое, расширение, реконструкция, техническое перевооружение, модернизация, капитальный ремонт)
Уровень ответственности- второй – нормальный уровню ответственности, (технически сложный)
уровень ответственности,техническая и технологическая сложность обьекта
по адресу **«Строительство инженерной инфраструктуры шести 7-ми этажных 84 квартирных жилых домов микрорайоне №3 на левобережной части реки. Сырдарья в г.Кызылорда». Сети газоснабжения.**
(область, район, населенный пункт, микрорайон, квартал, улица, номер дома (корпуса)
проверив комплектность исполнительной технической документации, в том числе посредством электронного модуля исполнительной технической документации
«____»_____2023 года, дата ознакомления подтверждает что:
1. Строительство объекта осуществлено на основании:
1) правоустанавливающего документа на земельный участок **от " 10 " маусым 2022года № 211 ;**
документ, подтверждающий наступление юридических фактов (юридических составов), на основании которых возникают, изменяются или прекращаются права на земельный участок, в том числе договоры, решения судов,

правовые акты исполнительных органов, свидетельство о праве на наследство, передаточный акт или разделительный баланс при реорганизации негосударственных юридических лиц, владеющих земельным участком на праве собственности или выкупивших право временного возмездного землепользования (аренды).

либо решения о реконструкции (перепланировке, переоборудовании) помещений (отдельных частей) существующих зданий **от "____" _____ 20__ года**

№ _____;

наименование органа вынесшего решение

2) талона о приеме уведомления о начале строительно-монтажных работ:

KZ06REA00387015 от 02.05.2024г

наименование органа принявшего уведомление, дата и № принятия талона

3) проекта (проектно-сметной документации)

ТОО "Қызылорда Жоба Құрылыс" № 15008536 от 06.05.2015г.

(наименование проектной организации, номер проекта)

утвержденного(й)___: **Коммунальное государственное учреждение "Кызылординский городской отдел строительства" акимата города Кызылорда. № 5/1нқ от 10.02.2023г.**

(дата и номер проекта, наименование организации утвердившей (переутвердившей) проект и дата утверждения)

2. Строительно-монтажные работы осуществлены в сроки:

начало работ **02.05.2024г ;**

(дата,*месяц, год)*

окончание работ **02.06. 2024г ;**

(дата,*месяц, год)*

при продолжительности строительства, месяц:

по норме или по проекту организации строительства, месяц:_____1_____;

фактически, месяц:_____2_____;

3. Объект (комплекс) имеет следующие основные технико-экономические показатели (мощность, производительность, производственная площадь, протяженность, вместимость, объем, пропускная способность, провозная способность, число рабочих мест и тому подобное, заполняется по всем объектам (кроме жилых домов) в единицах измерения соответственно целевой продукции или основным видам услуг):

Мощность, производительность и так далее	Единица измерения	По проекту		Фактически	
		общая (с учетом ранее принятых)	в том числе пускового комплекса или очереди	общая (с учетом ранее принятых)	в том числе пуско-вого ком-плекса или очереди
Газорегуляторные установки шкафные марки ГРПШ-4-2У1	шт	1		1	
Электронный корректор газа miniELCOR без GSM передачи данных	шт	1		1	
Задвижки стальные фланцевые 30с41нж, клиновые литые с выдвижным шпинделем (редуктор), Т 425°С, PN 16, DN 100 мм ГОСТ 9698-86	шт	2		2	
Краны шаровые подземной установки ПЭ 100 SDR 11 DN 110 1 МПа	шт	1		1	
Краны шаровые подземной установки ПЭ 100 SDR 11 DN 90 1 МПа	шт	1		1	

Краны шаровые подземной установки ПЭ 100 SDR 11 DN 63 1 МПа	шт	2		2	

Выпуск продукции (оказания услуг), предусмотренной проектом в объеме, соответствующем нормам освоения проектных мощностей в начальный период_____

(факт начала выпуска продукции с указанием объема)

Нежилое помещение имеет следующие показатели:

Жилой дом имеет следующие показатели:

Показатели	Единица измерения	По проекту	Фактически
Общая площадь	метр в квадрате (далее – м2)		
Число этажей	этаж		
Общий строительный объем	метр в кубе (далее – м3)		
В том числе подземной части	м3		
Площадь встроенных, встроенно-пристроенных и пристроенных помещений	м2		

Показатели	По проекту			Фактически		
	число квартир	площадь квартир, м2		число квартир	площадь квартир, м2	
		общая	жилая		общая	жилая
Всего квартир, в том числе: однокомнатных двухкомнатных трехкомнатных четырехкомнатных и более						

4. Технологические и архитектурно-строительные решения по объекту характеризуются следующими данными:

Газорегуляторные установки шкафные марки ГРПШ-4-2У1- 1 шт, Электронный корректор газа miniELCOR без GSM передачи данных - 1 шт.

(краткие технические характеристики по особенностям его размещения, по основным материалам и конструкциям, инженерному и технологическому оборудованию)

5. На объекте установлено предусмотренное проектом оборудование в количестве согласно актам

о его приемке после индивидуального испытания и комплексного опробования;

6. Наружные инженерные коммуникации (холодное и горячее водоснабжение, канализация, теплоснабжение, газоснабжение, электроснабжение и связь) обеспечивают нормальную эксплуатацию объекта (здания, сооружения, помещения) и приняты городскими эксплуатационными организациями;

7. Сметная стоимость по утвержденному проекту (проектной-сметной документации): всего **50007,499 тысяч тенге;** в том числе строительно-монтажных работ **39521,893 тысяч тенге;** оборудования, инструмента и инвентаря **1166,771 тысяч тенге;**

8. Сметная стоимость основных фондов, принимаемых в эксплуатацию **47507,125 тысяч тенге**; в том числе: стоимость строительно-монтажных работ **37545,799 тысяч тенге**; стоимость оборудования, инструмента и инвентаря **1166,771 тысяч тенге;**

9. Доля местного содержания предусмотрена в проектно-сметной документации ___100____%и фактически применено ___100__% (на объектах, финансируемых за счет государственных инвестиций и средств к вази государственного сектора);

10. Класс энергоэффективности здания _не__-_имеет____;
11. Объект построен в соответствии с утвержденным проектом (проектно-сметной документацией) и требованиями государственных нормативных документов в области архитектуры, градостроительства и строительства.

РЕШИЛ: **«Строительство инженерной инфраструктуры шести 7-ми этажных 84 квартирных жилых домов микрорайоне №3 на левобережной части реки. Сырдарья в г.Кызылорда». Сети газоснабжения.**
(наименование объекта (комплекса)

принять в эксплуатацию.

Заказчик _____Файзуллаев Жеңісбек Исламұлы
фамилия, имя, отчество (при наличии), подпись руководителя,
место печати (при наличии)

Технический надзор
аттестованный эксперт _____
(наименование организации) имеющей в своем составе аттестованного (-ых) эксперта (-ов), фамилия, имя, отчество(при его наличии) руководителя, подпись, дата
Место печати (при наличии)

2)аккредитованная организация ТОО " Шебер Құрылысшы " Директор Пашкенов Азамат Омирханович
(наименование организации) имеющей в своем составе аттестованного (-ых) эксперта (-ов), фамилия, имя, отчество(при его наличии) руководителя, подпись, дата
Место печати (при наличии)

аттестованный (-ые) эксперт (-ы) Пашкенов Азамат Омирханович №KZ41VJE00051936 от 27.12.2019г, №KZ95VJE00051934 от 27.12.2019г.
(фамилия, имя, отчество (при его наличии) эксперта, специализация аттестата), подпись, дата
Место печати (при наличии)

Авторский надзор
1)**разработчик проекта** _____ТОО "Қызылорда Жоба Құрылыс"
(наименование организации, фамилия, имя, отчество (при его наличии), должность),подпись, дата
Место печати (при наличии)

2)**организация** _____ТОО "Қызылорда Жоба Құрылыс"
(наименование организации) имеющей в своем составе аттестованного (-ых) эксперта (-ов), фамилия, имя, отчество(при его наличии) руководителя, подпись, дата
Место печати (при наличии)

_____Авторский надзор : Кадыркулов Кенжегали
(наименование организации, фамилия, имя, отчество (при его наличии), должность),подпись, дата
Место печати (при наличии)

3)**аттестованный (-ые) эксперт (-ы)**_____ _____
(фамилия, имя, отчество (при его наличии) эксперта, специализация аттестата), подпись, дата
Место печати (при наличии)

Подрядчик (генеральный подрядчик)_____ТОО «Компания ГазСтрой»
Конысбаев Галымжан Амангелдыулы
фамилия, имя, отчество (при наличии), подпись руководителя,
место печати (при наличии)

Приложение 15 к акту приемки
объекта в эксплуатацию

форма

Технические характеристики объекта (газопровод, нефтепровод)
«Строительство инженерной инфраструктуры шести 7-ми этажных 84 квартирных жилых домов микрорайоне №3 на левобережной части реки. Сырдарья в г.Кызылорда». Сети газоснабжения.

№ п/п	Наименование	Единицы измерения	Количество, протяженность	Примечание
1	Протяженность трубопровода	м	1231,896	
	Протяженность воздушной прокладки:	м	1	
	1) на эстакадах	м		
	2) на опорах	м		
	3) безопорная прокладка	м		
	Количество опор	шт		
	Протяженность подземной прокладки:	км	1,229	
	1) в проходных каналах	м		
	2) в полупроходных каналах	м		
	3) бесканальная прокладка	м		
2	Количество колодцев (камер)	шт		
3	Количество компенсаторов	шт		
4	Количество вводов	шт		
5	Количество задвижек d =50	шт	6	
	d =80	шт		
	d =100	шт	2	
	d =150	шт		
	d =200	шт		
6	Вентили (клапан) d =50	шт		
	d =	шт		
7	Кран шаровой d =110	шт	1	
	d =90	шт	1	
	d =63	шт	2	
	d =	шт		
	d =	шт		
8	Сифоны (гидрозатворы)	шт		
9	Переходники d =63x50	шт	6	
10	Затворы поворотные	шт		
11	Регуляторы давления	шт		

12	Скважины	шт		
13	Станки - качалки (тип _____ , марка ____)	шт		
	-//- (тип____, марка ____)	шт		
	-//- (тип____, марка ____)	шт		

Горизонтальный разрез скважины (колодца)	Вертикальный разрез скважины (колодца)
Масштаб _____	Масштаб _____
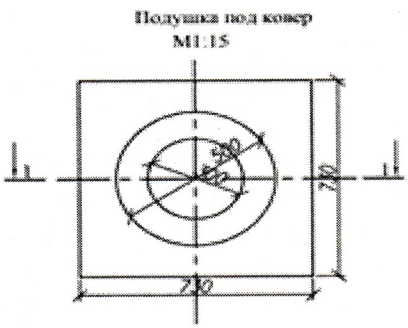	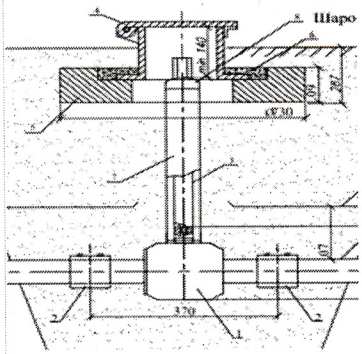

Спецификация

№ п/п	Наименование	Марка	Материал	Диаметр (мм) (размеры)	Коли-чество	Примечание

Схема привязки скважины (колодца) к постоянным точкам-ориентирам

Заказчик _____ Файзуллаев Жеңісбек Исламұлы

фамилия, имя, отчество (при наличии), подпись руководителя, место печати (при наличии)

Авторский надзор_____ Кадыркулов Кенжегали

фамилия, имя, отчество (при его наличии), подпись эксперта, место печати (при наличии)