УТ2 - 3000x3000x2100h (Тип 6)

План

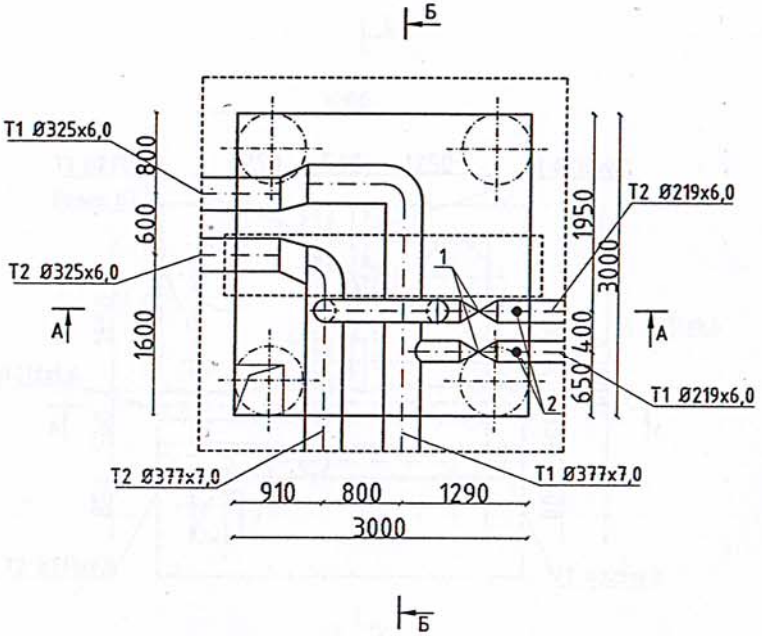

УТ2 - 3000x3000x2100h (Тип 6)

А - А

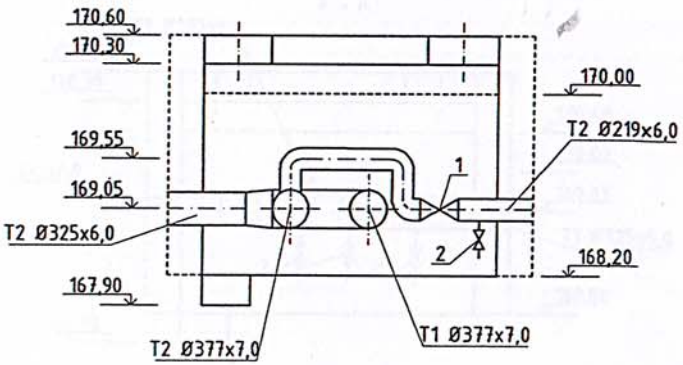

УТ2 - 3000x3000x2100h (Тип 6)

Б - Б

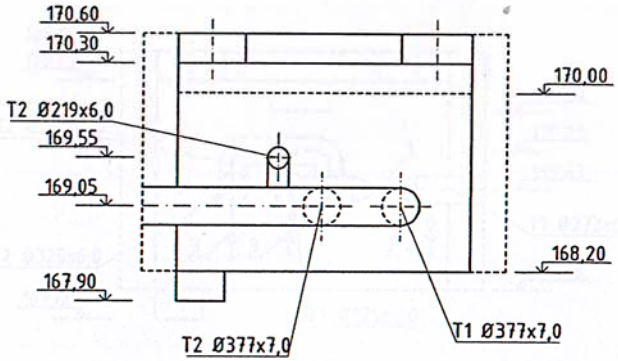

Спецификация

N п.п.	Обозначение	Наименование	Кол. шт	Масса, кг	Примечание
		УТ2			
1	Бивал КШТ 11/12.200.016	Шаровой кран фланцевый Ф200	2		
2	5.903-13 в. 3	Спускник 200/80-ТС-631.000-08 (1,6)			
		с шаровым краном под приварку Ф80	2		

Изм.	Кол.	Лист	№док.	Подпись	Дата
ГАП		Каргин Е.			10.20
ГИП		Абдуллаева			10.20
Разработал		Кусаинов Н.			10.20
Проверил		Овсянников			10.20
Норм.контр.		Прихода Н.			10.20

Заказчик: ТОО "БК-СТРОЙ" ТС

Строительство наружных сетей теплоснабжения от проектируемой блочно-модульной котельной в мкр. Береке в городе Костанае Костанайской области

Наружные сети теплоснабжения

Стадия	Лист	Листов
РП	9	

Узел трубопроводов УТ2. Спецификация.

ТОО "БК-СТРОЙ"

Взам.инв. № | Подпись и дата | Инв. № подл.

УТЗ - 3000x3000x2100h (Тип 6)

План

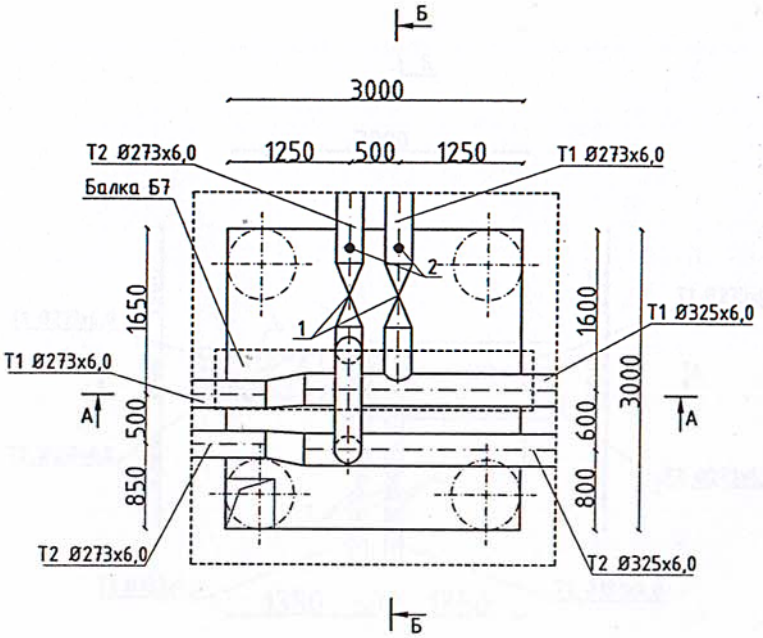

УТЗ - 3000x3000x2100h (Тип 6)

А - А

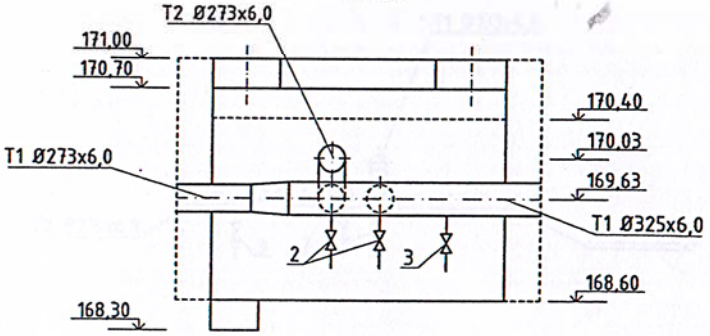

УТЗ - 3000x3000x2100h (Тип 6)

Б - Б

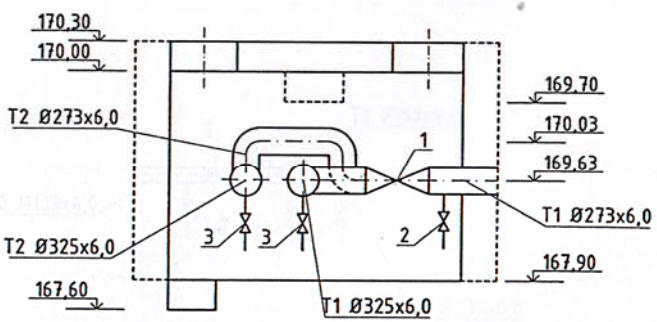

Спецификация

N п.п.	Обозначение	Наименование	Кол. шт	Масса, кг	Примечание
		УТЗ			
1	Бивал КШТ 11/12.250.016	Шаровой кран фланцевый Ф250	2		
2	5.903-13 в. 3	Спускник 200/80-ТС-631.000-08 (1,6)			
		с шаровым краном под приварку Ф80	2		

Изм.	Кол.	Лист	№док.	Подпись	Дата
ГАП		Каргин Е.			10.20
ГИП		Абдуллаева			10.20
Разработал		Кусаинов Н.			10.20
Проверил		Овсянников			10.20
Норм.контр.		Прихода Н.			10.20

Заказчик: ТОО "БК-СТРОЙ" ТС

Строительство наружных сетей теплоснабжения от проектируемой блочно-модульной котельной в мкр. Береке в городе Костанае Костанайской области

Наружные сети теплоснабжения

Стадия	Лист	Листов
РП	10	

Узел трубопроводов УТЗ. Спецификация.

ТОО "БК-СТРОЙ"

Взам.инв. № | Подпись и дата | Инв. № подл.

УТ4 - 3000x3000x2100h (Тип 6)

План

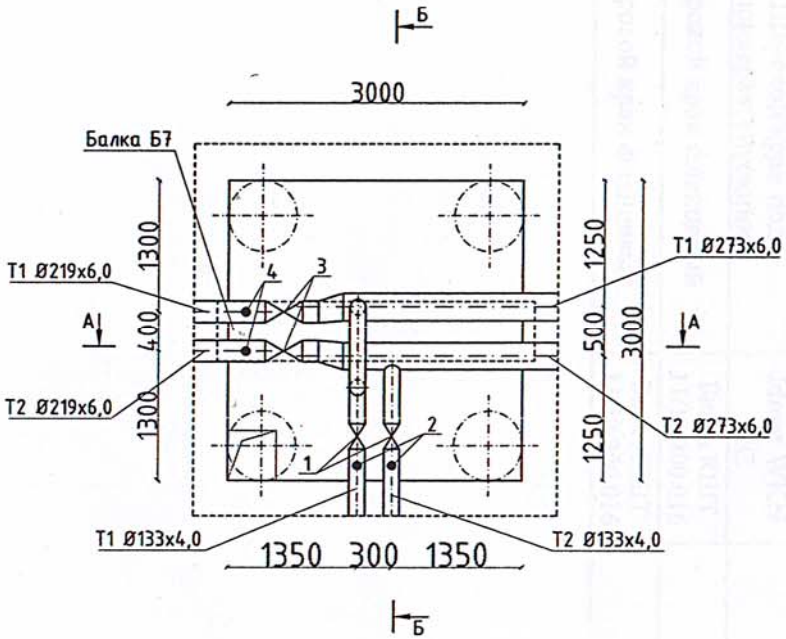

УТ4 - 3000x3000x2100h (Тип 6)

А - А

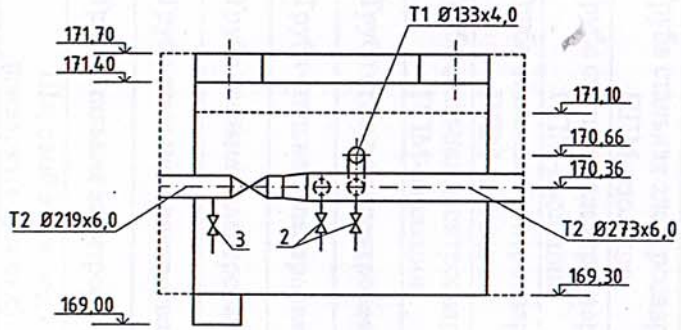

УТ4 - 3000x3000x2100h (Тип 6)

Б - Б

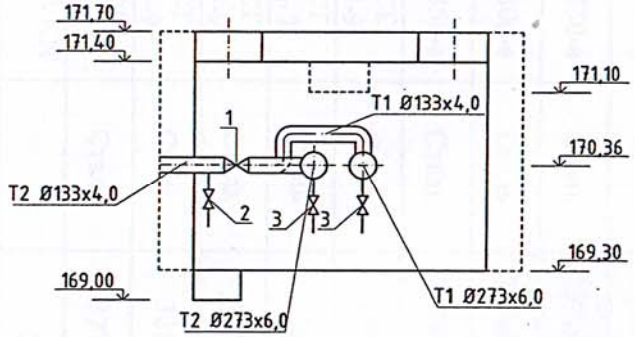

Спецификация

N п.п.	Обозначение	Наименование	Кол. шт	Масса, кг	Примечание
		УТ4			
1	Idmar WKN 2C	Шаровой кран под приварку Ø125	2		
2	5.903-13 в. 3	Спускник 125/50-ТС-631.000-06 (1,6)			
		с шаровым краном под приварку Ø50	2		
3	Бивал КШТ 11/12.200.016	Шаровой кран фланцевый Ø200	2		
4	5.903-13 в. 3	Спускник 200/80-ТС-631.000-08 (1,6)			
		с шаровым краном под приварку Ø80	2		

Изм.	Кол.	Лист	№док.	Подпись	Дата			
						Заказчик: ТОО "БК-СТРОЙ"		ТС
						Строительство наружных сетей теплоснабжения от проектируемой блочно-модульной котельной в мкр. Береке в городе Костанае Костанайской области		
ГАП		Каргин Е.			10.20	Наружные сети теплоснабжения	Стадия	Лист	Листов
ГИП		Абдуллаева			10.20		РП	11	
Разработал		Кусаинов Н.			10.20	Узел трубопроводов УТ4. Спецификация.	ТОО "БК-СТРОЙ"		
Проверил		Овсянников			10.20				
Норм.контр.		Прихода Н.			10.20				

Взам.инв. № | Подпись и дата | Инв. № подл.

8

Спецификация

№ п/п	Наименование	Марка	Материал	Диаметр(мм) (размеры)	Коли-чество	Примечание
1	Труба стальная электросварная в ППМ-изоляции	ППМ-200-а	Сталь	219х6,0/309	140м	
2	Труба стальная электросварная в ППМ-изоляции	ППМ-250-а	Сталь	273х6,0/356	250м	
3	Труба стальная электросварная в ППМ-изоляции	ППМ-300-а	Сталь	325х6,0/406	200м	
4	Труба стальная электросварная в ППМ-изоляции	ППМ-350-а	Сталь	377х7,0/465	90м	
5	Труба стальная электросварная	ГОСТ 10704-91	Сталь	133х4,0	5,0м	в узлах теплосети
6	Труба стальная электросварная	ГОСТ 10704-91	Сталь	219х6,0	10,0м	в узлах теплосети
7	Труба стальная электросварная	ГОСТ 10704-91	Сталь	273х6,0	10,0м	в узлах теплосети
8	Труба стальная электросварная	ГОСТ 10704-91	Сталь	325х6,0	10,0м	в узлах теплосети
9	Труба стальная электросварная	ГОСТ 10704-91	Сталь	377х7,0	15,0м	в узлах теплосети
10	Шаровой кран под приварку(спускник)	Idmar WKN 2C		50	2	в узлах теплосети
11	Шаровой кран под приварку(спускник)	Idmar WKN 2C		80	6	в узлах теплосети
12	Шаровой кран под приварку(спускник)	Idmar WKN 2C		100	2	в узлах теплосети
13	Шаровой кран под приварку(спускник)	Idmar WKN 2C		125	2	в узлах теплосети
14	Шаровой кран фланцевый	Бивал КШТ 11/12.200.016		200	4	в узлах теплосети
15	Шаровой кран фланцевый	Бивал КШТ 11/12.200.016		250	2	в узлах теплосети

Схема привязки камеры УТ 1
к постоянным точкам ориентирам

Примечание: Привязка к пункту триангуляции "Пирамида № 3"

X 16940.67
У 14916.12
Н 174.31

Телевышка X 14696.50
У 19120.14

Инженер-геодезист ОКС "БК-Строй" А.Романов

"10" декабря 2020 г.

Схема привязки камеры УТ 2
к постоянным точкам ориентирам

X 15730.08
У 14912.47

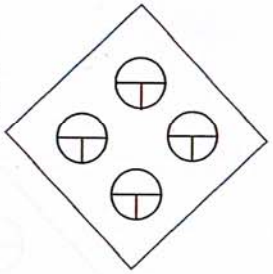

X 15727.37
У 14915.02

Примечание: Привязка к пункту триангуляции "Пирамида № 3"

X 16940.67
У 14916.12
Н 174.31

Телевышка X 14696.50
У 19120.14

Инженер-геодезист ОКС "БК-Строй" А.Романов

"10" декабря 2020 г.

Схема привязки камеры УТ 3
к постоянным точкам ориентирам

X 15657.82
У 14835.68

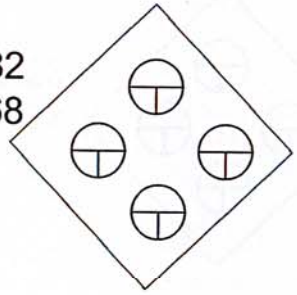

X 15655.11
У 14838.23

Примечание: Привязка к пункту триангуляции "Пирамида № 3"

X 16940.67
У 14916.12
Н 174.31

Телевышка

X 14696.50
У 19120.14

Инженер-геодезист ОКС "БК-Строй" А.Романов

"10" декабря 2020 г.

Схема привязки камеры УТ 4
к постоянным точкам ориентирам

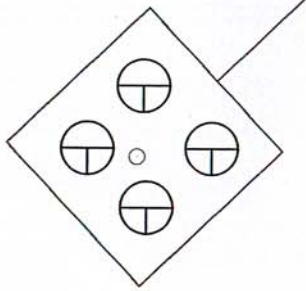

X 15569.23
У 14753.22

X 15566.52
У 14755.77

Примечание: Привязка к пункту триангуляции "Пирамида № 3"

X 16940.67
У 14916.12
Н 174.31

Телевышка

X 14696.50
У 19120.14

Инженер-геодезист ОКС "БК-Строй" А.Романов

"10" декабря 2020 г.

Пронумеровано и прошнуровано

131 (Тринадцать) листов

Начальник ОКСа Эпова В.М.

ИД 1201/122978

Утвержден приказом Министра
по инвестициям и развитию
Республики Казахстан
от 24 апреля 2017 года № 234
Приложение 1 к приказу
Министра индустрии и
инфраструктурного развития
республики Казахстан
от 09 августа 2019 года №632

Акт приемки объекта в эксплуатацию

« 15 » декабря 2020г.

Заказчик: ***ТОО «БК-СТРОЙ», 110000, Костанайская область, г.Костанай, ул.Карбышева д.18а***
фамилия, имя, отчество (при наличии) - для физических лиц, наименование организации - для юридических лиц, почтовый индекс, область, город, район, населенный пункт, наименование улицы, номер дома/здания (стационарного помещения)

на основании:
Декларации о соответствии ***от « 15 » декабря 2020 г.***
ТОО «Изомир», директор Мухамедгалиева Роза Балдановна , г.Костанай, ул.Л.Беды, 92,
дата декларации, наименование подрядной (генподрядной) организации, фамилия, имя, отчество (при наличии) руководителя, юридический адрес

Заключения о качестве строительно-монтажных работ ***от « 15 » декабря 2020 г.***
ТОО «Технадзор-Строй и К», Акбужуров Болатбек Жумабекович, аттестаты: - №KZ09VJE00017398 от 12.05.2016 года; №KZ26VJE00016219 от 28.03.2016 года; - №KZ73VJE00024200 от 24.03.2017 года; Зорина Андрея Викторовича, аттестаты: - №KZ15VJE00018357 от 21.06.2016 года.; Зареченский В.В. №KZ67VJE0051080 от 28.11.2019 года- №KZ86VJE00050059 от 16.10.2019 года; №KZ27VJE00051412 от 18.12.2019 года;
дата заключения, наименование организации, фамилия, имя, отчество (при наличии) экспертов технического надзора, № и дата получения аттестатов

Заключения о соответствии выполненных работ проекту ***от «15» декабря 2020г.***
ТОО «БК-СТРОЙ», ведущий инженер-проектировщик Кусаинов Н.А.
дата заключения, наименование организации, фамилия, имя, отчество (при наличии) экспертов авторского надзора, № и дата получения аттестатов

произведя осмотр готовности предъявленного подрядчиком (генеральным подрядчиком) к приемке в эксплуатацию объекта:
«Строительство наружних сетей теплоснабжения от проектируемой блочно-модульной котельной в микрорайоне Береке г.Костанай Костанайской области».
наименование объекта и вид строительства (новое, расширение, реконструкция, техническое перевооружение, модернизация, капитальный ремонт)

по адресу ***Костанайская область, г.Костанай, мкр. Береке***
(область, район, населенный пункт, микрорайон, квартал, улица, номер дома (корпуса)

проверив комплектность исполнительной технической документации
подтверждает что:
1. Строительство объекта осуществлено на основании:
а) решения (постановления) о предоставлении соответствующего права на землю от ***«21» мая 2020г. № 750, Акимат города Костаная, Костанайской области.***
наименование органа вынесшего решение либо решения о реконструкции (перепланировке, переоборудовании) помещений (отдельных частей) существующих зданий;

б) талона о приеме уведомления о начале или прекращении осуществления деятельности или определенных действий***: ГУ «Управление государственного архитектурно-строительного контроля акимата Костанайской области» KZ34REA00201144 от 25.11.2020 г.***
наименование органа принявшего уведомление, дата выдачи талона

в) проекта (проектно-сметной документации) ***ТОО «БК-СТРОЙ»***
наименование проектной организации, номер проекта

утвержденного(й) ***ТОО «БК-СТРОЙ» приказ № 14-01-418 от 24.11.2020***
наименование организации утвердившей (переутвердившей) проект и дата утверждения
2. Строительно-монтажные работы осуществлены в сроки:
начало работ ***ноябрь 2020г;***
месяц, год

окончание работ ***декабрь 2020г;***
месяц, год
при продолжительности строительства, месяц:
по норме или по проекту организации строительства, месяц: **1,5;**
фактически, месяц: **1,0;**

3. Объект (комплекс) имеет следующие основные технико-экономические показатели(мощность, производительность, производственная площадь, протяженность, вместимость, объем, пропускная способность, провозная способность, число рабочих мест и тому подобное, заполняется по всем объектам (кроме жилых домов) в единицах измерения соответственно целевой продукции или основным видам услуг):

Мощность, производительность и так далее	Единица измерения	По проекту		Фактически	
		общая (с учетом ранее принятых)	в том числе пускового комплекса или очереди	общая (с учетом ранее принятых)	в том числе пускового комплекса или очереди
Общая протяженность теплосети	метр	360,0	360,0	360,0	360,0
Теплофикационных камер	шт	4	4	4	4
Неподвижных опор	шт	7	7	7	7

Жилой дом имеет следующие показатели:

Показатели	Единица измерения	По проекту	Фактически
Общая площадь	Метр в квадрате ($м^2$)		
Число этажей	этаж		
Общий строительный объем	Метр в кубе ($м^3$)		
В том числе подземной части	$м^3$		
Площадь встроенных, встроенно- пристроенных и пристроенных помещениий	$м^2$		

Показатели	По проекту			Фактически		
	Число квартир	Площадь квартир, $м^2$		Число квартир	Площадь квартир, $м^2$	
		Общая	Жилая		Общая	Жилая
Всего квартир, в том числе: однокомнатных,двухкомнатных и более						

4. Технологические и архитектурно-строительные решения по объекту характеризуются следующими данными: ***Общая протяженность теплосети составляет 360 м.От тепловой камеры УТ1 до УТ4 предусмотрены трубопроводы 4 категории из труб стальных: Ø377х7, Ø 325х6, Ø 273х6, Ø 219х6 проложенных подземно, бесканально, запорная и водоспускная арматура. Конструктивные решения тепловых камер: -плита основания камер-монолитная, железобетонная; стены камер-сборные, из бетонных блоков по ГОСТ 13579-78; перекрытие-из сборных плит по серии 3.006.1-2.87; балки-сборные, по серии 3.006.1-2.87; горловины-из сборных железобетонных колец по серии 3.900.1-14 в.1; люки-по ГОСТ 3634-99; неподвижные опоры выполнены из швеллеров ГОСТ 8240-97, замоноличенных в бетонном основании, класс В15, F100. Расчетный тепловой поток – 8,373(7,20) МВт(Гкал/час). Точка подключения – тепловая камера УТ1.***

(краткие технические характеристики по особенностям его размещения, по основным материалам и конструкциям, инженерному и технолог. оборудованию)

5. На объекте установлено предусмотренное проектом оборудование в количестве согласно актам о его приемке после индивидуального испытания и комплексного опробования;
6. Наружные инженерные коммуникации (холодное и горячее водоснабжение, канализация, теплоснабжение, газоснабжение, электроснабжение и связь) обеспечивают нормальную эксплуатацию объекта (здания, сооружения, помещения) и приняты городскими эксплуатационными организациями;
7. Сметная стоимость по утвержденному проекту (проектной-сметной документации): всего ***50514265*** тенге, в том числе строительно-монтажных работ ***49912199*** тенге, оборудования, инструмента и инвентаря тенге, прочие затраты тенге;
8. Сметная стоимость основных фондов, принимаемых в эксплуатацию ***50514265*** тенге, в том числе: стоимость строительно-монтажных работ ***49912199*** тенге; стоимость оборудования, инструмента и инвентаря тенге, прочие затраты тенге;

9. Объект построен в соответствии с утвержденным проектом (проектно-сметной документацией) и требованиями государственных нормативных документов в области архитектуры, градостроительства и строительства.
РЕШИЛ: ***«Строительство наружних сетей теплоснабжения от проектируемой блочно-модульной котельной в микрорайоне Береке г.Костанай Костанайской области».***
наименование объекта (комплекса)

принять в эксплуатацию.

Заказчик _____ ***Полешко В.А.***
фамилия, имя, отчество (при наличии), подпись руководителя, М.П.

Технический надзор _____ ***Акбужуров Б.Ж.***
фамилия, имя, отчество (при наличии), подпись эксперта М.П.

Технический надзор _____ ***Зорин А.В.***
фамилия, имя, отчество (при наличии), подпись эксперта М.П.

Технический надзор _____ ***Зареченский В.В.***
фамилия, имя, отчество (при наличии), подпись эксперта М.П.

Авторский надзор
_____ ***Кусаинов Н.А.***
фамилия, имя, отчество (при наличии), подпись эксперта М.П.

Подрядчик (генеральный подрядчик) _____ ***Мухамедгалиев Ж.Ш.***
фамилия, имя, отчество (при наличии), подпись руководителя, М.П.

Приложение 14
к акту приемки объекта в
эксплуатацию

Форма

Технические характеристики объекта
(Тепловая трасса)

№ п/п	Наименование	Единицы измерения	Количество, протяженность	Приме-чание
1	Протяженность тепловой трассы	м	360,0	
	Протяженность воздушной прокладки:	м	-	
	а) на эстакадах	м	-	
	б) на опорах	м	-	
	Количество опор	шт.	-	
	Протяженность подземной прокладки:	м	360,0	
	а) в проходных каналах	м	-	
	б) в полупроходных каналах	м	-	
	в) бесканальная прокладка	м	360,0	
2	Количество колодцев (камер)	шт.	4	
3	Количество компенсаторов	шт.	4	
4	Количество вводов	шт.	1	
5	Количество задвижек	шт.	6	

Заказчик Полешко В.А.
фамилия, имя, отчество (при наличии), подпись руководителя М.П.

Авторский надзор Кусаинов Н.А.
фамилия, имя, отчество (при наличии), подпись эксперта М.П

«ЖОЛТ» АЖ ЕНГІЗІЛДІ
Орындаушы Ткаченко Т.А
(Т.А.Ә., қолы)
Күні 20 20 ж. « 29 » 12

Қоғамның Қостанай облысы бойынша филиалы
Қостанай қаласының бөлімі

Өтініш № 0022028506341 № 06.01.2021

Прилагается

12:093:010:0000:2

Жылжымайтын мүлік сот

Берше

Өтініш (мәлімдеме) Кабдрашова М.Ж.

Бөлім басшысы Балгашева

УТ1 - 3000x2250x2100h (Тип 5)

План

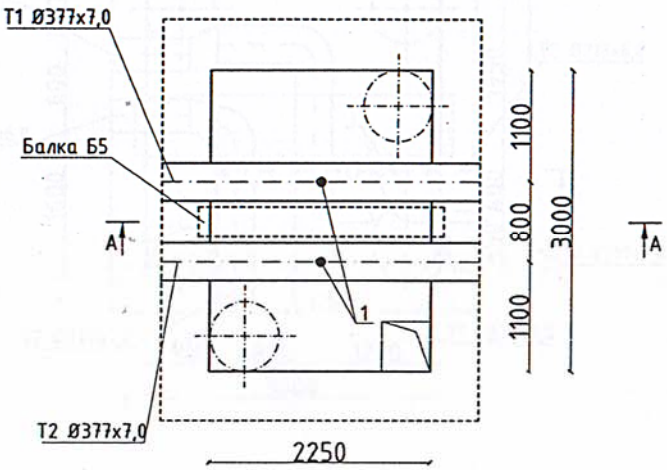

УТ1 - 3000x2250x2100h (Тип 5)

А - А

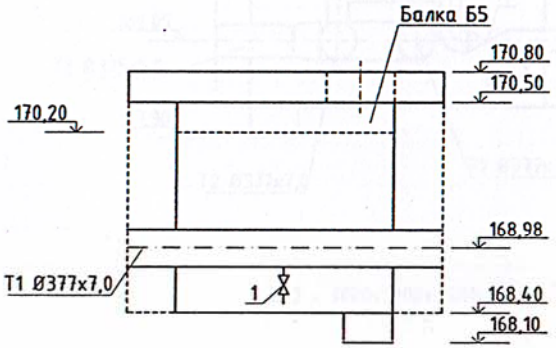

Спецификация

N п.п.	Обозначение	Наименование	Кол. шт	Масса, кг	Примечание
		УТ1			
1	5.903-13 в. 3	Спускник 350/100-ТС-631.000-11 (1,6)			
		с шаровым краном под приварку Ф100	2		

Изм.	Кол.	Лист	№док.	Подпись	Дата
ГАП		Каргин Е.			10.20
ГИП		Абдуллаева			10.20
Разработал		Кусаинов Н.			10.20
Проверил		Овсянников			10.20
Норм.контр.		Прихода Н.			10.20

Заказчик: ТОО "БК-СТРОЙ" ТС

Строительство наружных сетей теплоснабжения от проектируемой блочно-модульной котельной в мкр. Береке в городе Костанае Костанайской области

Наружные сети теплоснабжения

Стадия	Лист	Листов
РП	8	

Узел трубопроводов УТ1. Спецификация.

ТОО "БК-СТРОЙ"

Взам.инв. № | Подпись и дата | Инв. № подл.