ТОО «Строй-проект-инвентаризация»

Государственная лицензия №17017450 от 10.10.2017 года

ТОО «БС Строй Холдинг»

Лицензия 06-ГСЛ №002105 от 22.02.2023 года

Заказ: №38-2022

Заказчик: ГКП на ПХВ «Многопрофильная городская больница №3» акимата города Астаны

РАБОЧИЙ ПРОЕКТ

Капитальный ремонт административного здания, терапевтического корпуса, здания гаража, здания пищеблока и прачечной ГКП на ПХВ «Многопрофильная городская больница №3» акимата города Астаны

Том 3. Альбом 1. Архитектурно-строительные решения. Административное здание

г. Шымкент - 2024 г.

ТОО «Строй-проект-инвентаризация»

Государственная лицензия №17017450 от 10.10.2017 года

ТОО «БС Строй Холдинг»

Лицензия 06-ГСЛ №002105 от 22.02.2023 года

Заказ: №38-2022

Заказчик: ГКП на ПХВ «Многопрофильная городская больница №3» акимата города Астаны

РАБОЧИЙ ПРОЕКТ

Капитальный ремонт административного здания, терапевтического корпуса, здания гаража, здания пищеблока и прачечной ГКП на ПХВ «Многопрофильная городская больница №3» акимата города Астаны

Том 3. Альбом 1. Архитектурно-строительные решения. Административное здание

Директор ТОО «Строй-проект-инвентаризация» Акшабаев М. Л.

Директор ТОО «БС Строй Холдинг» Акжолов А. Б.

Главный архитектор проекта Цой В. Г.

г. Шымкент - 2024 г.

Ведомость чертежей основного комплекта АС

Лист	Наименование	Примечание
1	2	3
1	Общие данные (начало)	
2	Общие данные (продолжение)	
3	Общие данные (окончание)	
4	Фасад в осях 1–6 (обмерочный чертеж)	
5	Фасад в осях 6–1 (обмерочный чертеж)	
6	Фасад в осях А–Ж, Ж–А (обмерочный чертеж)	
7	План на отм. –2.700 (обмерочный чертеж)	
8	План на отм. 0.000 (обмерочный чертеж)	
9	План на отм. +3.600 (обмерочный чертеж)	
10	План на отм. +7.200 (обмерочный чертеж)	
11	Разрез 1–1 (обмерочный чертеж)	
12	План кровли (обмерочный чертеж)	
13	Фасад в осях 1–6 (демонтажные работы)	
14	Фасад в осях 6–1 (демонтажные работы)	
15	Фасад в осях А–Ж, Ж–А (демонтажные работы)	
16	Лист аннулирован	
17	План на отм. 0.000 (демонтажные работы)	
18	План на отм. +3.600 (демонтажные работы)	
19	План на отм. +7.200 (демонтажные работы)	
20	Разрез 1–1 (демонтажные работы)	
21	Демонтаж заполнения проемов	
22	Экспликация полов (демонтажные работы)	
23	Ведомость отделки помещений (демонтажные работы)	
23/1	Деталь устройства дверного проема и металлической перемычки ПМ–1	
24	Фасад в осях 1–6 (ремонтные работы)	
25	Фасад в осях 6–1 (ремонтные работы)	
26	Фасад в осях А–Ж, Ж–А (ремонтные работы)	
26/1	Узел "А". Схема укладки сплиттерной плитки.	
27	План на отм. –2.700 (ремонтные работы)	
28	План на отм. 0.000 (ремонтные работы)	
29	План на отм. +3.600 (ремонтные работы)	
30	План на отм. +7.200 (ремонтные работы)	
31	План чердака (ремонтные работы)	
32	Разрез 1–1 (ремонтные работы)	
33	Ведомость отделки помещений (ремонтные работы)	
34	Экспликация полов (ремонтные работы). Ведомость ремонтных работ	
35	Спецификация элементов заполнения проемов. Окна О–1...О–5	
36	Ограждение Ог–1, Ог–2, Ог–3	
37	Крыльцо Кр–1	
38	Крыльцо Кр–2	
39	Вход в подвал	
40	План расположения отверстий в плитах перекрытий и в стенах на отм. –2.700	
41	Деталь устройства отверстий в стене толщ.380мм	
42	План расположения отверстий в плитах перекрытий и в стенах на отм. 0.000	
43	Деталь устройства отверстий в стене толщ.380мм	
44	План расположения отверстий в плитах перекрытий и в стенах на отм. +3.600	
45	Деталь устройство отверстий в стене толщ.380мм, 120мм	
46	План расположения отверстий в плитах перекрытий и в стенах на отм. +7.200	
47	Деталь устройства отверстий в стене толщ.380мм	
48	Устройство отверстия в плите перекрытия. Узел 1	
49	Устройство отверстия в плите перекрытия. Узел 2	
50	Устройство отверстия в плите перекрытия. Узел 3	
51	Устройство отверстия в плите перекрытия. Узел 4	
52	Устройство отверстия в плите перекрытия. Узел 5	
53	План кровли (ремонтные работы)	
54	План стропил (ремонтные работы). Сечение кровли 1–1, 2–2, 3–3	
55	Сечение кровли 4–4. Узлы 1,2,3,4,5	
56	Узлы 6,7,8	
57	Спецификация элементов кровли.	
58	Металлическое ограждение ОК–1. Лестница к слуховому окну. Спецификация элементов.	
59	Слуховое окно	
60	Блок слухового окна ОБС–1	
61	Лестница эвакуационная Лн–1. Сечение а–а, б–б.Схема расположения фундаментов ФМ–1	
62	Лестница эвакуационная Лн–1. Вид А, вид Б. ФМ–1. Лестничная площадка ЛП–1.	
63	Узел А,Б. Сетка С–1. Анкер Ан–1.	
64	Спецификация элементов лестницы Лн–1	
65	Схема раскладки стеновых панелей	
66	Спецификация стеновых панелей.	
67	Узлы сэндвич панелей	
68	Узлы сэндвич панелей	

Согласовано

часть ОВ	Мелебеков Б.	07.24
часть ВК	Керимов Д.	07.24
часть ЭОМ	Никитин Г.	07.24

Взам. инв. N

Подп. и дата

Инв. N подл.

Изм.	Кол.уч.	Лист	N док.	Подпись	Дата
ГАП		Цой В. Г.			07.24
Проверил		Ким И.			07.24
Разработал		Нуржанова А.			07.24
Н.контр.		Бакиров Н.			07.24

38–2022 АС

Капитальный ремонт административного здания, терапевтического корпуса, здания гаража, здания пищеблока и прачечной ГКП на ПХВ «Многопрофильная городская больница №3» акимата города Астаны

Административное здание

Стадия	Лист	Листов
РП	1	68

Общие данные (начало)

ТОО "Строй-проект-инвентаризация"
ТОО "БС Строй Холдинг"
г.Шымкент – 2024г.

Копировал

Формат А3

Ведомость ссылочных документов

Обозначение	Наименование	Примечание
	Ссылочные документы	
СН РК 3.02-07-2014 СП РК 3.02-107-2014	Общественные здания и сооружения	
СН РК 5.03-07-2013 СП РК 5.03-107-2013	Несущие и ограждающие конструкции	
СН РК 2.02-01-2023 СП РК 2.02-101-2022	Пожарная безопасность зданий и сооружений	
СН РК 2.04-07-2022 СП РК 2.04-107-2022	Строительная теплотехника	
СН РК 3.06-01-2011 СП РК 3.06-101-2012	Доступность зданий и сооружений для маломобильных групп	
СН РК 1.04-26-2022	Реконструкция, капитальный и текущий ремонт гражданских, производственных зданий и сооружений	
СП РК 1.04-102-2012	Правила оценки физического износа зданий и сооружений	
НТП РК 01-01-3.1 (4.1)-2017	Нагрузки и воздействия на здания	
СН РК 3.02-36-2012 СП РК 3.02-136-2012	Полы	
с.2.244-1 в.6	Детали полов общественных зданий	
СП РК 2.01-101-2013	Защита строительных конструкций от коррозии	

Схема блокировки

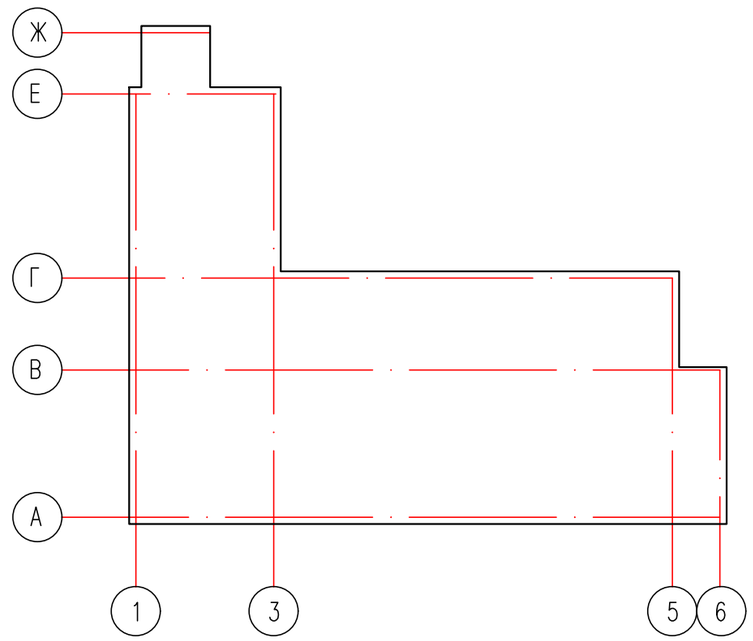

Объемно-планировочные показатели

N поз.	Наименование	Ед. изм.	Кол-во до ремонта	Кол-во после ремонта
1	Общая площадь	м2	1755,70	1793,5
2	Полезная площадь	м2	1662,37	1700,17
3	Площадь застройки	м2	695,80	711,30
4	Строительный объем выше 0.000	м3	6262,0	6402,36
5	Строительный объем ниже 0.000	м3	2002,83	2002,83
6	Число этажей	шт.	3	3

Согласовано

часть ОВ	Мелдебеков Б.	07.24
часть ВК	Керимов Д.	07.24
часть ЭОМ	Никитин Г.	07.24

Взам. инв. N

Подп. и дата

Инв. N подл.

Рабочий проект «Капитальный ремонт административного здания, терапевтического корпуса, здания гаража, здания пищеблока и прачечной ГКП на ПХВ «Многопрофильная городская больница №3» акимата города Астаны» разработан в соответствии с действующими на территории Республики Казахстан нормами и правилами и предусматривает мероприятия обеспечивающие взрыво-пожаро-безопасность, исключающие вредные воздействия на окружающую среду и воздушный бассейн, а так же предупреждающие чрезвычайные ситуации природного и техногенного характера.

Главный архитектор проекта: _____ Цой В.Г.

Изм.	Кол.уч.	Лист	N док.	Подпись	Дата
ГАП		Цой В. Г.			07.24
Проверил		Ким И.			07.24
Разработал		Нуржанова А.			07.24
Н.контр.		Бакиров Н.			07.24

38-2022 АС

Капитальный ремонт административного здания, терапевтического корпуса, здания гаража, здания пищеблока и прачечной ГКП на ПХВ «Многопрофильная городская больница №3» акимата города Астаны

Административное здание

Стадия	Лист	Листов
РП	2	68

Общие данные (продолжение)

ТОО "Строй-проект-инвентаризация"
ТОО "БС Строй Холдинг"
г.Шымкент - 2024г.

Копировал Формат А3

1. Общие данные

Рабочий проект «Капитальный ремонт административного здания, терапевтического корпуса, здания гаража, здания пищеблока и прачечной ГКП на ПХВ «Многопрофильная городская больница №3» акимата города Астаны» разработан на основании:

- Договора за №304/ГЗ/Б от 07.06.2022 года на разработку проектно-сметной документации;
- Задания на проектирование, утвержденное директором ГКП на ПХВ «Многопрофильная городская больница №3» акимата города Астана от 02.07.2024 года;
- Дефектного акта, утвержденного директором ГКП на ПХВ «Многопрофильная городская больница №3» акимата города Астана от 02.07.2024 года;
- Технического заключения по обследованию зданий ГКП на ПХВ «Многопрофильная городская больница №3», выполненного ТОО «Астанакурылыссервис» заказ №424/ГЗ/Б от 22.07.2021 года.
- Технического отчета по инженерно-геологическим изысканиям, выполненного ТОО «А-Геоинжиниринг» в августе-месяце 2022 года;
- Технического отчета по инженерно-геодезическим изысканиям, выполненный ТОО «ГеоГис» в июле-месяце 2022 года;

Способ строительства – подрядный.

Источник финансирования – бюджетные средства.

При обследовании технического состояния использованы следующие технические нормативы:

- СП РК 1.04-101-2012 «Обследование и оценка технического состояния зданий и сооружений»;
- СП РК 1.04-101-2012 «Правила оценки физического износа зданий и сооружений»;
- СН РК 1.04-26-2022 «Реконструкция, капитальный и текущий ремонт гражданских, производственных зданий и сооружений»;
- СП РК 3.02-136-2012 «Полы»;
- СП РК 2.01-101-2013 «Защита строительных конструкций от коррозии».

2. Характеристика площадки строительства

Государственное коммунальное предприятие на праве хозяйственного ведения «Многопрофильная городская больница №3» акимата города Астана расположено в городе Астана по улице Алии Молдагуловой 26Б и проспекту Женис 58.

Высотные отметки поверхности земли, рассматриваемой площадки изменяются в пределах от 351,20 до 351,63 м и имеет незначительный уклон с юга на север.

Климатический подрайон I-В.

Температура наружного воздуха:

Абсолютная максимальная температура воздуха +41,6°С;

Абсолютная минимальная температура воздуха −51,6°С;

наиболее холодной пятидневки обеспеченностью −31,2°С.

3. Объёмно-планировочные решения

Административное здание – трехэтажное здание с подвалом, Г-образной формы в плане, с размерами в осях 38,10х27,60 м. Высота помещений подвала – 2,40 м. Высота последующих трех этажей – 3,60 м.

4. Конструктивные решения

Фундаменты – ленточные из сборных фундаментных блоков.

Наружные и внутренние стены – кирпичные.

Перекрытие и покрытие – сборные железобетонные плиты.

Лестницы – сборные железобетонные по металлическим косоурам.

Крыша – чердачная.

Кровля – из профилированных листов по деревянным конструкциям с наружным неорганизованным водостоком.

Окна – металлопластиковые однокамерные и деревянные.

Двери – металлопластиковые и деревянные.

Полы – мозаичные, линолеум и керамическая плитка.

Внутренняя отделка стен – водоэмульсионная окраска по штукатурке и керамическая плитка.

Потолок – подвесные панели типа "Армстронг" и водоэмульсионная окраска.

Наружная отделка стен – декоративная штукатурка типа «шуба» и керамогранитная плитка по направляющим (главный фасад, со стороны проспекта Женис).

Отмостка – бетонная.

5. При обследовании здания выявлено:

- в фундаменте здания разрушений не наблюдается;
- в наружных стенах разрушений не наблюдается;
- в наружной отделке имеются увлажнения и отслоения декоративной штукатурки, фасад из керамогранита имеет многочисленные участки с выпавшими плитками, отсутствует утепление стен, фасад имеет неприглядный вид;
- во внутренних стенах разрушений не наблюдается;
- в плитах перекрытиях разрушений не наблюдается;
- кровля находится в неудовлетворительном состоянии, требуется замена;
- окна деревянные и металлопластиковые физически изношены, конструкция древесины расслоилась, отслоение покрасочного слоя, все сопряжение разрушены, частично отсутствует фурнитура, неплотный притвор фрамуг, однокамерные стеклопакеты не соответствуют требованию по энергосбережению действующих объектов;
- в дверных блоках запорная арматура пришла в негодность, полотна просели и неплотно закрываются, двери требует замены;
- отделочный слой внутренних стен имеет отслоения и вздутия, окрасочный слой загрязнился;
- на потолке водоэмульсионная окраска отшелушилась;
- в линолеумных полах визуально наблюдаются местами истертость материала, линолеум местами пробит и порван, отставания в стыках и вздутие;
- полы из керамической плитки разрушены, имеются выбоины в основании;
- мозаичные полы находятся в работоспособном состоянии;
- состояние лестниц удовлетворительное, деформации не наблюдаются;
- отмостка повсеместно разбита и частично отсутствует;
- крыльца находятся в неудовлетворительном состоянии, имеются частичные разрушения, облицовочная плитка частично разрушена или отсутствует;
- система вентиляции находится в неудовлетворительном состоянии, требуется полная замена;
- система отопления находится в неудовлетворительном состоянии, требуется полная замена;
- система электроосвещения находится в удовлетворительном состоянии, но морально устарела и требуется полная замена;
- система водоснабжения и канализации находится в неудовлетворительном состоянии, требуется полная замена.

6. Принятые проектные решения

- наружная отделка стен – отбивка штукатурки, утепление стен минераловатными плитами, с последующей отделкой декоративной штукатуркой типа «Аспол» и окраской фасадными красками;
- цоколь – утепление минераловатными плитами, с последующей отделкой сплиттерной плиткой;
- отмостка – устройство асфальтобетонной отмостки взамен бетонной;
- замена подоконных сливов из оцинкованной стали;
- облицовка крылец тротуарной плиткой;
- внутренняя отделка стен – отбивка штукатурки, улучшенная штукатурка, затирка шпатлевкой «Алинекс» с последующей окраской водоэмульсионной и акриловыми красками на водной основе, облицовка керамической плиткой;
- потолок – зачистка от водоэмульсионной окраски, выравнивание шпатлевкой «Алинекс» с последующей водоэмульсионной окраской;
- замена оконных блоков и подоконников;
- замена наружных дверных блоков;
- замена внутренних дверных блоков в соответствии с назначением помещений;
- замена полов из керамической плитки, линолеума;
- шлифовка и полировка мозаичных полов;
- демонтаж кровли из профилированных листов с деревянными несущими элементами;
- устройство кровли из металлочерепицы по деревянным несущим конструкциям;
- замена утеплителя покрытия из шлака на утеплитель из минплиты ПЖ-160мм;
- устройство наружного организованного водостока;
- устройство наружной металлической эвакуационной лестницы.

7. Противопожарные мероприятия

Противопожарные мероприятия в проекте предусмотрены в соответствии со СН РК 2.02-01-2023 «Пожарная безопасность зданий и сооружений», СН РК 3.02-07-2014 «Общественные здания и сооружения». Степень огнестойкости -II.

Здание размещено на свободной от застройки территории с соблюдением противопожарных норм и обеспечением свободного проезда пожарных машин. Двери на путях эвакуации открываются наружу. Расположение эвакуационных выходов и их количество соответствует требованиям СН РК 3.02-07-2014.

В здании предусмотрены лестничные клетки типа Л1. Отделочные материалы, применяемые в проекте, должны иметь сертификат качества, в обязательном порядке согласованные с Госпожинспекцией и санэпидстанцией.

Электропроводка во всех помещениях предусматривается скрытый под штукатуркой, розетки заземлены.

8. Антикоррозийные мероприятия.

В проекте защита строительных конструкции от коррозии разработан в соответствии с требованиями СП РК 2.01-101-2013 «Защита строительных конструкций от коррозии».

Все закладные детали подвергаются металлизации.

Все открытые металлические поверхности и конструкции, соединительные элементы и закладные детали окрашиваются масляными красками. Все деревянные элементы здания подлежат антисептированию.

Все железобетонные конструкции соприкасающиеся с грунтов обмазать горячим битумом за 2 раза.

9. Указания по производству работ в зимних условиях

Данные указания выполняются в период производства бетонных работ при ожидаемой среднесуточной температуре наружного воздуха ниже 5°С и минимальной суточной температуре ниже 0°С.

Приготовление бетонной смеси следует производить в обогреваемых бетоносмесительных установках, применяя подогретую воду, оттаянные или подогретые заполнители, обеспечивающие получение бетонной смеси с температурой не менее 5°С. Допускается применение неотогретых сухих заполнителей, не содержащих наледи на зернах и смерзшихся комьев. При этом продолжительность перемешивания бетонной смеси должна быть увеличена не менее чем на 25 % по сравнению с летними условиями. Способы и средства транспортирования должны обеспечивать предотвращение снижения температуры бетонной смеси ниже требуемой.

В зимних условиях необходимо использовать бетоны и растворы с добавлением пластификаторов и противоморозных добавок согласно приложения 9 к СН РК 5.03-07-2013 "Несущие и ограждающие конструкции".

10. Мероприятия по звукоизоляции

В данном проекте учитываются требования звукоизоляции ограждающих конструкций, которые должны быть выполнены в процессе строительства следующим образом:

- в перегородках и стенах места пересечения с трубопроводами следует заделывать минераловатным войлоком или другим упругомягким материалом с последующей двухсторонней заделкой раствором;
- в местах устройства штепсельных розеток, выключателей и распределительных коробок сквозные отверстия перегородок заделывать звукопоглощающим материалом, параллельно с выполнением электротехнических работ.

Согласовано			
часть ОВ	Мелебеков Б.		07.24
часть ВК	Керимов Д.		07.24
часть ЭОМ	Никитин Г.		07.24

Взам. инв. N	Подп. и дата	Инв. N подл.

Изм.	Кол.уч.	Лист	N док.	Подпись	Дата
ГАП		Цой В. Г.			07.24
Проверил		Ким И.			07.24
Разработал		Нуржанова А.			07.24
Н.контр.		Бакиров Н.			07.24

38-2022 АС

Капитальный ремонт административного здания, терапевтического корпуса, здания гаража, здания пищеблока и прачечной ГКП на ПХВ «Многопрофильная городская больница №3» акимата города Астаны

Административное здание	Стадия	Лист	Листов
	РП	3	68
Общие данные (окончание)	ТОО "Строй-проект-инвентаризация" ТОО "БС Строй Холдинг" г.Шымкент – 2024г.		

Копировал Формат А4-3

Фасад в осях 1–6
(обмерочный чертеж)

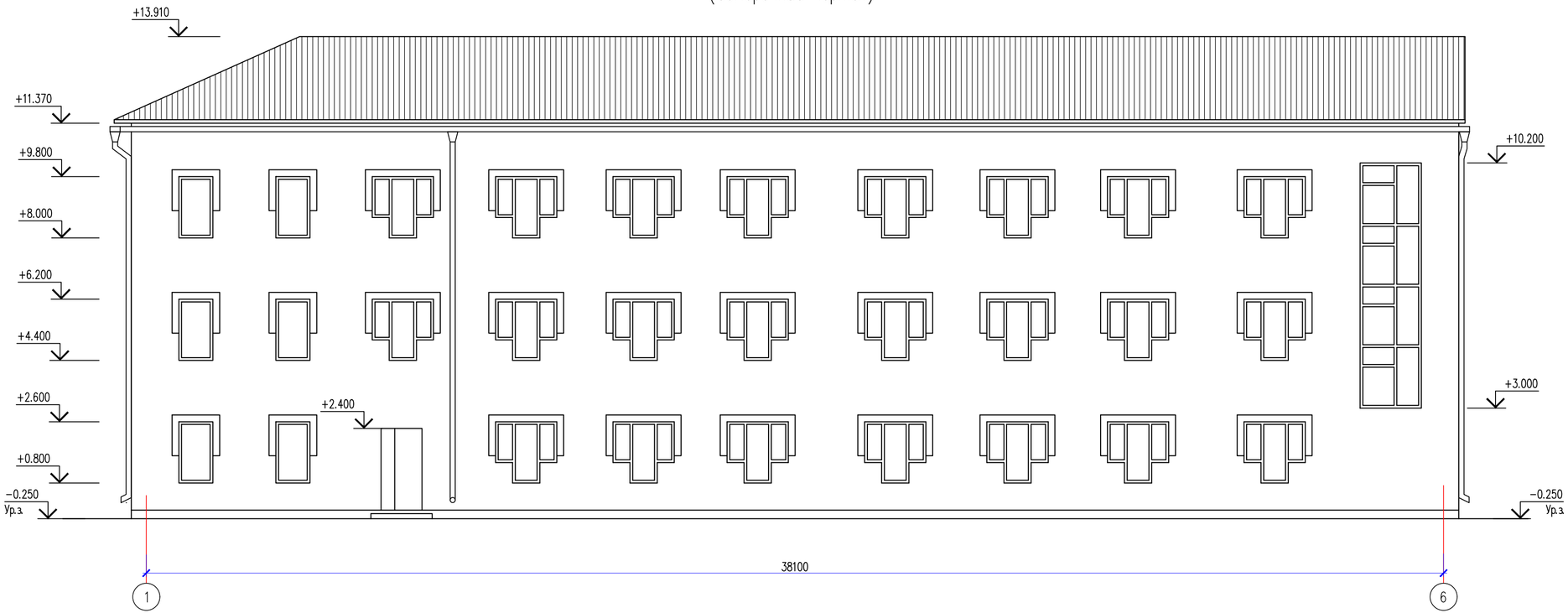

Ведомость существующей наружной отделки

N п/п	Элементы	Отделка	Объемы
1	Цоколь	Штукатурка цем-песч. раствором	
2	Стены	Декоративная штукатурка типа "шуба"	
		Керамогранитные плитки по направляющему металлическому каркасу	
3	Окна	Деревянные, ПВХ	
4	Двери	Металлические	
5	Кровля	Профилированные листы	
6	Отмостка	Бетонная	

Согласовано

Взам. инв. N

Подп. и дата

Инв. N подл.

Изм.	Кол.уч.	Лист	N док.	Подпись	Дата
ГАП		Цой В. Г.			07.24
Проверил		Ким И.			07.24
Разработал		Нуржанова А.			07.24
Н.контр.		Бакиров Н.			07.24

38–2022 АС

Капитальный ремонт административного здания, терапевтического корпуса, здания гаража, здания пищеблока и прачечной ГКП на ПХВ «Многопрофильная городская больница №3» акимата города Астаны

Административное здание

Стадия	Лист	Листов
РП	4	68

Фасад в осях 1–6
(обмерочный чертеж)

ТОО "Строй-проект-инвентаризация"
ТОО "БС Строй Холдинг"
г.Шымкент – 2024г.

Копировал

Формат А4–3

Фасад в осях 6–1
(обмерочный чертеж)

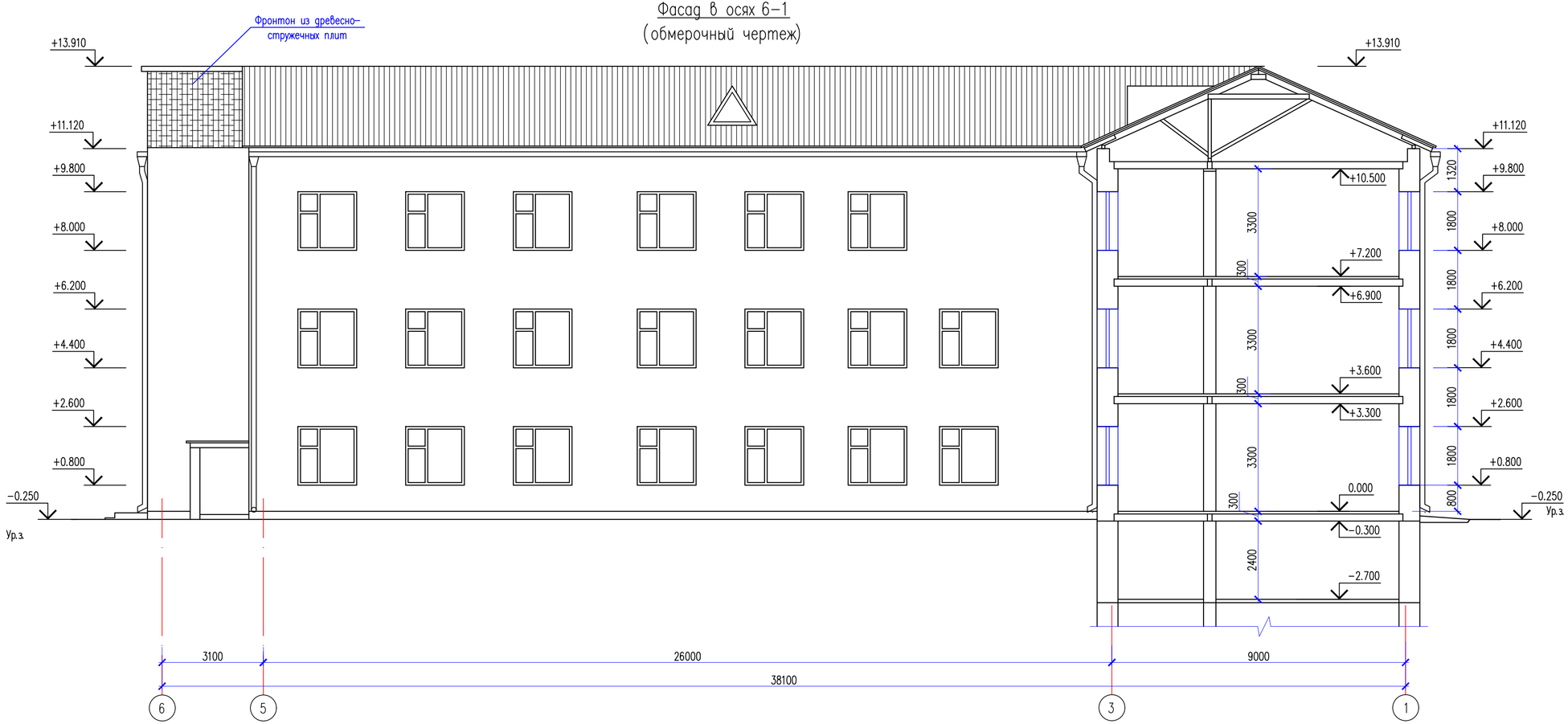

Согласовано

Взам. инв. N

Подп. и дата

Инв. N подл.

Изм.	Кол.уч.	Лист	N док.	Подпись	Дата
ГАП		Цой В. Г.			07.24
Проверил		Ким И.			07.24
Разработал		Нуржанова А.			07.24
Н.контр.		Бакиров Н.			07.24

38–2022 АС

Капитальный ремонт административного здания, терапевтического корпуса, здания гаража, здания пищеблока и прачечной ГКП на ПХВ «Многопрофильная городская больница №3» акимата города Астаны

Административное здание

Стадия	Лист	Листов
РП	5	68

Фасад в осях 6–1
(обмерочный чертеж)

ТОО "Строй-проект-инвентаризация"
ТОО "БС Строй Холдинг"
г.Шымкент – 2024г.

Копировал

Формат А4–3

Фасад в осях А–Ж
(обмерочный чертеж)

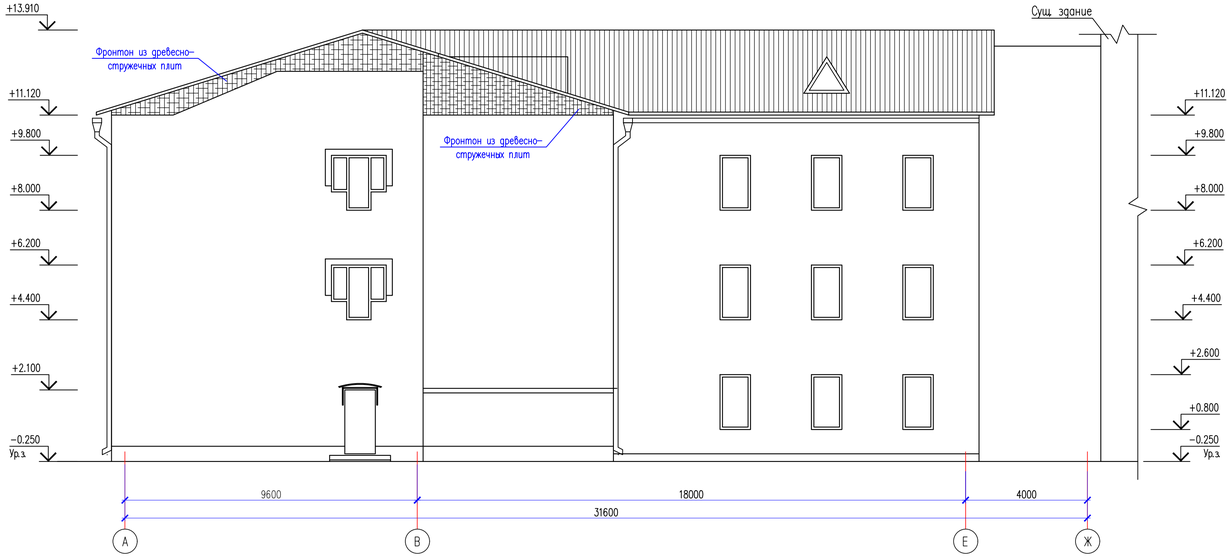

Фасад в осях Ж–А
(обмерочный чертеж)

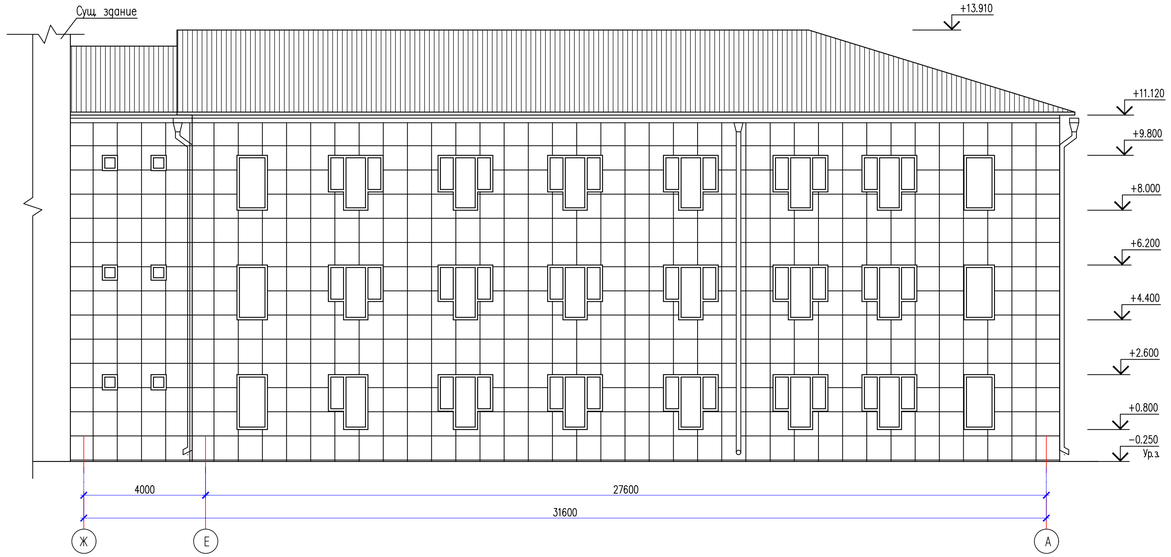

Согласовано

Взам. инв. N

Подп. и дата

Инв. N подл.

						38–2022 АС			
						Капитальный ремонт административного здания, терапевтического корпуса, здания гаража, здания пищеблока и прачечной ГКП на ПХВ «Многопрофильная городская больница №3» акимата города Астаны			
Изм.	Кол.уч.	Лист	N док.	Подпись	Дата				
ГАП		Цой В. Г.			07.24	Административное здание	Стадия	Лист	Листов
Проверил		Ким И.			07.24		РП	6	68
Разработал		Нуржанова А.			07.24				
Н.контр.		Бакиров Н.			07.24	Фасад в осях А–Ж, Ж–А (обмерочный чертеж)	ТОО "Строй- проект- инвентаризация" ТОО "БС Строй Холдинг" г.Шымкент – 2024г.		

План на отм. −2.700
(обмерочный чертеж)

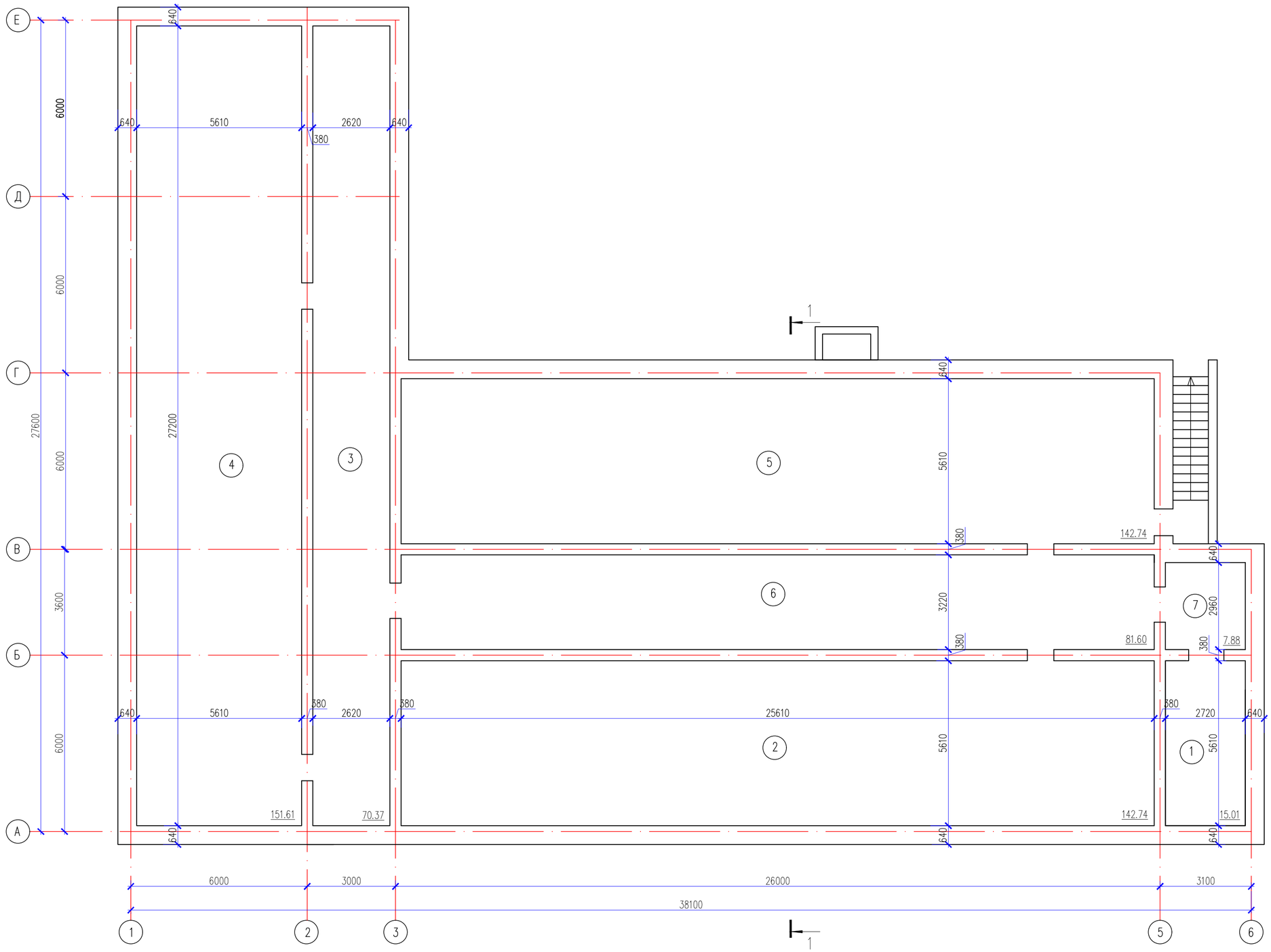

Экспликация помещений

Номер поме-щения	Наименование	Площадь, м²	Кат.* поме-щения
1	Подвальное помещение	15,01	
2	Подвальное помещение	142,74	
3	Подвальное помещение	70,37	
4	Подвальное помещение	151,61	
5	Венткамера	142,74	
6	Подвальное помещение	81,60	
7	Подвальное помещение	7,88	
	Всего:	611.95	

Согласовано

Взам. инв. N

Подп. и дата

Инв. N подл.

Изм.	Кол.уч.	Лист	N док.	Подпись	Дата
ГАП		Цой В. Г.			07.24
Проверил		Ким И.			07.24
Разработал		Нуржанова А.			07.24
Н.контр.		Бакиров Н.			07.24

38–2022 АС

Капитальный ремонт административного здания, терапевтического корпуса, здания гаража, здания пищеблока и прачечной ГКП на ПХВ «Многопрофильная городская больница №3» акимата города Астаны

Административное здание

Стадия	Лист	Листов
РП	7	68

План на отм. −2.700
(обмерочный чертеж)

ТОО "Строй-проект-инвентаризация"
ТОО "БС Строй Холдинг"
г.Шымкент – 2024г.

Копировал Формат А2

План на отм. 0.000
(обмерочный чертеж)

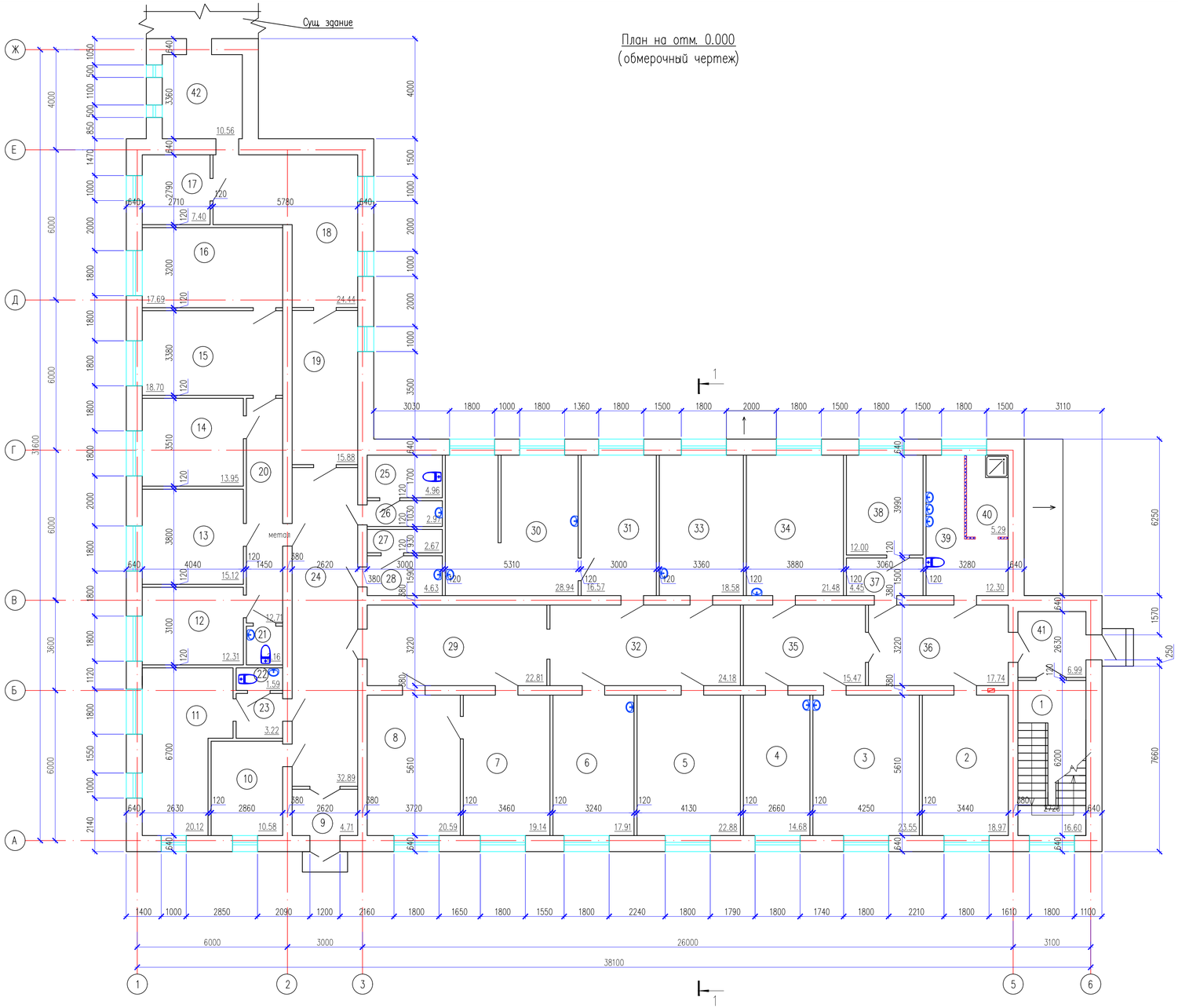

Экспликация помещений

Номер поме-щения	Наименование	Площадь, м²	Кат.* поме-щения
1	Лестничная клетка	16,60	
2	Отдел инженер-энергетиков	18,97	
3	Склад	23,55	
4	Склад	14,68	
5	Склад сантехнических и технических товаров	22,88	
6	Склад электрических товаров	17,91	
7	Склад	19,14	
8	Инвентарь	20,59	
9	Тамбур	4,71	
10	Склад	10,58	
11	Склад	20,12	
12	Комната отдыха	12,31	
13	Кабинет зав. склада	15,12	
14	Кабинет	13,95	
15	Склад	18,70	
16	Склад	17,69	
17	Склад	7,40	
18	Коридор	24,44	
19	Коридор	15,88	
20	Коридор	12,71	
21	Санузел	2,16	
22	Санузел	1,59	
23	Тамбур	3,22	
24	Коридор	32,89	
25	Санузел	4,96	
26	Умывальная	2,97	
27	Кладовая	2,67	
28	Инвентарная	4,63	
29	Коридор	22,81	
30	Склад	28,94	
31	Склад	16,57	
32	Коридор	24,18	
33	Кабинет	18,58	
34	Склад	21,48	
35	Коридор	15,47	
36	Коридор	17,74	
37	Тамбур	4,45	
38	Комната тех. персонала	12,00	
39	Санузел	12,30	
40	Душевая	5,29	
41	Тамбур	6,99	
42	Коридор	10,56	
	Всего:	600,38	

Согласовано

Взам. инв. N

Подп. и дата

Инв. N подл.

Изм.	Кол.уч.	Лист	N док.	Подпись	Дата
ГАП		Цой В. Г.			07.24
Проверил		Ким И.			07.24
Разработал		Нурканова А.			07.24
Н.контр.		Бакиров Н.			07.24

38-2022 АС

Капитальный ремонт административного здания, терапевтического корпуса, здания гаража, здания пищеблока и прачечной ГКП на ПХВ «Многопрофильная городская больница №3» акимата города Астаны

Административное здание

Стадия	Лист	Листов
РП	8	68

План на отм. 0.000
(обмерочный чертеж)

ТОО "Строй-проект-инвентаризация"
ТОО "БС Строй Холдинг"
г.Шымкент - 2024г.

Копировал

Формат

План на отм. +3.600
(обмерочный чертеж)

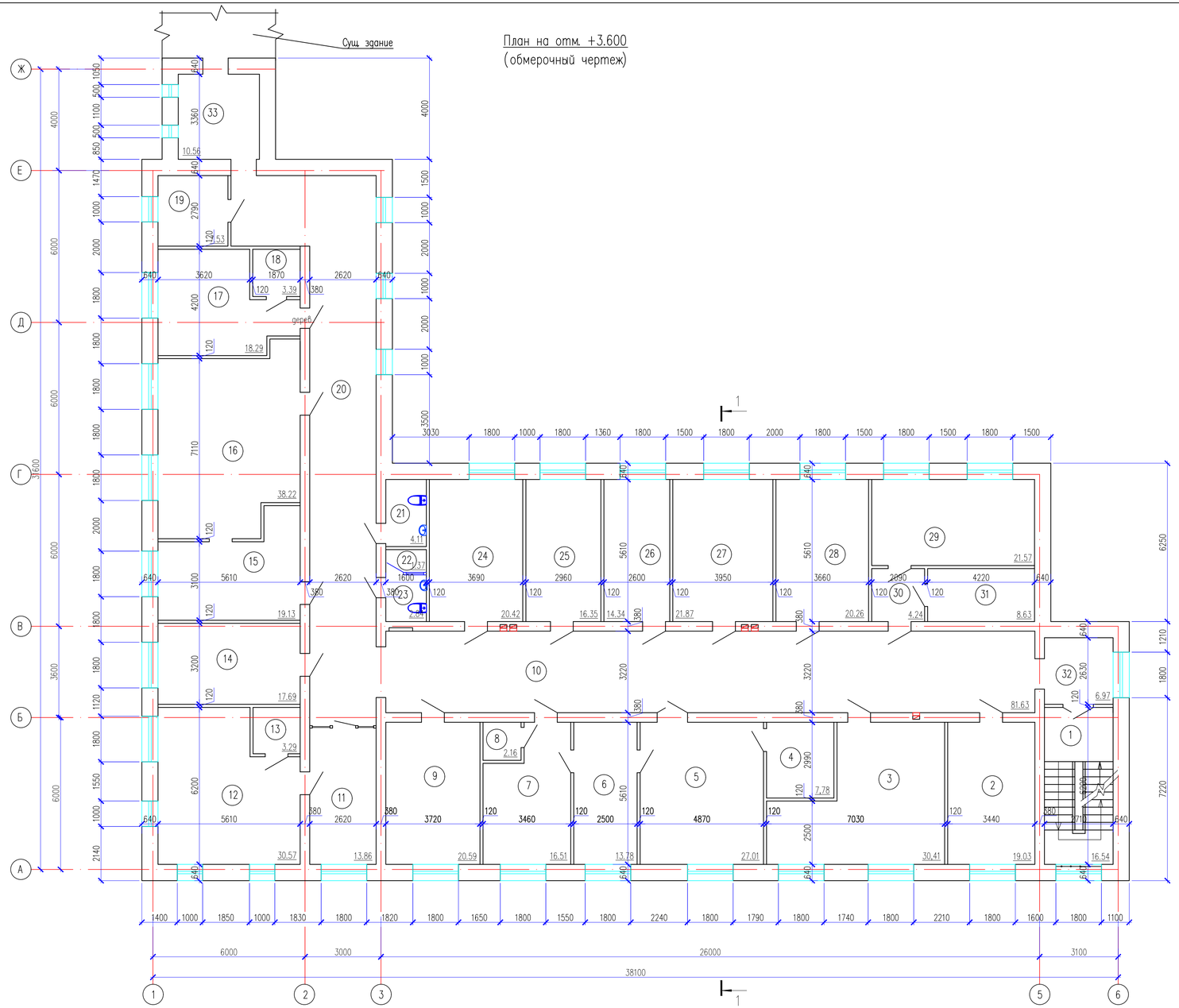

Экспликация помещений

Номер поме-щения	Наименование	Площадь, м²	Кат.* поме-щения
1	Лестничная клетка	16,54	
2	Кабинет	19,03	
3	Отдел статистики	30,41	
4	Кабинет N209	7,78	
5	Блок интенсивной терапии	27,01	
6	Кабинет	13,78	
7	Кабинет N207	16,51	
8	Санузел	2,16	
9	Кабинет N210	20,59	
10	Коридор	81,63	
11	Приемная	13,86	
12	Кабинет директора	30,57	
13	Санузел	3,29	
14	Кабинет N212	17,69	
15	Отдел архивариуса	19,13	
16	Архив	38,22	
17	Отдел экспертов	18,29	
18	Подсобное помещение	3,39	
19	Серверная	7,53	
20	Коридор	64,76	
21	Служебный санузел	4,11	
22	Инвентарная	1,37	
23	Служебный санузел	2,84	
24	Кабинет N201	20,42	
25	Кабинет главного инженера	16,35	
26	Кабинет сестры хозяйки	14,34	
27	Кабинет N204	21,87	
28	Кабинет N205	20,26	
29	Отдел статистики	21,57	
30	Тамбур	4,24	
31	Кабинет статистики	8,63	
32	Коридор	6,97	
33	Коридор	10,56	
	Всего:	605,70	

Согласовано

Взам. инв. N

Подп. и дата

Инв. N подл.

Изм.	Кол.уч.	Лист	N док.	Подпись	Дата
ГАП		Цой В. Г.			07.24
Проверил		Ким И.			07.24
Разработал		Нурканова А.			07.24
Н.контр.		Бакиров Н.			07.24

38-2022 АС

Капитальный ремонт административного здания, терапевтического корпуса, здания гаража, здания пищеблока и прачечной ГКП на ПХВ «Многопрофильная городская больница №3» акимата города Астаны

Административное здание

Стадия	Лист	Листов
РП	9	68

План на отм. +3.600
(обмерочный чертеж)

ТОО "Строй-проект-инвентаризация"
ТОО "БС Строй Холдинг"
г.Шымкент - 2024г.

Копировал

Формат

План на отм. +7.200
(обмерочный чертеж)

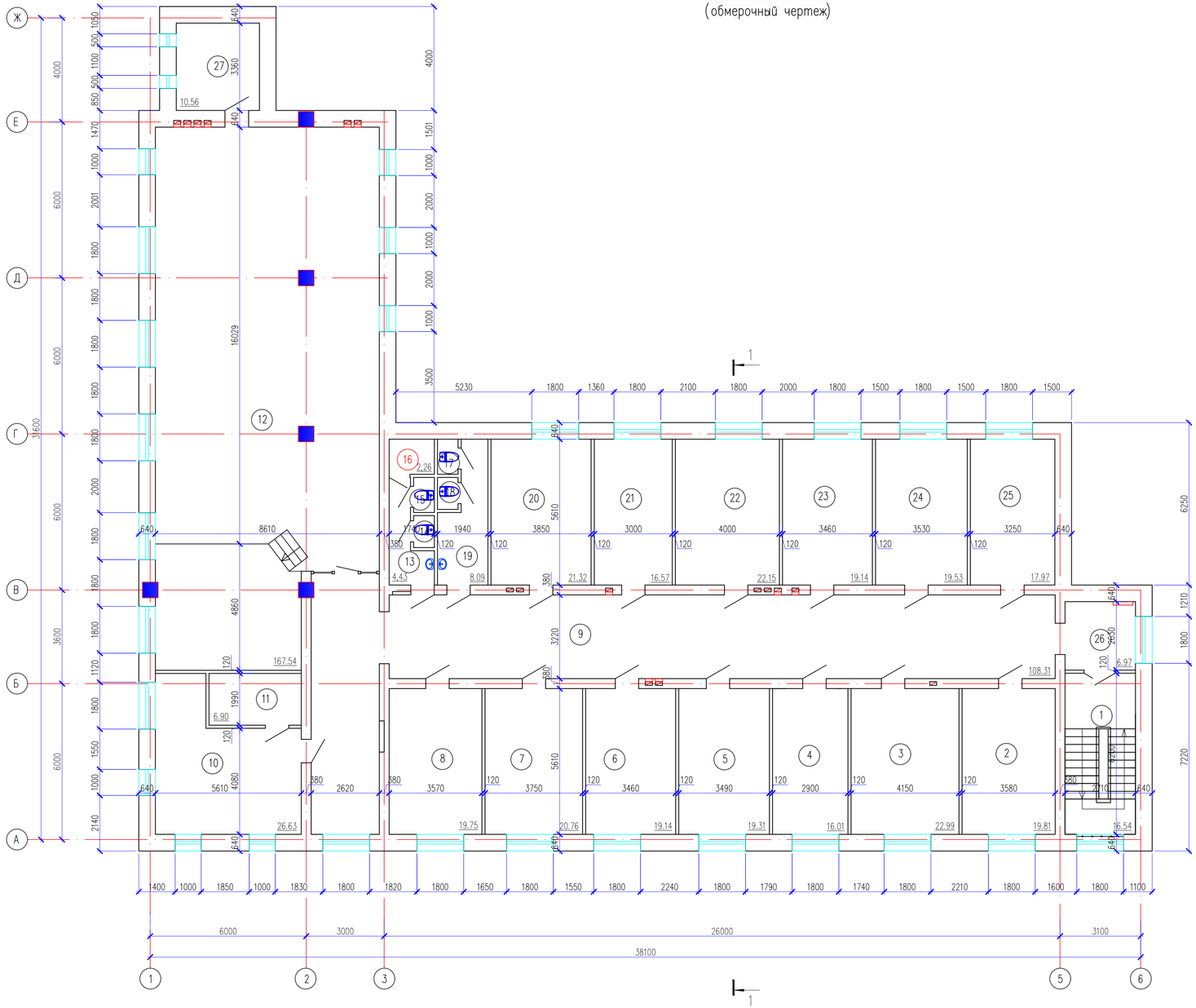

Экспликация помещений

Номер поме-щения	Наименование	Площадь, м²	Кат.* поме-щения
1	Лестничная клетка	16,54	
2	Административно-правовой отдел	19,81	
3	Кабинет	22,99	
4	Приемная руководителя	16,01	
5	Отдел по метрологии	19,31	
6	Отдел бухгалтерского учета и отчетности	19,14	
7	Отдел информационно-технического сопровождения	20,76	
8	Отдел государственных закупок	19,75	
9	Коридор	108,31	
10	Служебное помещение	26,63	
11	Подсобное помещение	6,90	
12	Конференц зал	167,54	
13	Умывальная	4,43	
14	Служебный санузел	0,92	
15	Служебный санузел	1,02	
16	Душевая	2,26	
17	Служебный санузел	1,00	
18	Служебный санузел	0,91	
19	Умывальная	8,09	
20	Отдел управления человеческими ресурсами	21,32	
21	Отдел управления человеческими ресурсами	16,57	
22	Зам.директора по финансово-хозяйственной деятельности	22,15	
23	Кабинет	19,14	
24	Руководитель по сестринской службе	19,53	
25	Зам. директор по лечебной работе	17,97	
26	Коридор	6,97	
27	Кладовка	10,56	
	Всего:	616.53	

Согласовано

Взам. инв. N

Подп. и дата

Инв. N подл.

Изм.	Кол.уч.	Лист	N док.	Подпись	Дата
ГАП		Цой В. Г.			07.24
Проверил		Ким И.			07.24
Разработал		Нурканова А.			07.24
Н.контр.		Бакиров Н.			07.24

38-2022 АС

Капитальный ремонт административного здания, терапевтического корпуса, здания гаража, здания пищеблока и прачечной ГКП на ПХВ «Многопрофильная городская больница №3» акимата города Астаны

Административное здание

Стадия	Лист	Листов
РП	10	68

План на отм. +7.200
(обмерочный чертеж)

ТОО "Строй-проект-инвентаризация"
ТОО "БС Строй Холдинг"
г.Шымкент - 2024г.

Копировал

Формат

Разрез 1 – 1

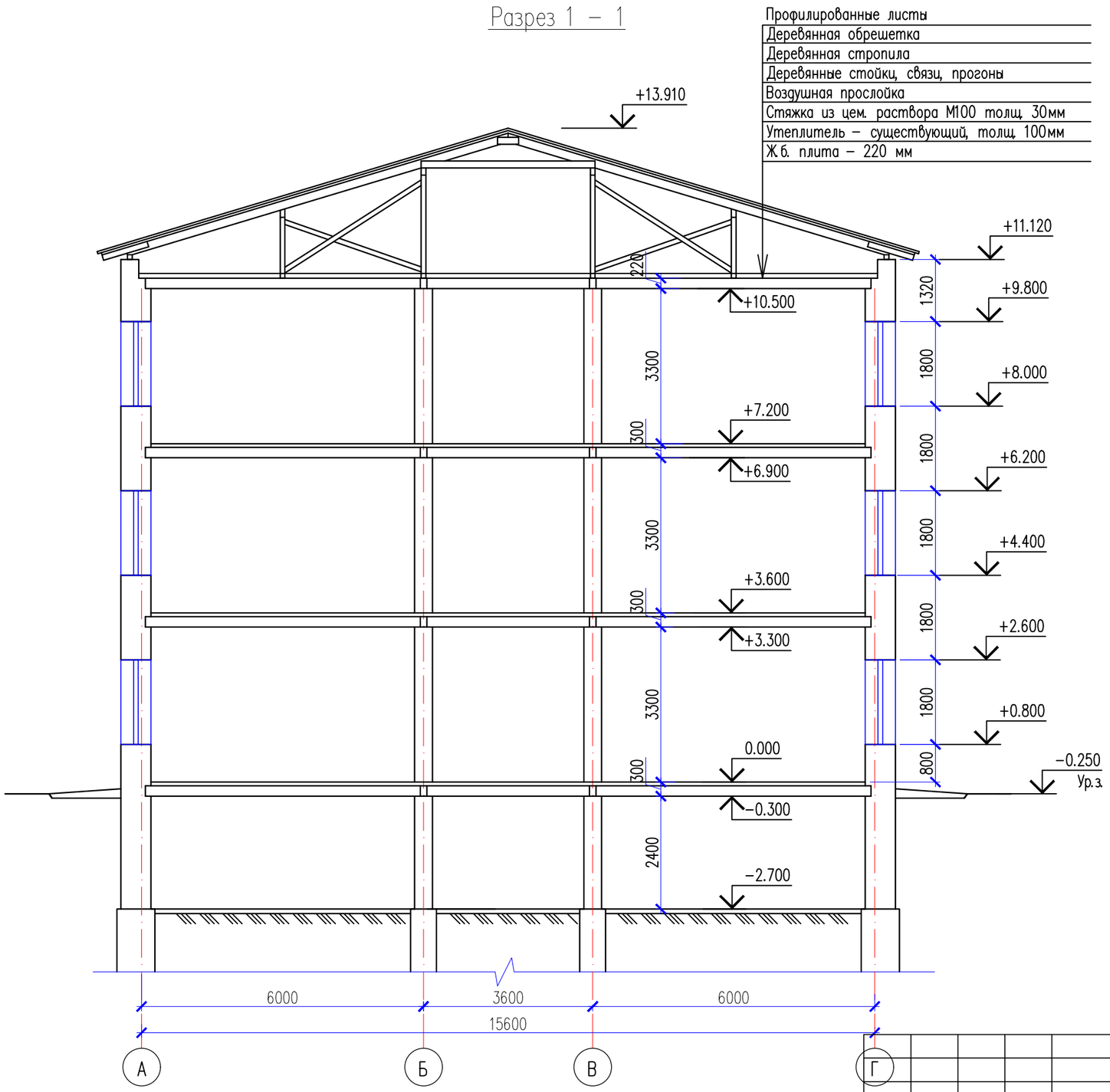

Изм.	Кол.уч.	Лист	N док.	Подпись	Дата
ГАП		Цой В. Г.			07.24
Проверил		Ким И.			07.24
Разработал		Нуржанова А.			07.24
Н.контр.		Бакиров Н.			07.24

38–2022 АС

Капитальный ремонт административного здания, терапевтического корпуса, здания гаража, здания пищеблока и прачечной ГКП на ПХВ «Многопрофильная городская больница №3» акимата города Астаны

Административное здание

Стадия	Лист	Листов
РП	11	68

Разрез 1–1
(обмерочный чертеж)

ТОО "Строй–проект–инвентаризация"
ТОО "БС Строй Холдинг"
г.Шымкент – 2024г.

Согласовано

Взам. инв. N

Подп. и дата

Инв. N подл.

Копировал

Формат А3

План кровли
(обмерочный чертеж)

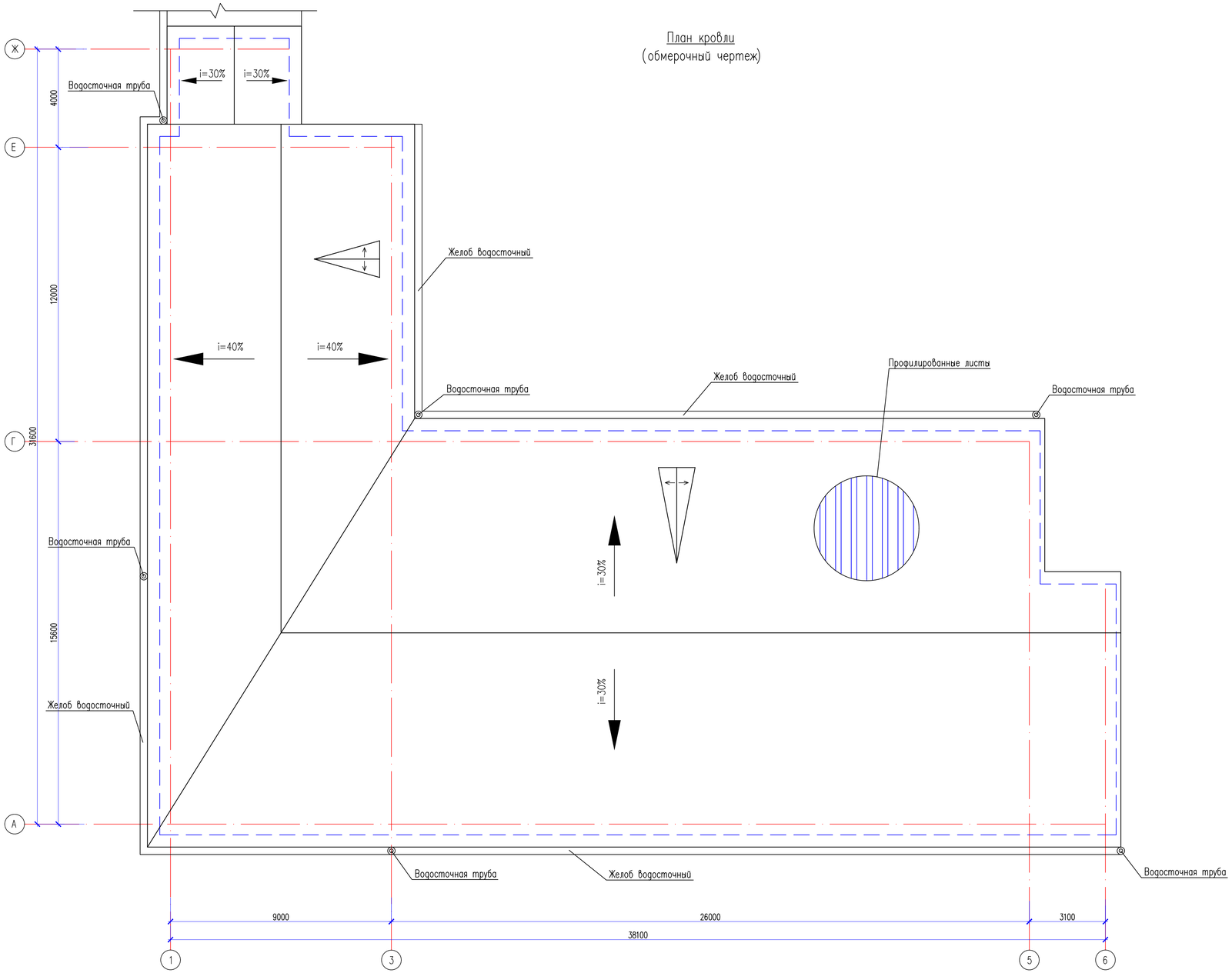

						38-2022 АС		
						Капитальный ремонт административного здания, терапевтического корпуса, здания гаража, здания пищеблока и прачечной ГКП на ПХВ «Многопрофильная городская больница №3» акимата города Астаны		
Изм.	Кол.уч.	Лист	N док.	Подпись	Дата			
ГАП		Цой В. Г.			07.24	Административное здание	Стадия	Лист	Листов
Проверил		Ким И.			07.24		РП	12	68
Разработал		Нуржанова А.			07.24				
Н.контр.		Бакиров Н.			07.24	План кровли (обмерочный чертеж)	ТОО "Строй-проект-инвентаризация" ТОО "БС Строй Холдинг" г.Шымкент - 2024г.	

Согласовано

Взам. инв. N

Подп. и дата

Инв. N подл.

Копировал

Формат

Фасад в осях 1–6
(демонтажные работы)

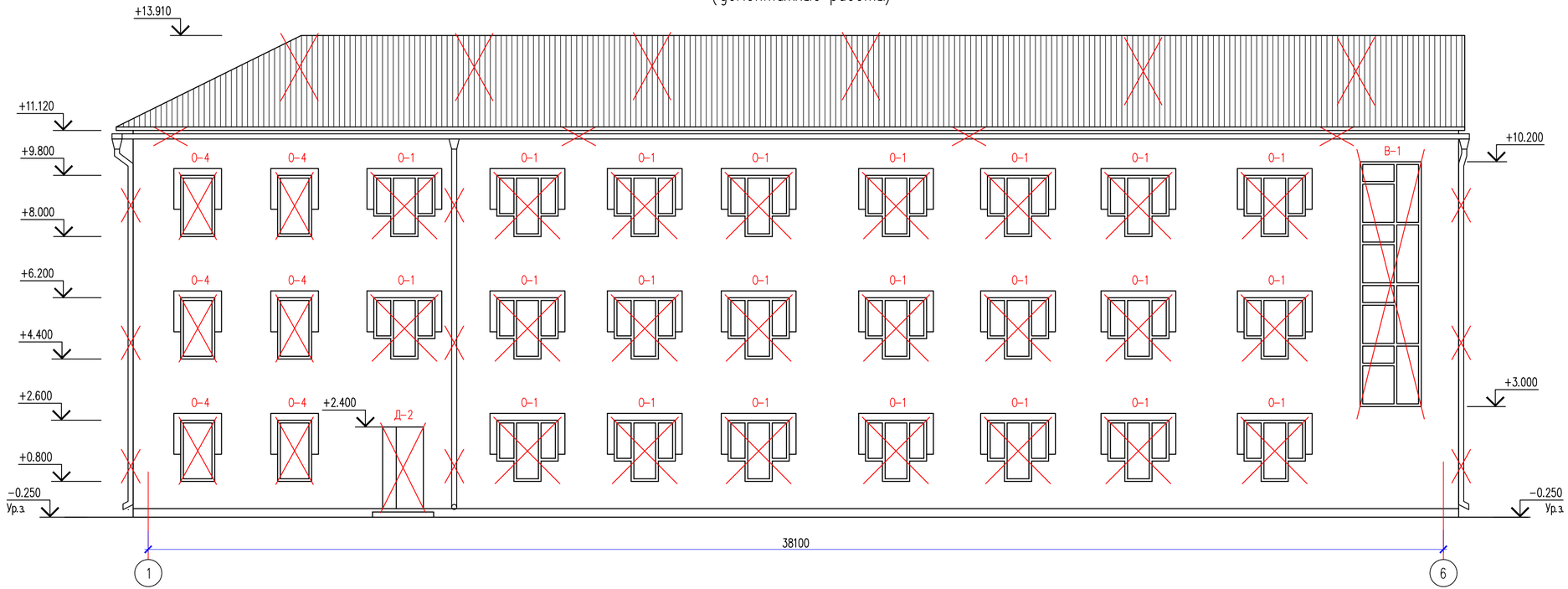

Согласовано

Взам. инв. N

Подп. и дата

Инв. N подл.

Изм.	Кол.уч.	Лист	N док.	Подпись	Дата
ГАП		Цой В. Г.			07.24
Проверил		Ким И.			07.24
Разработал		Нуржанова А.			07.24
Н.контр.		Бакиров Н.			07.24

38–2022 АС

Капитальный ремонт административного здания, терапевтического корпуса, здания гаража, здания пищеблока и прачечной ГКП на ПХВ «Многопрофильная городская больница №3» акимата города Астаны

Административное здание

Стадия	Лист	Листов
РП	13	68

Фасад в осях 1–6
(демонтажные работы)

ТОО "Строй-проект-инвентаризация"
ТОО "БС Строй Холдинг"
г.Шымкент – 2024г.

Копировал

Формат А4–3

Фасад в осях 6–1
(демонтажные работы)

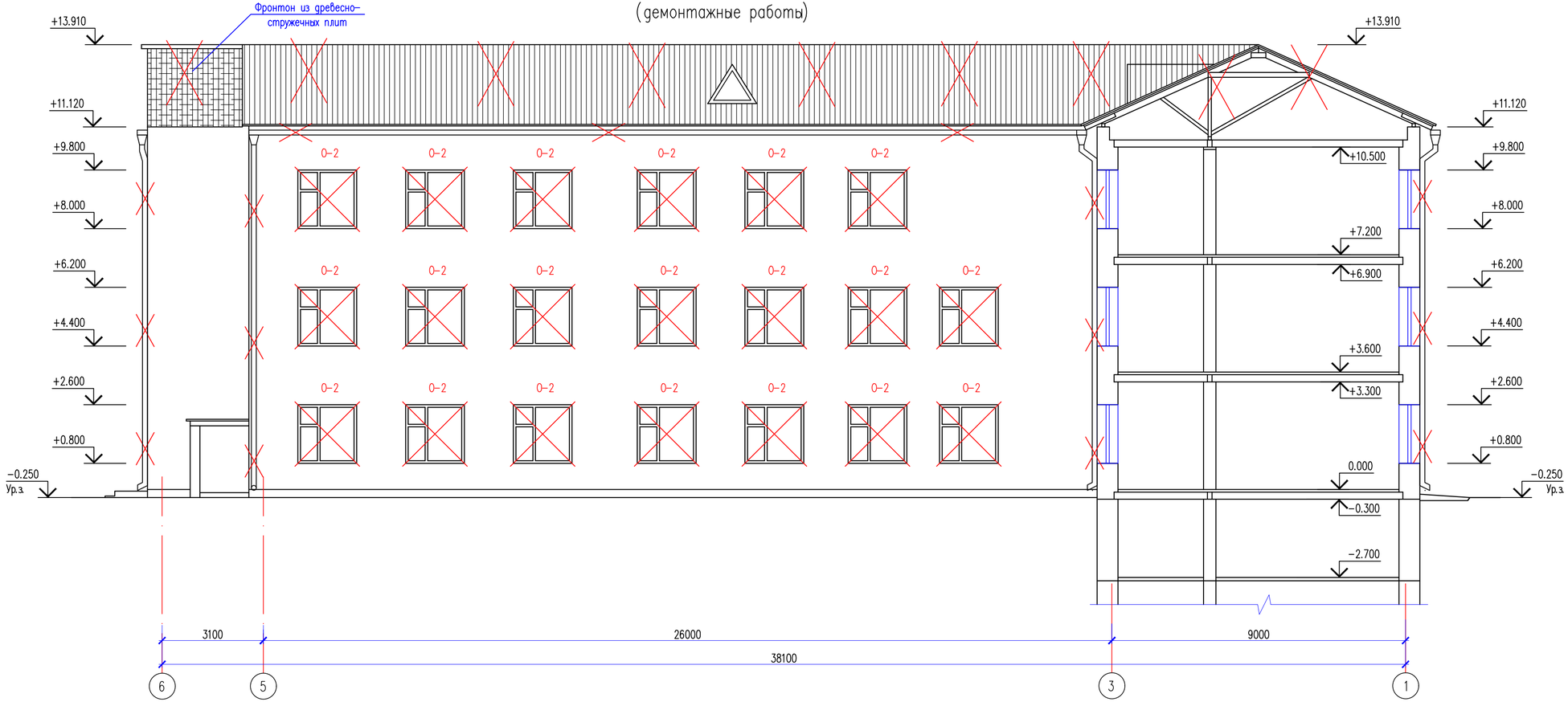

Согласовано

Взам. инв. N

Подп. и дата

Инв. N подл.

Изм.	Кол.уч.	Лист	N док.	Подпись	Дата
ГАП		Цой В. Г.			07.24
Проверил		Ким И.			07.24
Разработал		Нуржанова А.			07.24
Н.контр.		Бакиров Н.			07.24

38–2022 АС

Капитальный ремонт административного здания, терапевтического корпуса, здания гаража, здания пищеблока и прачечной ГКП на ПХВ «Многопрофильная городская больница №3» акимата города Астаны

Административное здание

Стадия	Лист	Листов
РП	14	68

Фасад в осях 6–1
(демонтажные работы)

ТОО "Строй-проект-инвентаризация"
ТОО "БС Строй Холдинг"
г.Шымкент – 2024г.

Копировал

Формат А4–3

Фасад в осях А–Ж
(демонтажные работы)

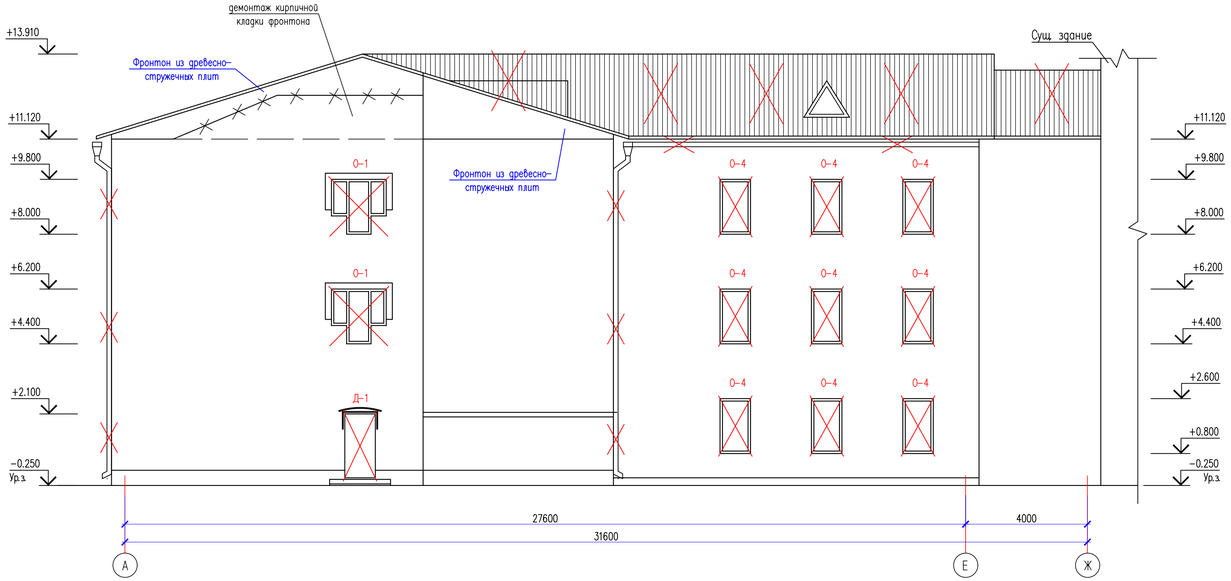

Фасад в осях Ж–А
(демонтажные работы)

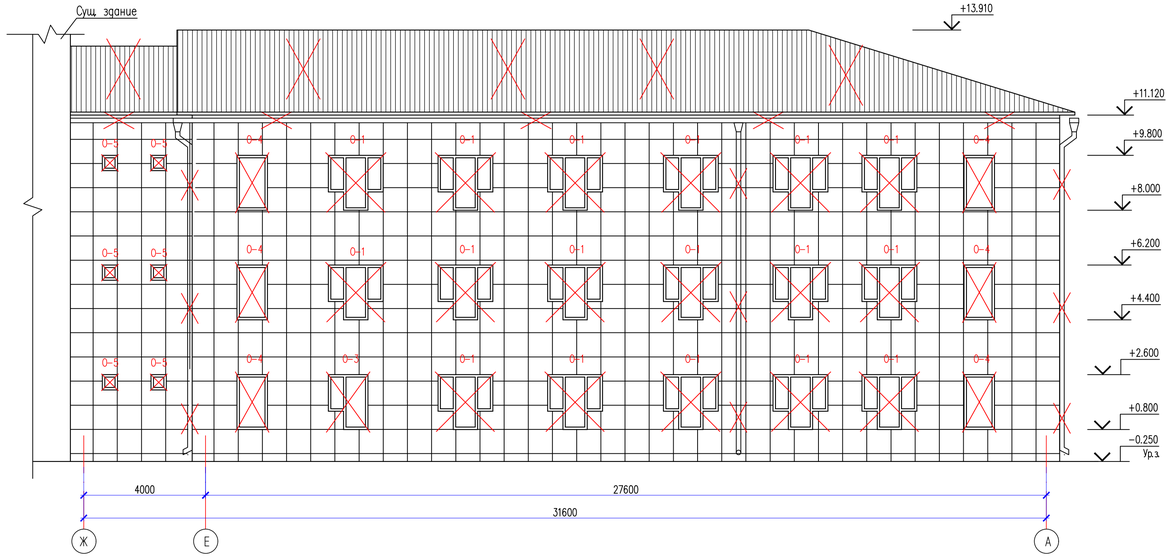

Согласовано

Взам. инв. N

Подп. и дата

Инв. N подл.

Изм.	Кол.уч.	Лист	N док.	Подпись	Дата	38–2022 АС
						Капитальный ремонт административного здания, терапевтического корпуса, здания гаража, здания пищеблока и прачечной ГКП на ПХВ «Многопрофильная городская больница №3» акимата города Астаны
ГАП		Цой В. Г.			07.24	Административное здание
Проверил		Ким И.			07.24	Стадия: РП; Лист: 15; Листов: 68
Разработал		Нуржанова А.			07.24	
Н.контр.		Бакиров Н.			07.24	Фасад в осях А–Ж, Ж–А (демонтажные работы)
						ТОО "Строй- проект- инвентаризация" ТОО "БС Строй Холдинг" г.Шымкент – 2024г.

План на отм. 0.000
(демонтажные работы)

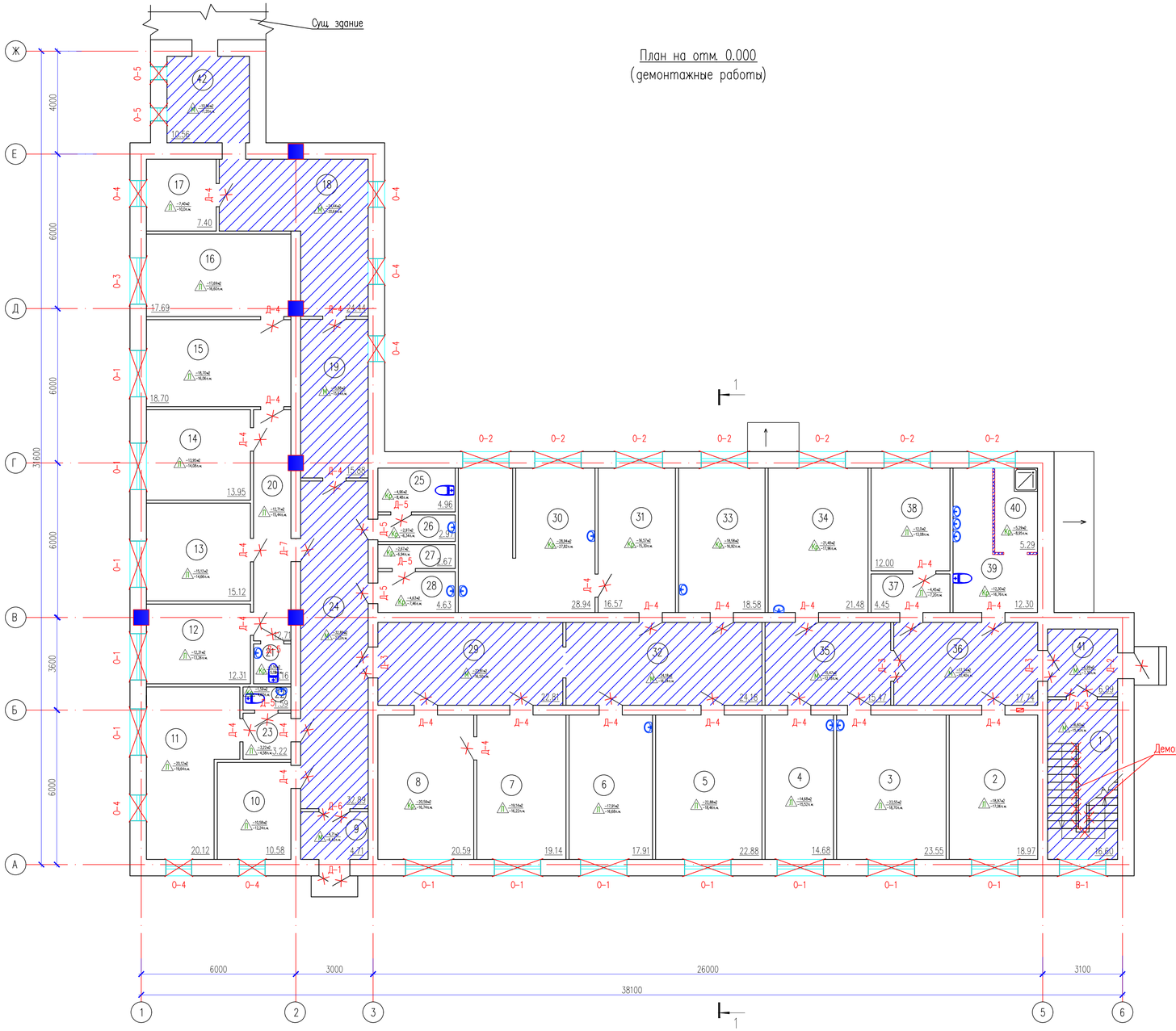

Экспликация помещений

Номер помещения	Наименование	Площадь, м²	Кат.* помещения
1	Лестничная клетка	16,60	
2	Отдел инженер-энергетиков	18,97	
3	Склад	23,55	
4	Склад	14,68	
5	Склад сантехнических и технических товаров	22,88	
6	Склад электрических товаров	17,91	
7	Склад	19,14	
8	Инвентарь	20,59	
9	Тамбур	4,71	
10	Склад	10,58	
11	Склад	20,12	
12	Комната отдыха	12,31	
13	Кабинет зав. склада	15,12	
14	Кабинет	13,95	
15	Склад	18,70	
16	Склад	17,69	
17	Склад	7,40	
18	Коридор	24,44	
19	Коридор	15,88	
20	Коридор	12,71	
21	Санузел	2,16	
22	Санузел	1,59	
23	Тамбур	3,22	
24	Коридор	32,89	
25	Санузел	4,96	
26	Умывальная	2,97	
27	Кладовая	2,67	
28	Инвентарная	4,63	
29	Коридор	22,81	
30	Склад	28,94	
31	Склад	16,57	
32	Коридор	24,18	
33	Кабинет	18,58	
34	Склад	21,48	
35	Коридор	15,47	
36	Коридор	17,74	
37	Тамбур	4,45	
38	Комната тех. персонала	12,00	
39	Санузел	12,30	
40	Душевая	5,29	
41	Тамбур	6,99	
42	Коридор	10,56	
	Всего:	600,38	

Условные обозначения:

- Демонтаж дверных блоков
- Демонтаж оконных блоков
- Покрытие пола (демонтаж)
- Плинтус (демонтаж)
- Демонтируемые полы
- Не демонтируемые полы

						38-2022 АС		
Изм.	Кол.уч.	Лист	N док.	Подпись	Дата	Капитальный ремонт административного здания, терапевтического корпуса, здания гаража, здания пищеблока и прачечной ГКП на ПХВ «Многопрофильная городская больница №3» акимата города Астаны		
ГАП		Цой В. Г.			07.24	Административное здание	Стадия	Лист	Листов
Проверил		Ким И.			07.24		РП	17	68
Разработал		Нурканова А.			07.24	План на отм. 0.000 (демонтажные работы)	ТОО "Строй-проект-инвентаризация" ТОО "БС Строй Холдинг" г.Шымкент - 2024г.		
Н.контр.		Бакиров Н.			07.24				

Согласовано

Взам. инв. N

Подп. и дата

Инв. N подл.

Копировал

Формат

План на отм. +3.600
(демонтажные работы)

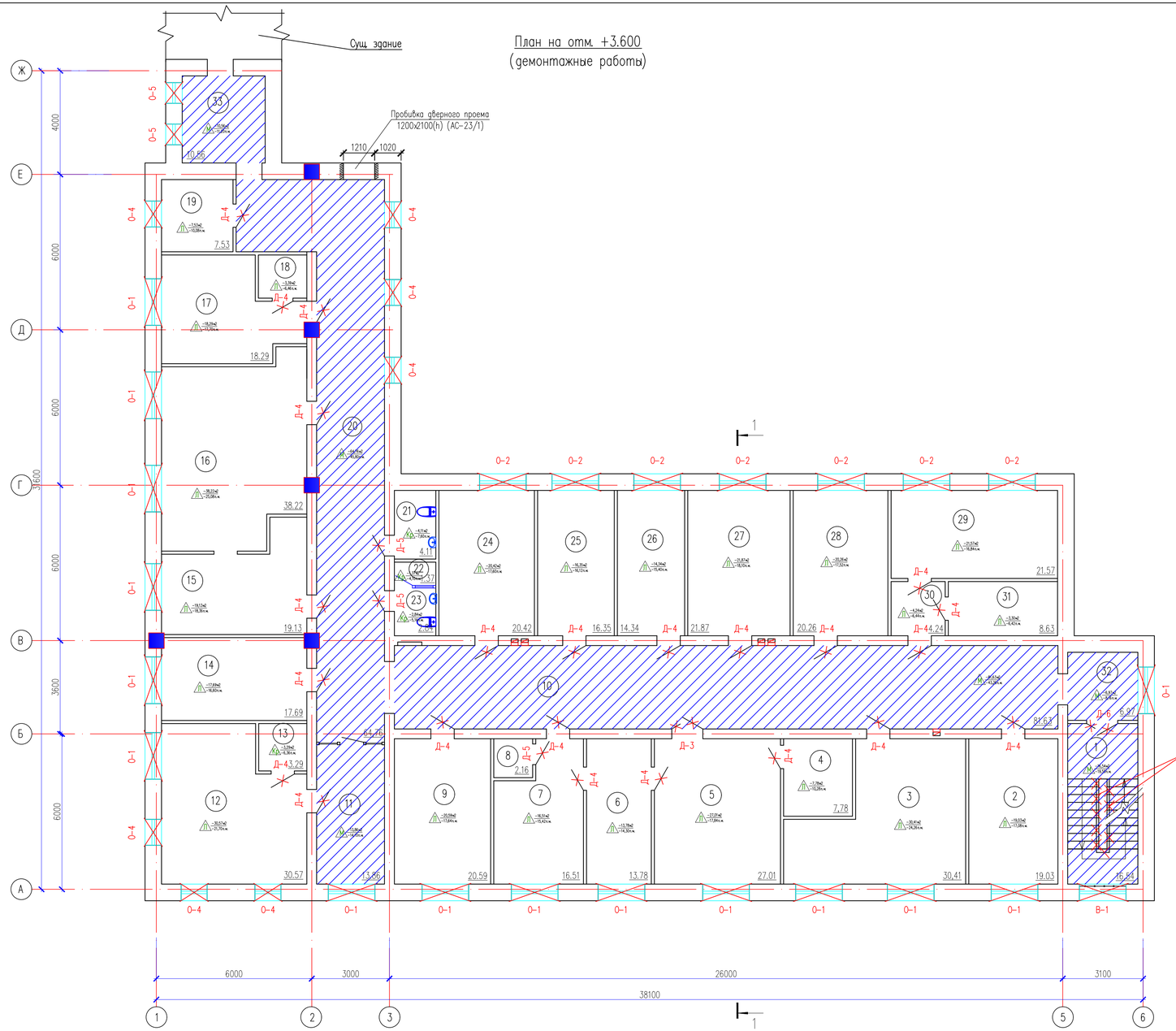

Условные обозначения:

- Демонтаж дверных блоков
- Демонтаж оконных блоков
- Покрытие пола (демонтаж)
- Плинтус (демонтаж)
- Демонтируемые полы
- Не демонтируемые полы

Экспликация помещений

Номер помещения	Наименование	Площадь, м²	Кат.* помещения
1	Лестничная клетка	16,54	
2	Кабинет	19,03	
3	Отдел статистики	30,41	
4	Кабинет N209	7,78	
5	Блок интенсивной терапии	27,01	
6	Кабинет	13,78	
7	Кабинет N207	16,51	
8	Санузел	2,16	
9	Кабинет N210	20,59	
10	Коридор	81,63	
11	Приемная	13,86	
12	Кабинет директора	30,57	
13	Санузел	3,29	
14	Кабинет N212	17,69	
15	Отдел архивариуса	19,13	
16	Архив	38,22	
17	Отдел экспертов	18,29	
18	Подсобное помещение	3,39	
19	Серверная	7,53	
20	Коридор	64,76	
21	Служебный санузел	4,11	
22	Инвентарная	1,37	
23	Служебный санузел	2,84	
24	Кабинет N201	20,42	
25	Кабинет главного инженера	16,35	
26	Кабинет сестры хозяйки	14,34	
27	Кабинет N204	21,87	
28	Кабинет N205	20,26	
29	Отдел статистики	21,57	
30	Тамбур	4,24	
31	Кабинет статистики	8,63	
32	Коридор	6,97	
33	Коридор	10,56	
	Всего:	605,70	

Изм.	Кол.уч.	Лист	N док.	Подпись	Дата
ГАП		Цой В. Г.			07.24
Проверил		Ким И.			07.24
Разработал		Нурканова А.			07.24
Н.контр.		Бакиров Н.			07.24

38-2022 АС

Капитальный ремонт административного здания, терапевтического корпуса, здания гаража, здания пищеблока и прачечной ГКП на ПХВ «Многопрофильная городская больница №3» акимата города Астаны

Административное здание

Стадия	Лист	Листов
РП	18	68

План на отм. +3.600
(демонтажные работы)

ТОО "Строй-проект-инвентаризация"
ТОО "БС Строй Холдинг"
г.Шымкент - 2024г.

Согласовано

Взам. инв. N

Подп. и дата

Инв. N подл.

Копировал

Формат

План на отм. +7.200
(демонтажные работы)

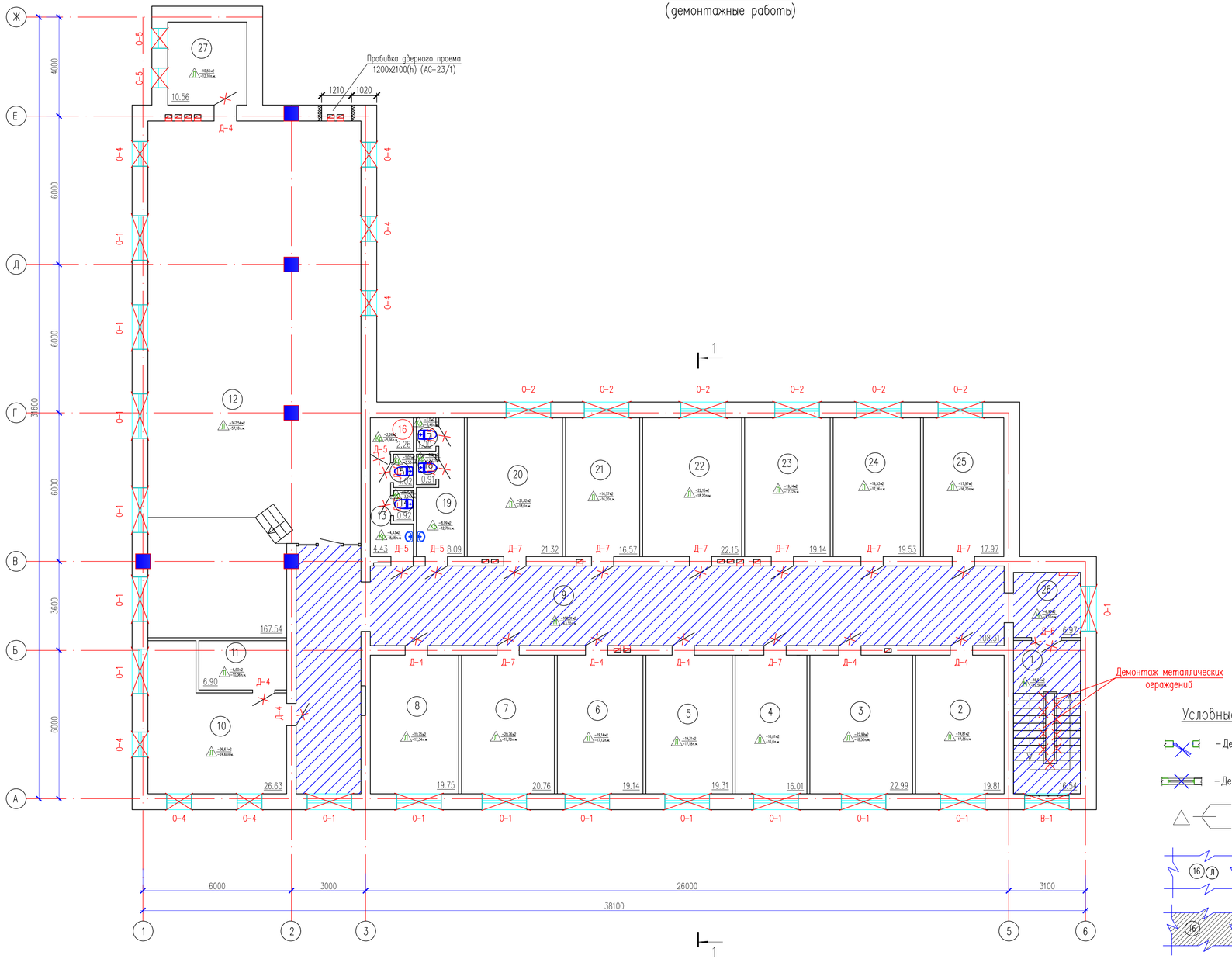

Условные обозначения:

- Демонтаж дверных блоков
- Демонтаж оконных блоков
- Покрытие пола (демонтаж)
- Плинтус (демонтаж)
- (16)(Л) – Демонтируемые полы
- (16) – Не демонтируемые полы

Экспликация помещений

Номер поме-щения	Наименование	Площадь, м²	Кат.* поме-щения
1	Лестничная клетка	16,54	
2	Административно-правовой отдел	19,81	
3	Кабинет	22,99	
4	Приемная руководителя	16,01	
5	Отдел по метрологии	19,31	
6	Отдел бухгалтерского учета и отчетности	19,14	
7	Отдел информационно-технического сопровождения	20,76	
8	Отдел государственных закупок	19,75	
9	Коридор	108,31	
10	Служебное помещение	26,63	
11	Подсобное помещение	6,90	
12	Конференц зал	167,54	
13	Умывальная	4,43	
14	Служебный санузел	0,92	
15	Служебный санузел	1,02	
16	Душевая	2,26	
17	Служебный санузел	1,00	
18	Служебный санузел	0,91	
19	Умывальная	8,09	
20	Отдел управления человеческими ресурсами	21,32	
21	Отдел управления человеческими ресурсами	16,57	
22	Зам.директора по финансово-хозяйственной деятельности	22,15	
23	Кабинет	19,14	
24	Руководитель по сестринской службе	19,53	
25	Зам. директор по лечебной работе	17,97	
26	Коридор	6,97	
27	Кладовка	10,56	
	Всего:	616,53	

Изм.	Кол.уч.	Лист	N док.	Подпись	Дата
ГАП		Цой В. Г.			07.24
Проверил		Ким И.			07.24
Разработал		Нуржанова А.			07.24
Н.контр.		Бакиров Н.			07.24

38-2022 АС

Капитальный ремонт административного здания, терапевтического корпуса, здания гаража, здания пищеблока и прачечной ГКП на ПХВ «Многопрофильная городская больница №3» акимата города Астаны

Административное здание

Стадия	Лист	Листов
РП	19	68

План на отм. +7.200
(демонтажные работы)

ТОО "Строй-проект-инвентаризация"
ТОО "БС Строй Холдинг"
г.Шымкент – 2024г.

Согласовано

Взам. инв. N

Подп. и дата

Инв. N подл.

Копировал

Формат

Разрез 1 – 1

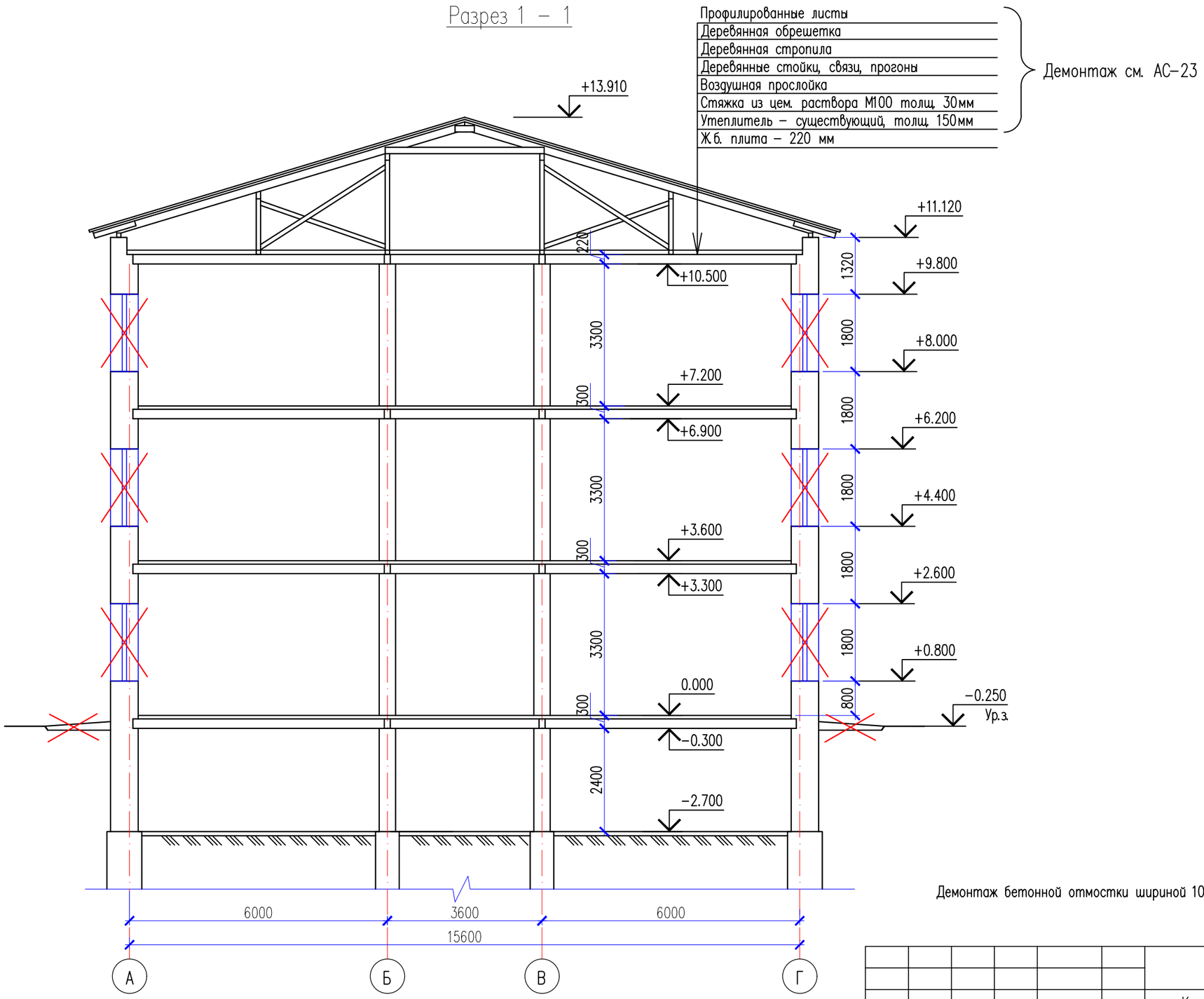

Демонтаж бетонной отмостки шириной 1000 мм и толщиной 100 мм – 142,50 м^2

						38–2022 АС		
Изм.	Кол.уч.	Лист	N док.	Подпись	Дата	Капитальный ремонт административного здания, терапевтического корпуса, здания гаража, здания пищеблока и прачечной ГКП на ПХВ «Многопрофильная городская больница №3» акимата города Астаны		
ГАП		Цой В. Г.			07.24	Административное здание	Стадия	Лист	Листов
Проверил		Ким И.			07.24		РП	20	68
Разработал		Нуржанова А.			07.24				
Н.контр.		Бакиров Н.			07.24	Разрез 1–1 (демонтажные работы)	ТОО "Строй-проект-инвентаризация" ТОО "БС Строй Холдинг" г.Шымкент – 2024г.		

Согласовано

Взам. инв. N

Подп. и дата

Инв. N подл.

Копировал

Формат А3

Демонтаж заполнения проемов

N п.п.	Обозначение	Наименование	Ед-цы измер.	Количество				Всего	Примечание
				Под-вал	1 эт.	2 эт.	3 эт.		
		Двери наружные							
Д-1	ГОСТ 31173-2003	Демонтаж дверного блока 1200-2100(h)	шт.	–	1	–	–		металлическая индив. изгот.
Д-2	ГОСТ 31173-2003	Демонтаж дверного блока 1000-2100(h)	шт.	–	1	–	–		металлическая индив. изгот.
		Двери внутренние							
Д-3	ГОСТ 6629-88	Демонтаж дверного блока 1200-2100(h)	шт.	–	4	1	–		из дерев.
Д-4	ГОСТ 6629-88	Демонтаж дверного блока 1000-2100(h)	шт.	–	26	23	8		из дерев.
Д-5	ГОСТ 6629-88	Демонтаж дверного блока 800-2100(h)	шт.	–	6	3	7		из дерев.
Д-6	ГОСТ 30970-2014	Демонтаж дверного блока 1200-2100(h)	шт.	–	1	1	1		из ПВХ
Д-7	ГОСТ 31173-2003	Демонтаж дверного блока 1000-2100(h)	шт.	–	1	–	8		металлическая индив. изгот.
		Окна							
О-1	ГОСТ 30674-99	Демонтаж окна 1800-1800(h)	шт.	–	12	15	15		из ПВХ
О-2	ГОСТ 30674-99	Демонтаж окна 1800-1800(h)	шт.	–	7	7	6		из ПВХ
О-3	ГОСТ 30674-99	Демонтаж окна 1300-1800(h)	шт.	–	1	–	–		из ПВХ
О-4	ГОСТ 30674-99	Демонтаж окна 1000-1800(h)	шт.	–	7	7	7		из ПВХ
О-5	ГОСТ 30674-99	Демонтаж окна 500-500(h)	шт.	–	2	2	2		из ПВХ
		Витражи							
В-1	ГОСТ 11214-2003	Демонтаж витража 1800-7200(h)	шт.	–	1	–	–		из дерев.
		Демонтаж подоконных досок из ПВХ шир. 450мм	п.м.	–	47,90	52,40	50,40		
	ГОСТ 14918-80*	Демонтаж подоконных сливов из оцинкованной стали, в=300	п.м.	–	45,20	50,70	48,80		
		Отбивка штукатурки дверных и оконных откосов (внутренняя сторона)	м2	–	93,35	80,0	74,23		
		Отбивка штукатурки дверных и оконных откосов (наружная сторона)	п.м.	–	150,30	154,0	148,60		
		Демонтаж металлических ограждений							15,0 п.м

Согласовано

Взам. инв. N

Подп. и дата

Инв. N подл.

1. Данный лист смотреть совместно с листами АС-23-25.

38-2022 АС

Капитальный ремонт административного здания, терапевтического корпуса, здания гаража, здания пищеблока и прачечной ГКП на ПХВ «Многопрофильная городская больница №3» акимата города Астаны

Изм.	Кол.уч.	Лист	N док.	Подпись	Дата
ГАП		Цой В. Г.			07.24
Проверил		Ким И.			07.24
Разработал		Нуржанова А.			07.24
Н.контр.		Бакиров Н.			07.24

Административное здание

Стадия	Лист	Листов
РП	21	68

Демонтаж заполнения проемов

ТОО "Строй-проект-инвентаризация"
ТОО "БС Строй Холдинг"
г.Шымкент - 2024г.

Копировал Формат А3

Экспликация полов (демонтажные работы)

Наименование или номер по проекту	Тип пола по проекту	Схема пола или номер узла по серии	Элементы пола и их толщина	Площадь пола, м2
1-этаж				
8,21,22,25,26,27, 28,30,31,33,34,39,40	Кр	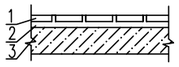 375	1. Керамическая плитка, ГОСТ 6787-79 (демонтаж 100%) 2.Прослойка и заполнение швов из цементно-песчанного раствора марки М150 t=20мм (демонтаж 100%) 3. Ж/б плита перекрытия	142,73
			Демонтаж керамических плинтусов п.м.	159,35
2,3,4,5,6,7,10,11,12, 13,14,15,16,17,20,23, 37,38	Л	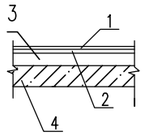 473	1.Линолеум (демонтаж 100%) 2.Прослойка из клеящей мастики.(демонтаж 100%) 3.Стяжка из цементно-песчаного раствора М150-30мм. (демонтаж 100%) 4.Железобетонная плита	265,38
			Демонтаж поливинилхлоридных плинтусов п.м.	259,48
2-этаж				
2,3,4,5,6,7,9,12, 14,15,16,17,18,19, 24,25,26,27,28,29, 30,31	Л	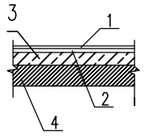 473	1.Линолеум (демонтаж 100%) 2.Прослойка из клеящей мастики.(демонтаж 100%) 3.Стяжка из цементно-песчаного раствора М150-30мм. (демонтаж 100%) 4.Железобетонная плита	397,61
			Демонтаж поливинилхлоридных плинтусов п.м.	356,46
8,13,21,22,23	Кр	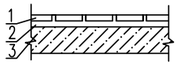 375	1. Керамическая плитка, ГОСТ 6787-79 (демонтаж 100%) 2.Прослойка и заполнение швов из цементно-песчанного раствора марки М150 t=20мм (демонтаж 100%) 3. Ж/б плита перекрытия	13,77
			Демонтаж керамических плинтусов п.м.	23,22
3-этаж				
2,3,4,5,6,7,8,10, 11,12,20,21,22,23, 24,25,27	Л	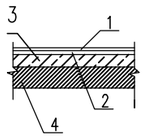 473	1.Линолеум (демонтаж 100%) 2.Прослойка из клеящей мастики.(демонтаж 100%) 3.Стяжка из цементно-песчаного раствора М150-30мм. (демонтаж 100%) 4.Железобетонная плита	466,08
			Демонтаж поливинилхлоридных плинтусов п.м.	328,62
13,14,15,16,17,18,19	Кр	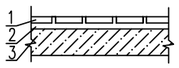 375	1. Керамическая плитка, ГОСТ 6787-79 (демонтаж 100%) 2.Прослойка и заполнение швов из цементно-песчанного раствора марки М150 t=20мм (демонтаж 100%) 3. Ж/б плита перекрытия	18,63
			Демонтаж керамических плинтусов п.м.	38,50

1.Данный лист смотреть совместно с листами АС-23-25.

						38-2022 АС		
						Капитальный ремонт административного здания, терапевтического корпуса, здания гаража, здания пищеблока и прачечной ГКП на ПХВ «Многопрофильная городская больница №3» акимата города Астаны		
Изм.	Кол.уч.	Лист	N док.	Подпись	Дата			
ГАП		Цой В. Г.			07.24	Административное здание	Стадия	Лист	Листов
Проверил		Ким И.			07.24		РП	22	68
Разработал		Нуржанова А.			07.24				
Н.контр.		Бакиров Н.			07.24	Экспликация полов (демонтажные работы)	ТОО "Строй-проект-инвентаризация" ТОО "БС Строй Холдинг" г.Шымкент - 2024г.		

Согласовано

Взам. инв. N

Подп. и дата

Инв. N подл.

Копировал Формат А3

Ведомость отделки помещений, м^2 (демонтажные работы)

Наименование или номер помещения	Потолок		Стены или перегородки		Низ стен или перегородок		
	Площадь	Вид отделки	Площадь	Вид отделки	Площадь	Вид отделки	Высота, мм
1 этаж							
21, 22, 25–28, 39, 40	36,57	Очистка от водоэмульсионной окраски	218,01	Отбивка штукатурки	132,21	Отбивка керамической плитки	2100
1–20, 23, 24, 29, 30, 32–38, 41, 42	507,59	Очистка от водоэмульсионной окраски	1655,04	Отбивка штукатурки			
31	16,57	Очистка от водоэмульсионной окраски	49,41	Отбивка штукатурки	49,41	Отбивка керамической плитки	(на всю высоту)
2 этаж							
2–7, 9–12, 18–20, 24–33			1311,78	Отбивка штукатурки			
1, 14–17	109,87	Очистка от водоэмульсионной окраски	293,9	Отбивка штукатурки			
8, 13, 21–23	13,77	Очистка от водоэмульсионной окраски	99,13	Отбивка штукатурки	58,94	Отбивка керамической плитки	2100
3 этаж							
1–9, 12, 20–27	564,37	Очистка от водоэмульсионной окраски	1234,42	Отбивка штукатурки			
13–19	18,63	Очистка от водоэмульсионной окраски	140,57	Отбивка штукатурки	71,07	Отбивка керамической плитки	2100
10, 11	33,53	Очистка от водоэмульсионной окраски	99,94	Отбивка штукатурки	99,94	Отбивка керамической плитки	(на всю высоту)

Ведомость обьемов демонтажных работ

Марка поз.	Условные обозначения	Наименование ремонтных работ	Ед. изм.	Кол-во
1		Демонтаж кровли из профилированного листа	м2	900,0
2		Демонтаж деревянных несущих элементов кровли	м2	900,0
3		Демонтаж утеплителя чердака из шлака толщ.150мм	м2	705,9
4		Демонтаж кладки фронтона по оси "6" до отм. +11,320	м3	3,55
5		Демонтаж фронтона из древесно-стружечных плит	м2	22,7
6		Демонтаж водосточных труб Ø150мм из оцинкованной стали	п. м.	66,9
7		Демонтаж водосточных желобов из оцинкованной стали	п. м.	113,0

1. Данный лист смотреть совместно с листами АС-17, 18.
2. По подвесным потолкам типа "Армстронг" на 1 этаже в помещениях 32, 35 и на 2 этаже в помещениях 2–7, 9–12, 18–20, 24–33 демонтажные работы не предусматриваются.

Согласовано

Взам. инв. N

Подп. и дата

Инв. N подл.

Изм.	Кол.уч.	Лист	N док.	Подпись	Дата
ГАП		Цой В. Г.			07.24
Проверил		Ким И.			07.24
Разработал		Нуржанова А.			07.24
Н.контр.		Бакиров Н.			07.24

38-2022 АС

Капитальный ремонт административного здания, терапевтического корпуса, здания гаража, здания пищеблока и прачечной ГКП на ПХВ «Многопрофильная городская больница №3» акимата города Астаны

Административное здание

Стадия	Лист	Листов
РП	23	68

Ведомость отделки помещений (демонтажные работы)

ТОО "Строй-проект-инвентаризация"
ТОО "БС Строй Холдинг"
г.Шымкент - 2024г.

Копировал

Формат А3

ДЕТАЛЬ УСТРОЙСТВА ДВЕРНОГО ПРОЕМА И МЕТАЛЛИЧЕСКОЙ ПЕРЕМЫЧКИ ПМ–1

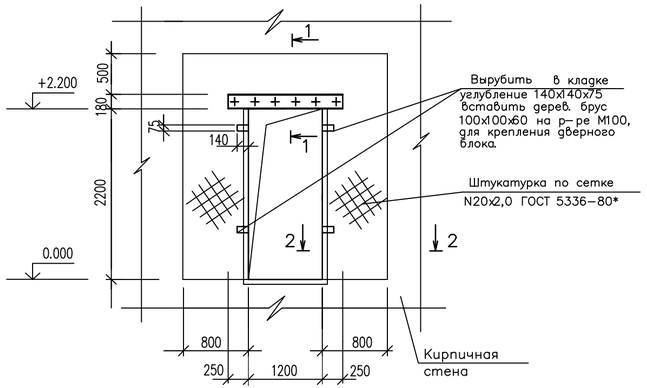

ПЕРЕМЫЧКА ПМ–1

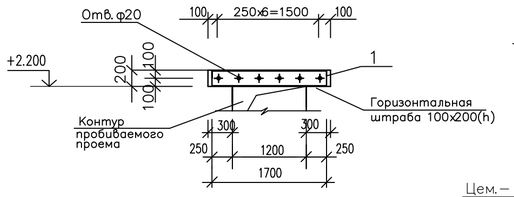

1–1

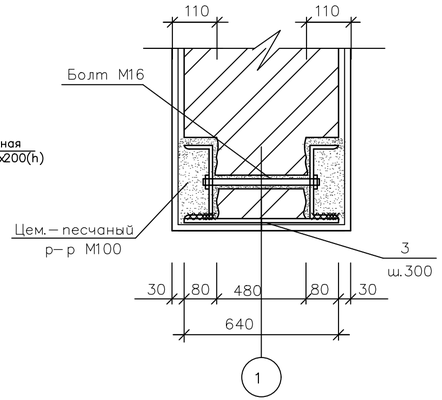

Спецификация элементов

Марка поз.	Обозначение	Наименование	Кол-во	Масса ед,кг	Примеч.
		Металлическая перемычка ПМ-1	2		
1	ГОСТ 8240-97	Швеллер N18 L=1700	2	27,71	55,42
2	ГОСТ 7798-78	Шпилька М16 L=580	7	1,27	8,89
	ГОСТ 11371-78*	Шайба М16	14	0,011	0,154
	ГОСТ 5915-70*	Гайка М16	7	0,034	0,238
3	ГОСТ 19903-91	-4х40 L=640	4	0,8	3,20
7	ГОСТ 5336-80*	Сетка N20х2,0 м	9,62	1,00	9,62
А-1	ГОСТ 34028-2016	Ø10 А240 L=860	18	0,37	6,66

Указания по устройству металлической перемычки:

Отбить штукатурку с двух сторон стены, где начинается проем. Над намеченным проемом на стене выполнить штрабы для устройства перемычки из стальных прокатных швеллеров, [18. Штрабы выполнить глубиной 100 мм, высотой 200 мм, длиной –1700мм.

Поверхность штраб тщательно очистить и просверлить отверстия ø20 мм с шагом 250 мм под стяжные болты М16.

Подвести перемычку из двух швеллеров [18 и на цементном растворе М100 с обеспечением плотного прилегания к поверхности кладки, стянуть болтами М16.

По контуру намечаемого проема отбить штукатурку. Выбрать кирпич небольшими фрагментами. Разборку кладки производить сверху вниз, не допуская при этом резких ударов.

После выполнения вышеуказанных работ произвести усиление простенков. Работы выполняются в следующем порядке:

– отбивается штукатурка на участке обозначенном на чертеже.
– поверхность простенков очищается от остатков штукатурки с расчисткой швов на глубину 10–15мм, путем смачивания поверхности.

– просверливаются отверстия ø15мм с шагом 520мм по длине и по высоте простенка в шахматном порядке.
– устанавливаются анкеры А–1 с заполнением раствором в просверленные отверстия.
– устанавливается штукатурная сетка N20х2,0 по ГОСТ 5336–80*, сетка фиксируется на расстоянии не менее 15мм от стены Z–образными анкерами А–1, затем наносится штукатурка из раствора М200.

2–2

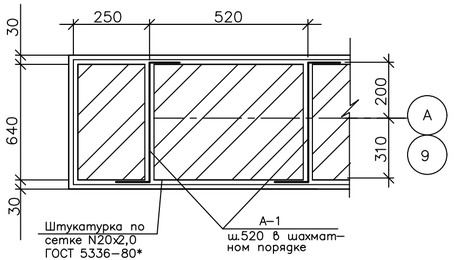

Согласовано

Взам. инв. N

Подп. и дата

Инв. N подл.

Изм.	Кол.уч.	Лист	N док.	Подпись	Дата
ГАП		Цой В. Г.			07.24
Проверил		Ким И.			07.24
Разработал		Нуржанова А.			07.24
Н.контр.		Бакиров Н.			07.24

38–2022 АС

Капитальный ремонт административного здания, терапевтического корпуса, здания гаража, здания пищеблока и прачечной ГКП на ПХВ «Многопрофильная городская больница №3» акимата города Астаны

Административное здание

Стадия	Лист	Листов
РП	23/1	68

Деталь устройства дверного проема и металлической перемычки ПМ–1

ТОО "Строй–проект–инвентаризация"
ТОО "БС Строй Холдинг"
г.Шымкент – 2024г.

Фасад в осях 1–6
(ремонтные работы)

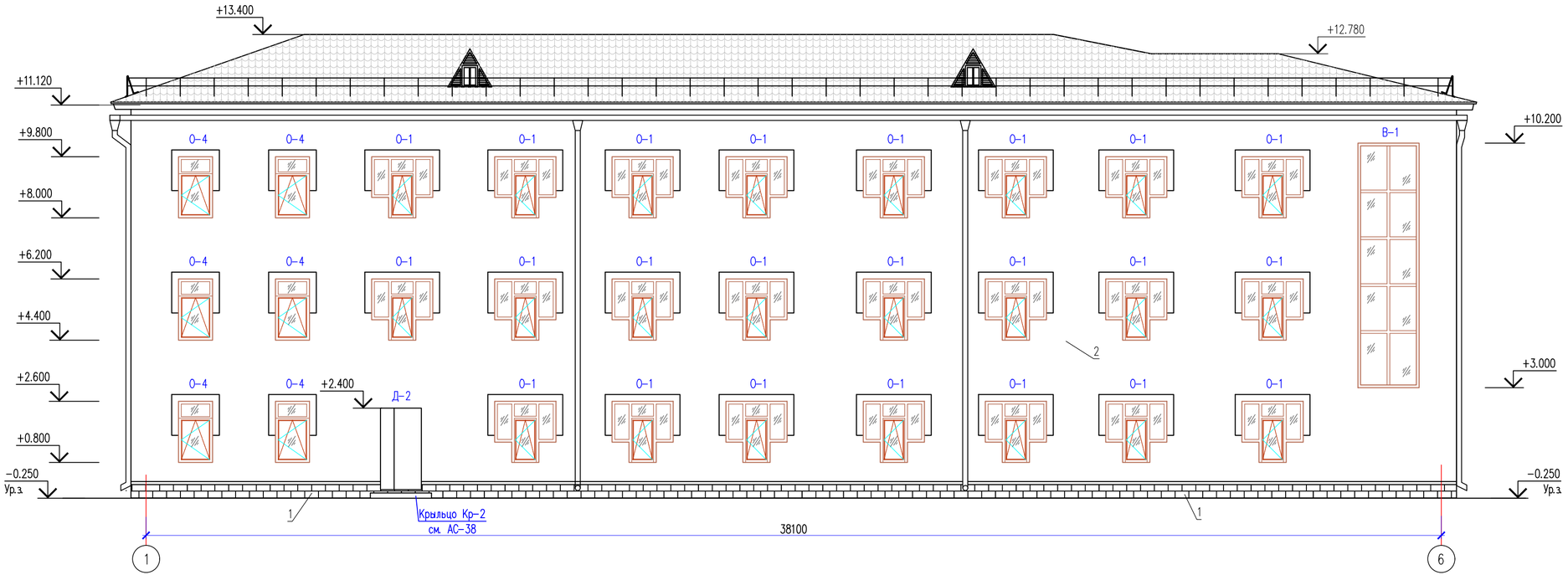

Фрагмент утепления стены

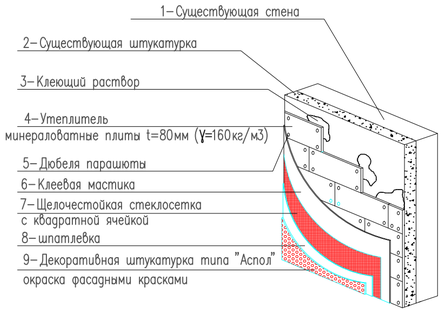

Устройство отмостки

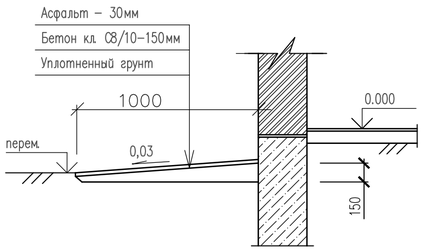

Ведомость наружной отделки (ремонтные работы)

N п/п	Элементы	Отделка	Объемы
1	Цоколь	Утепление минераловатными плитами ПЖ–160 (ГОСТ 9573–2012, γ=160кг/м³) t=80мм, с последующей облицовкой сплиттерной плиткой	см.л.26/1
2	Стены	Утепление минераловатными плитами ПЖ–160 (ГОСТ 9573–2012, γ=160кг/м³) t=80мм, с последующей отделкой декоративной штукатуркой типа «Аспол» и окраской фасадными красками	1332,86м2
3	Окна	Из ПВХ	
4	Двери	Металлические утепленные	
5	Кровля	Металлочерепица	
6	Отмостка	Устройство асфальтобетонной отмостки шириной 1000мм по серии 2.110–3п дет.89 без бортового камня	142,5м2

Указания по устройству утепления наружных стен

Выполнение теплоизоляционных работ снаружи здания начинается с подготовки поверхности стен.

1. Очистка стен от мусора и пыли.
2. После этого производится приклеивание минераловатных листов. Для надежной фиксации каждого листа помимо специального клея также используются грибовидные пластиковые дюбели– парашюты.
3. Укладка листов производится в стык. Нельзя допускать, чтобы клеящий состав оказался в месте стыка. Листы надо приклеивать в направлении снизу вверх, чтобы предотвратить сползание листов вниз по стене здания в тот момент, когда будет засыхать клеевая смесь. Укладку плит второго ряда производить со смещением относительно первого для обеспечения связки. В углах здания и местах установки откосов делать напуск для лучшего стыкования соприкасающихся панелей стен. При образовании зазоров между плитами более 10мм запенивать их монтажной пеной. К следующему этапу следует переходить только после окончательного застывания клеящего состава (период 1–3 дня).
4. После приклеивания листов необходимо наложить клеевую мастику и утопить в ней тонкую армирующую щелочестойкую стеклосетку, которая обязательно должна подходить для выполнения наружных работ, для увеличения жесткости нанесенного слоя. Производить укладку сетки небольшими участками (не более 1кв.м.). Соседние участки стеклосетки связывать между собой путем наложения сетки друг на друга участками до 50мм.
5. После того, как все стены здания полностью покрыты армирующей сеткой, наносится выравнивающая смесь при помощи широкого шпателя.
6. После нанесения выравнивающего слоя шпатлевки, наносится декоративная штукатурка типа "Аспол"с последующей окраской фасадными красками.
7. Утепление наружных стен минераловатными плитами должно проводиться исключительно в сухую и безветренную погоду.

Изм.	Кол.уч.	Лист	N док.	Подпись	Дата
ГАП		Цой В. Г.			07.24
Проверил		Ким И.			07.24
Разработал		Нуржанова А.			07.24
Н.контр.		Бакиров Н.			07.24

38–2022 АС

Капитальный ремонт административного здания, терапевтического корпуса, здания гаража, здания пищеблока и прачечной ГКП на ПХВ «Многопрофильная городская больница №3» акимата города Астаны

Административное здание	Стадия	Лист	Листов
	РП	24	68

Фасад в осях 1–6
(ремонтные работы)

ТОО "Строй–проект–инвентаризация"
ТОО "БС Строй Холдинг"
г.Шымкент – 2024г.

Копировал Формат А4–3

Согласовано

Взам. инв. N

Подп. и дата

Инв. N подл.

Фасад в осях 6–1
(ремонтные работы)

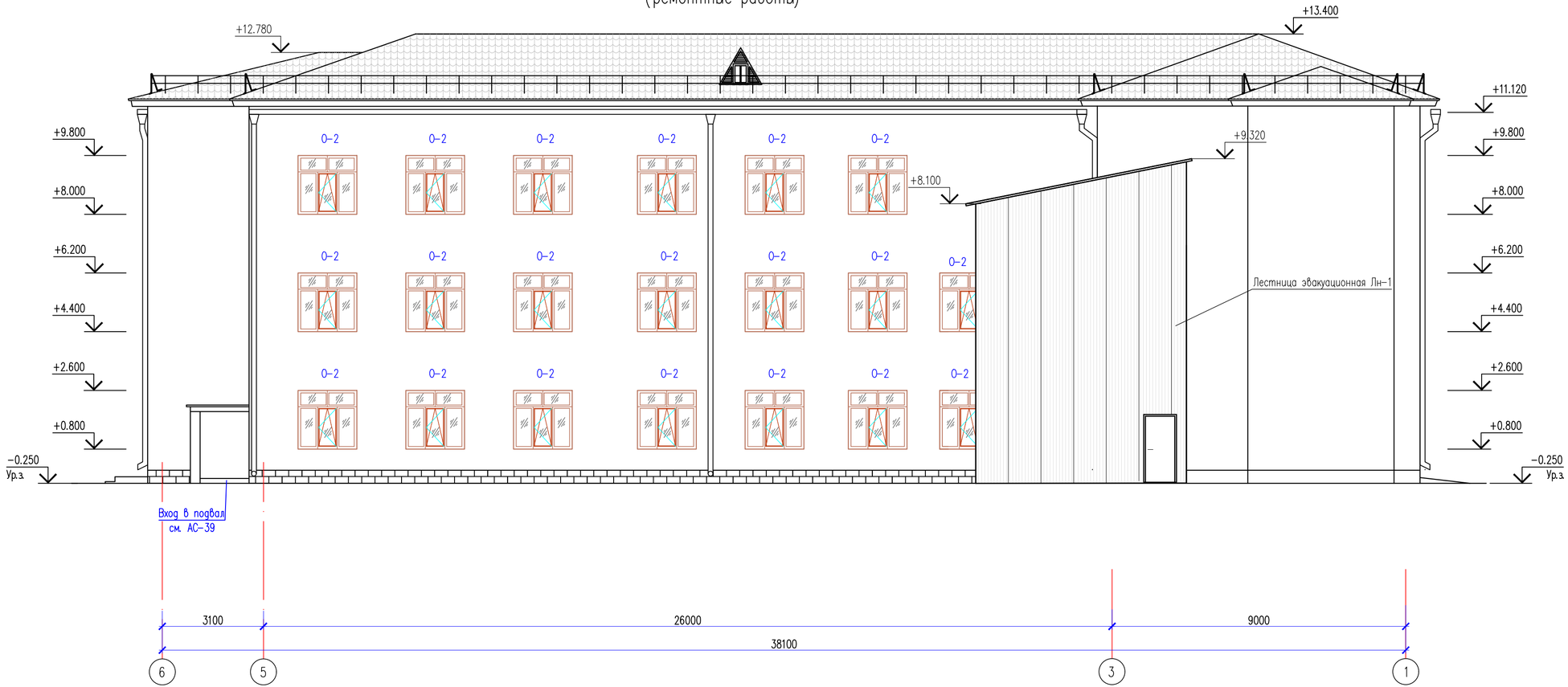

Согласовано

Взам. инв. N

Подп. и дата

Инв. N подл.

Изм.	Кол.уч.	Лист	N док.	Подпись	Дата
ГАП		Цой В. Г.			07.24
Проверил		Ким И.			07.24
Разработал		Нуржанова А.			07.24
Н.контр.		Бакиров Н.			07.24

38–2022 АС

Капитальный ремонт административного здания, терапевтического корпуса, здания гаража, здания пищеблока и прачечной ГКП на ПХВ «Многопрофильная городская больница №3» акимата города Астаны

Административное здание

Стадия	Лист	Листов
РП	25	68

Фасад в осях 6–1
(ремонтные работы)

ТОО "Строй–проект–инвентаризация"
ТОО "БС Строй Холдинг"
г.Шымкент – 2024г.

Копировал

Формат А4–3

Фасад в осях А–Ж
(ремонтные работы)

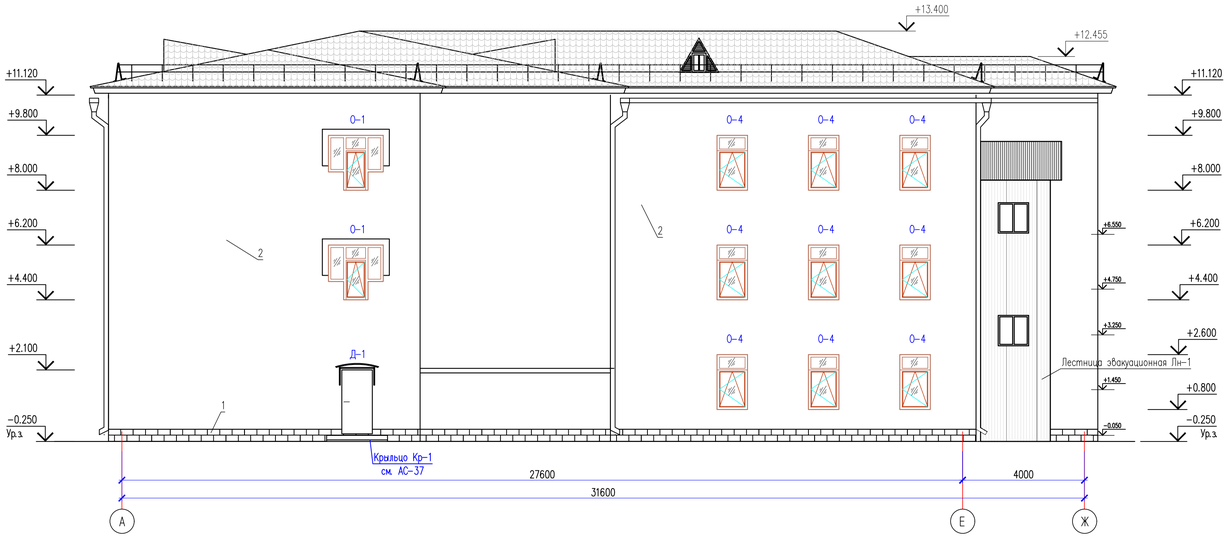

Фасад в осях Ж–А
(ремонтные работы)

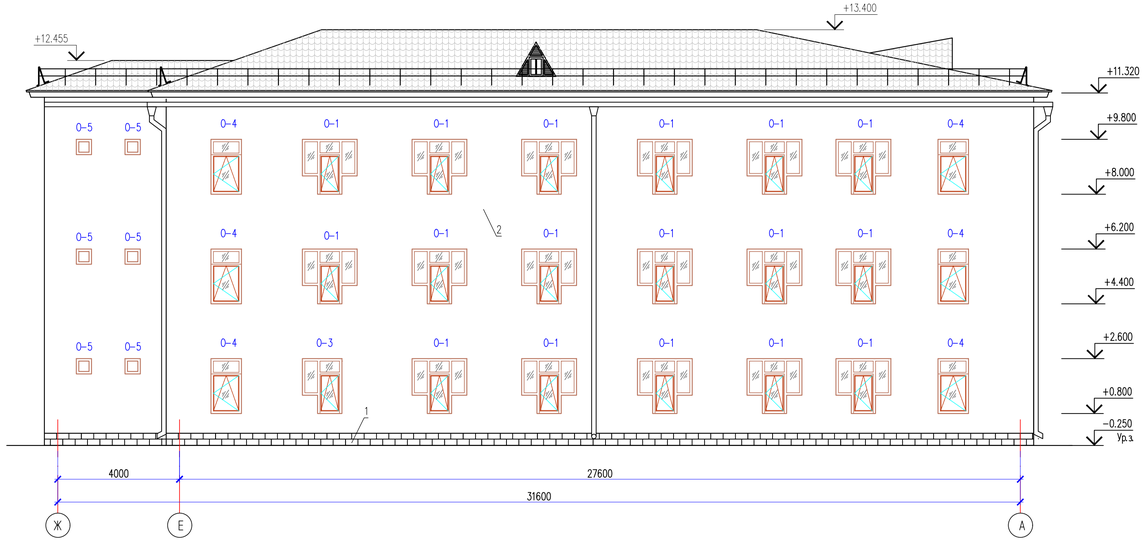

Согласовано

Взам. инв. N

Подп. и дата

Инв. N подл.

Изм.	Кол.уч.	Лист	N док.	Подпись	Дата	38–2022 АС
						Капитальный ремонт административного здания, терапевтического корпуса, здания гаража, здания пищеблока и прачечной ГКП на ПХВ «Многопрофильная городская больница №3» акимата города Астаны
ГАП		Цой В. Г.			07.24	Административное здание
Проверил		Ким И.			07.24	
Разработал		Нуржанова А.			07.24	
Н.контр.		Бакиров Н.			07.24	Фасад в осях А–Ж, Ж–А (ремонтные работы)

Стадия	Лист	Листов
РП	26	68

ТОО "Строй- проект- инвентаризация"
ТОО "БС Строй Холдинг"
г.Шымкент – 2024г.

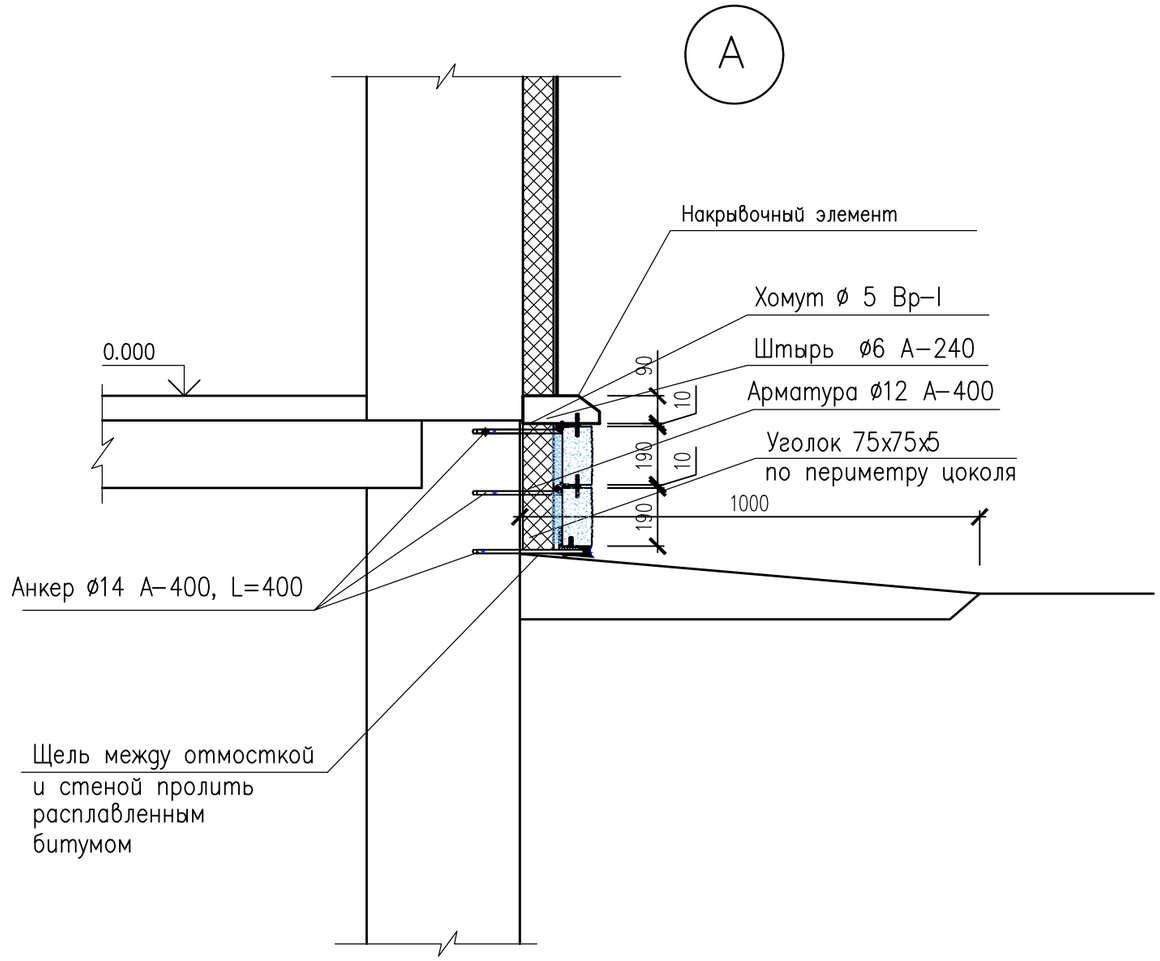

Спецификация элементов облицовки цоколя

Марка поз.	Обозначение	Наименование	Кол.	Масса ед. кг	Примеч.
		Устройство сплиттерной плитки			
1	СТ РК 2591-2014	Анкер ø14 А400 L=400	687	0,48	
2	СТ РК 2591-2014	ø12 А400 п.м	273,9	0,888	
3	СТ РК 2591-2014	Штырь ø6 А 240 L=100	2058	0,022	
4	ГОСТ 6727-86	Хомут ø5 Вр I L=200	2058	0,03	
5	ГОСТ 8509-93	Уголок 75х5 п.м	137,0	5,8	
		Сплиттерная плитка 390х190х95	686		54,8 м2
		Накрывочный элем. 250х190х90	548		
		Утеплитель-минплита ПЖ-160 толщ.80мм, м2	54,8		

1—1

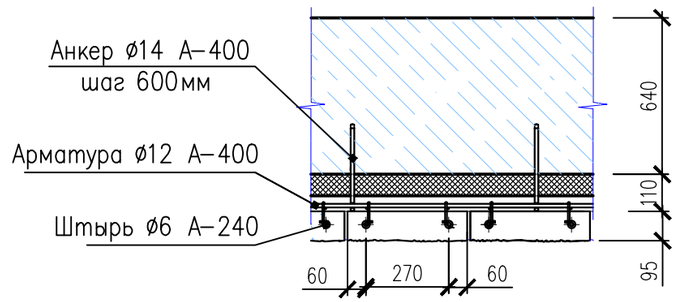

1. Данный лист см.совместно с л.АС-20-22.
2. Анкер ø14 А400 забить в предварительно просверленные отверстия ø10мм. К анкерам приварить арматуру ø12 А400 по всему периметру, к ним приваиваются штыри из арматуры ø6 А240, которые закрепляются хомутами ø5 Вр I.
3. При переменной отметке земли сплиттерная плитка обрезается по месту.
4. Сварные работы производить электродуговой сваркой электродами Э-42 А по ГОСТ 14098-91.
5. Уголок -перемычку окрасить эмалью ПФ-115 по грунтовке.

Схема укладки сплиттерной плитки

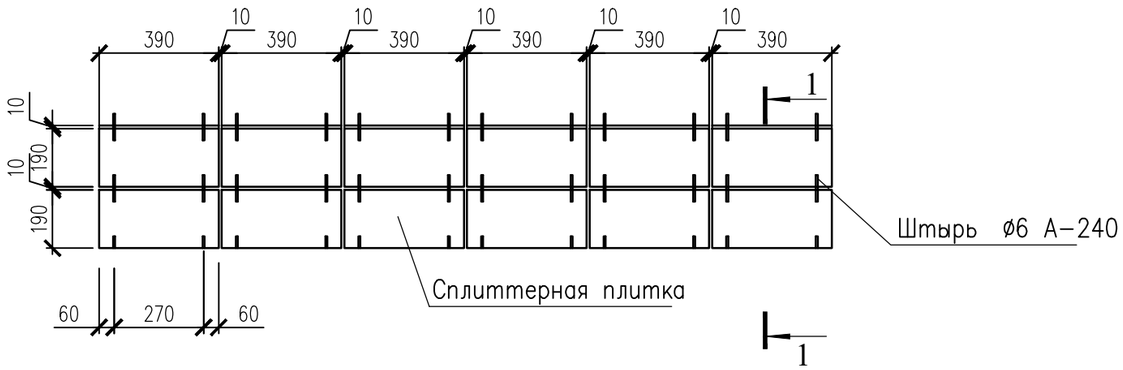

Изм.	Кол.уч.	Лист	N док.	Подпись	Дата
ГАП		Цой В. Г.			07.24
Проверил		Ким И.			07.24
Разработал		Нуржанова А.			07.24
Н.контр.		Бакиров Н.			07.24

38-2022 АС

Капитальный ремонт административного здания, терапевтического корпуса, здания гаража, здания пищеблока и прачечной ГКП на ПХВ «Многопрофильная городская больница №3» акимата города Астаны

Административное здание

Стадия	Лист	Листов
РП	26/1	68

Узел "А". Схема укладки сплиттерной плитки.

ТОО "Строй-проект-инвентаризация"
ТОО "БС Строй Холдинг"
г.Шымкент - 2024г.

Взам. инв. N | Подпись и дата | Инв. N подл.

План на отм. −2.700
(ремонтные работы)

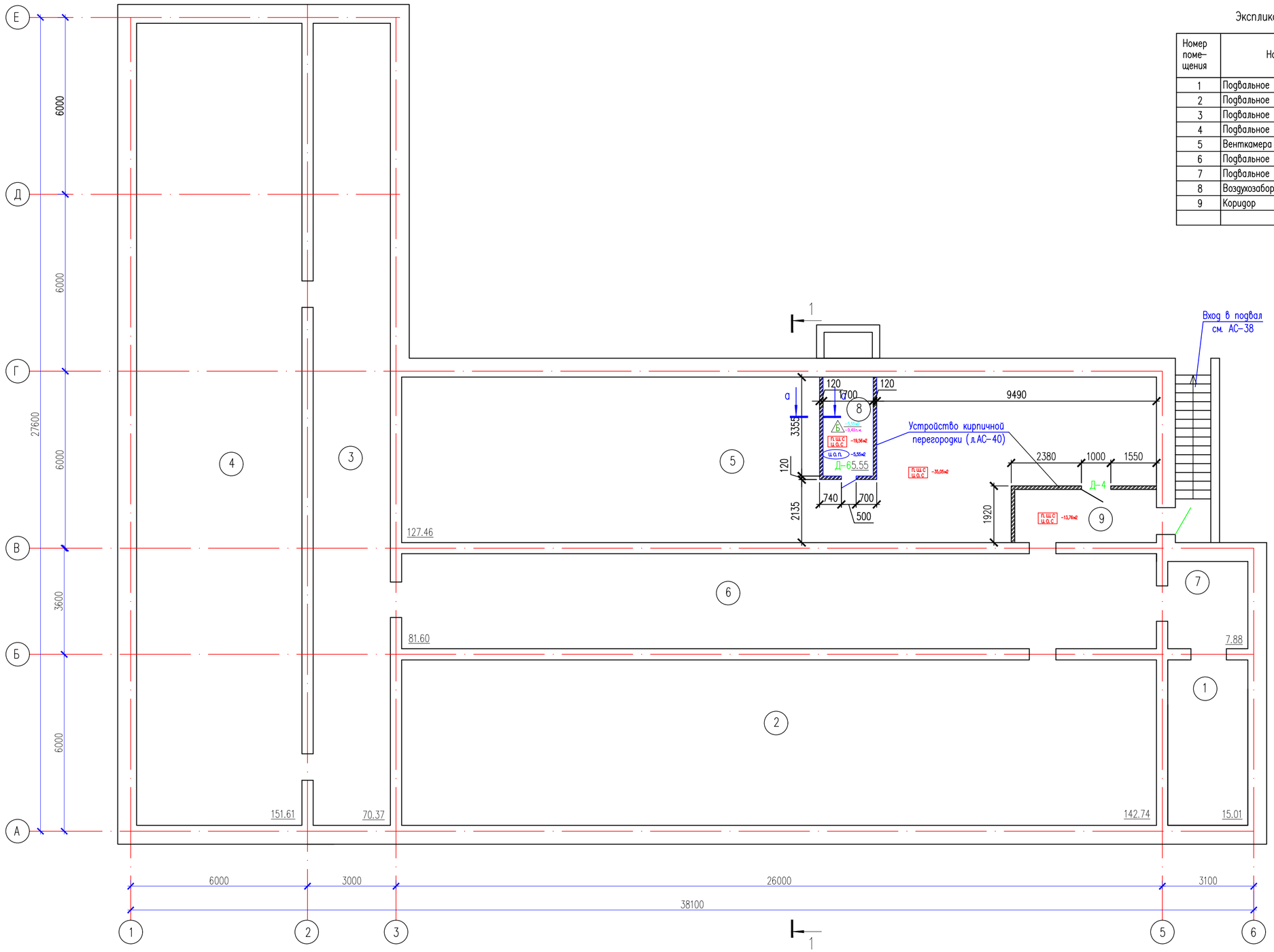

Экспликация помещений

Номер поме-щения	Наименование	Площадь, м²	Кат.* поме-щения
1	Подвальное помещение	15,01	
2	Подвальное помещение	142,74	
3	Подвальное помещение	70,37	
4	Подвальное помещение	151,61	
5	Венткамера	127,46	
6	Подвальное помещение	81,60	
7	Подвальное помещение	7,88	
8	Воздухозаборная камера	5,55	
9	Коридор	8,66	
	Всего:	610,65	

Изм.	Кол.уч.	Лист	N док.	Подпись	Дата
ГАП		Цой В. Г.			07.24
Проверил		Ким И.			07.24
Разработал		Нуржанова А.			07.24
Н.контр.		Бакиров Н.			07.24

38-2022 АС

Капитальный ремонт административного здания, терапевтического корпуса, здания гаража, здания пищеблока и прачечной ГКП на ПХВ «Многопрофильная городская больница №3» акимата города Астаны

Административное здание

Стадия	Лист	Листов
РП	27	68

План на отм. −2.700
(ремонтные работы)

ТОО "Строй-проект-инвентаризация"
ТОО "БС Строй Холдинг"
г.Шымкент - 2024г.

Согласовано

Взам. инв. N

Подп. и дата

Инв. N подл.

Копировал

Формат А2

План на отм. 0.000
(ремонтные работы)

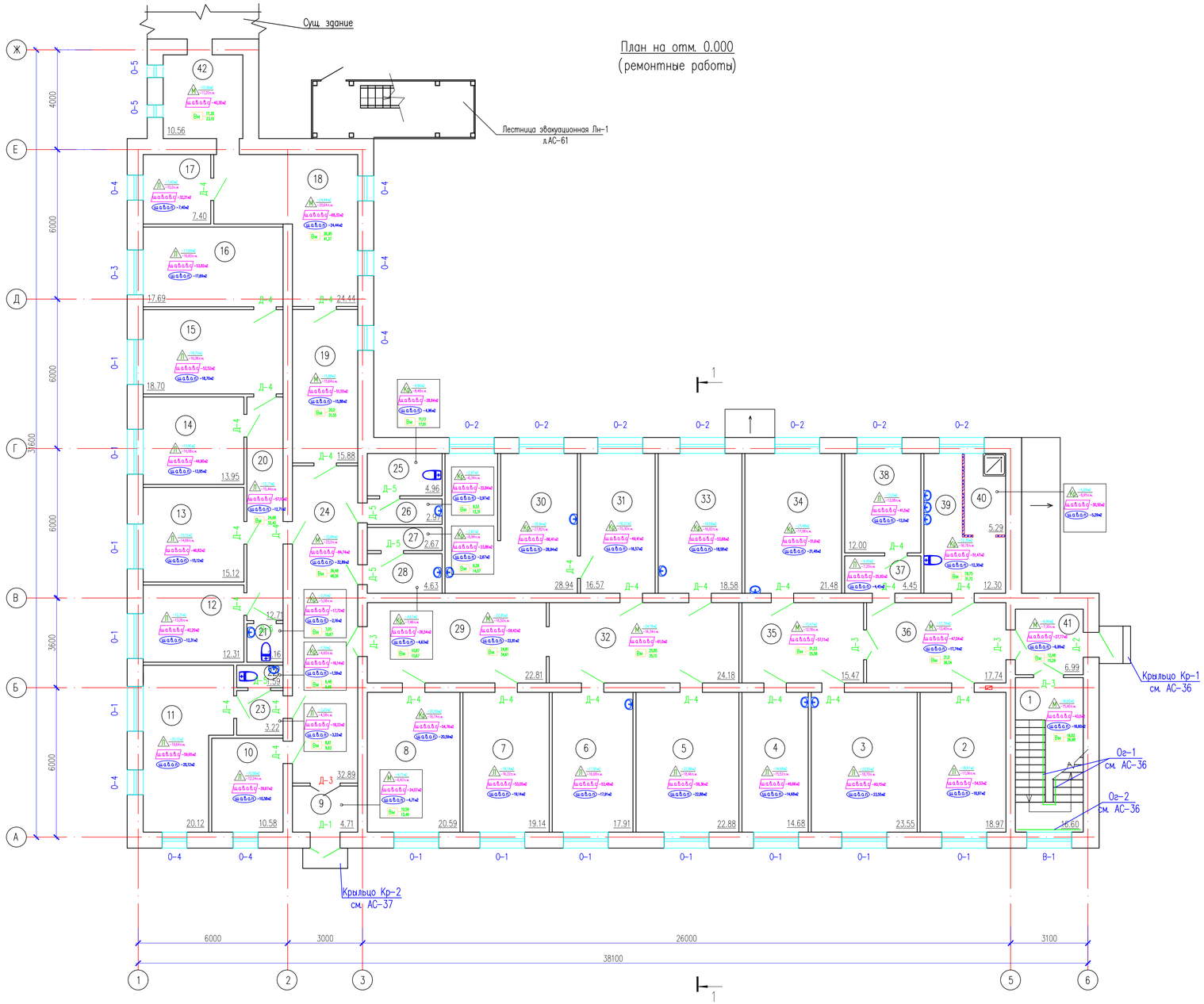

Экспликация помещений

Номер поме-щения	Наименование	Площадь м²	Кат.* поме-щения
1	Лестничная клетка	16,60	
2	Отдел инженер-энергетиков	18,97	
3	Склад	23,55	
4	Склад	14,68	
5	Склад сантехнических и технических товаров	22,88	
6	Склад электрических товаров	17,91	
7	Склад	19,14	
8	Инвентарь	20,59	
9	Тамбур	4,71	
10	Склад	10,58	
11	Склад	20,12	
12	Комната отдыха	12,31	
13	Кабинет зав. склада	15,12	
14	Кабинет	13,95	
15	Склад	18,70	
16	Склад	17,69	
17	Склад	7,40	
18	Коридор	24,44	
19	Коридор	15,88	
20	Коридор	12,71	
21	Санузел	2,16	
22	Санузел	1,59	
23	Тамбур	3,22	
24	Коридор	32,89	
25	Санузел	4,96	
26	Умывальная	2,97	
27	Кладовая	2,67	
28	Инвентарная	4,63	
29	Коридор	22,81	
30	Склад	28,94	
31	Склад	16,57	
32	Коридор	24,18	
33	Кабинет	18,58	
34	Склад	21,48	
35	Коридор	15,47	
36	Коридор	17,74	
37	Тамбур	4,45	
38	Комната тех. персонала	12,00	
39	Санузел	12,30	
40	Душевая	5,29	
41	Тамбур	6,99	
42	Коридор	10,56	
	Всего:	600,38	

Условные обозначения:

- Покрытие пола (монтаж)
- Плинтус (монтаж)
- Затирка шпатлевкой "Алинекс" Водоэмульсионная окраска внутренних стен-100%
- Затирка шпатлевкой "Алинекс" Водоэмульсионная окраска потолка-100%
- Вм – Отделка стен
- Вм – Отделка панелей

Согласовано

Взам. инв. N

Подп. и дата

Инв. N подл.

Изм.	Кол.уч.	Лист	N док.	Подпись	Дата
ГАП		Цой В. Г.			07.24
Проверил		Ким И.			07.24
Разработал		Нуржанова А.			07.24
Н.контр.		Бакиров Н.			07.24

38-2022 АС

Капитальный ремонт административного здания, терапевтического корпуса, здания гаража, здания пищеблока и прачечной ГКП на ПХВ «Многопрофильная городская больница №3» акимата города Астаны

Административное здание

Стадия	Лист	Листов
РП	28	68

План на отм. 0.000
(ремонтные работы)

ТОО "Строй-проект-инвентаризация"
ТОО "БС Строй Холдинг"
г.Шымкент – 2024г.

Копировал

Формат

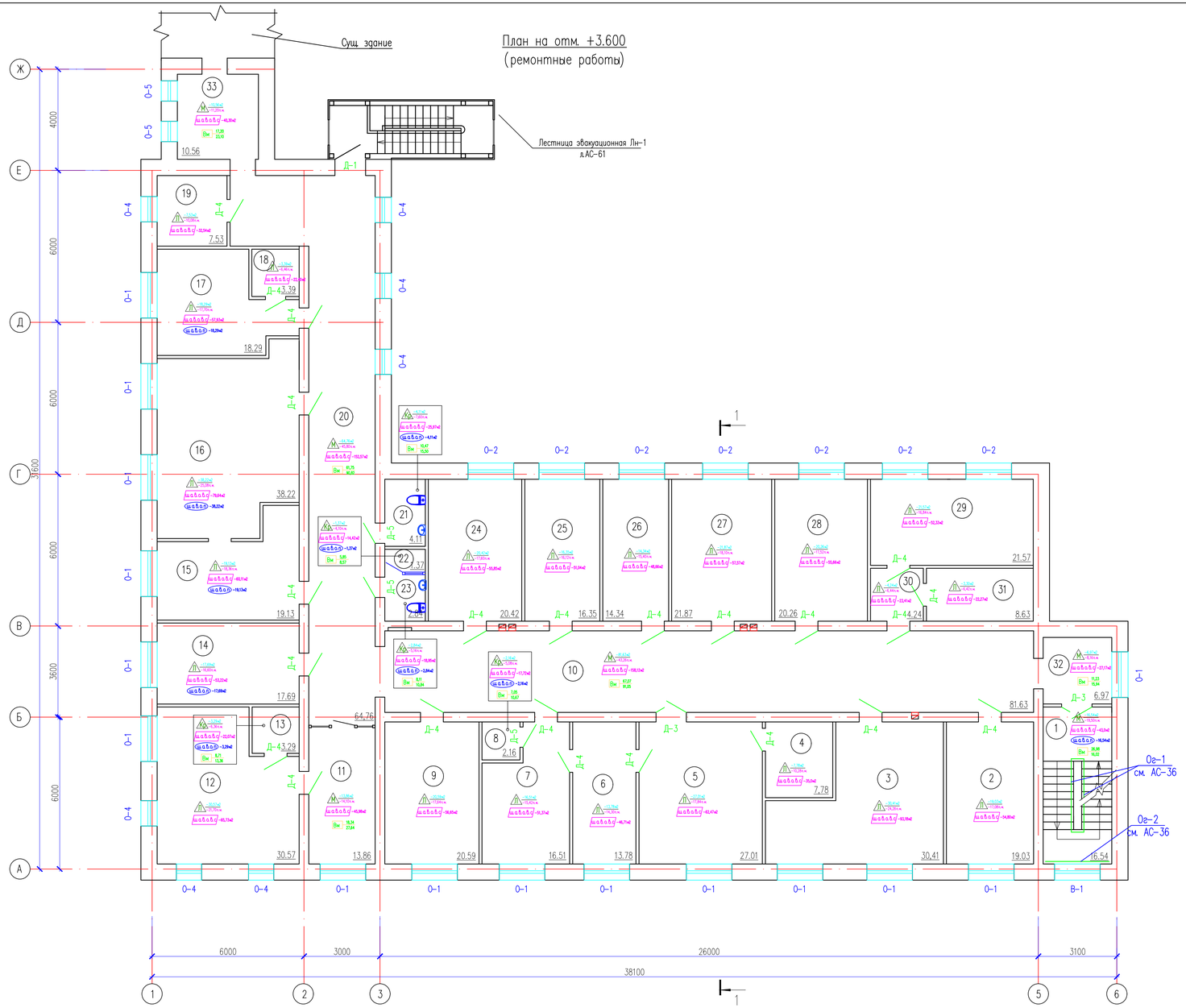

Экспликация помещений

Номер поме-щения	Наименование	Площадь м²	Кат.* поме-щения
1	Лестничная клетка	16,54	
2	Кабинет	19,03	
3	Отдел статистики	30,41	
4	Кабинет N209	7,78	
5	Блок интенсивной терапии	27,01	
6	Кабинет	13,78	
7	Кабинет N207	16,51	
8	Санузел	2,16	
9	Кабинет N210	20,59	
10	Коридор	81,63	
11	Приемная	13,86	
12	Кабинет директора	30,57	
13	Санузел	3,29	
14	Кабинет N212	17,69	
15	Отдел архивариуса	19,13	
16	Архив	38,22	
17	Отдел экспертов	18,29	
18	Подсобное помещение	3,39	
19	Серверная	7,53	
20	Коридор	64,76	
21	Служебный санузел	4,11	
22	Инвентарная	1,37	
23	Служебный санузел	2,84	
24	Кабинет N201	20,42	
25	Кабинет главного инженера	16,35	
26	Кабинет сестры хозяйки	14,34	
27	Кабинет N204	21,87	
28	Кабинет N205	20,26	
29	Отдел статистики	21,57	
30	Тамбур	4,24	
31	Кабинет статистики	8,63	
32	Коридор	6,97	
33	Коридор	10,56	
	Всего:	605,70	

Условные обозначения:

- Покрытие пола (монтаж)
- Плинтус (монтаж)
- шатаг – Затирка шпатлевкой "Алинекс" Водоэмульсионная окраска внутренних стен–100%
- шатаг – Затирка шпатлевкой "Алинекс" Водоэмульсионная окраска потолка–100%
- Вм – Отделка стен
- Вм – Отделка панелей

Согласовано

Взам. инв. N

Подп. и дата

Инв. N подл.

Изм.	Кол.уч.	Лист	N док.	Подпись	Дата
ГАП		Цой В. Г.			07.24
Проверил		Ким И.			07.24
Разработал		Нуржанова А.			07.24
Н.контр.		Бакиров Н.			07.24

38–2022 АС

Капитальный ремонт административного здания, терапевтического корпуса, здания гаража, здания пищеблока и прачечной ГКП на ПХВ «Многопрофильная городская больница №3» акимата города Астаны

Административное здание

Стадия	Лист	Листов
РП	29	68

План на отм. +3.600
(ремонтные работы)

ТОО "Строй-проект-инвентаризация"
ТОО "БС Строй Холдинг"
г.Шымкент – 2024г.

Копировал

Формат

План на отм. +7.200
(ремонтные работы)

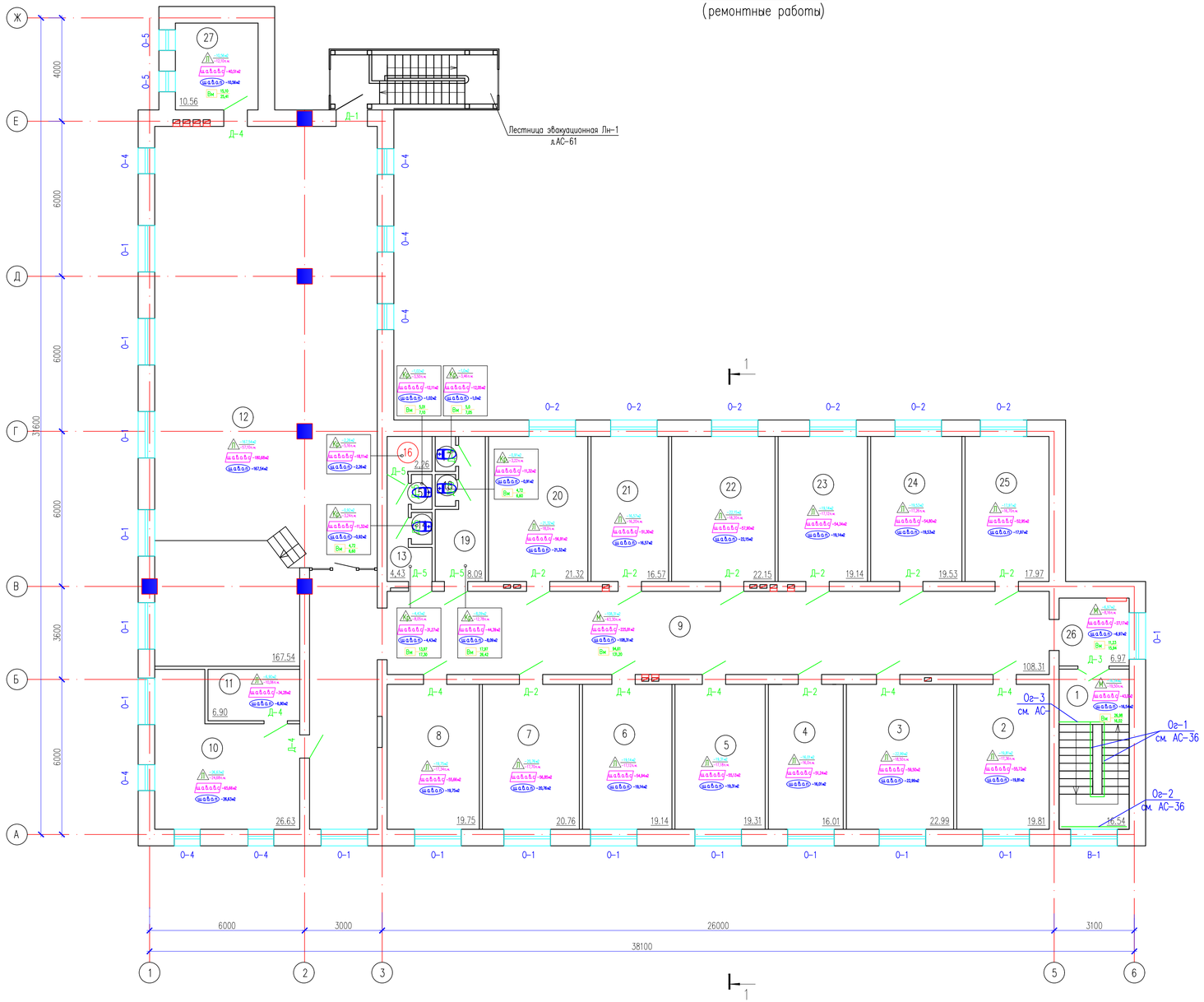

Экспликация помещений

Номер помещения	Наименование	Площадь, м²	Кат.* помещения
1	Лестничная клетка	16,54	
2	Административно-правовой отдел	19,81	
3	Кабинет	22,99	
4	Приемная руководителя	16,01	
5	Отдел по метрологии	19,31	
6	Отдел бухгалтерского учета и отчетности	19,14	
7	Отдел информационно-технического сопровождения	20,76	
8	Отдел государственных закупок	19,75	
9	Коридор	108,31	
10	Служебное помещение	26,63	
11	Подсобное помещение	6,90	
12	Конференц зал	167,54	
13	Умывальная	4,43	
14	Служебный санузел	0,92	
15	Служебный санузел	1,02	
16	Душевая	2,26	
17	Служебный санузел	1,00	
18	Служебный санузел	0,91	
19	Умывальная	8,09	
20	Отдел управления человеческими ресурсами	21,32	
21	Отдел управления человеческими ресурсами	16,57	
22	Зам.директора по финансово-хозяйственной деятельности	22,15	
23	Кабинет	19,14	
24	Руководитель по сестринской службе	19,53	
25	Зам. директор по лечебной работе	17,97	
26	Коридор	6,97	
27	Кладовка	10,56	
	Всего:	616.53	

Условные обозначения:

- Покрытие пола (монтаж)
- Плинтус (монтаж)
- Затирка шпатлевкой "Алинекс" Водоэмульсионная окраска внутренних стен-100%
- Затирка шпатлевкой "Алинекс" Водоэмульсионная окраска потолка-100%
- Вм – Отделка стен
- Вм – Отделка панелей

Изм.	Кол.уч.	Лист	N док.	Подпись	Дата
ГАП		Цой В. Г.			07.24
Проверил		Ким И.			07.24
Разработал		Нуржанова А.			07.24
Н.контр.		Бакиров Н.			07.24

38-2022 АС

Капитальный ремонт административного здания, терапевтического корпуса, здания гаража, здания пищеблока и прачечной ГКП на ПХВ «Многопрофильная городская больница №3» акимата города Астаны

Административное здание

Стадия	Лист	Листов
РП	30	68

План на отм. +7.200
(ремонтные работы)

ТОО "Строй-проект-инвентаризация"
ТОО "БС Строй Холдинг"
г.Шымкент - 2024г.

Копировал | Формат

Согласовано

Взам. инв. N

Подп. и дата

Инв. N подл.

План чердака
(ремонтные работы)

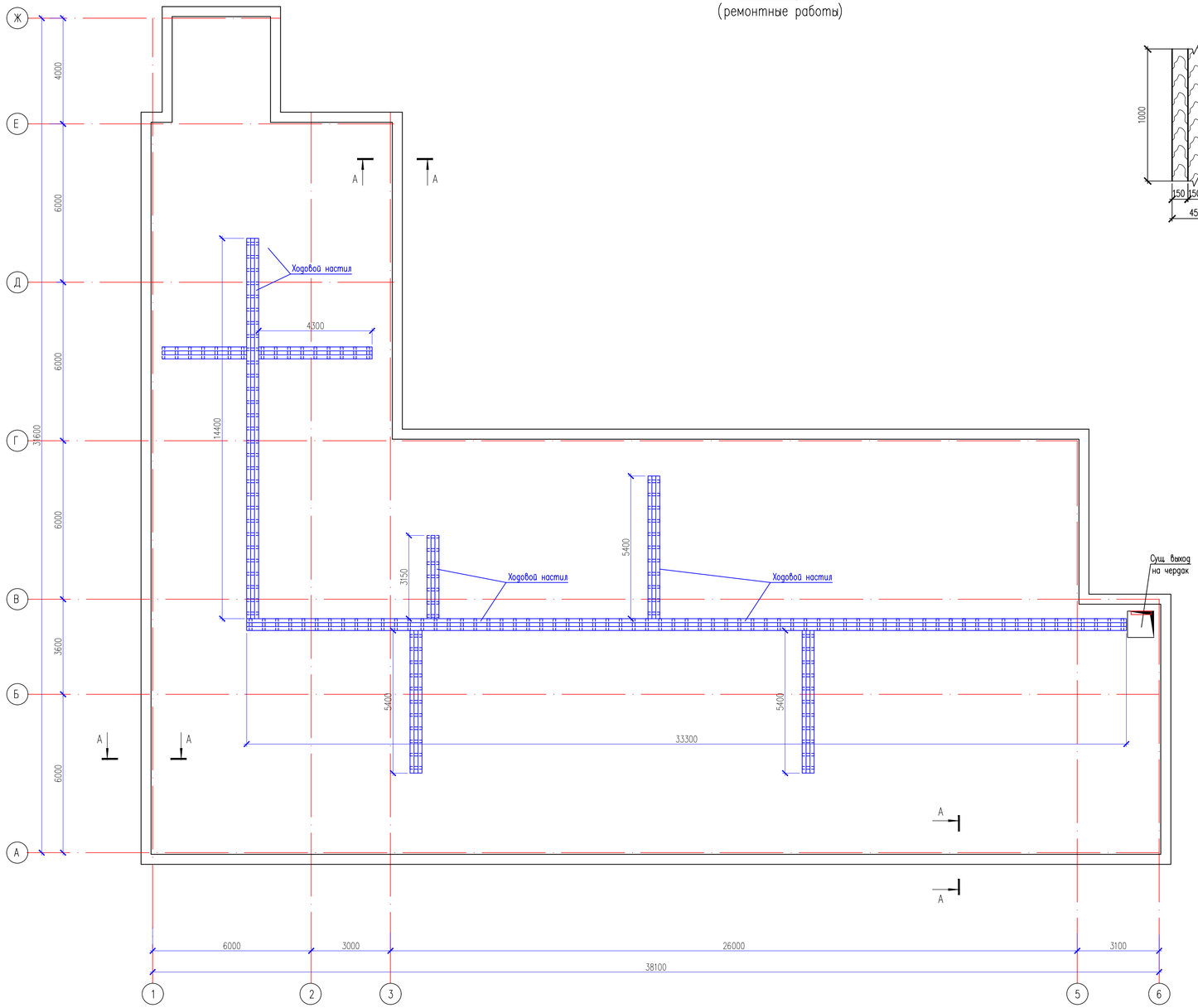

Ходовые доски

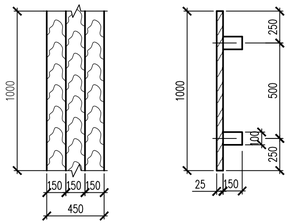

Спецификация элементов

Поз.	Обозначение	Наименование	Кол.	Масса ед., кг.	Примечание
		Кирпич марки КР-р-по 250х120х88/1НФ/100/2,0/5,/ГОСТ 530-2012 на смешанных цементных растворах марки М50 со специальными добавками, м3	10,73		парапет
		Ходовой настил, п.м.	74,5		1,56 м3
		Ходовой настил на 1п.м.			
	ГОСТ 8486-86*Е	Доски 25х150 L=1000	3		0,01125 м3
	ГОСТ 8486-86*Е	Брус 150х100 L=450	2		0,0135 м3

А – А

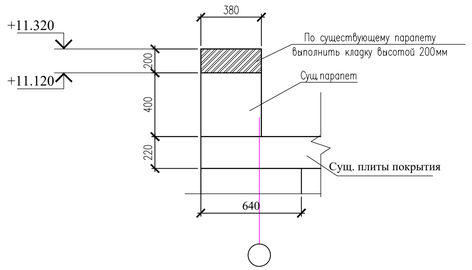

Экспликация помещений

Номер помещения	Наименование	Площадь, м²	Кат.* помещения
1	Чердак	705,9	

Изм.	Кол.уч.	Лист	N док.	Подпись	Дата
ГАП		Цой В. Г.			07.24
Проверил		Ким И.			07.24
Разработал		Нуржанова А.			07.24
Н.контр.		Бакиров Н.			07.24

38-2022 АС

Капитальный ремонт административного здания, терапевтического корпуса, здания гаража, здания пищеблока и прачечной ГКП на ПХВ «Многопрофильная городская больница №3» акимата города Астаны

Административное здание

Стадия	Лист	Листов
РП	31	68

План чердака
(ремонтные работы)

ТОО "Строй-проект-инвентаризация"
ТОО "БС Строй Холдинг"
г.Шымкент – 2024г.

Согласовано

Взам. инв. N

Подп. и дата

Инв. N подл.

Разрез 1 – 1

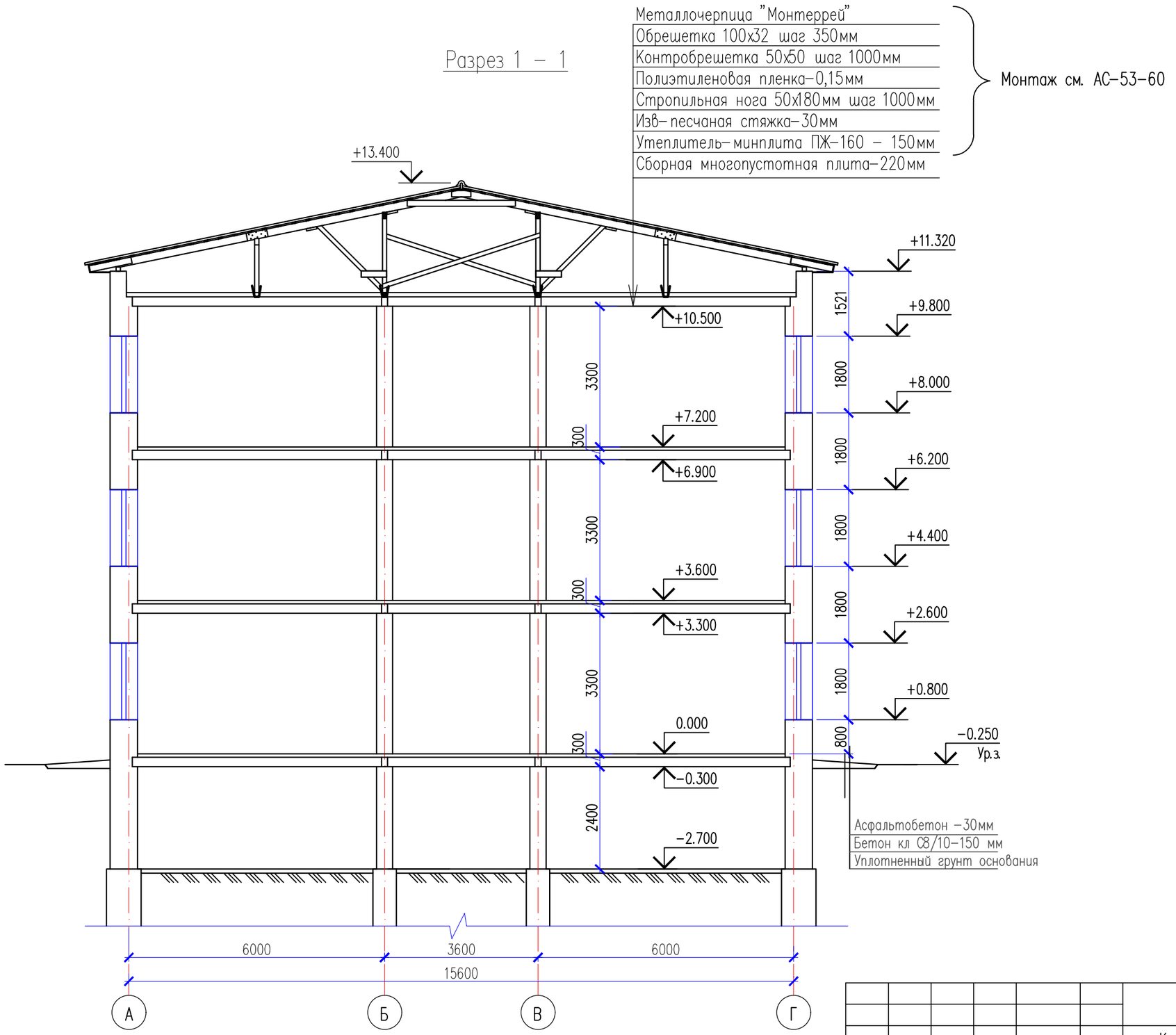

Согласовано

Взам. инв. N

Подп. и дата

Инв. N подл.

Изм.	Кол.уч.	Лист	N док.	Подпись	Дата
ГАП		Цой В. Г.			07.24
Проверил		Ким И.			07.24
Разработал		Нуржанова А.			07.24
Н.контр.		Бакиров Н.			07.24

38–2022 АС

Капитальный ремонт административного здания, терапевтического корпуса, здания гаража, здания пищеблока и прачечной ГКП на ПХВ «Многопрофильная городская больница №3» акимата города Астаны

Административное здание

Стадия	Лист	Листов
РП	32	68

Разрез 1–1
(ремонтные работы)

ТОО "Строй–проект–инвентаризация"
ТОО "БС Строй Холдинг"
г.Шымкент – 2024г.

Копировал

Формат А3

Ведомость отделки помещений, м² (ремонтные работы)

Наименование или номер помещения	Потолок		Стены или перегородки		Низ стен или перегородок		
	Площадь	Вид отделки	Площадь	Вид отделки	Площадь	Вид отделки	Высота, мм
1 этаж							
21,22,25,26,27,28,39	31,28	Затирка шпатлевкой "Алинекс" Водоэмульсионная окраска	74,10	Улучшенная штукатурка Затирка шпатлевкой "Алинекс" Водоэмульсионная окраска	113,41	Выравнивающий слой штукатурки (под плитку) Керамическая плитка	2100
2,3,4,5,6,7,8,10,11,12,13, 14,15,16,17,33,34,37,38	310,10	Затирка шпатлевкой "Алинекс" Водоэмульсионная окраска	928,98	Улучшенная штукатурка Затирка шпатлевкой "Алинекс" Водоэмульсионная окраска			
30,31,40	50,80	Затирка шпатлевкой "Алинекс" Водоэмульсионная окраска	166,32	Выравнивающий слой штукатурки (под плитку) Керамическая плитка			(на всю высоту)
1,9,18,19,20,23,24,29, 36,41,42	168,55	Затирка шпатлевкой "Алинекс" Водоэмульсионная окраска	218,82	Улучшенная штукатурка Затирка шпатлевкой "Алинекс" Водоэмульсионная окраска	302,72	Улучшенная штукатурка Затирка шпатлевкой Акриловая окраска	2100
32,35			57,38	Улучшенная штукатурка Затирка шпатлевкой "Алинекс" Водоэмульсионная окраска	60,73	Улучшенная штукатурка Затирка шпатлевкой Акриловая окраска	2100
2 этаж							
14,15,16,17	93,33	Затирка шпатлевкой "Алинекс" Водоэмульсионная окраска	250,90	Улучшенная штукатурка Затирка шпатлевкой "Алинекс" Водоэмульсионная окраска			
2,3,4,5,6,7,9,12,18, 19,24,25,26,27,28,29, 30,31			887,64	Улучшенная штукатурка Затирка шпатлевкой "Алинекс" Водоэмульсионная окраска			
1,10,11,20,32,33			191,61	Улучшенная штукатурка Затирка шпатлевкой "Алинекс" Водоэмульсионная окраска	275,53	Улучшенная штукатурка Затирка шпатлевкой Акриловая окраска	2100
8,13,21,22,23	13,77	Затирка шпатлевкой "Алинекс" Водоэмульсионная окраска	40,19	Улучшенная штукатурка Затирка шпатлевкой "Алинекс" Водоэмульсионная окраска	58,94	Выравнивающий слой штукатурки (под плитку) Керамическая плитка	2100
3 этаж							
2,3,4,5,6,7,8,10,11,12, 20,21,22,23,24,25	455,52	Затирка шпатлевкой "Алинекс" Водоэмульсионная окраска	997,87	Улучшенная штукатурка Затирка шпатлевкой "Алинекс" Водоэмульсионная окраска			
1,9,26,27	142,38	Затирка шпатлевкой "Алинекс" Водоэмульсионная окраска	136,96	Улучшенная штукатурка Затирка шпатлевкой "Алинекс" Водоэмульсионная окраска	199,53	Улучшенная штукатурка Затирка шпатлевкой Акриловая окраска	2100

Наименование или номер помещения	Потолок		Стены или перегородки		Низ стен или перегородок		
	Площадь	Вид отделки	Площадь	Вид отделки	Площадь	Вид отделки	Высота, мм
3 этаж							
13,14,15,17,18,19	16,37	Затирка шпатлевкой "Алинекс" Водоэмульсионная окраска	51,39	Улучшенная штукатурка Затирка шпатлевкой "Алинекс" Водоэмульсионная окраска	71,07	Выравнивающий слой штукатурки (под плитку) Керамическая плитка	2100
16	2,26	Затирка шпатлевкой "Алинекс" Водоэмульсионная окраска	18,11	Выравнивающий слой штукатурки (под плитку) Керамическая плитка			(на всю высоту)
подвал							
5,8,9	133,01	шумоизоляция-пенополистирол Y=45кг/м3 толщ.50мм Устройство подшивного потолка из гипсокартона ГКЛ толщ.10мм по мет.каркасу шпатлевка "Алинекс", водоэмульсионная окраска (только пом. 5 и 8)	68,37	простая штукатурка кирпичной перегородки известковая окраска			

1. Данный лист смотреть совместно с листами АС-28, 29.
2. По подвесным потолкам типа "Армстронг" на 1 этаже в помещениях 32, 35 и на 2 этаже в помещениях 2-7, 9-12, 18-20, 24-33 ремонтные работы не предусматриваются.
3. По потолкам и стенам затирку шпатлевкой "Алинекс" выполнить толщиной 2 мм.

Согласовано

Взам. инв. N

Подп. и дата

Инв. N подл.

Изм.	Кол.уч.	Лист	N док.	Подпись	Дата
ГАП		Цой В. Г.			07.24
Проверил		Ким И.			07.24
Разработал		Нуржанова А.			07.24
Н.контр.		Бакиров Н.			07.24

38-2022 АС

Капитальный ремонт административного здания, терапевтического корпуса, здания гаража, здания пищеблока и прачечной ГКП на ПХВ «Многопрофильная городская больница №3» акимата города Астаны

Административное здание

Стадия	Лист	Листов
РП	33	68

Ведомость отделки помещений (ремонтные работы)

ТОО "Строй-проект-инвентаризация"
ТОО "БС Строй Холдинг"
г.Шымкент - 2024г.

Копировал

Формат А3

Экспликация полов (ремонтные работы)

Наименование или номер по проекту	Тип пола по проекту	Схема пола или номер узла по серии 2.244-18. 6	Элементы пола и их толщина	Площадь пола, м2
1 этаж				
8,21,22,25,26,27,28, 30,31,33,34,39,40	Кр	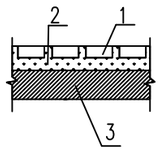	1. Покрытие пола – керамогранит –10мм (монтаж 100%) 2. Прослойка и заполнение швов из цементно-песчаного раствора М150 –15мм (монтаж 100%) 3. Стяжка из цементно-песчаного раствора М150-30мм(монтаж 100%) 4. Железобетонная плита	142,73
2,3,4,5,6,7,10,11,12, 13,14,15,16,17,20,23, 37,38	Л	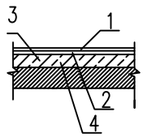	1.Линолеум коммерческий, класс-33 (монтаж 100%) 2.Прослойка из клеящей мастики.(монтаж 100%) 3.Стяжка из цементно-песчаного раствора М150-40мм. (монтаж 100%) 4.Железобетонная плита	265,38
1,9,18,19,24,29, 32,35,36,41,42	М	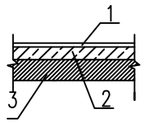	1.Шлифовка существующего мозаично-бетонного покрытия 2. Сущ.стяжка из цем-песчаного раствора 3. Сущ. железобетонная плита	192,27
2 этаж				
8,13,21,22,23	Кр	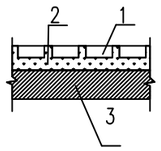	1. Покрытие пола – керамогранит –10мм (монтаж 100%) 2. Прослойка и заполнение швов из цементно-песчаного раствора М150 –15мм (монтаж 100%) 3. Стяжка из цементно-песчаного раствора М150-30мм(монтаж 100%) 4. Железобетонная плита	13,77
2,3,4,5,6,7,9,12, 14,15,16,17,18,19, 24,25,26,27,28,29, 30,31	Л	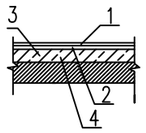	1.Линолеум коммерческий, класс-33 (монтаж 100%) 2.Прослойка из клеящей мастики.(монтаж 100%) 3.Стяжка из цементно-песчаного раствора М150-40мм. (монтаж 100%) 4.Железобетонная плита	397,61
1,10,11,20,32,33	М	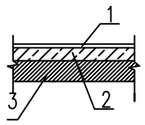	1.Шлифовка существующего мозаично-бетонного покрытия 2. Сущ.стяжка из цем-песчаного раствора-40мм 3. Сущ. железобетонная плита	194,32

Экспликация полов (ремонтные работы)

Наименование или номер по проекту	Тип пола по проекту	Схема пола или номер узла по серии 2.244-18. 6	Элементы пола и их толщина	Площадь пола, м2
3 этаж				
13,14,15,16,17,18,19	Кр	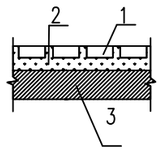	1. Покрытие пола – керамогранит –10мм (монтаж 100%) 2. Прослойка и заполнение швов из цементно-песчаного раствора М150 –15мм (монтаж 100%) 3. Стяжка из цементно-песчаного раствора М150-30мм(монтаж 100%) 4. Железобетонная плита	18,63
2,3,4,5,6,7,8,10, 11,12,20,21,22,23, 24,25,27	Л	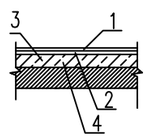	1.Линолеум коммерческий, класс-33 (монтаж 100%) 2.Прослойка из клеящей мастики.(монтаж 100%) 3.Стяжка из цементно-песчаного раствора М150-40мм. (монтаж 100%) 4.Железобетонная плита	466,08
1,9,26	М	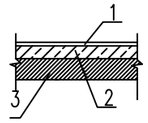	1.Шлифовка существующего мозаично-бетонного покрытия 2. Сущ.стяжка из цем-песчаного раствора-40мм 3. Сущ. железобетонная плита	131,82

1. По периметру помещений (по керамическим полам) выполнить полированный керамогранитный плинтус h=70 мм по СТ РК 1954-2010. Общая длина на 3 этажа –227,06 п.м;
2. По периметру помещений (по линолеумным) установить в поливинилхлоридный плинтус. Общая длина плинтуса на 3 этажа –935,34п.м.
3. По периметру помещений (по бетонным и мозаичным полам) выполнить бетонный плинтус с размерами 70х70мм. Общая длина плинтуса на 3 этажа –668,06 п.м.
3. В помещениях выполнить "фартук" из керамической плитки, размером 1200х1200(h) в месте установки раковины. Общий расход плитки на 4 этажа –18,72м^2.

Согласовано

Взам. инв. N

Подп. и дата

Инв. N подл.

Изм.	Кол.уч.	Лист	N док.	Подпись	Дата
ГАП		Цой В. Г.			07.24
Проверил		Ким И.			07.24
Разработал		Нуржанова А.			07.24
Н.контр.		Бакиров Н.			07.24

38-2022 АС

Капитальный ремонт административного здания, терапевтического корпуса, здания гаража, здания пищеблока и прачечной ГКП на ПХВ «Многопрофильная городская больница №3» акимата города Астаны

Административное здание

Стадия	Лист	Листов
РП	34	68

Экспликация полов (ремонтные работы)

ТОО "Строй-проект-инвентаризация"
ТОО "БС Строй Холдинг"
г.Шымкент – 2024г.

Копировал

Формат А3

Спецификация элементов заполнения проемов

Поз.	Обозначение	Наименование	подвал	1 эт.	2 эт.	3 эт.	Масса ед.кг.	Примечание
		Двери наружные						
Д-1	ГОСТ 31173-2003	ДСН ДПН 1-2-2 М2 У 2100-1200 (С заполнением минеральной ватой марки 100)	–	1	–	–		металлическая индив.изгот.
Д-2	ГОСТ 31173-2003	ДСН ДПН 1-2-2 М2 У 2100-1000 (С заполнением минеральной ватой марки 100)	–	1	–	–		металлическая индив.изгот.
		Двери внутренние						
Д-3	ГОСТ 6629-88	ДГ 21-12	–	5	2	–		из дерев.
Д-4	ГОСТ 6629-88	ДГ 21-10	1	26	23	8		из дерев.
Д-5	ГОСТ 30970-2014	ДПВ Г П Оп Пр Р 2100х800	–	6	3	7		из ПВХ
Д-6	серия 5.904-4	ДГ 1250-500	1	–	–	–		
		Окна						
О-1	ГОСТ 30674-99	Окно ОП В2 1800-1800 (4М1-8-4М1-8-К4) с моск.сеткой 1,05м2	–	12	15	15		из ПВХ
ПД-1		Подоконные доски 1000х450х30	–	12	15	15		из ПВХ
О-2	ГОСТ 30674-99	Окно ОП В2 1800-1800 (4М1-8-4М1-8-К4) с моск.сеткой 1,05м2	–	7	7	6		из ПВХ
ПД-2		Подоконные доски 2000х450х30	–	7	7	6		из ПВХ
О-3	ГОСТ 30674-99	Окно ОП В2 1800-1300 (4М1-8-4М1-8-К4) с моск.сеткой 1,05м2	–	1	–	–		из ПВХ
ПД-3		Подоконные доски 1000х450х30	–	1	–	–		из ПВХ
О-4	ГОСТ 30674-99	Окно ОП В2 1800-1000 (4М1-8-4М1-8-К4) с моск.сеткой 1,05м2	–	7	7	7		из ПВХ
ПД-4		Подоконные доски 1200х450х30	–	7	7	7		из ПВХ
О-5	ГОСТ 30674-99	Окно ОП В2 500-500 (4М1-8-4М1-8-К4) с моск.сеткой 1,05м2	–	2	2	2		из ПВХ
		Витражи						
В-1	ГОСТ 21519-2003	Витраж В-1 1800х7200(h) (4М1-12Ar-4М1-12Ar-И4)	–	1	–	–		алюминиевый профиль
		Штукатурка заменяемых дверных и оконных откосов – 100% (внутренняя сторона), $м^2$	–	93,35	80,0	74,23		
		Штукатурка заменяемых дверных и оконных откосов – 100% (наружная сторона), п.м.	–	150,30	154,0	148,60		
	ГОСТ 14918-80*	Устройство оконных сливов из оцинкованной стали, в=250мм, п.м.	–	45,20	50,70	48,80		

Окно О-1
(М 1:50)

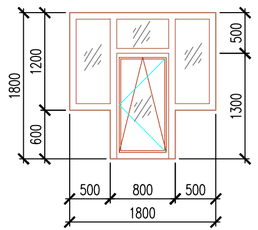

Окно О-2
(М 1:50)

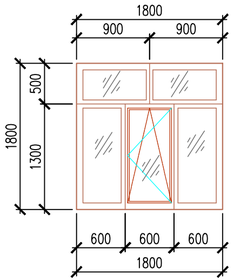

Окно О-3
(М 1:50)

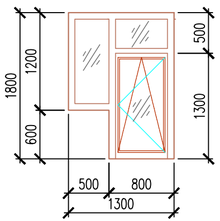

Окно О-4
(М 1:50)

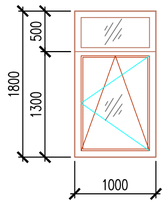

Окно О-5
(М 1:50)

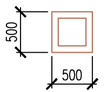

Примечание:

Примыкание оконных блоков должны соответствовать ГОСТ 30971-2002 "Швы монтажные узлов примыкания оконных блоков к стеновым проемам".

Окна выполняются из поливинилхлоридных пятикамерных профилей из жесткого непластифицированного модифицированного на высокую ударную вязкость и стойкость к климатическим воздействиям поливинилщхлорида белого цвета и должны отвечать требованиями ГОСТ 30673-99 и техническим условиям на конкретные системы профилей, утвержденных в установленном порядке.

Оконные блоки наружные – в качестве светопрозрачного заполнения применяются двухкамерные стеклопакеты (4М1-8-4М1-8-К4) с сопротивлением теплопередаче не менее R=0.55 $м^2 \cdot °C/Вт$ по ГОСТ 24866-99.

Профили изделий окон усиливают металлическими стальными вкладышами с антикоррозионным покрытием с толщиной стенок не менее 2,0мм.

Монтаж окон должен осуществляться специализированными строительными фирмами. Окончание монтажных работ должно подтверждаться актом сдачи-приемки, включающим в себя гарантийные обязательства производителя работ.

Открывающиеся наружные створки окна, форточки должны изготавливаться с москитными сетками и солнцезащитными стеклами.

Витраж изготавливать из алюминиевого профиля по ГОСТ 21519-2003.

Витражный блок из алюминиевых комбинированных профилей с шириной термоизоляционной вставки 18-28мм, с двухкамерным стеклопакетом (4М1-12Ar-4М1-12Ar-И4)-заполнение аргоном, с сопротивлением теплопередаче не менее R=0.57 $м^2 \cdot °C/Вт$ изготовленный по настоящему стандарту ГОСТ 21519-2003.

Сливы оконных проемов выполнить из оцинкованной стали t=0.7мм. Подоконные доски из поливинилхлоридных профилей.

Наружные двери стальные утепленные, с замком и ручкой.

Размеры оконных блоков, дверей, витражей данные в спецификации, уточнить по месту.

Все внутренние двери выполняются без порога.

Согласовано

Взам. инв. N

Подп. и дата

Инв. N подл.

Изм.	Кол.уч.	Лист	N док.	Подпись	Дата
ГАП		Цой В. Г.			07.24
Проверил		Ким И.			07.24
Разработал		Нуржанова А.			07.24
Н.контр.		Бакиров Н.			07.24

38-2022 АС

Капитальный ремонт административного здания, терапевтического корпуса, здания гаража, здания пищеблока и прачечной ГКП на ПХВ «Многопрофильная городская больница №3» акимата города Астаны

Административное здание	Стадия	Лист	Листов
	РП	35	68
Спецификация элементов заполнения проемов О-1...О-5	ТОО "Строй-проект-инвентаризация" ТОО "БС Строй Холдинг" г.Шымкент – 2024г.		

Копировал

Формат А4-3

Ограждение ОГ-1

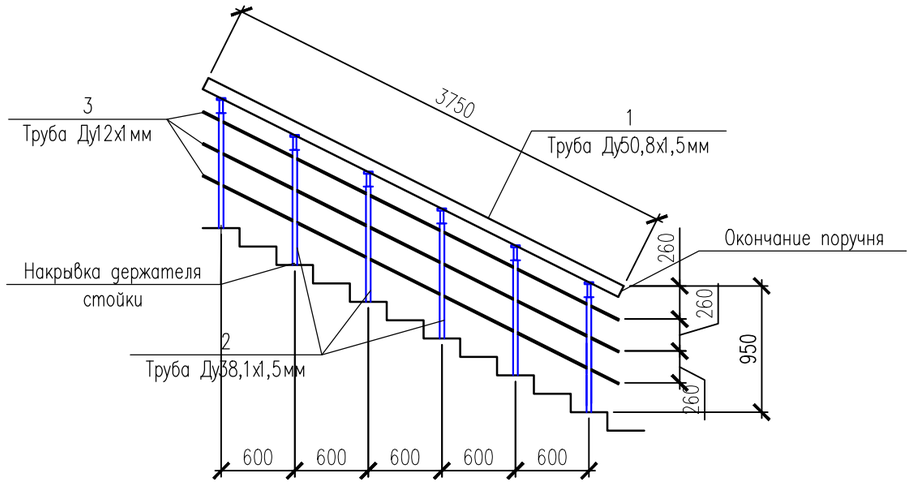

Ограждение ОГ-2

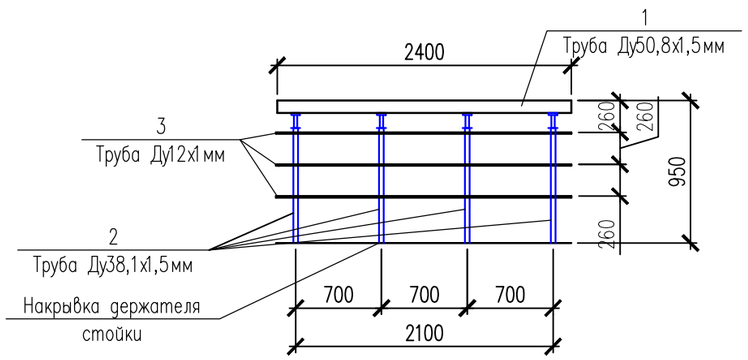

Ограждение ОГ-3

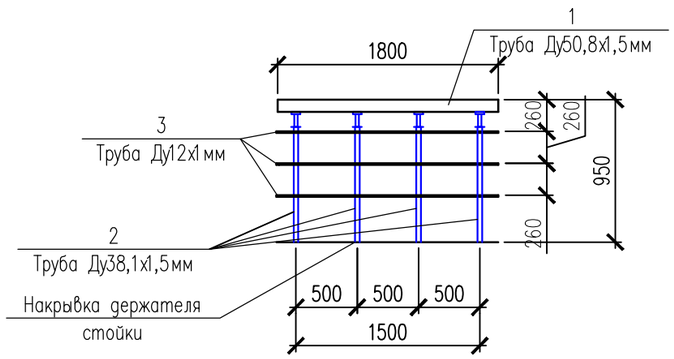

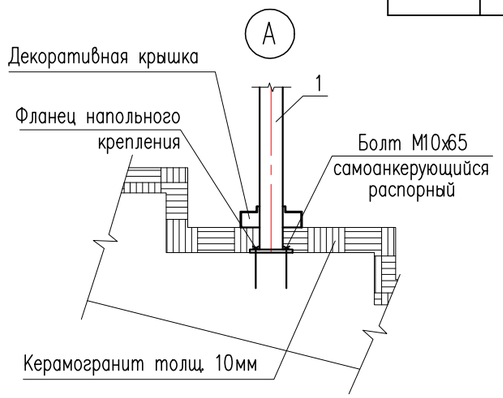

1. Данный лист смотреть совместно с листами АС-29-31

Спецификация материалов

Поз.	Обозначение	Наименование		Кол.	Масса ед., кг.	Примечание
		Ограждение ОГ-1		4	19,02	76,08
1	ГОСТ 9941-91	Труба ø 50,8х1,5мм	L=3800мм	1	7,06	7,06
2	ГОСТ 9941-91	Труба ø 38,1х1,5мм	L=900мм	6	1.24	7,44
3	ГОСТ 9941-91	Труба ø 12х1мм(ригель)	L=3800мм	3	1,06	3,18
4	ГОСТ 9941-91	Пластина ø 100х2мм	0,01	6	0.16	0,96
	ГОСТ 28457-90	Дюбель-шпилька М12х130		2	0,19	0,38
		Ограждение ОГ-2		3	12,30	36,90
1	ГОСТ 9941-91	Труба ø 50,8х1,5мм	L=2400мм	1	4,40	4,40
2	ГОСТ 9941-91	Труба ø 38,1х1,5мм	L=900мм	4	1,24	4,96
3	ГОСТ 9941-91	Труба ø 12х1мм(ригель)	L=2300мм	3	0,64	1,92
4	ГОСТ 9941-91	Пластина ø 100х2мм	0,01	4	0.16	0,64
	ГОСТ 28457-90	Дюбель-шпилька М12х130		2	0,19	0,38
		Ограждение ОГ-3		1	10,78	10,78
1	ГОСТ 9941-91	Труба ø 50,8х1,5мм	L=1800мм	1	3,30	3,30
2	ГОСТ 9941-91	Труба ø 38,1х1,5мм	L=900мм	4	1,24	4,96
3	ГОСТ 9941-91	Труба ø 12х1мм(ригель)	L=1800мм	3	0,5	1,5
4	ГОСТ 9941-91	Пластина ø 100х2мм	0,01	4	0.16	0,64
	ГОСТ 28457-90	Дюбель-шпилька М12х130		2	0,19	0,38

Согласовано

Взам. инв. N

Подп. и дата

Инв. N подл.

Изм.	Кол.уч.	Лист	N док.	Подпись	Дата
ГАП		Цой В. Г.			07.24
Проверил		Ким И.			07.24
Разработал		Нуржанова А.			07.24
Н.контр.		Бакиров Н.			07.24

38-2022 АС

Капитальный ремонт административного здания, терапевтического корпуса, здания гаража, здания пищеблока и прачечной ГКП на ПХВ «Многопрофильная городская больница №3» акимата города Астаны

Административное здание

Стадия	Лист	Листов
РП	36	68

Ограждение ОГ-1, ОГ-2, ОГ-3

ТОО "Строй-проект-инвентаризация"
ТОО "БС Строй Холдинг"
г.Шымкент - 2024г.

Копировал

Формат А3

Крыльцо Кр-1

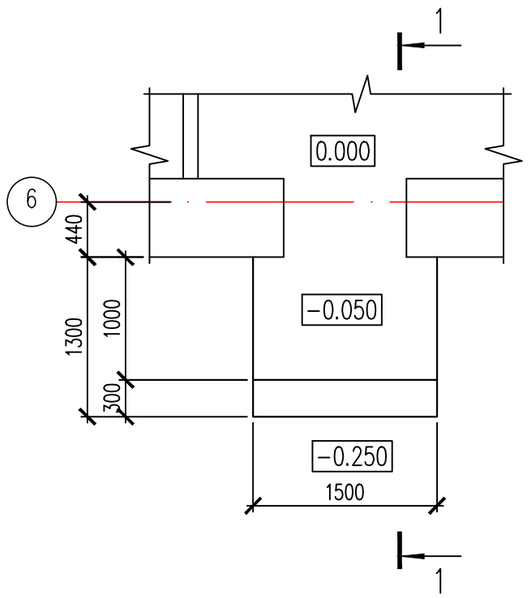

1-1

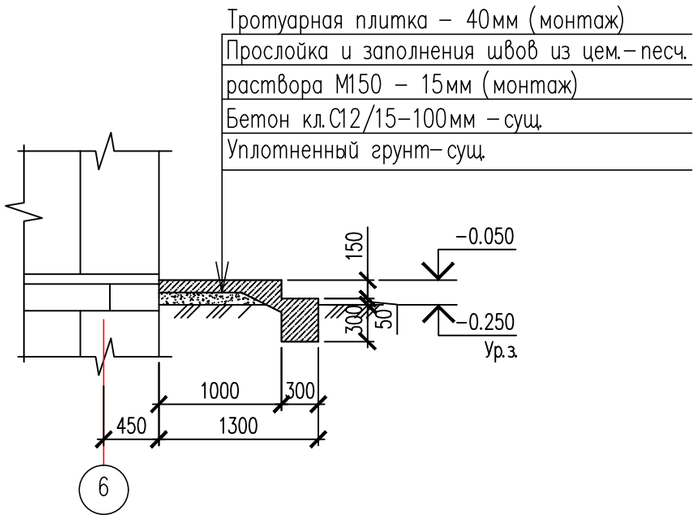

Спецификация материалов

Поз.	Обозначение	Наименование	Кол.	Масса ед.,кг.	Примеч.
		Крыльцо Кр-1	1		
		Ремонтные работы			
		Тротуарная плитка, толщ. 40 мм, м2	2,50		

Изм.	Кол.уч.	Лист	N док.	Подпись	Дата
ГАП		Цой В. Г.			07.24
Проверил		Ким И.			07.24
Разработал		Нуржанова А.			07.24
Н.контр.		Бакиров Н.			07.24

38-2022 АС

Капитальный ремонт административного здания, терапевтического корпуса, здания гаража, здания пищеблока и прачечной ГКП на ПХВ «Многопрофильная городская больница №3» акимата города Астаны

Административное здание

Стадия	Лист	Листов
РП	37	68

Крыльцо Кр-1

ТОО "Строй-проект-инвентаризация"
ТОО "БС Строй Холдинг"
г.Шымкент - 2024г.

Согласовано

Взам. инв. N

Подп. и дата

Инв. N подл.

Копировал

Формат А3

Крыльцо Кр-2

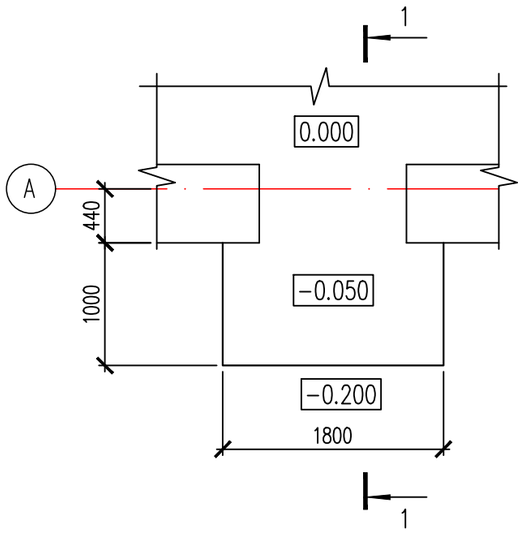

1-1

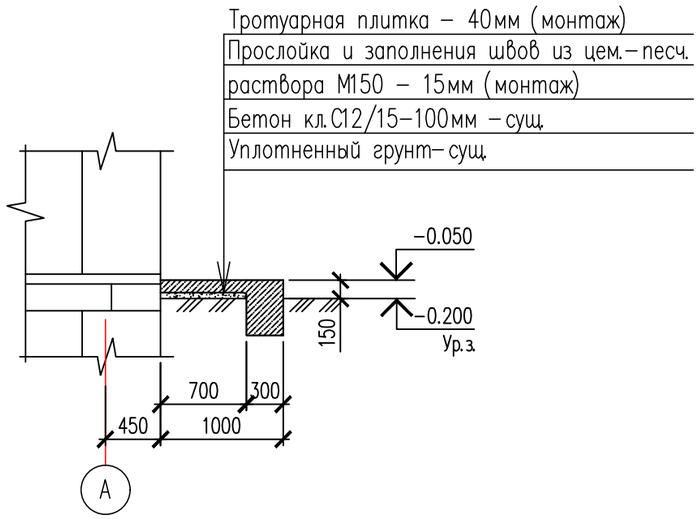

Спецификация материалов

Поз.	Обозначение	Наименование	Кол.	Масса ед., кг.	Примеч.
		Крыльцо Кр-1	1		
		Ремонтные работы			
		Тротуарная плитка, толщ. 40 мм, м2	2,07		

Согласовано

Взам. инв. N

Подп. и дата

Инв. N подл.

Изм.	Кол.уч.	Лист	N док.	Подпись	Дата
ГАП		Цой В. Г.			07.24
Проверил		Ким И.			07.24
Разработал		Нуржанова А.			07.24
Н.контр.		Бакиров Н.			07.24

38-2022 АС

Капитальный ремонт административного здания, терапевтического корпуса, здания гаража, здания пищеблока и прачечной ГКП на ПХВ «Многопрофильная городская больница №3» акимата города Астаны

Административное здание

Стадия	Лист	Листов
РП	38	68

Крыльцо Кр-2

ТОО "Строй-проект-инвентаризация"
ТОО "БС Строй Холдинг"
г.Шымкент - 2024г.

Копировал

Формат А3

Вход в подвал

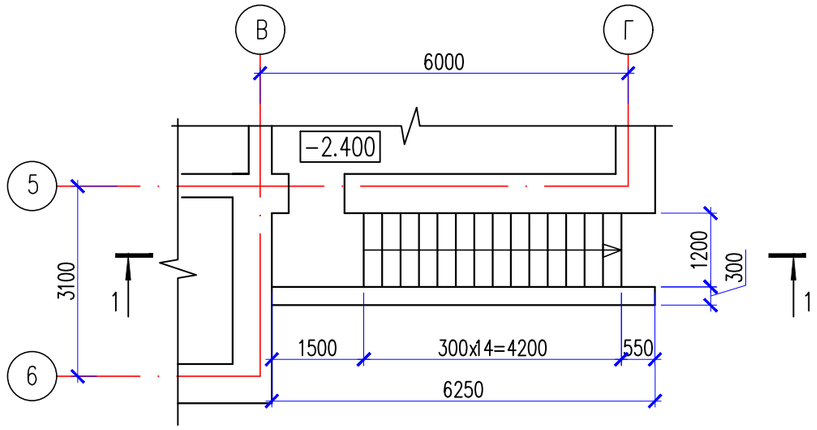

Спецификация материалов

Поз.	Обозначение	Наименование	Кол.	Масса ед., кг.	Примеч.
		Вход в подвал	1		
		Ремонтные работы			
		Тротуарная плитка, толщ. 40 мм, м2	10,30		

1–1

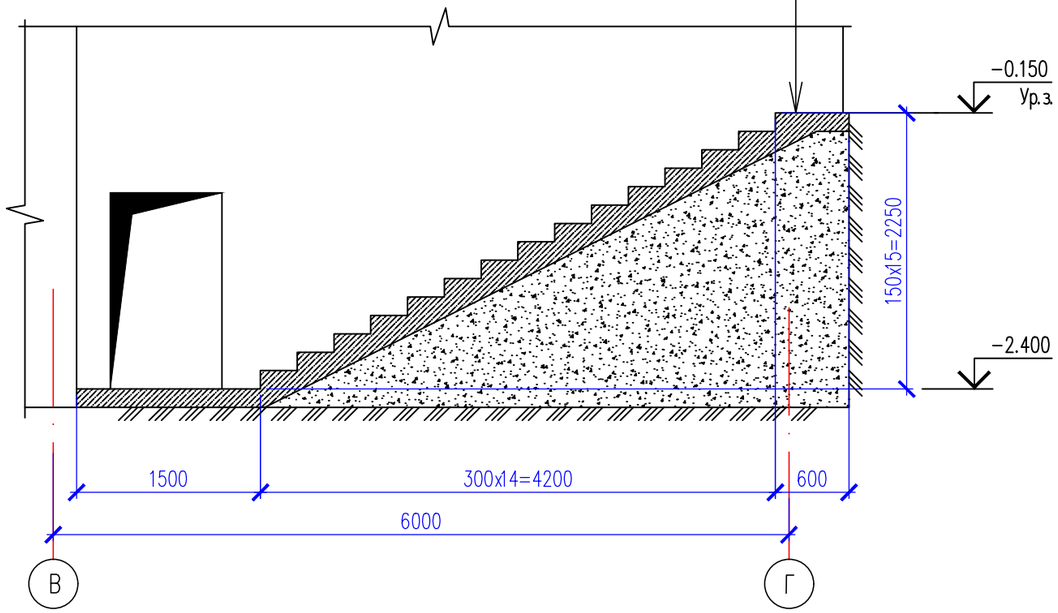

1. Данный лист см. совместно с л. АС–22.

Изм.	Кол.уч.	Лист	N док.	Подпись	Дата
ГАП		Цой В. Г.			07.24
Проверил		Ким И.			07.24
Разработал		Нуржанова А.			07.24
Н.контр.		Бакиров Н.			07.24

38–2022 АС

Капитальный ремонт административного здания, терапевтического корпуса, здания гаража, здания пищеблока и прачечной ГКП на ПХВ «Многопрофильная городская больница №3» акимата города Астаны

Административное здание

Стадия	Лист	Листов
РП	39	68

Вход в подвал

ТОО "Строй–проект–инвентаризация"
ТОО "БС Строй Холдинг"
г.Шымкент – 2024г.

Копировал Формат А3

Согласовано

Взам. инв. N

Подп. и дата

Инв. N подл.

План расположения отверстий в плитах перекрытий и в стенах на отм. −2.700

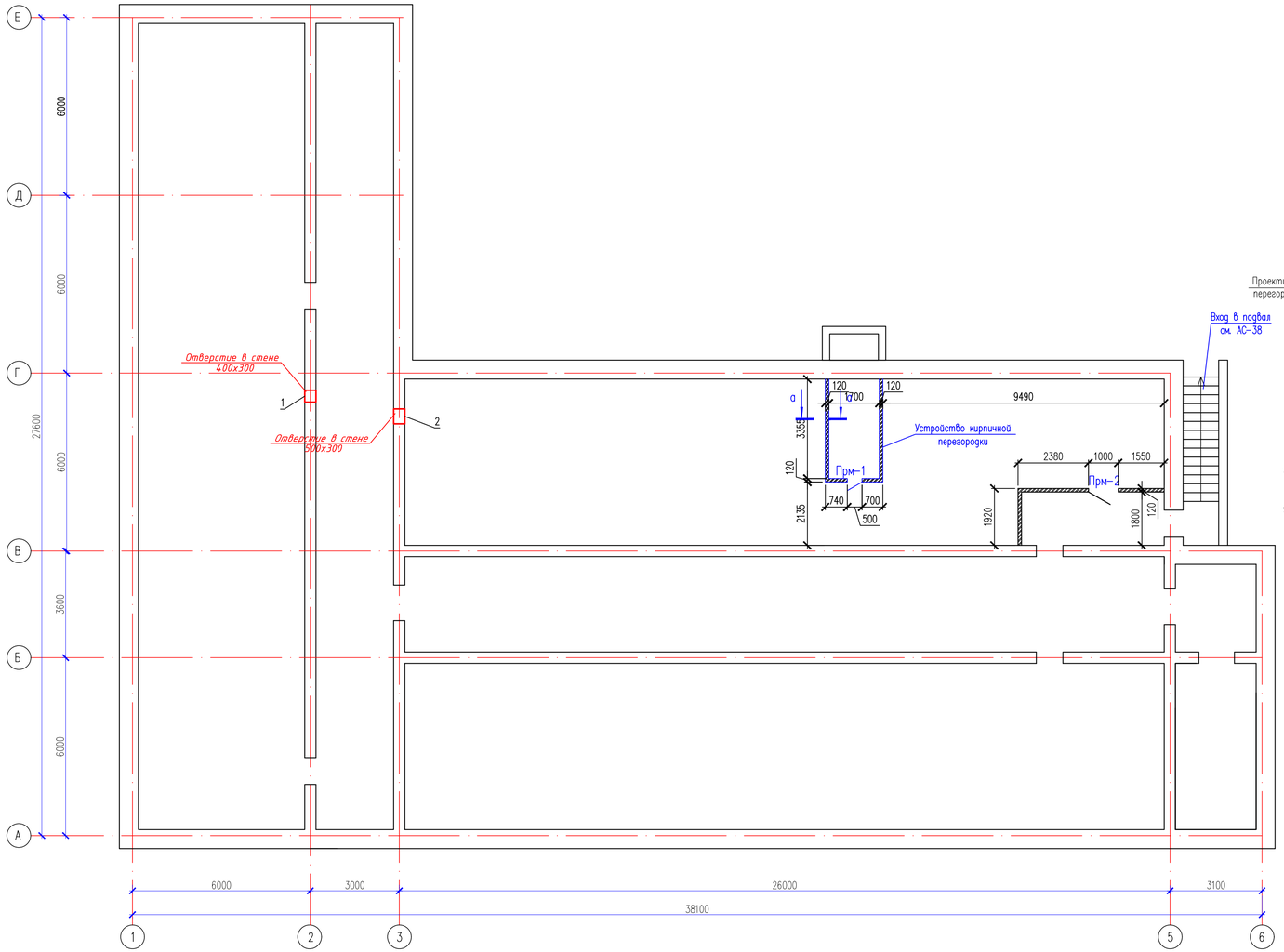

а – а
(Монтажные работы)

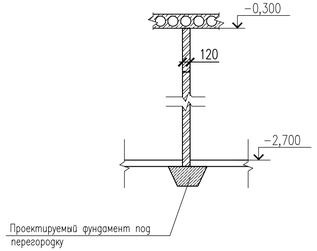

Фундамент под перегородку.

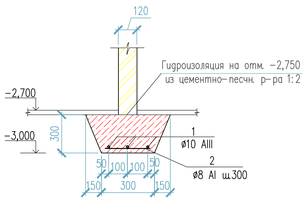

Монолитные перемычки Прм-1, Прм-2

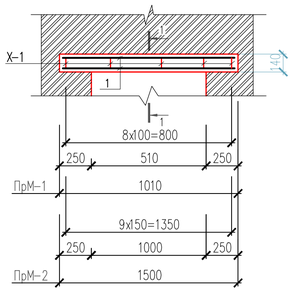

1 – 1

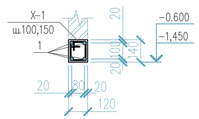

Спецификация элементов на устройство перегородки

Поз.	Обозначение	Наименование	Кол.	Масса ед., кг.	Приме-чание
	данный лист	Монолитная перемычка ПрМ-1	1		
	данный лист	Монолитная перемычка ПрМ-2	1		
		КР-р-по 250х120х65/1Нф/100/2,0/50/ГОСТ530-2012, м3	4,14		
		Фундамент ФМ-1, п.м.	15,38		
		Фундамент под перегородку, п.м.			
1	СТ РК 2591-2014	ø10 А-400 п.м.	3	0.617	1,851
2	СТ РК 2591-2014	ø8 А-240 L=300	3	0.12	0,36
		Бетон кл. С8/10 м3	0,135		
		Перемычка Прм-1			
1	СТ РК 2591-2014	ø12А400 L=1010мм	4	0,9	3,60
Х-1	СТ РК 2591-2014	ø6А240 L=520мм	9	0,16	1,44
		Бетон кл. С12/15 м3	0,02		
		Перемычка Прм-2			
1	СТ РК 2591-2014	ø12А400 L=1500мм	4	1,33	5,32
Х-1	СТ РК 2591-2014	ø6А240 L=520мм	10	0,16	1,6
		Бетон кл. С12/15 м3	0,025		

Экспликация отверстий

N п/п	Размер, мм a	Размер, мм h	отм. низа	Примеч.
1	2	3	4	5
1	400	300	−0,600	в стене
2	500	300	−0,600	в стене

Изм.	Кол.уч.	Лист	N док.	Подпись	Дата
ГАП		Цой В. Г.			07.24
Проверил		Ким И.			07.24
Разработал		Нуржанова А.			07.24
Н.контр.		Бакиров Н.			07.24

38-2022 АС

Капитальный ремонт административного здания, терапевтического корпуса, здания гаража, здания пищеблока и прачечной ГКП на ПХВ «Многопрофильная городская больница №3» акимата города Астаны

Административное здание

План расположения отверстий в плитах перекрытий и в стенах на отм. −2.700

Стадия	Лист	Листов
РП	40	68

ТОО "Строй-проект-инвентаризация"
ТОО "БС Строй Холдинг"
г.Шымкент – 2024г.

Согласовано

Взам. инв. N

Подп. и дата

Инв. N подл.

Деталь устройства отверстий в стене толщ. 380мм

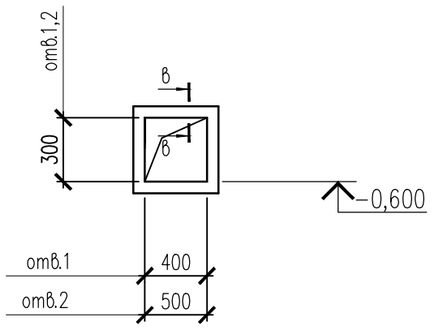

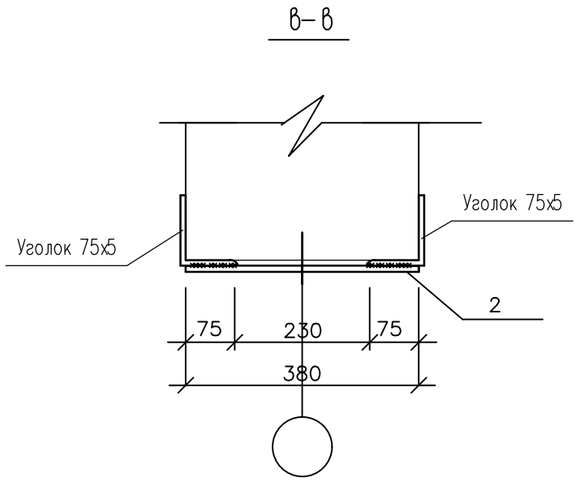

Спецификация элементов

Марка поз.	Обозначение	Наименование	Кол.	Масса ед, кг	Примеч.
отв.1		Отв.400х300(h) (толщ.380мм)	1		
1	ГОСТ 8509-93	Уголок 75х5 п.м.	3,40	5,80	16,24
2	ГОСТ 19903-2015	-4х50 L=380	4	0,6	2,40
отв.2		Отв.500х300(h) (толщ.380мм)	1		
1	ГОСТ 8509-93	Уголок 75х5 п.м.	3,40	5,80	16,24
2	ГОСТ 19903-2015	-4х50 L=380	4	0,6	2,40

Согласовано

Взам. инв. N

Подп. и дата

Инв. N подл.

Изм.	Кол.уч.	Лист	N док.	Подпись	Дата
ГАП		Цой В. Г.			07.24
Проверил		Ким И.			07.24
Разработал		Нуржанова А.			07.24
Н.контр.		Бакиров Н.			07.24

38-2022 АС

Капитальный ремонт административного здания, терапевтического корпуса, здания гаража, здания пищеблока и прачечной ГКП на ПХВ «Многопрофильная городская больница №3» акимата города Астаны

Административное здание

Стадия	Лист	Листов
РП	41	68

Деталь устройства отверстий в стене толщ.380мм

ТОО "Строй-проект-инвентаризация"
ТОО "БС Строй Холдинг"
г.Шымкент - 2024г.

Копировал Формат А3

План расположения отверстий в плитах перекрытий и в стенах на отм. 0.000

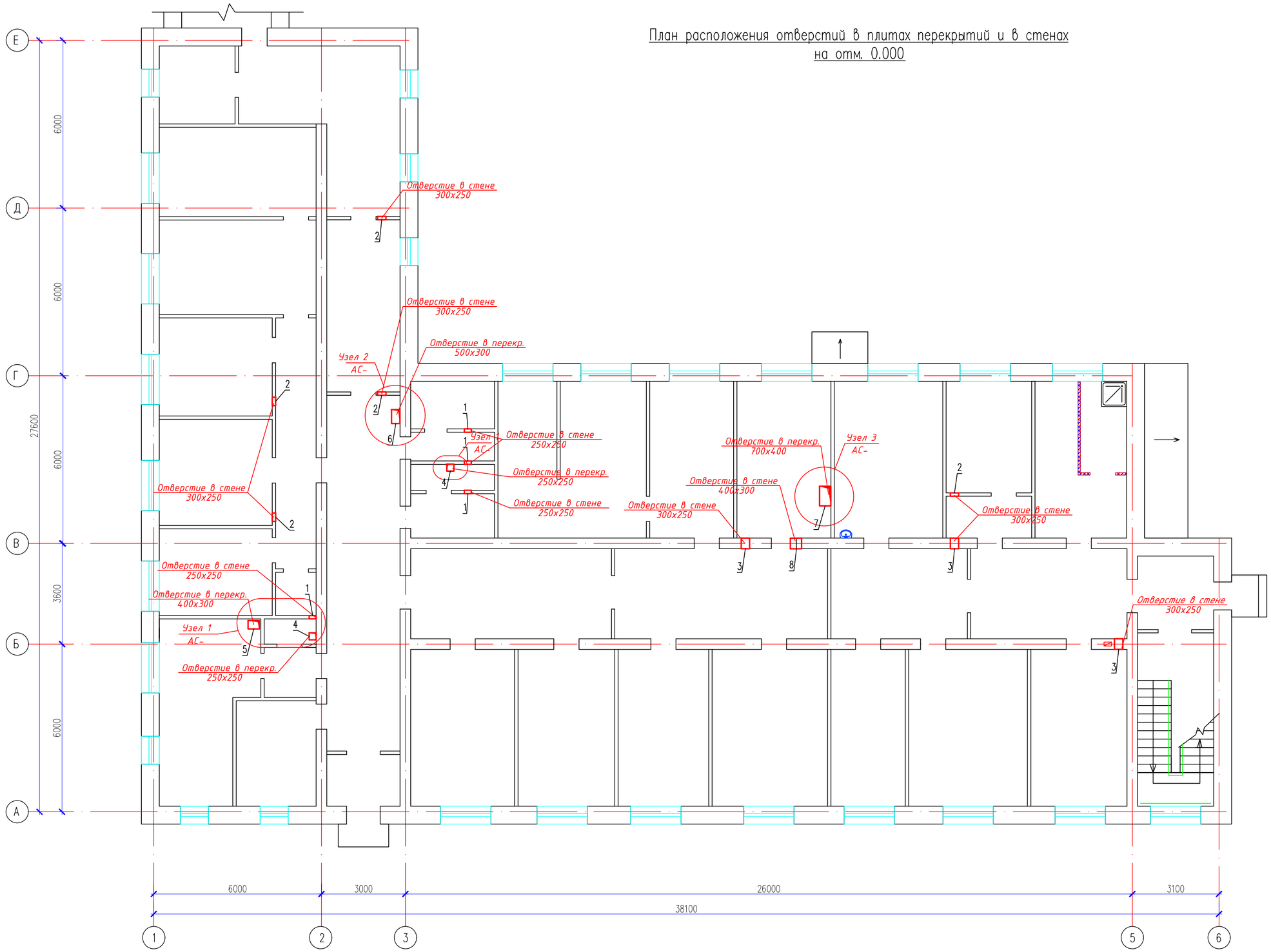

Экспликация отверстий

N п/п	Размер, мм a	Размер, мм h	отм. низа	Примеч.
1	2	3	4	5
1	250	250	+3,000	в перегородке
2	300	250	+3,000	в перегородке
3	300	250	+3,000	в стене
4	250	250		в плите
5	400	300		в плите
6	500	300		в плите
7	700	400		в плите
8	400	300	+3,000	в стене

Согласовано

Взам. инв. N

Подп. и дата

Инв. N подл.

Изм.	Кол.уч.	Лист	N док.	Подпись	Дата
ГАП		Цой В. Г.			07.24
Проверил		Ким И.			07.24
Разработал		Нуржанова А.			07.24
Н.контр.		Бакиров Н.			07.24

38-2022 АС

Капитальный ремонт административного здания, терапевтического корпуса, здания гаража, здания пищеблока и прачечной ГКП на ПХВ «Многопрофильная городская больница №3» акимата города Астаны

Административное здание

Стадия	Лист	Листов
РП	42	68

План расположения отверстий в плитах перекрытий и в стенах на отм. 0.000

ТОО "Строй-проект-инвентаризация"
ТОО "БС Строй Холдинг"
г.Шымкент - 2024г.

Копировал

Формат А2

Деталь устройства отверстий в стене толщ. 380мм

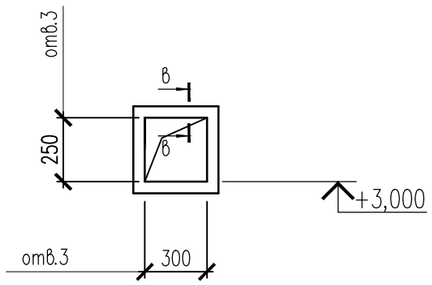

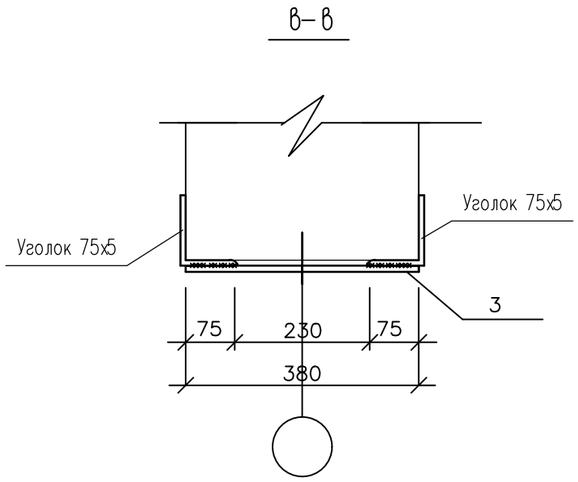

Спецификация элементов

Марка поз.	Обозначение	Наименование	Кол.	Масса ед,кг	Примеч.
отв.1		Отв.250х250(h) (толщ.120мм)	3		
1	ГОСТ 8509–93	Уголок 45х5 п.м.	2,36	3,37	7,95
4	ГОСТ 19903–2015	–4х50 L=120	4	0,19	0,76
отв.2		Отв.300х250(h) (толщ.120мм)	4		
1	ГОСТ 8509–93	Уголок 45х5 п.м.	2,56	3,37	8,63
4	ГОСТ 19903–2015	–4х50 L=120	4	0,19	0,76
отв.3		Отв.300х250(h) (толщ.380мм)	3		
1	ГОСТ 8509–93	Уголок 75х5 п.м.	2,80	5,80	16,24
3	ГОСТ 19903–2015	–4х50 L=380	4	0,6	2,40

Деталь устройства отверстий в перегородке толщ. 120мм

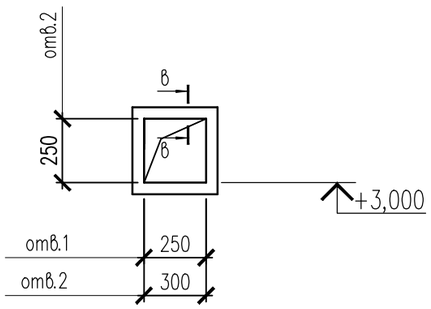

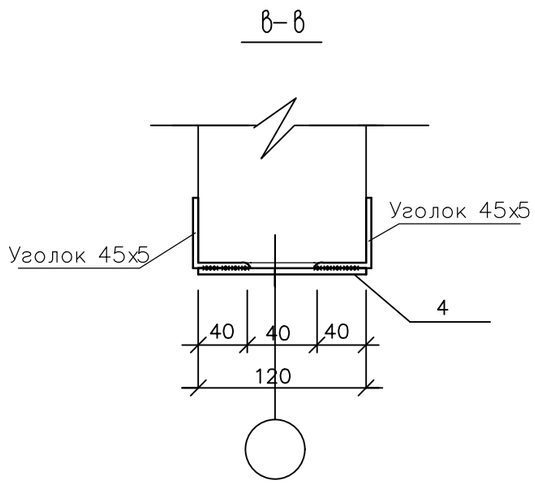

Согласовано

Взам. инв. N

Подп. и дата

Инв. N подл.

Изм.	Кол.уч.	Лист	N док.	Подпись	Дата
ГАП		Цой В. Г.			07.24
Проверил		Ким И.			07.24
Разработал		Нуржанова А.			07.24
Н.контр.		Бакиров Н.			07.24

38–2022 АС

Капитальный ремонт административного здания, терапевтического корпуса, здания гаража, здания пищеблока и прачечной ГКП на ПХВ «Многопрофильная городская больница №3» акимата города Астаны

Административное здание

Стадия	Лист	Листов
РП	43	68

Деталь устройства отверстий в стене толщ.380мм

ТОО "Строй–проект–инвентаризация"
ТОО "БС Строй Холдинг"
г.Шымкент – 2024г.

Копировал Формат А3

План расположения отверстий в плитах перекрытий и в стенах на отм. +3.600

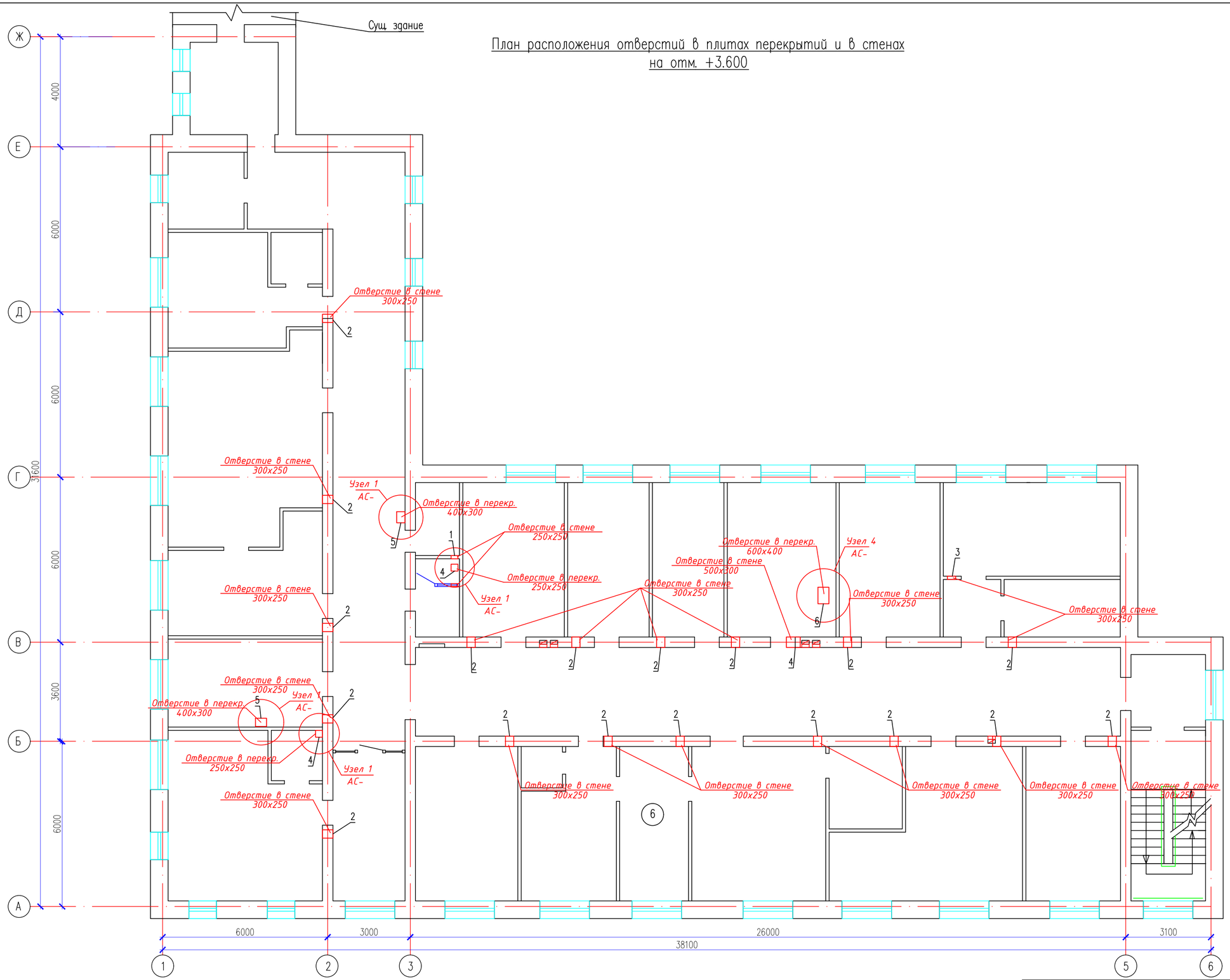

Экспликация отверстий

N п/п	Размер, мм		отм. низа	Примеч.
	a	h		
1	2	3	4	5
1	250	250	+3,000	в перегородке
2	300	250	+3,000	в стене
3	300	250	+3,000	в перегородке
4	250	250		в плите
5	400	300		в плите
6	600	400		в плите

Согласовано

Взам. инв. N

Подп. и дата

Инв. N подл.

Изм.	Кол.уч.	Лист	N док.	Подпись	Дата
ГАП		Цой В. Г.			07.24
Проверил		Ким И.			07.24
Разработал		Нуржанова А.			07.24
Н.контр.		Бакиров Н.			07.24

38-2022 АС

Капитальный ремонт административного здания, терапевтического корпуса, здания гаража, здания пищеблока и прачечной ГКП на ПХВ «Многопрофильная городская больница №3» акимата города Астаны

Административное здание

Стадия	Лист	Листов
РП	44	68

План расположения отверстий в плитах перекрытий и в стенах на отм. +3.600

ТОО "Строй-проект-инвентаризация"
ТОО "БС Строй Холдинг"
г.Шымкент - 2024г.

Копировал

Формат А2

Деталь устройства отверстий в стене толщ. 380мм

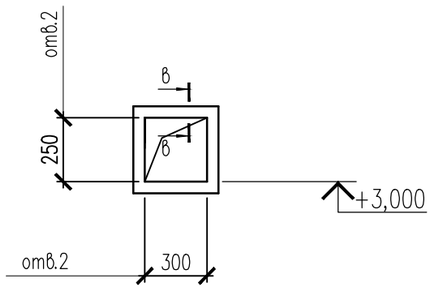

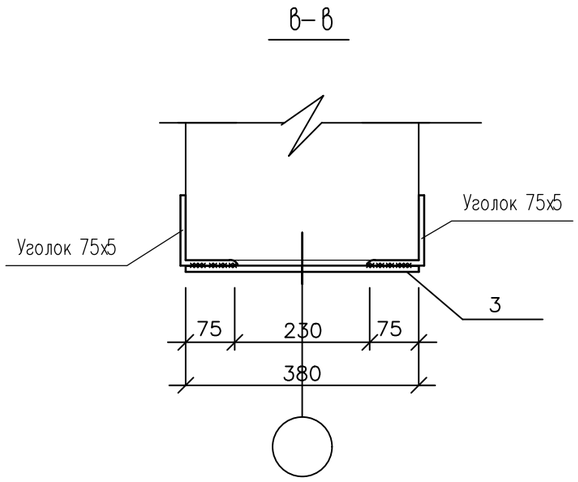

Спецификация элементов

Марка поз.	Обозначение	Наименование	Кол.	Масса ед,кг	Примеч.
отв.1		Отв.250х250(h) (толщ.120мм)	2		
1	ГОСТ 8509–93	Уголок 45х5 п.м.	2,36	3,37	7,95
4	ГОСТ 19903–2015	–4х50 L=120	4	0,19	0,76
отв.2		Отв.300х250(h) (толщ.380мм)	3		
1	ГОСТ 8509–93	Уголок 75х5 п.м.	2,80	5,80	16,24
3	ГОСТ 19903–2015	–4х50 L=380	4	0,6	2,40
отв.3		Отв.300х250(h) (толщ.120мм)	4		
1	ГОСТ 8509–93	Уголок 45х5 п.м.	2,56	3,37	8,63
4	ГОСТ 19903–2015	–4х50 L=120	4	0,19	0,76

Деталь устройства отверстий в перегородке толщ. 120мм

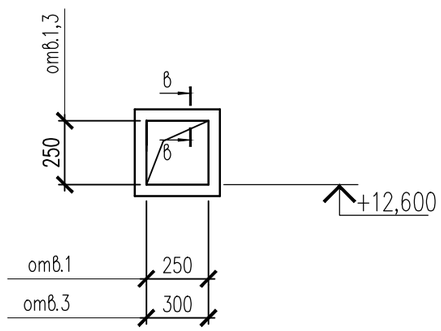

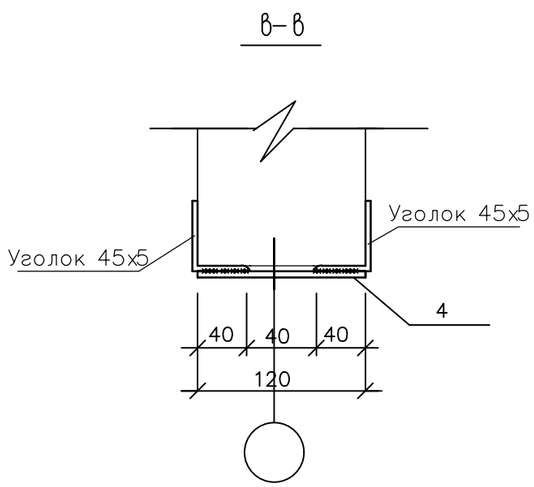

Согласовано

Взам. инв. N

Подп. и дата

Инв. N подл.

Изм.	Кол.уч.	Лист	N док.	Подпись	Дата
ГАП		Цой В. Г.			07.24
Проверил		Ким И.			07.24
Разработал		Нуржанова А.			07.24
Н.контр.		Бакиров Н.			07.24

38–2022 АС

Капитальный ремонт административного здания, терапевтического корпуса, здания гаража, здания пищеблока и прачечной ГКП на ПХВ «Многопрофильная городская больница №3» акимата города Астаны

Административное здание

Стадия	Лист	Листов
РП	45	68

Деталь устройство отверстий в стене толщ.380мм, 120мм

ТОО "Строй–проект–инвентаризация"
ТОО "БС Строй Холдинг"
г.Шымкент – 2024г.

Копировал Формат А3

План расположения отверстий в плитах перекрытий и в стенах на отм. +7.200

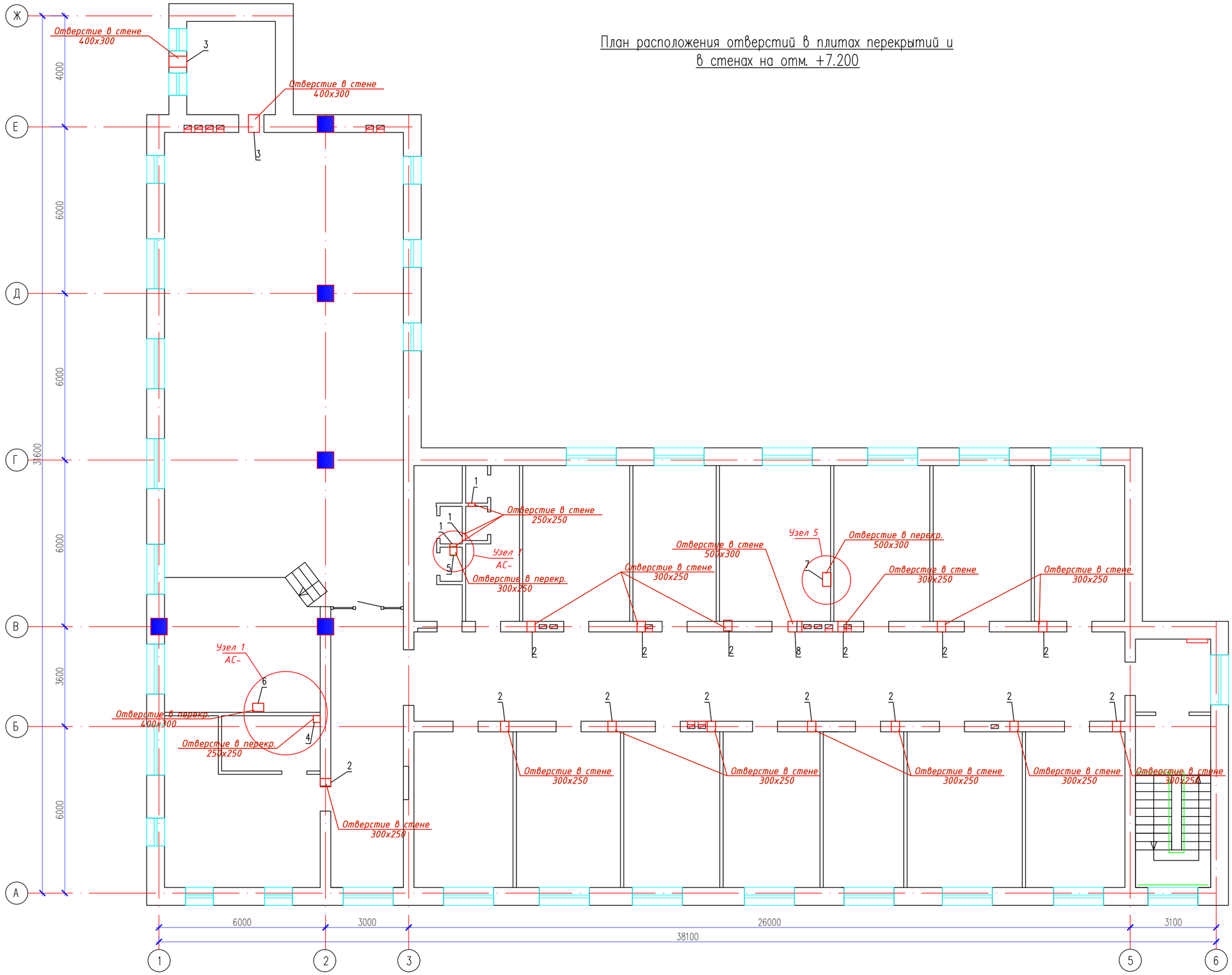

Экспликация отверстий

N п/п	Размер, мм		отм. низа	Примеч.
	a	h		
1	2	3	4	5
1	250	250	+3,000	в перегородке
2	300	250	+3,000	в стене
3	400	300	+3,000	в стене
4	250	250		в плите
5	300	250		в плите
6	400	300		в плите
7	500	300		в плите
8	500	300	+3,000	в стене

Согласовано

Взам. инв. N

Подп. и дата

Инв. N подл.

Изм.	Кол.уч.	Лист	N док.	Подпись	Дата	38-2022 АС		
						Капитальный ремонт административного здания, терапевтического корпуса, здания гаража, здания пищеблока и прачечной ГКП на ПХВ «Многопрофильная городская больница №3» акимата города Астаны		
ГАП		Цой В. Г.			07.24	Административное здание	Стадия	Лист	Листов
Проверил		Ким И.			07.24		РП	46	68
Разработал		Нуржанова А.			07.24				
Н.контр.		Бакиров Н.			07.24	План расположения отверстий в плитах перекрытий и в стенах на отм. +7.200	ТОО "Строй-проект-инвентаризация" ТОО "БС Строй Холдинг" г.Шымкент - 2024г.	

Копировал Формат А2

Деталь устройства отверстий в стене толщ. 380мм

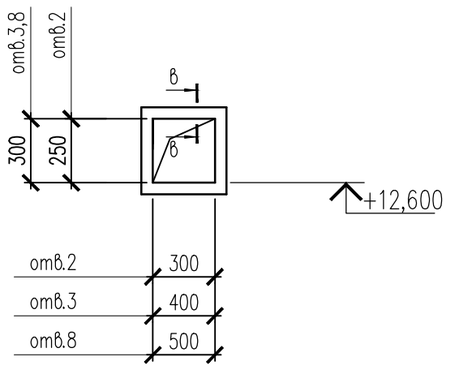

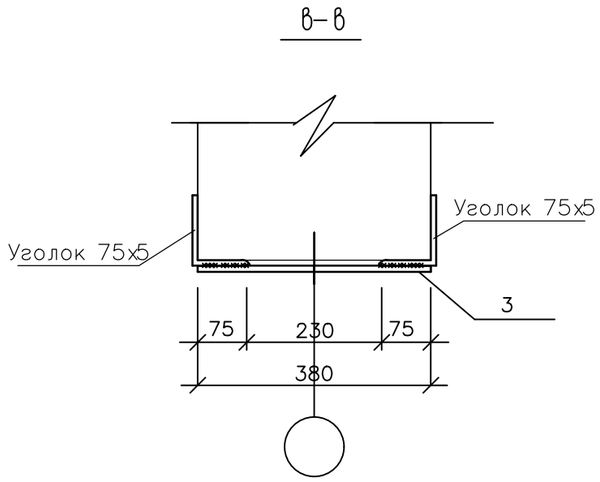

Деталь устройства отверстий в перегородке толщ. 120мм

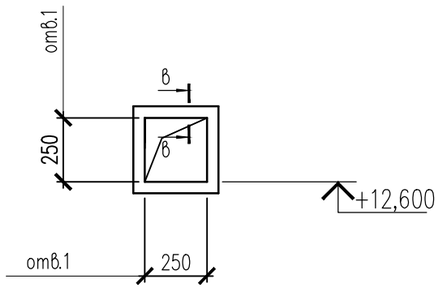

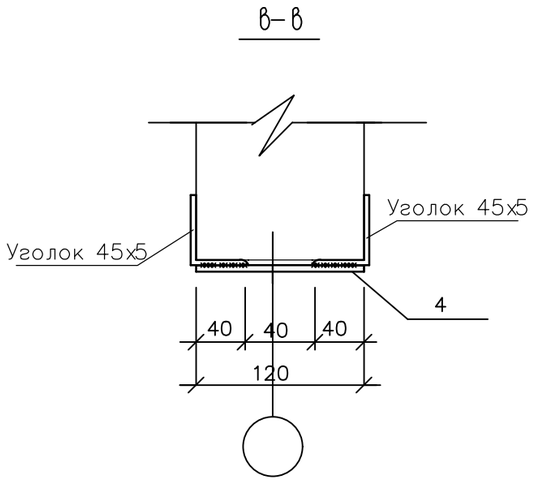

Спецификация элементов

Марка поз.	Обозначение	Наименование	Кол.	Масса ед,кг	Примеч.
отв.1		Отв.250х250(h) (толщ.120мм)	3		
1	ГОСТ 8509–93	Уголок 45х5 п.м.	2,36	3,37	7,95
4	ГОСТ 19903–2015	–4х50 L=120	4	0,19	0,76
отв.2		Отв.300х250(h) (толщ.380мм)	14		
1	ГОСТ 8509–93	Уголок 75х5 п.м.	2,80	5,80	16,24
3	ГОСТ 19903–2015	–4х50 L=380	4	0,6	2,40
отв.3		Отв.400х300(h) (толщ.380мм)	2		
1	ГОСТ 8509–93	Уголок 75х5 п.м.	3,40	5,80	19,72
3	ГОСТ 19903–2015	–4х50 L=380	4	0,6	2,4
отв.8		Отв.500х300(h) (толщ.380мм)	1		
1	ГОСТ 8509–93	Уголок 75х5 п.м.	3,40	5,80	19,72
3	ГОСТ 19903–2015	–4х50 L=380	4	0,6	2,4

Согласовано

Взам. инв. N

Подп. и дата

Инв. N подл.

Изм.	Кол.уч.	Лист	N док.	Подпись	Дата
ГАП		Цой В. Г.			07.24
Проверил		Ким И.			07.24
Разработал		Нуржанова А.			07.24
Н.контр.		Бакиров Н.			07.24

38–2022 АС

Капитальный ремонт административного здания, терапевтического корпуса, здания гаража, здания пищеблока и прачечной ГКП на ПХВ «Многопрофильная городская больница №3» акимата города Астаны

Административное здание

Стадия	Лист	Листов
РП	47	68

Деталь устройства отверстий в стене толщ.380мм

ТОО "Строй–проект–инвентаризация"
ТОО "БС Строй Холдинг"
г.Шымкент – 2024г.

Копировал Формат А3

Устройство отверстия в плите перекрытия

Узел 1

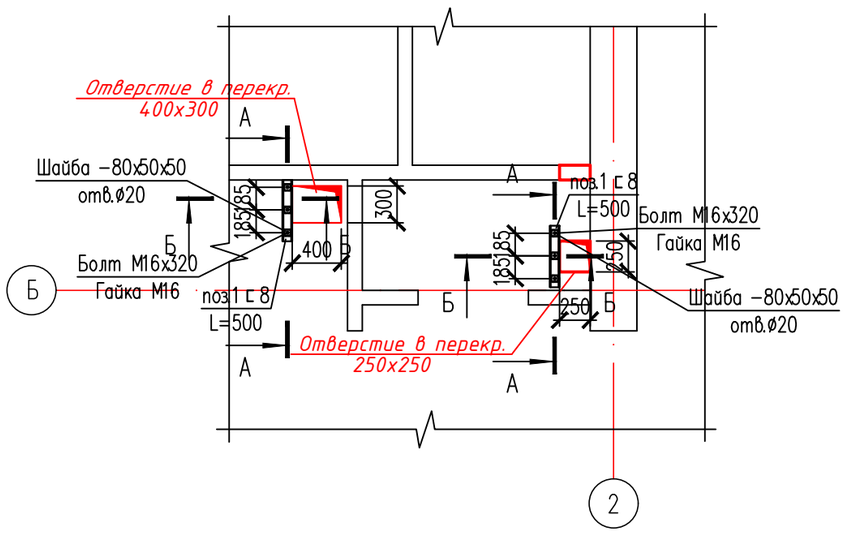

А – А

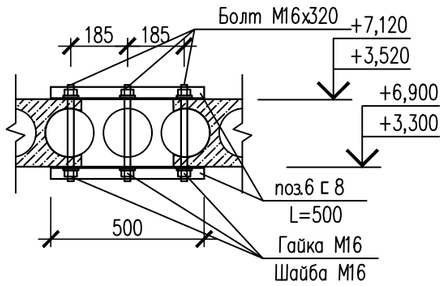

Б – Б

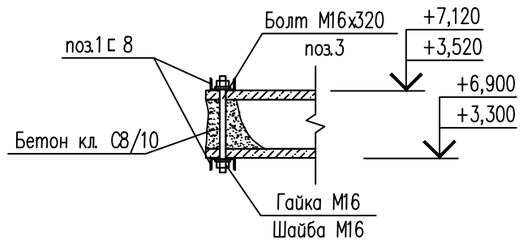

Спецификация изделий и материалов

Поз.	Обозначение	Наименование	Кол.	Масса ед., кг.	Примеч.
		Узел 1	7	9,76	
		Сборочные единицы:			
1	ГОСТ 8240–97	Швеллер $\frac{8\ \text{ГОСТ}\ 8240-97}{S235\ \text{ГОСТ}\ 27772-2015}$ L=500	2	3,53	7,06
2	ГОСТ 19903–91	–8х50х50	6	0,16	0,96
3	ГОСТ 24379.1–2012	Болт М16х320	3	0,534	1,60
	ГОСТ 5915–70*	Гайка М16	6	0,013	0,078
	ГОСТ 11371–78*	Шайба М16	6	0,011	0,066
		Материалы:			
		Бетон кл.С8/10, м3	0,01		

1. Поверхность плит перекрытия очистить от остатков отделочного слоя подготовить для установки швеллера, выполнить отверстия Ø 20 мм. Подвести швеллер с двух сторон плит перекрытия, стянуть болтами, после обжатия конструкции все гайки приварить к болтам, все отверстия зачеканить цементным раствором.
2. Швеллер приварить к стальному листу (поз.2).
3. Выпилить алмазной резкой отверстия в плите перекрытия (разм. 400х300мм, 250х250мм).
4. Сварку производить электродами типа Э–42А по ГОСТ 9467–75*.
5. Сварку производить по ГОСТ 5264–80*. Катет шва принять по наименьшей толщине свариваемых элементов.
5. Все открытые металлические поверхности и конструкции, соединительные элементы окрашиваются эмалью ПФ –1189 в 2 слоя (толщина 50–60мкм).
6. Данный лист читать совместно с л. АС–42–46.

Согласовано

Взам. инв. N

Подп. и дата

Инв. N подл.

Изм.	Кол.уч.	Лист	N док.	Подпись	Дата
ГАП		Цой В. Г.			07.24
Проверил		Ким И.			07.24
Разработал		Нуржанова А.			07.24
Н.контр.		Бакиров Н.			07.24

38–2022 АС

Капитальный ремонт административного здания, терапевтического корпуса, здания гаража, здания пищеблока и прачечной ГКП на ПХВ «Многопрофильная городская больница №3» акимата города Астаны

Административное здание

Стадия	Лист	Листов
РП	48	68

Устройство отверстия в плите перекрытия
Узел 1

ТОО "Строй–проект–инвентаризация"
ТОО "БС Строй Холдинг"
г.Шымкент – 2024г.

Копировал Формат А3

Устройство отверстия в плите перекрытия

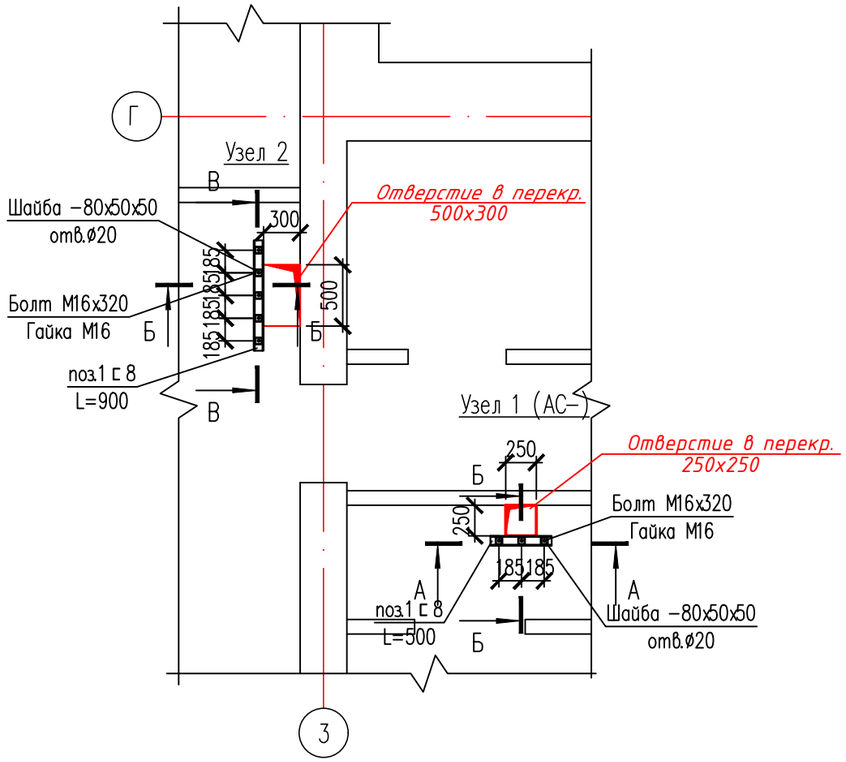

Спецификация изделий и материалов

Поз.	Обозначение	Наименование	Кол.	Масса ед., кг.	Примеч.
		Узел 2	1	17,19	
		Сборочные единицы:			
1	ГОСТ 8240−97	Швеллер $\frac{\text{8 ГОСТ 8240−97}}{\text{S235 ГОСТ 27772−2015}}$ L=900	2	6,34	12,68
2	ГОСТ 19903−91	−8х50х50	10	0,16	1,60
3	ГОСТ 24379.1−2012	Болт М16х320	5	0,534	2,67
	ГОСТ 5915−70*	Гайка М16	10	0,013	0,13
	ГОСТ 11371−78*	Шайба М16	10	0,011	0,11
		Материалы:			
		Бетон кл.С8/10, м3	0,01		

В − В

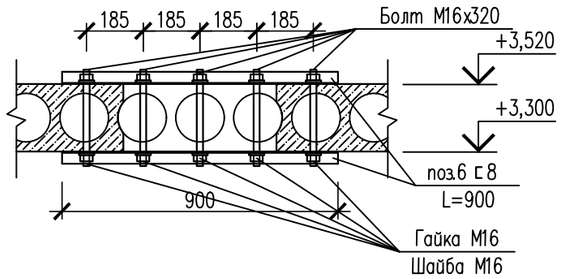

Б − Б

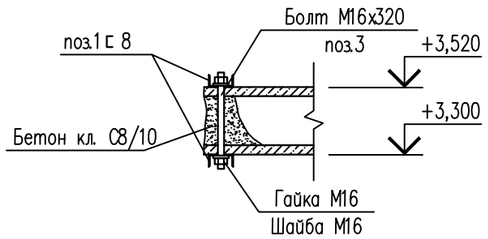

1. Поверхность плит перекрытия очистить от остатков отделочного слоя подготовить для установки швеллера, выполнить отверстия Ø 20 мм. Подвести швеллер с двух сторон плит перекрытия, стянуть болтами, после обжатия конструкции все гайки приварить к болтам, все отверстия зачеканить цементным раствором.
2. Швеллер приварить к стальному листу (поз.2).
3. Выпилить алмазной резкой отверстия в плите перекрытия (разм. 500х300мм, 250х250мм).
4. Сварку производить электродами типа Э−42А по ГОСТ 9467−75*.
5. Сварку производить по ГОСТ 5264−80*. Катет шва принять по наименьшей толщине свариваемых элементов.
5. Все открытые металлические поверхности и конструкции, соединительные элементы окрашиваются эмалью ПФ −1189 в 2 слоя (толщина 50−60мкм).
6. Данный лист читать совместно с л. АС−42−46.

Изм.	Кол.уч.	Лист	N док.	Подпись	Дата
ГАП		Цой В. Г.			07.24
Проверил		Ким И.			07.24
Разработал		Нуржанова А.			07.24
Н.контр.		Бакиров Н.			07.24

38−2022 АС

Капитальный ремонт административного здания, терапевтического корпуса, здания гаража, здания пищеблока и прачечной ГКП на ПХВ «Многопрофильная городская больница №3» акимата города Астаны

Административное здание

Стадия	Лист	Листов
РП	49	68

Устройство отверстия в плите перекрытия
Узел 2

ТОО "Строй−проект−инвентаризация"
ТОО "БС Строй Холдинг"
г.Шымкент − 2024г.

Копировал Формат А3

Согласовано

Взам. инв. N

Подп. и дата

Инв. N подл.

Устройство отверстия в плите перекрытия

Узел 3

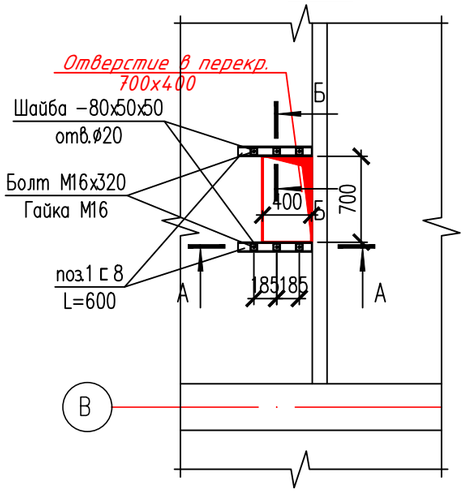

Спецификация изделий и материалов

Поз.	Обозначение	Наименование	Кол.	Масса ед., кг.	Примеч.
		Узел 3	1	22,33	
		Сборочные единицы:			
1	ГОСТ 8240–97	Швеллер $\frac{8\ \text{ГОСТ}\ 8240-97}{S235\ \text{ГОСТ}\ 27772-2015}$ L=600	4	4,23	16,92
2	ГОСТ 19903–91	–8x50x50	12	0,16	1,92
3	ГОСТ 24379.1–2012	Болт М16x320	6	0,534	3,20
	ГОСТ 5915–70*	Гайка М16	12	0,013	0,156
	ГОСТ 11371–78*	Шайба М16	12	0,011	0,132
		Материалы:			
		Бетон кл.С8/10, м3	0,01		

А – А

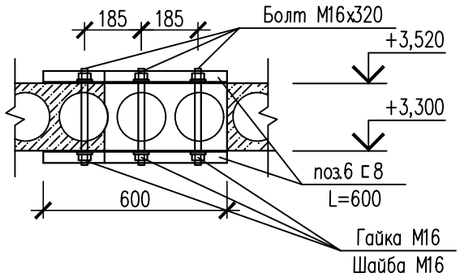

Б – Б

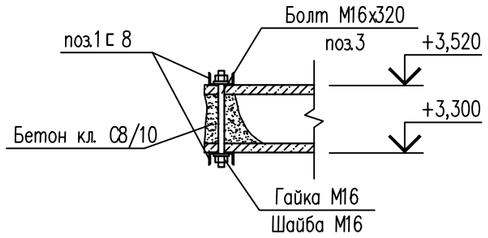

1. Поверхность плит перекрытия очистить от остатков отделочного слоя подготовить для установки швеллера, выполнить отверстия Ø 20 мм. Подвести швеллер с двух сторон плит перекрытия, стянуть болтами, после обжатия конструкции все гайки приварить к болтам, все отверстия зачеканить цементным раствором.
2. Швеллер приварить к стальному листу (поз.2).
3. Выпилить алмазной резкой отверстие в плите перекрытия (разм. 700x400мм).
4. Сварку производить электродами типа Э–42А по ГОСТ 9467–75*.
5. Сварку производить по ГОСТ 5264–80*. Катет шва принять по наименьшей толщине свариваемых элементов.
5. Все открытые металлические поверхности и конструкции, соединительные элементы окрашиваются эмалью ПФ –1189 в 2 слоя (толщина 50–60мкм).
6. Данный лист читать совместно с л. АС–42–46.

Согласовано

Взам. инв. N

Подп. и дата

Инв. N подл.

Изм.	Кол.уч.	Лист	N док.	Подпись	Дата
ГАП		Цой В. Г.			07.24
Проверил		Ким И.			07.24
Разработал		Нуржанова А.			07.24
Н.контр.		Бакиров Н.			07.24

38–2022 АС

Капитальный ремонт административного здания, терапевтического корпуса, здания гаража, здания пищеблока и прачечной ГКП на ПХВ «Многопрофильная городская больница №3» акимата города Астаны

Административное здание

Стадия	Лист	Листов
РП	50	68

Устройство отверстия в плите перекрытия
Узел 3

ТОО "Строй–проект–инвентаризация"
ТОО "БС Строй Холдинг"
г.Шымкент – 2024г.

Копировал Формат А3

Устройство отверстия в плите перекрытия

Узел 4

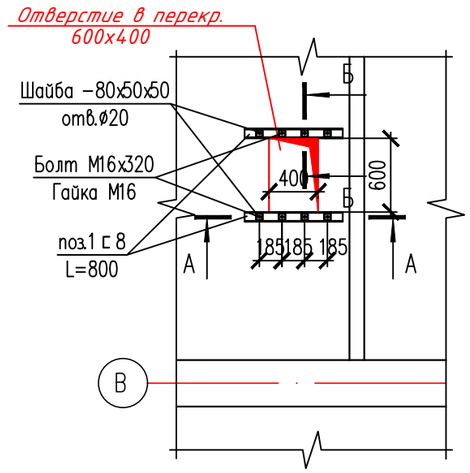

Спецификация изделий и материалов

Поз.	Обозначение	Наименование	Кол.	Масса ед., кг.	Примеч.
		Узел 4	1	29,77	
		Сборочные единицы:			
1	ГОСТ 8240-97	Швеллер $\frac{8\ \text{ГОСТ}\ 8240-97}{S235\ \text{ГОСТ}\ 27772-2015}$ L=800	4	5,64	22,56
2	ГОСТ 19903-91	-8х50х50	16	0,16	2,56
3	ГОСТ 24379.1-2012	Болт М16х320	8	0,534	4,27
	ГОСТ 5915-70*	Гайка М16	16	0,013	0,208
	ГОСТ 11371-78*	Шайба М16	16	0,011	0,176
		Материалы:			
		Бетон кл.С8/10, м3	0,01		

А – А

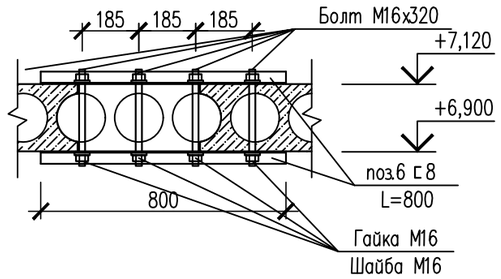

Б – Б

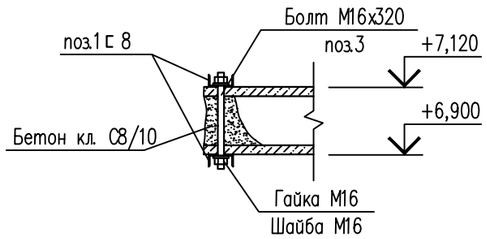

1. Поверхность плит перекрытия очистить от остатков отделочного слоя подготовить для установки швеллера, выполнить отверстия Ø 20 мм. Подвести швеллер с двух сторон плит перекрытия, стянуть болтами, после обжатия конструкции все гайки приварить к болтам, все отверстия зачеканить цементным раствором.
2. Швеллер приварить к стальному листу (поз.2).
3. Выпилить алмазной резкой отверстие в плите перекрытия (разм. 600х400мм).
4. Сварку производить электродами типа Э-42А по ГОСТ 9467-75*.
5. Сварку производить по ГОСТ 5264-80*. Катет шва принять по наименьшей толщине свариваемых элементов.
5. Все открытые металлические поверхности и конструкции, соединительные элементы окрашиваются эмалью ПФ -1189 в 2 слоя (толщина 50-60мкм).
6. Данный лист читать совместно с л. АС-42-46.

Изм.	Кол.уч.	Лист	N док.	Подпись	Дата
ГАП		Цой В. Г.			07.24
Проверил		Ким И.			07.24
Разработал		Нуржанова А.			07.24
Н.контр.		Бакиров Н.			07.24

38-2022 АС

Капитальный ремонт административного здания, терапевтического корпуса, здания гаража, здания пищеблока и прачечной ГКП на ПХВ «Многопрофильная городская больница №3» акимата города Астаны

Административное здание

Стадия	Лист	Листов
РП	51	68

Устройство отверстия в плите перекрытия
Узел 4

ТОО "Строй-проект-инвентаризация"
ТОО "БС Строй Холдинг"
г.Шымкент - 2024г.

Копировал Формат А3

Согласовано

Взам. инв. N

Подп. и дата

Инв. N подл.

Устройство отверстия в плите перекрытия

Узел 5

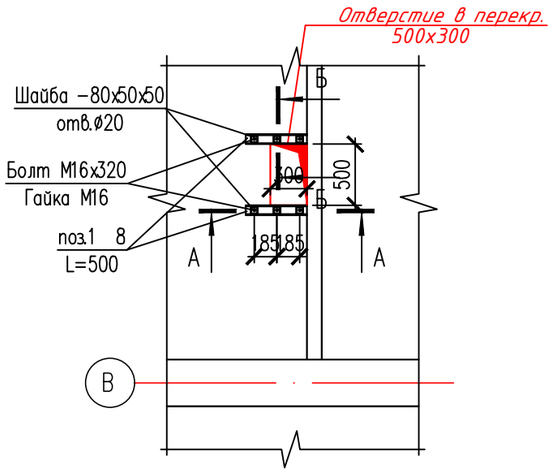

Спецификация изделий и материалов

Поз.	Обозначение	Наименование	Кол.	Масса ед., кг.	Примеч.
		Узел 5	1	19,49	
		Сборочные единицы:			
1	ГОСТ 8240–97	Швеллер $\frac{8\ \text{ГОСТ}\ 8240-97}{S235\ \text{ГОСТ}\ 27772-2015}$ L=500	4	3,52	14,08
2	ГОСТ 19903–91	–8х50х50	12	0,16	1,92
3	ГОСТ 24379.1–2012	Болт М16х320	6	0,534	3,20
	ГОСТ 5915–70*	Гайка М16	12	0,013	0,156
	ГОСТ 11371–78*	Шайба М16	12	0,011	0,132
		Материалы:			
		Бетон кл.С8/10, м3	0,01		

А – А

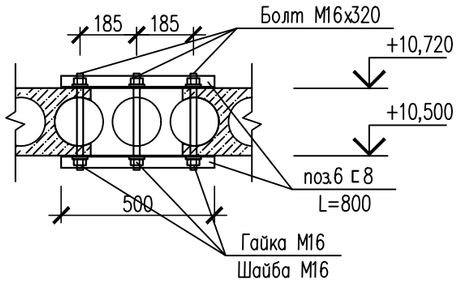

Б – Б

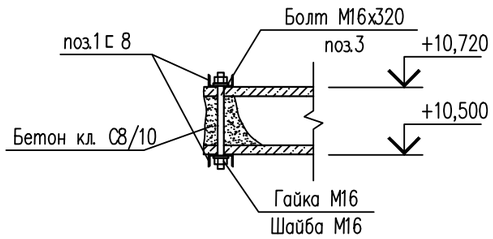

1. Поверхность плит перекрытия очистить от остатков отделочного слоя подготовить для установки швеллера, выполнить отверстия Ø 20 мм. Подвести швеллер с двух сторон плит перекрытия, стянуть болтами, после обжатия конструкции все гайки приварить к болтам, все отверстия зачеканить цементным раствором.
2. Швеллер приварить к стальному листу (поз.2).
3. Выпилить алмазной резкой отверстие в плите перекрытия (разм. 500х300мм).
4. Сварку производить электродами типа Э–42А по ГОСТ 9467–75*.
5. Сварку производить по ГОСТ 5264–80*. Катет шва принять по наименьшей толщине свариваемых элементов.
5. Все открытые металлические поверхности и конструкции, соединительные элементы окрашиваются эмалью ПФ –1189 в 2 слоя (толщина 50–60мкм).
6. Данный лист читать совместно с л. АС–42–46.

Изм.	Кол.уч.	Лист	N док.	Подпись	Дата
ГАП		Цой В. Г.			07.24
Проверил		Ким И.			07.24
Разработал		Нуржанова А.			07.24
Н.контр.		Бакиров Н.			07.24

38–2022 АС

Капитальный ремонт административного здания, терапевтического корпуса, здания гаража, здания пищеблока и прачечной ГКП на ПХВ «Многопрофильная городская больница №3» акимата города Астаны

Административное здание

Стадия	Лист	Листов
РП	52	68

Устройство отверстия в плите перекрытия
Узел 5

ТОО "Строй–проект–инвентаризация"
ТОО "БС Строй Холдинг"
г.Шымкент – 2024г.

Копировал Формат А3

Согласовано

Взам. инв. N

Подп. и дата

Инв. N подл.

План кровли
(ремонтные работы)

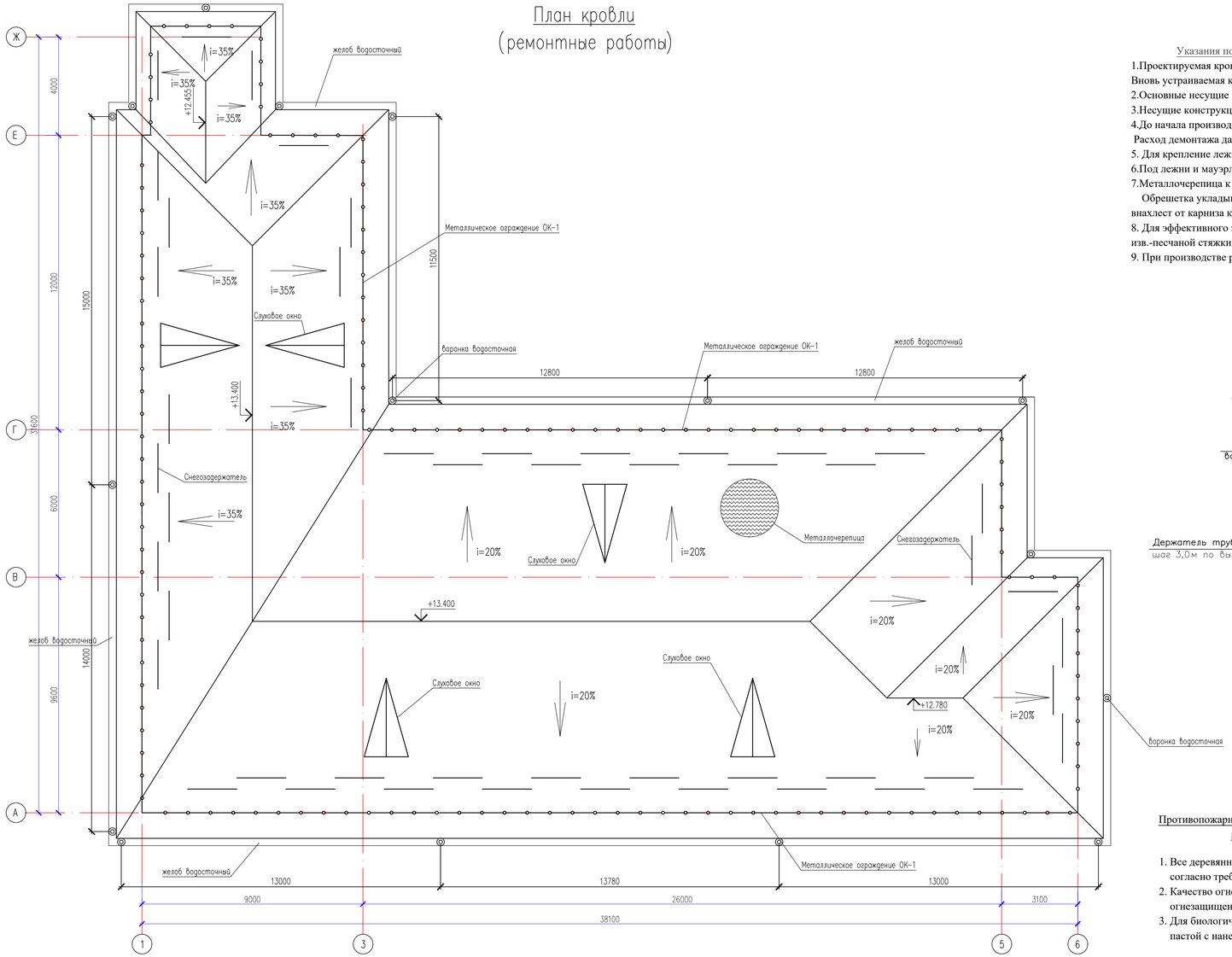

Указания по устройству кровли :

1.Проектируемая кровля разработана в соответствии со СН РК 3.02-37-2013 "Крыши и кровли", СН РК 2.02-01-2014"Пожарная безопасность зданий и сооружений".
Вновь устраиваемая кровля - из металлочерепицы-оцинкованного листа с порошковым покрытием по деревянным несущим конструкциям.
2.Основные несущие элементы кровли должны быть расположены в узлах несущих конструкций покрытия здания.
3.Несущие конструкции кровли из древесины хвойных пород II-категории с влажностью не более 20%,антисептированные и пропитанные антипиренами.
4.До начала производства работ по устройству кровли из металлочерепицы должна быть разобрана существующая кровля из профилированных листов.
Расход демонтажа дан на л.АС-33.
5. Для крепление лежня, в швах плит просверлить отв.Ø30мм,L=200мм шагом 1500мм, после установки анкеров А-2, отв.залить полимерцементным раствором м100-0,02м3
6.Под лежни и мауэрлат необходимо уложить 2 слоя толя. Поверхность лежней и мауэрлатов не должна соприкасаться с конструкцией существующей кровли.
7.Металлочерепица к обрешетке крепится самонарезающими шурупами с уплотнительной шайбой (6 шурупов на 1 кв.м). Общий расход - 5310шт.
Обрешетка укладывается сверху на гидроизоляционный материал (1 слой полиэтиленовой пленки толщ.0,15мм). Гидроизоляционный материал устанавливают внахлест от карниза к коньку. Расход пленки - 885 м2.
8. Для эффективного энергосбережения выполнить утепление чердака утеплителем-минплита с Y=160кг/м3 по ГОСТ 9573-2012 толщ.150мм с устройством изв.-песчаной стяжки толщ.30мм. Общий расход материалов: утеплителя и известково-песчаной стяжки - 705,9м2.
9. При производстве работ по ремонту кровли могут быть уточнены размеры и высотные отметки здания.

Водосточная система

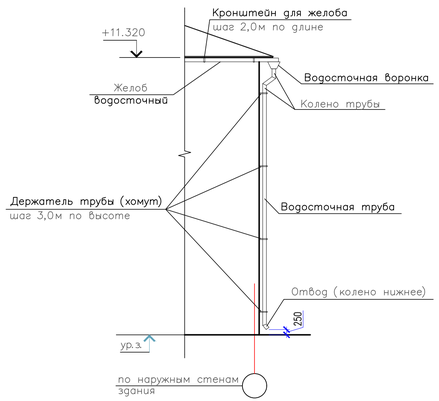

Спецификация элементов

Поз	Обозначение	Наименование	Кол-во, шт.	Масса ед., кг	Примечание
		Водосточная система			
	ГОСТ 14918-2020	Желоб водосточный из оцинкованной стали б=0,7мм, п.м.	150,1		
	ГОСТ 19903-2015	Кронштейн для желоба, полоса 4х40х600мм	76	1,13	
	ГОСТ 14918-2020	Водосточная воронка из оцинкованной стали б=0,7мм, шт.	16	0,90	
	ГОСТ 14918-2020	Водосточная труба из оцинкованной стали D=150мм, п.м.	181,1	2,80	
	ГОСТ 14918-2020	Колено трубы из оцинкованной стали D=150мм, шт.	48	0,89	
	ГОСТ 19903-2015	Держатель трубы, полоса 4х40х860мм	64	1,08	
	ГОСТ 34028-2016	Ерш ø10 А240, L=300 (для держателя)	64	0,19	

Противопожарные мероприятия и защита строительных конструкций от коррозии

1. Все деревянные конструкции подлежат огнезащитной обработке антипиренами согласно требований глав СНиП РК 2.02-05-2002.
2. Качество огнезащитной обработки должно быть таким, чтобы потеря массы огнезащищенной древесины при испытаний по СТ.СЭВ 4868-84 не превышала 25%.
3. Для биологической защиты деревянные конструкции обработать антисептической пастой с нанесением пасты на поверхность древесины краскопультом.

						38-2022 АС			
Изм.	Кол.уч.	Лист	N док.	Подпись	Дата	Капитальный ремонт административного здания, терапевтического корпуса, здания гаража, здания пищеблока и прачечной ГКП на ПХВ «Многопрофильная городская больница №3» акимата города Астаны			
ГАП		Цой В. Г.			07.24	Административное здание	Стадия	Лист	Листов
Проверил		Ким И.			07.24		РП	53	68
Разработал		Нуржанова А.			07.24				
Н.контр.		Бакиров Н.			07.24	План кровли (ремонтные работы)	ТОО "Строй-проект-инвентаризация" ТОО "БС Строй Холдинг" г.Шымкент - 2024г.		

Согласовано

Взам. инв. N

Подп. и дата

Инв. N подл.

Копировал

Формат А3-3

План кровли (ремонтные работы)

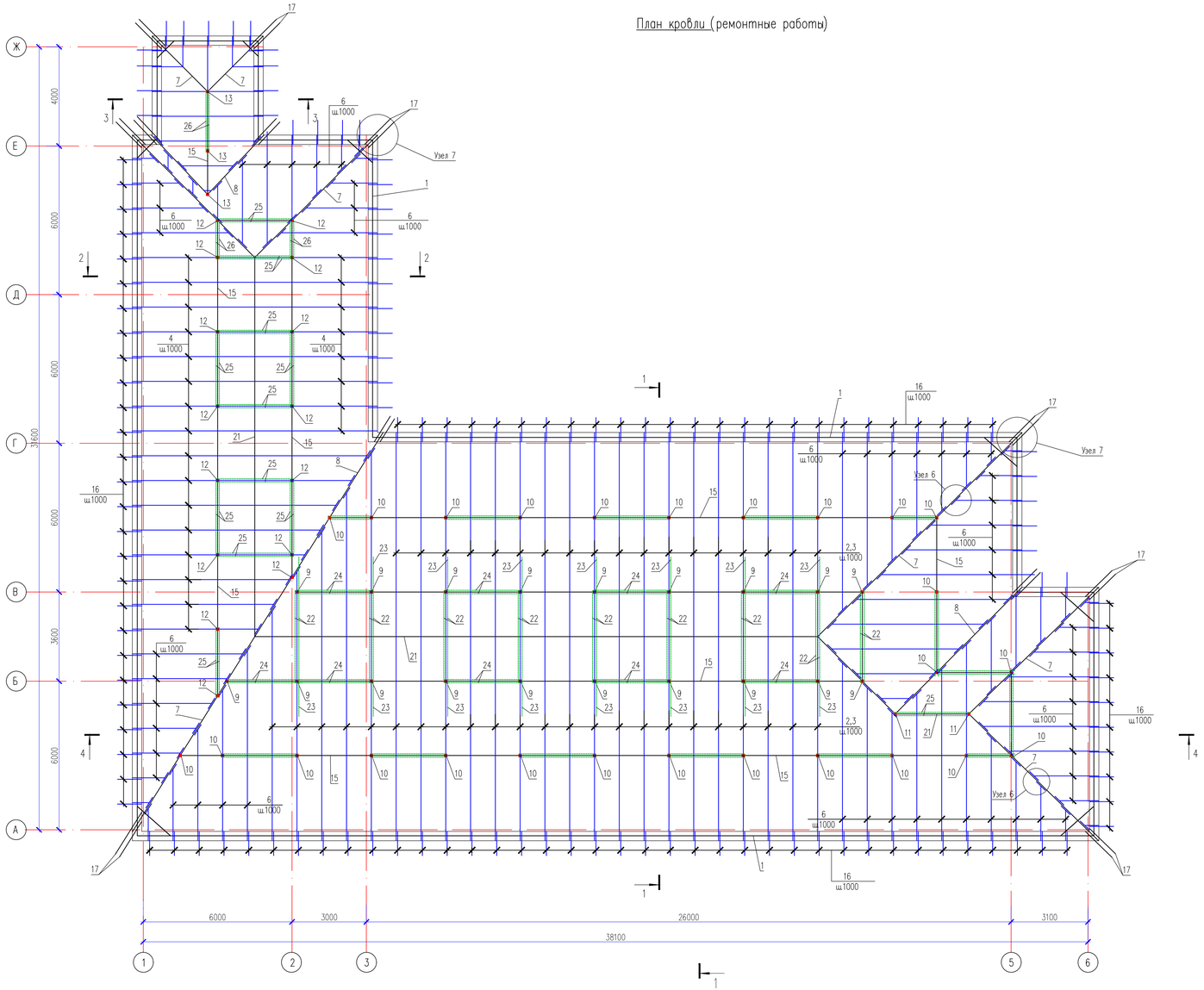

1 – 1

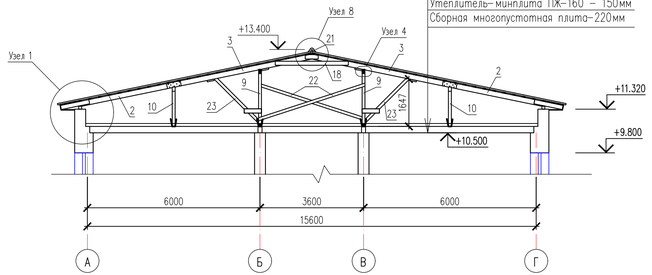

Металлочерпица "Монтеррей"
Обрешетка 100х32 шаг 350мм
Контробрешетка 50х50 шаг 1000мм
Полиэтиленовая пленка–0,15мм
Стропильная нога 50х180мм шаг 1000мм
Изв–песчаная стяжка–30мм
Утеплитель–минплита ПЖ–160 – 150мм
Сборная многопустотная плита–220мм

2 – 2

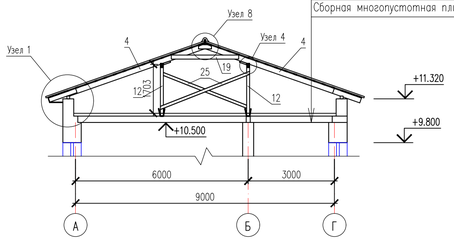

Металлочерпица "Монтеррей"
Обрешетка 100х32 шаг 350мм
Контробрешетка 50х50 шаг 1000мм
Полиэтиленовая пленка–0,15мм
Стропильная нога 50х180мм шаг 1000мм
Изв–песчаная стяжка–30мм
Утеплитель–минплита ПЖ–160 – 150мм
Сборная многопустотная плита–220мм

3 – 3

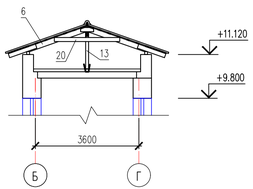

Изм.	Кол.уч.	Лист	N док.	Подпись	Дата				
						38–2022 АС			
ГАП		Цой В. Г.			07.24	Капитальный ремонт административного здания, терапевтического корпуса, здания гаража, здания пищеблока и прачечной ГКП на ПХВ «Многопрофильная городская больница №3» акимата города Астаны			
Проверил		Ким И.			07.24	Административное здание	Стадия	Лист	Листов
Разработал		Нуржанова А.			07.24		РП	54	68
Н.контр.		Бакиров Н.			07.24	План стропил (ремонтные работы) Сечение кровли 1–1, 2–2, 3–3	ТОО "Строй–проект–инвентаризация" ТОО "БС Строй Холдинг" г.Шымкент – 2024г.		

Согласовано

Взам. инв. N

Подп. и дата

Инв. N подл.

Копировал

Формат А3–3

4 – 4

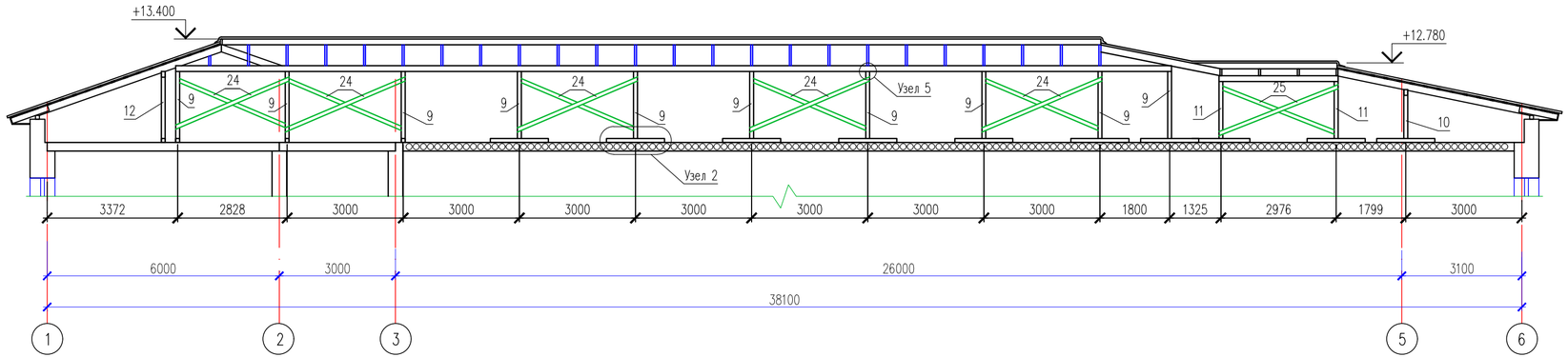

4

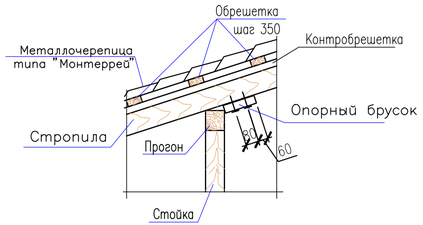

1

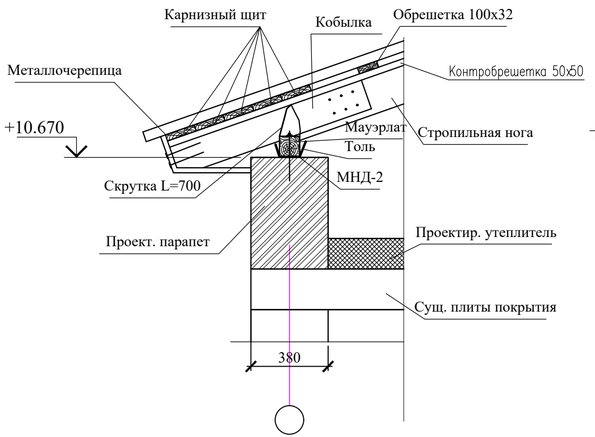

2

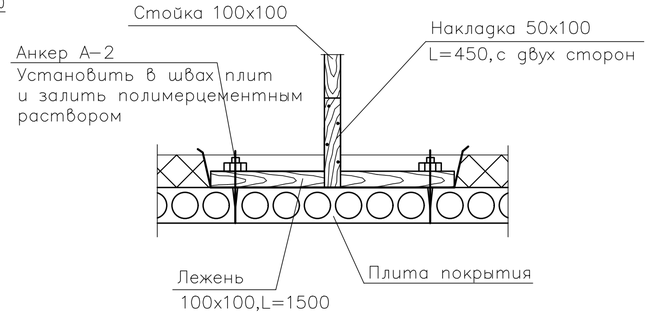

5

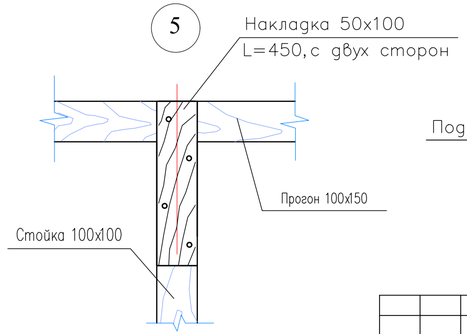

3

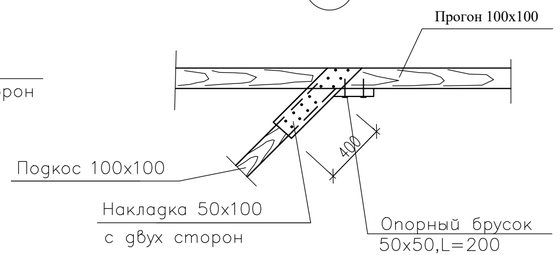

						38–2022 АС
Изм.	Кол.уч.	Лист	N док.	Подпись	Дата	Капитальный ремонт административного здания, терапевтического корпуса, здания гаража, здания пищеблока и прачечной ГКП на ПХВ «Многопрофильная городская больница №3» акимата города Астаны
ГАП		Цой В. Г.			07.24	Административное здание — Стадия: РП; Лист: 55; Листов: 68
Проверил		Ким И.			07.24	
Разработал		Нуржанова А.			07.24	
Н.контр.		Бакиров Н.			07.24	Сечение кровли 4–4. Узлы 1,2,3,4,5
						ТОО "Строй–проект–инвентаризация" ТОО "БС Строй Холдинг" г.Шымкент – 2024г.

Согласовано:

Взам. инв. N | Подпись и дата | Инв. N подл.

Формат А3

7

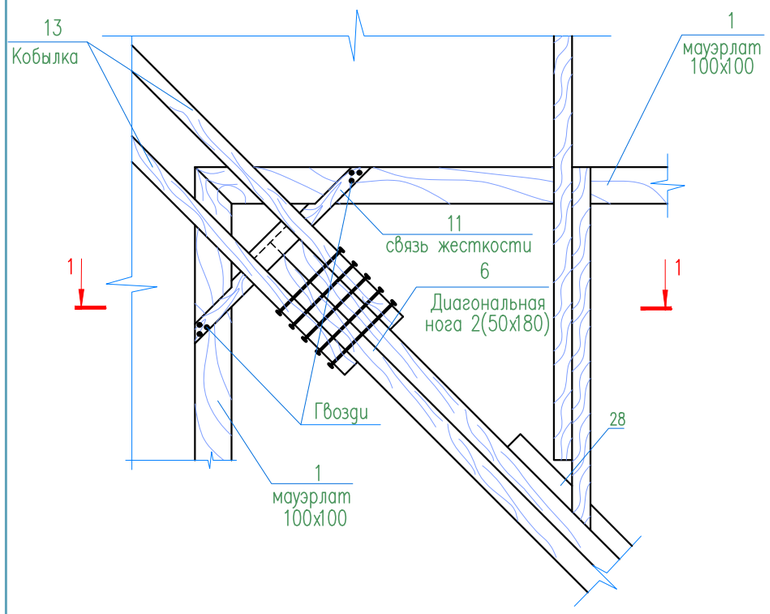

6

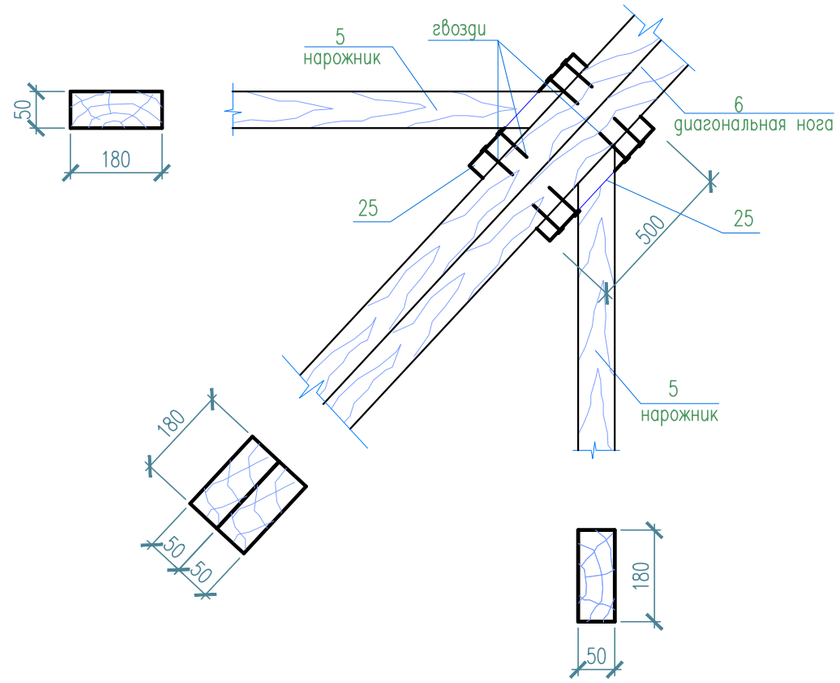

8

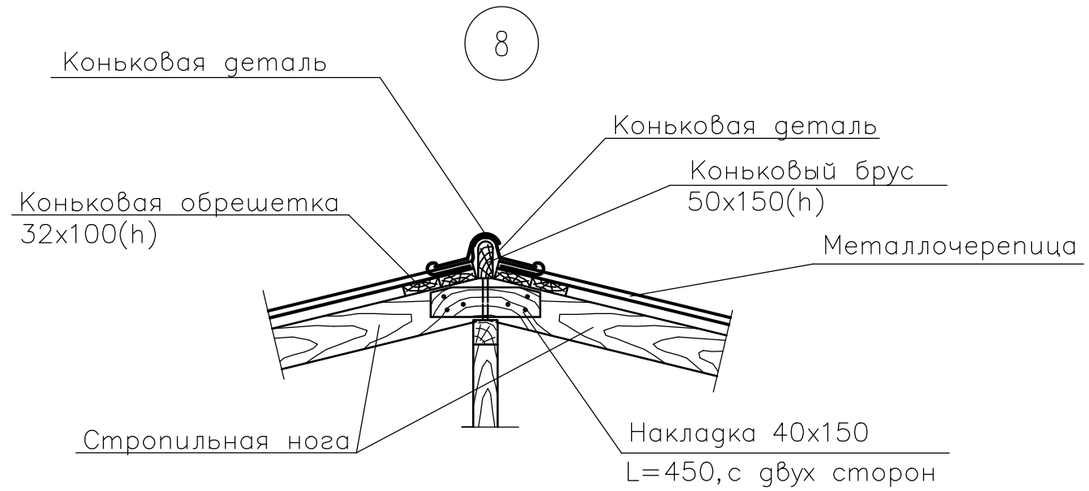

1—1

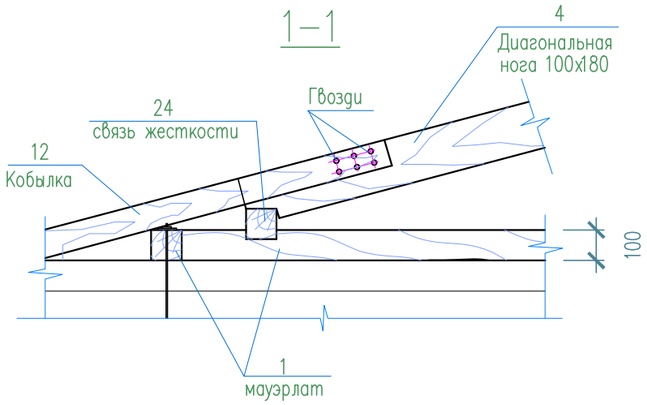

Пример соединения стропил

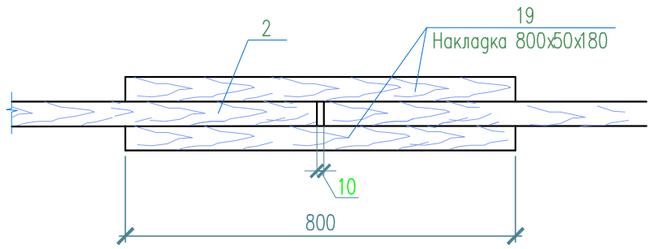

Анкер А-2

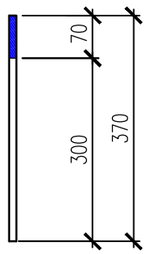

						38–2022 АС		
						Капитальный ремонт административного здания, терапевтического корпуса, здания гаража, здания пищеблока и прачечной ГКП на ПХВ «Многопрофильная городская больница №3» акимата города Астаны		
Изм.	Кол.уч.	Лист	N док.	Подпись	Дата			
ГАП		Цой В. Г.			07.24	Административное здание	Стадия	Лист	Листов
Проверил		Ким И.			07.24		РП	56	68
Разработал		Нуржанова А.			07.24				
Н.контр.		Бакиров Н.			07.24	Узлы 6,7,8	ТОО "Строй–проект–инвентаризация" ТОО "БС Строй Холдинг" г.Шымкент – 2024г.	

Согласовано

Взам. инв. N

Подп. и дата

Инв. N подл.

СПЕЦИФИКАЦИЯ ЭЛЕМЕНТОВ КРОВЛИ

Марка поз.	Обозначение	Наименование	Кол. шт.	Объем ед.изм м3	Общий объем м3
1	ГОСТ 8486-86*Е	Мауэрлат 100х100 п.м	141,3		1,41
2	-//-	Стропильная нога 50х180 L=3650	42	0,033	1,386
3	-//-	Стропильная нога 50х180 L=5160	42	0,046	1,932
4	-//-	Стропильная нога 50х180 L=5160	24	0,046	1,104
5	-//-	Обрешетка 100х32(h) п.м	2028,4		6,49
6	-//-	Нарожники 50х180 п.м	342,9		3,09
7	-//-	Диагональная нога 100х180 п.м	70,0		1,26
8	-//-	Брус ендовы 100х180 п.м	27,1		0,49
9	-//-	Стойка 100х100 L=1735	19	0,0174	0,33
10	-//-	Стойка 100х100 L=1120	26	0,0112	0,29
11	-//-	Стойка 100х100 L=1470	2	0,0147	0,03
12	-//-	Стойка 100х100 L=1600	15	0,016	0,24
13	-//-	Стойка 100х100 L=1135	3	0,01135	0,034
14	-//-	Лежень 100х100 L=1500	65	0,015	0,975
15	-//-	Прогон 100х150 п.м	166,43		2,5
16	-//-	Кобылка 50х150 L=1000	133	0,0075	1,0
17	-//-	Кобылка 50х150 L=1500	24	0,01125	0,27
18	-//-	Затяжка 50х140 L=2540	22	0,018	0,396
19	-//-	Затяжка 50х140 L=2340	14	0,016	0,224
20	-//-	Затяжка 50х140 L=2270	3	0,016	0,048
21	-//-	Коньковый брус 50х150 п.м	45,2		0,339
22	-//-	Раскос 50х100 L=3890	16	0,02	0,32
23	-//-	Подкос 50х100 L=2190	16	0,011	0,176
24	-//-	Раскос 50х100 L=3180	18	0,0159	0,286
25	-//-	Раскос 50х100 L=3330	24	0,0165	0,396
26	-//-	Раскос 50х100 L=2670	6	0,0134	0,08
27	-//-	Карнизный щит из досок 32х150 п.м	738,6		3,55
28	-//-	Коньковая обрешетка из досок 32х100 п.м	180,8		0,3
29	-//-	Доски ендовы 6шт по 32х150 п.м	162,6		0,78
30	-//-	Контробрешетка 50х50(h) п.м	867,2		2,17
1	2	3	4	5	6

продолжение

1	2	3	4	5	6
	АС-, узел 2, 5	Накладка 50х100 L=450	260		0,585
	АС-, узел 6	Бруски 50х60 L=500	107		0,16
31	АС-, узел 4,3	Опорный брус 50х50 L=250	76		0,048
32	-//- , узел 9	Накладка 40х150 L=450	92		0,2484
33	АС-, узел 3	Накладка 50х100 L=800	32		0,128
34		Накладка 50х100 L=600	32		0,096
35		Связь жесткости 100х100 L=1500	8	0,015	0,12
36	ГОСТ 10923-82	Рубероид РКП-350Б м2	15,8		
37		Толь(лежень/мауэрлат) м2	58,5/84,8		
38		Металлочерепица "Монтеррей", t=0,7 мм	885,0		
39	ГОСТ 103-2006	Скоба - 6х40 L=150	16	0,520	
40	СТ РК 2591-2014	Анкер А-2 (Ø12 А400, L=370)	130	0,33	
41	ГОСТ 103-2006	МНД-2 (-12х100 L=100)	130	0,942	
42	ГОСТ 11371-78*	Шайба М 10	130	0,011	
43	ГОСТ 5915-70*	Гайка М 10	130	0,013	
	ГОСТ 6727-86	Скрутка Ø 4 Вр I L=700	67	0,063	
		Коньковая планка, м	45,2		
		Планка для диагональной ноги,м	70,0		
		Планка для ендовы,м	31,1		
		Снегозадержатель L=2000мм, шт	50		
	л.АС-96	Слуховое окно	5		
	л.АС-97	Блок слухового окна ОБС-1	5		
	л.АС-95	Лестница к слуховому окну	2		
		Оцинков. стали для ендовы шир. 1200мм толщ. 0,7мм, п.м.	31,1		
		Подшивка из софита м2	118,2		

Согласовано

Взам. инв. N

Подп. и дата

Инв. N подл.

Изм.	Кол.уч.	Лист	N док.	Подпись	Дата
ГАП		Цой В. Г.			07.24
Проверил		Ким И.			07.24
Разработал		Нуржанова А			07.24
Н.контр.		Бакиров Н.			07.24

38-2022 АС

Капитальный ремонт административного здания, терапевтического корпуса, здания гаража, здания пищеблока и прачечной ГКП на ПХВ «Многопрофильная городская больница №3» акимата города Астаны

Административное здание

Стадия	Лист	Листов
РП	57	68

Спецификация элементов кровли.

ТОО "Строй-проект-инвентаризация"
ТОО "БС Строй Холдинг"
г.Шымкент - 2024г.

Металлическое ограждение ОК-1

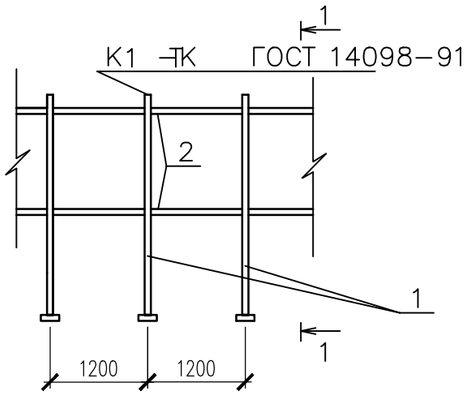

1–1

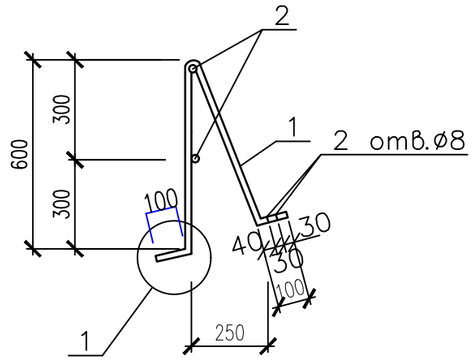

Лестница к слуховому окну

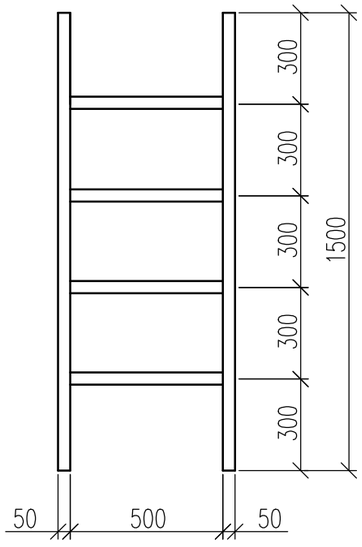

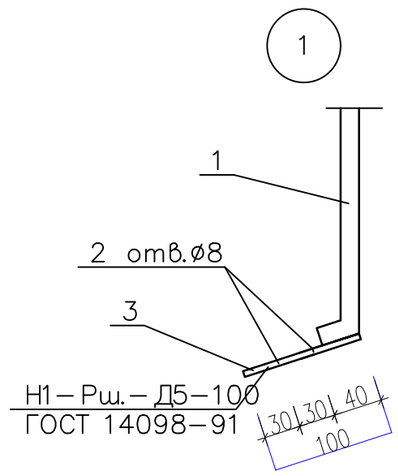

СПЕЦИФИКАЦИЯ ЭЛЕМЕНТОВ

N п.п.	Обозначение	Наименование	Кол.	Масса ед., кг	Примеч.
		Лестница к слуховому окну			
	ГОСТ 8486–86*Е	Брусок 50х100 L=1500	2		0,015м3
	ГОСТ 8486–86*Е	Проступь 50х50 L=600	4		0,006м3
		Металлическое ограждение			140,3п.м.
		ОК–1 п.м.	1		
1	СТ РК 2591–2014	ø14А–240 L=1250	1	1,513	1,513
2	СТ РК 2591–2014	ø10А–240 п.м.	2	0,617	1,234
3	ГОСТ 103–2006	–70х4 L=100	2	0,22	0,44
	ГОСТ 7798–78*	Болт М8 L=80	4	0,0366	0,1464

Согласовано

Взам. инв. N

Подп. и дата

Инв. N подл.

Изм.	Кол.уч.	Лист	N док.	Подпись	Дата	38–2022 АС		
						Капитальный ремонт административного здания, терапевтического корпуса, здания гаража, здания пищеблока и прачечной ГКП на ПХВ «Многопрофильная городская больница №3» акимата города Астаны		
ГАП		Цой В. Г.			07.24	Административное здание	Стадия	Лист	Листов
Проверил		Ким И.			07.24		РП	58	68
Разработал		Нуржанова А			07.24				
Н.контр.		Бакиров Н.			07.24	Металлическое ограждение ОК-1. Лестница к слуховому окну. Спецификация элементов.	ТОО "Строй–проект–инвентаризация" ТОО "БС Строй Холдинг" г.Шымкент – 2024г.	

Слуховое окно

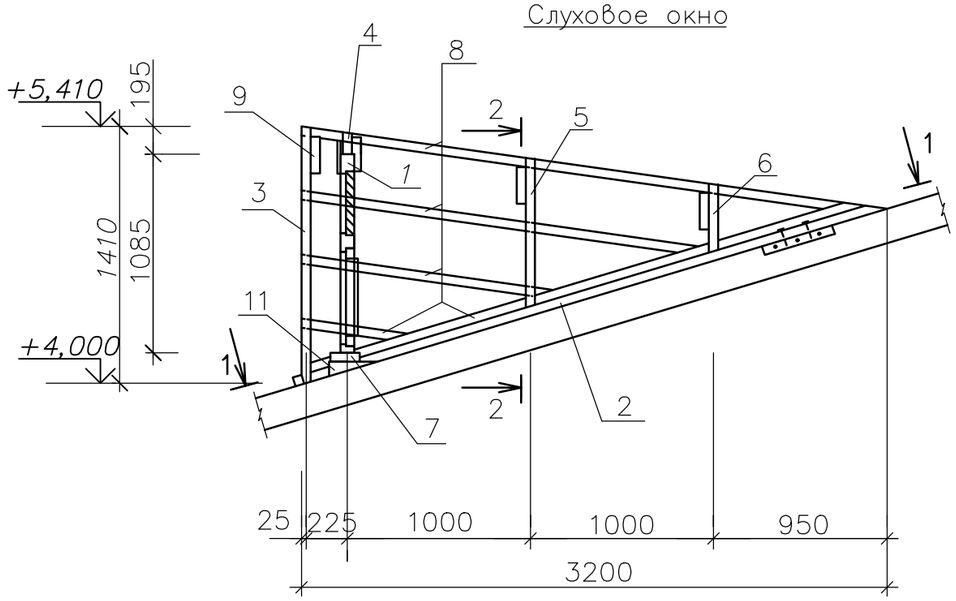

1 – 1

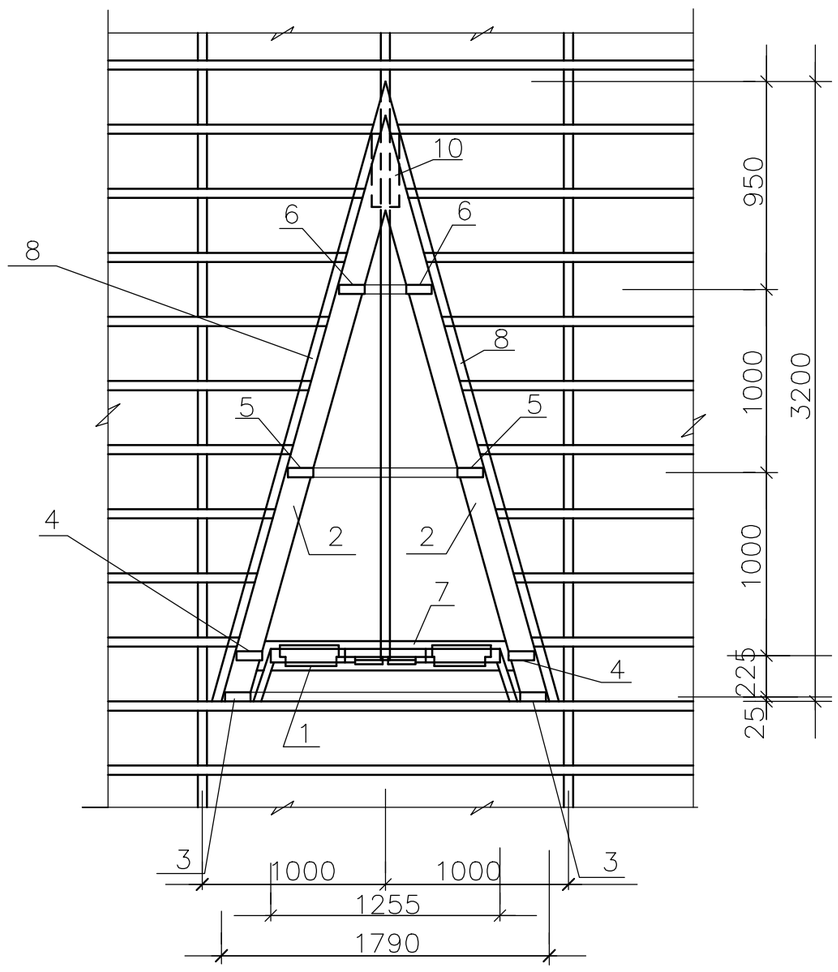

2 – 2

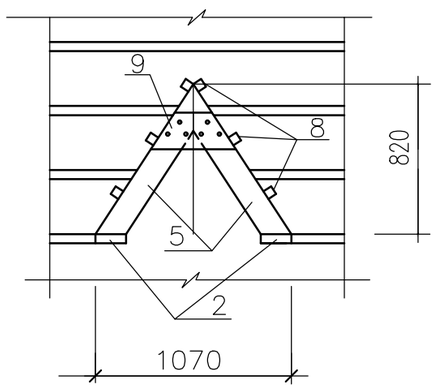

СПЕЦИФИКАЦИЯ ЭЛЕМЕНТОВ

N п. п.	Обозначение	Наименование	Кол.	Обьем ед., м3	Обьем общ., м3
1	л. АС–29	Блок слухового окна	1		
2	ГОСТ 8486–86*Е	Ригель 50х160,L=3320	2		0,053
3	–//–	Стропила 50х140,L=1750	2		0,025
4	–//–	Стропила 50х140,L=1670	2		0,023
5	–//–	Стропила 50х140,L=1180	2		0,017
6	–//–	Стропила 50х140,L=740	2		0,010
7	–//–	Ригель 50х160,L=1780	1		0,014
8	–//–	Обрешетка 50х50, п. м	22,0		0,055
9	–//–	Накладка 50х200,L=460	4		0,018
10	–//–	Опорный брус 50х100,L=400	2		0,004
11	–//–	Бобышка 80х100,L=160	2		0,003
12	–//–	Подшивка из досок 30х300, п. м	4,8		0,043
		Металлочерепица	5,81		м2
		Фартук из оцинкованной кровельной стали б=0,7мм	4,65		м2

1. Данный лист смотреть совместно с листами АС–23
2. Подшивку из досок покрасить масляной краской за 2 раза

Изм.	Кол.уч.	Лист	N док.	Подпись	Дата	38–2022 АС		
						Капитальный ремонт административного здания, терапевтического корпуса, здания гаража, здания пищеблока и прачечной ГКП на ПХВ «Многопрофильная городская больница №3» акимата города Астаны		
ГАП		Цой В. Г.			07.24	Административное здание	Стадия	Лист	Листов
Проверил		Ким И.			07.24		РП	59	68
Разработал		Нуржанова А			07.24				
Н. контр.		Бакиров Н.			07.24	Слуховое окно	ТОО "Строй–проект–инвентаризация" ТОО "БС Строй Холдинг" г. Шымкент – 2024г.		

Согласовано

Взам. инв. N

Подп. и дата

Инв. N подл.

БЛОК СЛУХОВОГО ОКНА ОБС–1

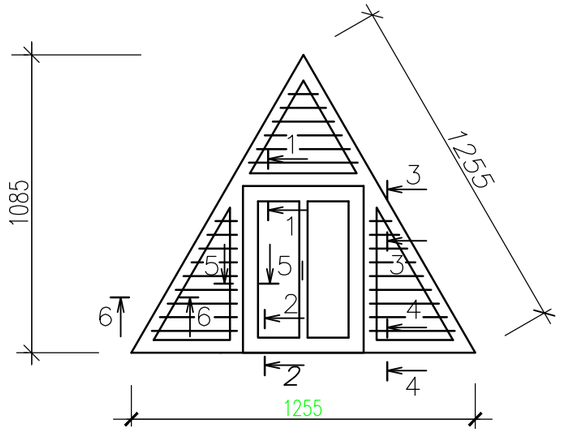

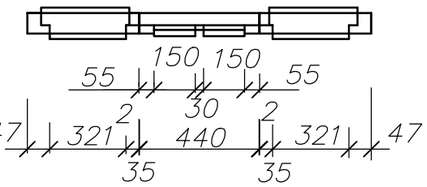

1 – 1

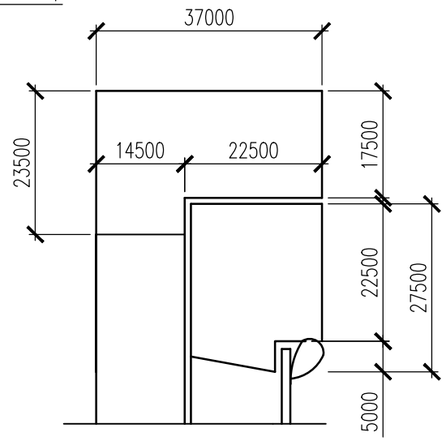

2 – 2

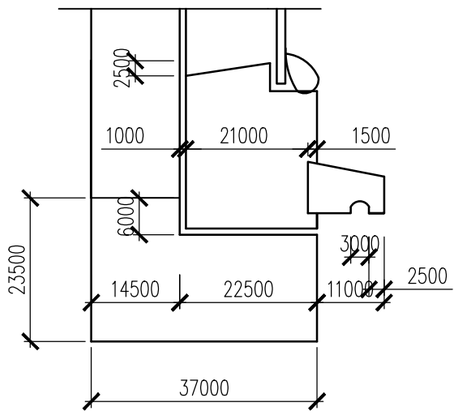

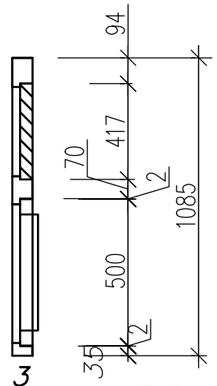

3 – 3

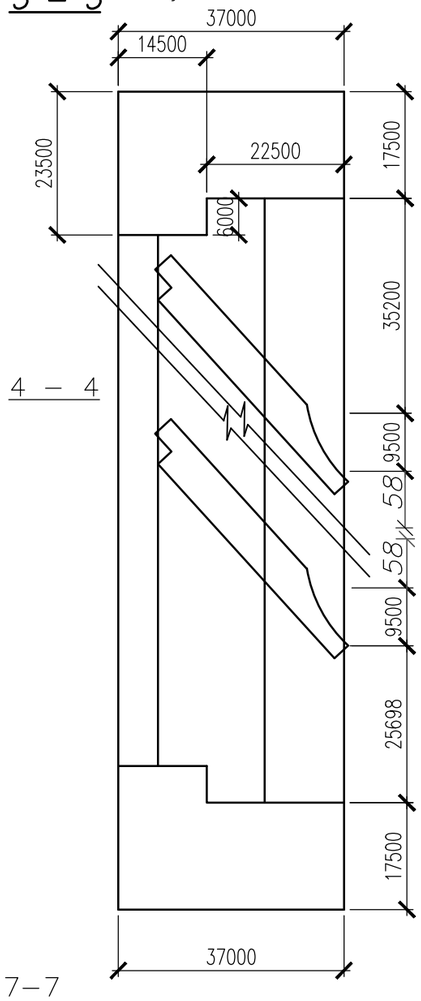

4 – 4

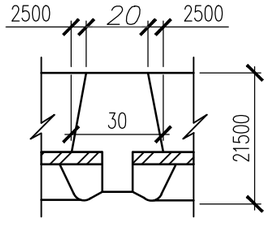

7–7

СПЕЦИФИКАЦИЯ ЭЛЕМЕНТОВ

N п. п.	Обозначение	Наименование	Кол.	Масса ед., кг	Примеч.
1	ГОСТ 8486–86*Е	Древесина коробки			0.055 м3
2	ГОСТ 8486–86*Е	Древесина жалюзей			0.033 м3
3	ГОСТ 8486–86*Е	Древесина переплета			0.025 м3
4	ГОСТ 8486–86*Е	Древесина раскладки			0.008 м3
5	ГОСТ 5088–94	Петли оконные разъемные			2
6	ГОСТ 5090–86	Задвижки оконные			2
7	ГОСТ 5087–80	Ручка скоба на лапках			1
8	ГОСТ 111–2003	Стекло оконное			0,20 м2

5 – 5

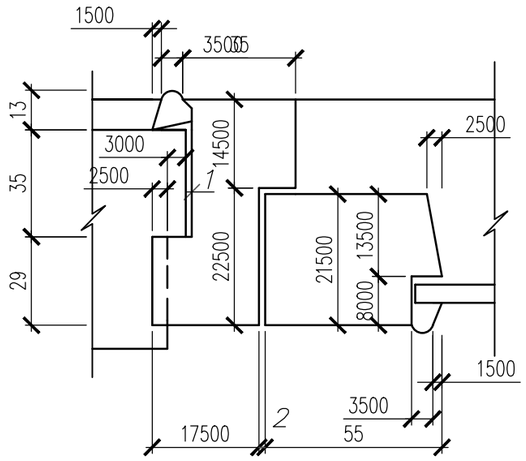

6 – 6

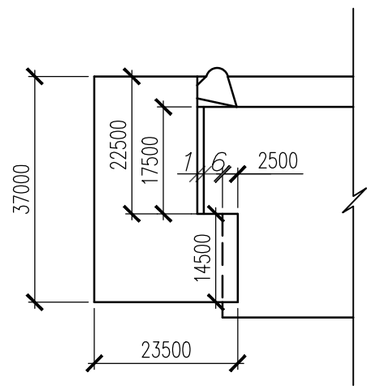

1. Данный лист смотреть совместно с листами АС–28
2. Блок слухового окна покрасить за 2 раза.

Согласовано

Взам. инв. N

Подп. и дата

Инв. N подл.

Изм.	Кол.уч.	Лист	N док.	Подпись	Дата	38–2022 АС		
						Капитальный ремонт административного здания, терапевтического корпуса, здания гаража, здания пищеблока и прачечной ГКП на ПХВ «Многопрофильная городская больница №3» акимата города Астаны		
ГАП		Цой В. Г.			07.24	Административное здание	Стадия	Лист	Листов
Проверил		Ким И.			07.24		РП	60	68
Разработал		Нуржанова А.			07.24				
Н. контр.		Бакиров Н.			07.24	Блок слухового окна ОБС–1	ТОО "Строй–проект–инвентаризация" ТОО "БС Строй Холдинг" г. Шымкент – 2024г.	

Лестница эвакуационная Лн-1
сечение а-а

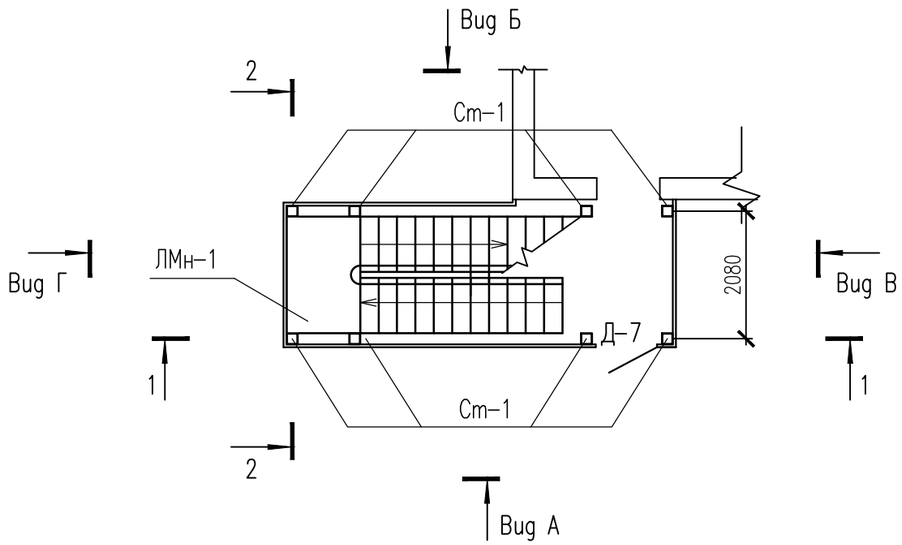

Схема расположения фундаментов ФМ-1

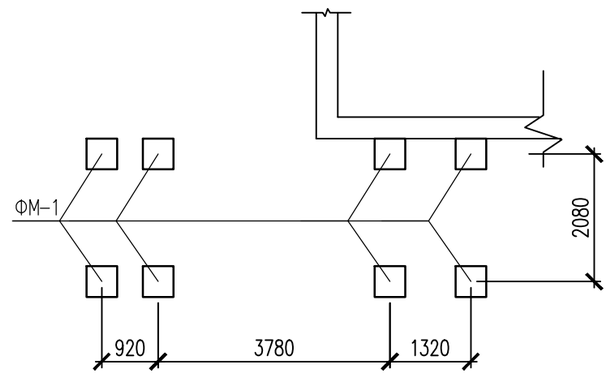

Лестница эвакуационная Лн-1
сечение б-б

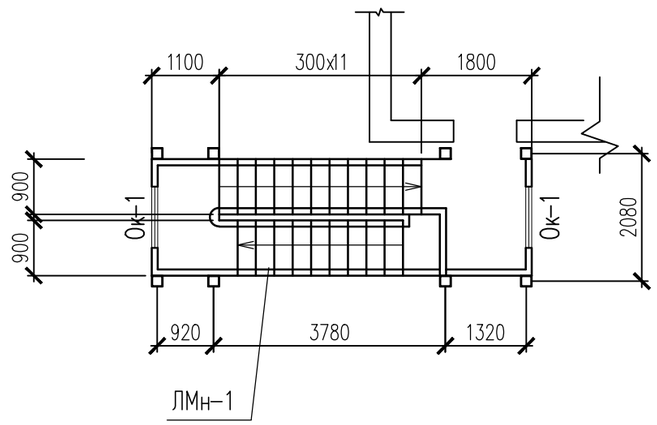

Схема армирования ФМ-1

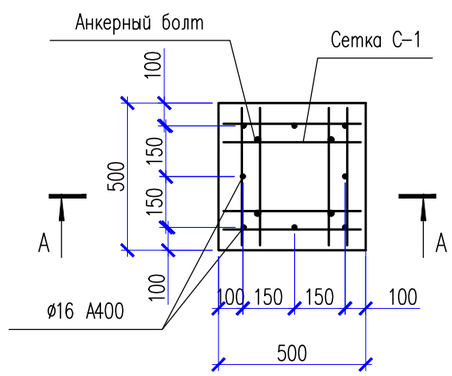

А – А

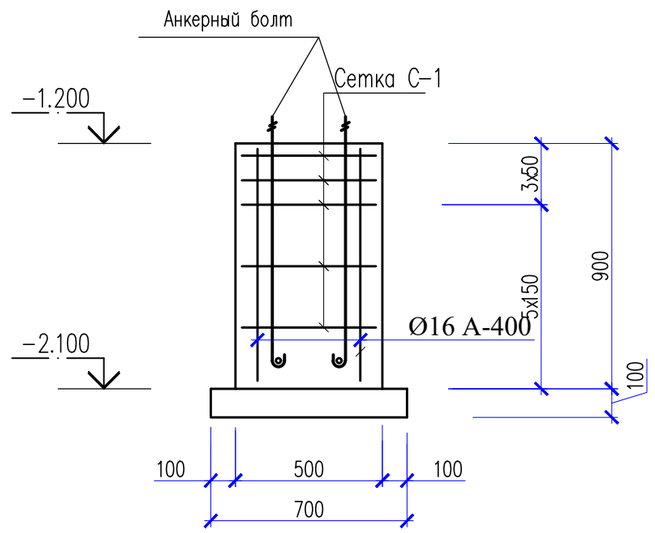

1. Данный лист смотреть совместно с листами АС-38-41
2. Сварку выполнять электродами Э-42 по ГОСТ 14098-91. Все сварные швы h=6мм.
3. Все закладные детали должны быть оцинкованы слоем цинка 0,15мк способом металлизации в соответствии со СНиП РК 2.01-19-2004.

Взам. инв. N	Подп. и дата	Инв. N подл.

Изм.	Кол.уч.	Лист	N док.	Подпись	Дата	38-2022 АС		
						Капитальный ремонт административного здания, терапевтического корпуса, здания гаража, здания пищеблока и прачечной ГКП на ПХВ «Многопрофильная городская больница №3» акимата города Астаны		
ГАП		Цой В. Г.			07.24	Административное здание	Стадия	Лист	Листов
Проверил		Ким И.			07.24		РП	61	68
Разработал		Нуржанова А.			07.24				
Н.контр.		Бакиров Н.			07.24	Лестница эвакуационная Лн-1. Сечение а-а, б-б. Схема расположения фундаментов ФМ-1, ФМ-2	ТОО "Строй-проект-инвентаризация" ТОО "БС Строй Холдинг" г.Шымкент - 2024г.	

Лестница эвакуационная Лн–1

1 – 1

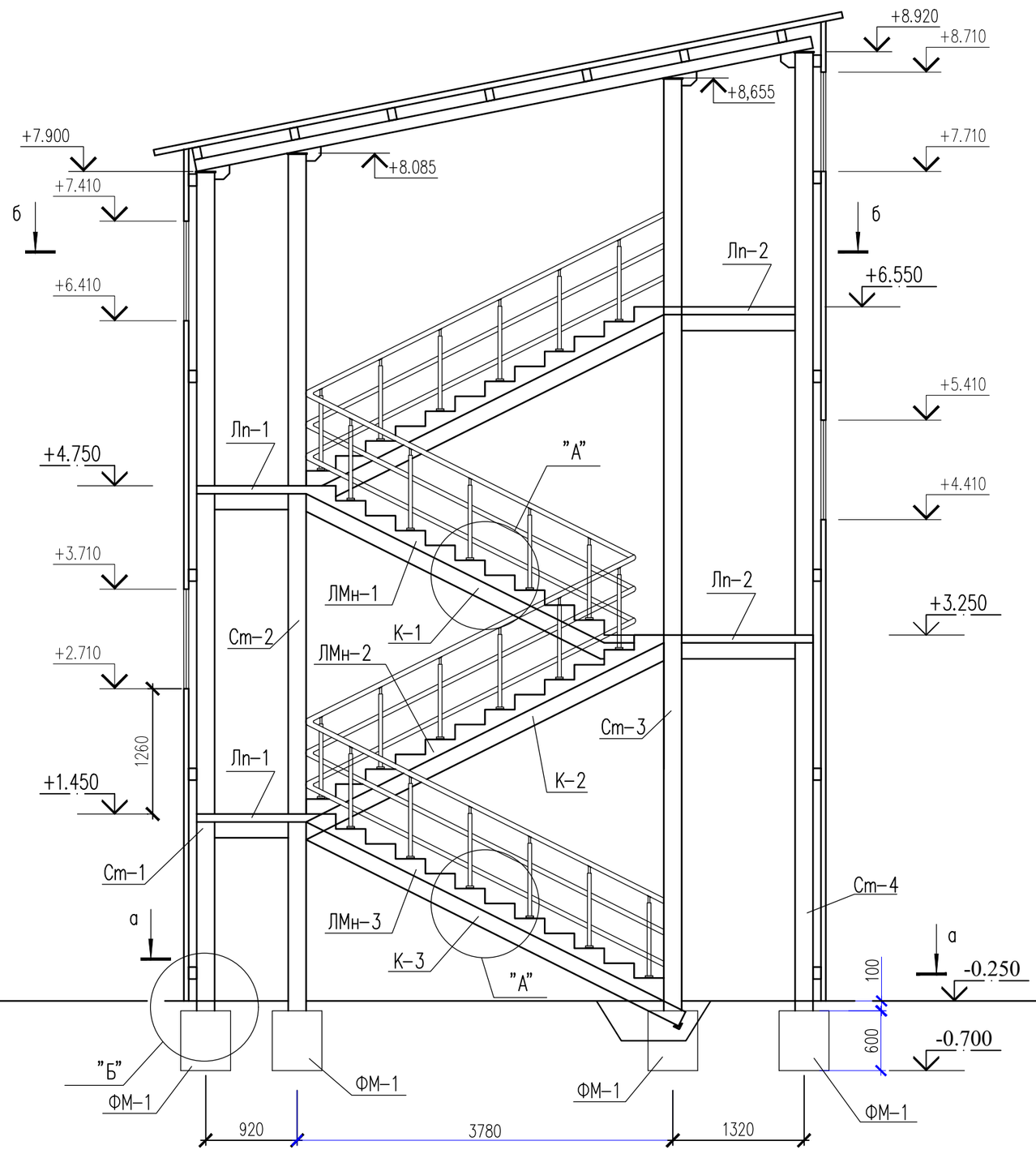

Лестница эвакуационная Лн–1

2 – 2

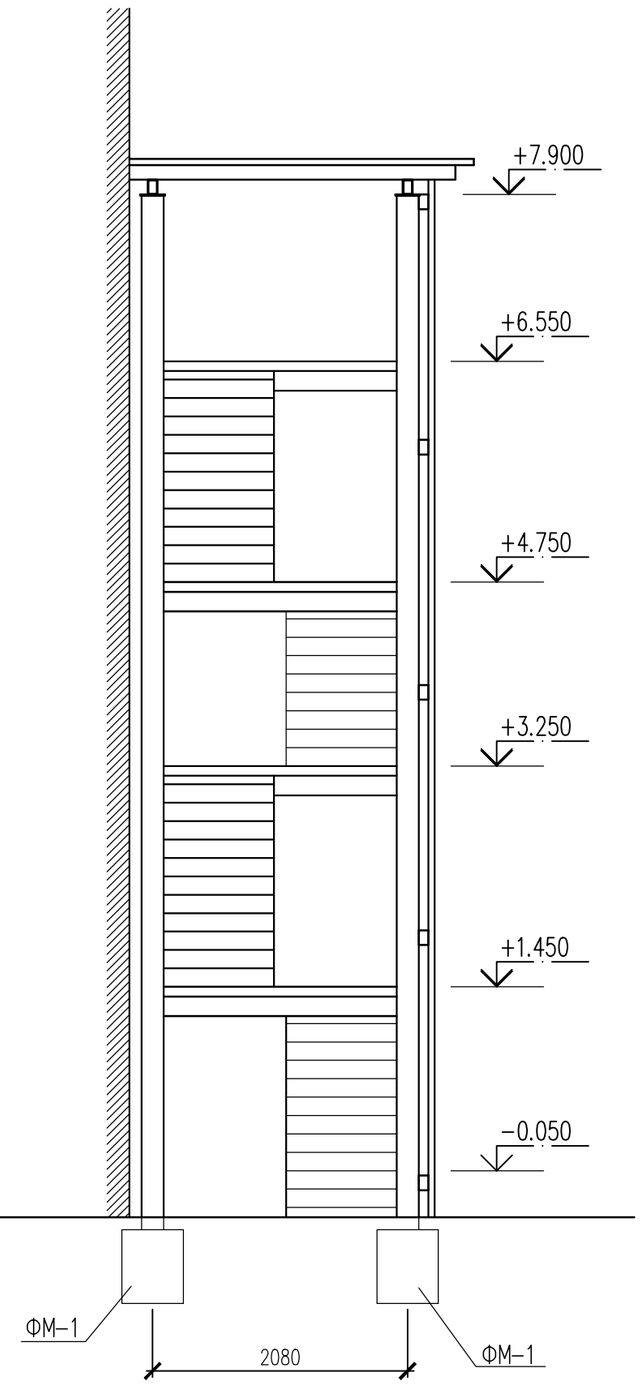

ФМ–1

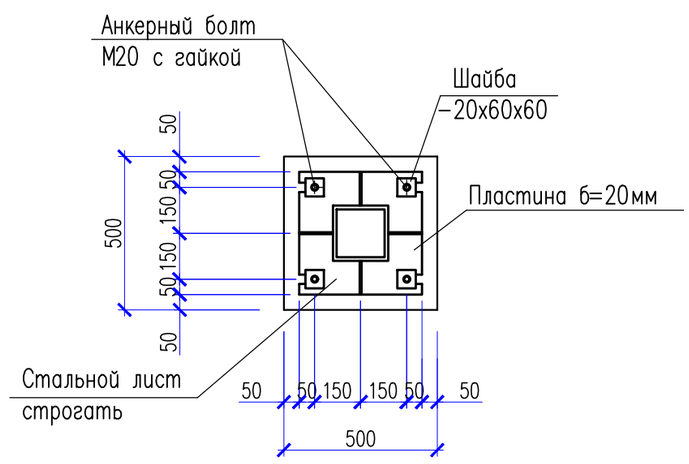

Лестничная площадка Лп–1

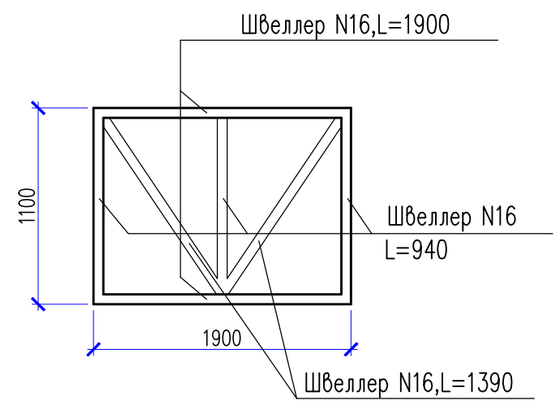

Лестничная площадка Лп–2

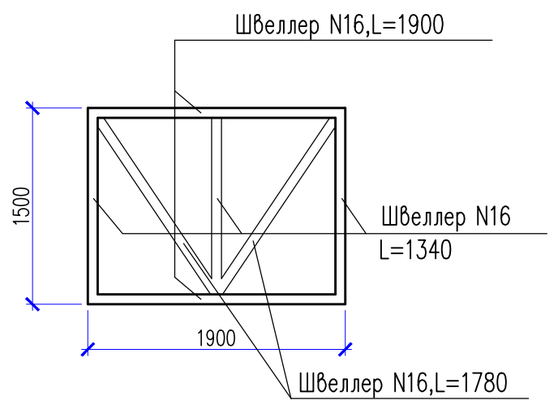

1. Данный лист смотреть совместно с листами АС–38–41.
2. Соединение металлических элементов между собой производить ручной дуговой электросваркой, электродами Э42А по ГОСТ 9467–75*, при этом длину сварных швов принимать по длине контактных поверхностей стыкуемых элементов, высоту сварных швов– по минимальной толщине свариваемых элементов, но не менее 5мм.
3. Металлические конструкции лестницы после окончания сварочных работ металлоконструкции очистить от ржавчины и окалин до 2–й степени очистки. Все открытые металлические поверхности лестниц окрасить эмалями ПФ–115 по грунтовке ГФ–021 за 2раза согласно СНиП РК 2.01–19–2004.
4. Монтаж косоуров производить на монтажных болтах М16 через соединительные элементы .
5. Все отверстия d=18mm под болты М16 нормальной точности.

Изм.	Кол.уч.	Лист	N док.	Подпись	Дата
ГАП		Цой В. Г.			07.24
Проверил		Ким И.			07.24
Разработал		Нуржанова А.			07.24
Н.контр.		Бакиров Н.			07.24

38–2022 АС

Капитальный ремонт административного здания, терапевтического корпуса, здания гаража, здания пищеблока и прачечной ГКП на ПХВ «Многопрофильная городская больница №3» акимата города Астаны

Административное здание	Стадия	Лист	Листов
	РП	62	68

Лестница эвакуационная Лн–1.
Вид А, вид Б. ФМ–1.
Лестничная площадка ЛП–1.

ТОО "Строй–проект–инвентаризация"
ТОО "БС Строй Холдинг"
г.Шымкент – 2024г.

Взам. инв. N
Подп. и дата
Инв. N подл.

А

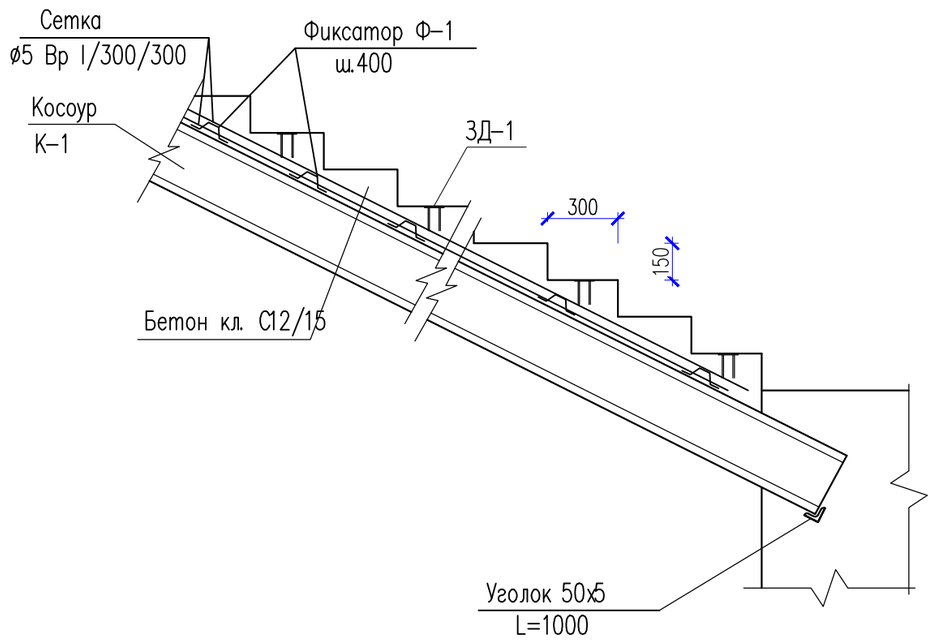

Б

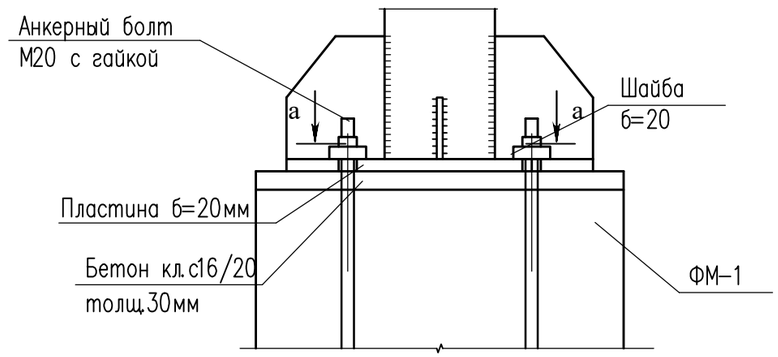

Общие указания

1. Изготовление конструкций производить в соответствии с требованиями НТП РК 03-01-1.1-2011 "Проектирование стальных конструкций. Часть 1-1. Общие правила для зданий".
2. Соединение металлических элементов между собой производить ручной электродуговой сваркой по ГОСТ 5264-80* электродами типа Э 42А ГОСТ 9467 - 75*, Hшв.>5мм. Длину сварных швов элементов каркаса принимать по длине контактных поверхностей стыкуемых элементов. Высоту сварных швов принимать по минимальной толщине стыкуемых элементов, но не менее 5мм.
3. После окончания всех сварочных работ выполнить защиту металлических изделий от коррозии красками красками ПФ-115 за 2 раза по грунтовке ГФ-021 и покрыть огнезащитным составам ВПМ-2.

Сетка С-1

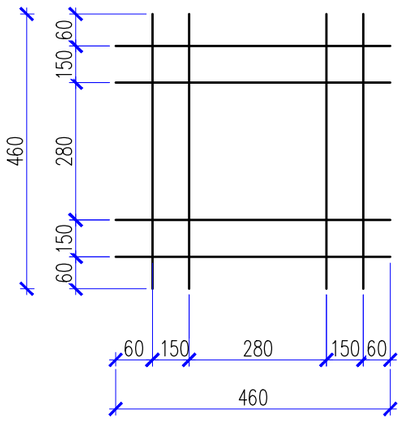

Анкер Ан-1

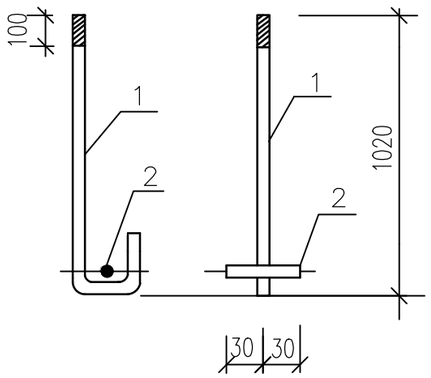

1. Данный лист см. совместно с листами АС-38-41.

Взам. инв. N	Подп. и дата	Инв. N подл.

Изм.	Кол.уч.	Лист	N док.	Подпись	Дата	38-2022 АС		
						Капитальный ремонт административного здания, терапевтического корпуса, здания гаража, здания пищеблока и прачечной ГКП на ПХВ «Многопрофильная городская больница №3» акимата города Астаны		
ГАП		Цой В. Г.			07.24	Административное здание	Стадия	Лист	Листов
Проверил		Ким И.			07.24		РП	63	68
Разработал		Нуржанова А.			07.24				
Н.контр.		Бакиров Н.			07.24	Узел А,Б. Сетка С-1. Анкер Ан-1.	ТОО "Строй-проект-инвентаризация" ТОО "БС Строй Холдинг" г.Шымкент - 2024г.	

Спецификация элементов лестницы Лн-2

Марка поз.	Обозначение	Наименование	Кол.	Масса ед.кг	Примеч.
1	2	3	4	5	6
		Стойка Ст-1	2		
1	ГОСТ 12336-66	Кв.труба 180х180х8, L=8430	1	346,47	
2	ГОСТ 103-2006	-10х300 L=300	1	7,07	
		Стойка Ст-2	2		
3	ГОСТ 12336-66	Кв.труба 180х180х8, L=8615	1	354,1	
2	ГОСТ 103-2006	-10х300 L=300	1	7,07	
		Стойка Ст-3	2		
4	ГОСТ 12336-66	Кв.труба 180х180х8, L=9360	1	384,7	
2	ГОСТ 103-2006	-10х300 L=300	1	7,07	
		Стойка Ст-4	2		
5	ГОСТ 12336-66	Кв.труба 180х180х8, L=9635	1	396,0	
2	ГОСТ 103-2006	-10х300 L=300	1	7,07	
		Лестничная площадка Лп-1	2		
6	ГОСТ 8240-97	Швеллер N16 L=1900	2	26,98	
7	ГОСТ 8240-97	Швеллер N16 L=940	3	13,35	
8	ГОСТ 8240-97	Швеллер N16 L=1390	2	19,74	
9	ГОСТ 8509-93	Уголок 70х6 L=150	20	0,96	
10		Болт М16/Гайка М16/Шайба М16	60	0,11/0,03/0,01	
11	ГОСТ 6727-80*	Сетка ⌀5 Вр I/300/300, м2	4,18	1,15	
12	СТ РК 2591-2014	Фиксатор ⌀6 А240 L=300	6	0,07	
		Бетон кл. С16/20 (м3)	0,17		
		Лестничная площадка Лп-2	2		
6	ГОСТ 8240-97	Швеллер N16 L=1900	2	26,98	
13	ГОСТ 8240-97	Швеллер N16 L=1340	3	19,03	
14	ГОСТ 8240-97	Швеллер N16 L=1780	2	25,3	
9	ГОСТ 8509-93	Уголок 70х6 L=150	20	0,96	
10		Болт М16/Гайка М16/Шайба М16	60	0,11/0,03/0,01	
11	ГОСТ 6727-80*	Сетка ⌀5 Вр I/300/300, м2	5,7	1,15	
12	СТ РК 2591-2014	Фиксатор ⌀6 А240 L=300	8	0,07	
		Бетон кл. С16/20 (м3)	0,23		

Спецификация элементов лестницы Лн-2

Марка поз.	Обозначение	Наименование	Кол.	Масса ед.кг	Примеч.
1	2	3	4	5	6
		Лестничный марш ЛМн-1	1		
15	ГОСТ 8240-97	К-1-Швеллер N16 L=4000	2	56,8	
16	ГОСТ 8509-93	Уголок 50х5 L=1500	1	3,77	
17	ГОСТ 6727-80*	Сетка ⌀5 Вр I/300/300, м2	10,0	1,15	
18	СТ РК 2591-2014	Фиксатор ⌀6 А240 L=300	25	0,07	
		Бетон кл. С16/20 (м3)	0,7		
		Лестничный марш ЛМн-2	2		
19	ГОСТ 8240-97	К-2-Швеллер N16 L=4030	2	57,2	
17	ГОСТ 6727-80*	Сетка ⌀5 Вр I/300/300, м2	12,0	1,15	
18	СТ РК 2591-2014	Фиксатор ⌀6 А240 L=300	30	0,07	
		Бетон кл. С16/20 (м3)	0,84		
		Лестничный марш ЛМн-3	1		
20	ГОСТ 8240-97	К-3-Швеллер N16 L=4270	2	60,63	
17	ГОСТ 6727-80*	Сетка ⌀5 Вр I/300/300, м2	17,0	1,15	
18	СТ РК 2591-2014	Фиксатор ⌀6 А240 L=300	56	0,07	
		Бетон кл. С16/20 (м3)	1,10		
		Покрытие			
21	ГОСТ 30245-94	Прямоуг.труба 120х80х6, L=6330	2	112,04	
22	ГОСТ 30245-94	Прямоуг.труба 120х80х6, L=2660	7	47,08	
		Трехслойные сэндвич панели толщ.60мм, м2	19,84		
		Прогоны			
23	ГОСТ 30245-94	Кв.труба 80х80х6, п.м.	59,16	14,0	
Ок-1	ГОСТ 30674-99	Окно ОП В2 1000-1000 (4М1-8-4М1)	4		
Д-7	ГОСТ 31173-2003	ДСН ДПН 1-2-2 М2 У 2100-1000	1		

продолжение

1	2	3	4	5	6
		Ограждение ОГ-1			
24	ГОСТ 10704-91	Труба ⌀38х2 L=900	25	1,60	
25	-//-	Труба ⌀38х2 п.м	16,4	1,78	
26		Фланец напольного крепления	25	0,09	
		Декоративная крышка ⌀38х1,0	25	0,09	
		Фундамент ФМ-1	8		
27	СТ РК 2591-2014	⌀20 А400 L=1100	4	2,71	Ан-1
28	СТ РК 2591-2014	⌀20 А400 L=60	4	0,15	
29		Гайка М20	4	0,15	
30	ГОСТ 103-2006	- 20х60 L=60	4	0,57	
31	ГОСТ 103-2006	- 20х400 L=400	1	25,12	
32	СТ РК 2591-2014	⌀16 А400 L=550	8	0,87	
33	СТ РК 2591-2014	⌀10 А400 L=460	64	0,28	С-1
		Бетон кл.С16/20 W4, F50 м3	0,23		
		Бетонная подготовка из бетона кл.С8/10. м3	0,05		
		Бетон кл. С8/10, м3	0.50		для фундамента

1. Данный лист см. совместно с листами АС-38-41

Взам. инв. N	Подп. и дата	Инв. N подл.

Изм.	Кол.уч.	Лист	N док.	Подпись	Дата
ГАП		Цой В. Г.			07.24
Проверил		Ким И.			07.24
Разработал		Нуржанова А.			07.24
Н.контр.		Бакиров Н.			07.24

38-2022 АС

Капитальный ремонт административного здания, терапевтического корпуса, здания гаража, здания пищеблока и прачечной ГКП на ПХВ «Многопрофильная городская больница №3» акимата города Астаны

Административное здание	Стадия	Лист	Листов
	РП	64	68

Спецификация элементов лестницы Лн-1

ТОО "Строй-проект-инвентаризация"
ТОО "БС Строй Холдинг"
г.Шымкент - 2024г.

Схема раскладки стеновых панелей

Вид А

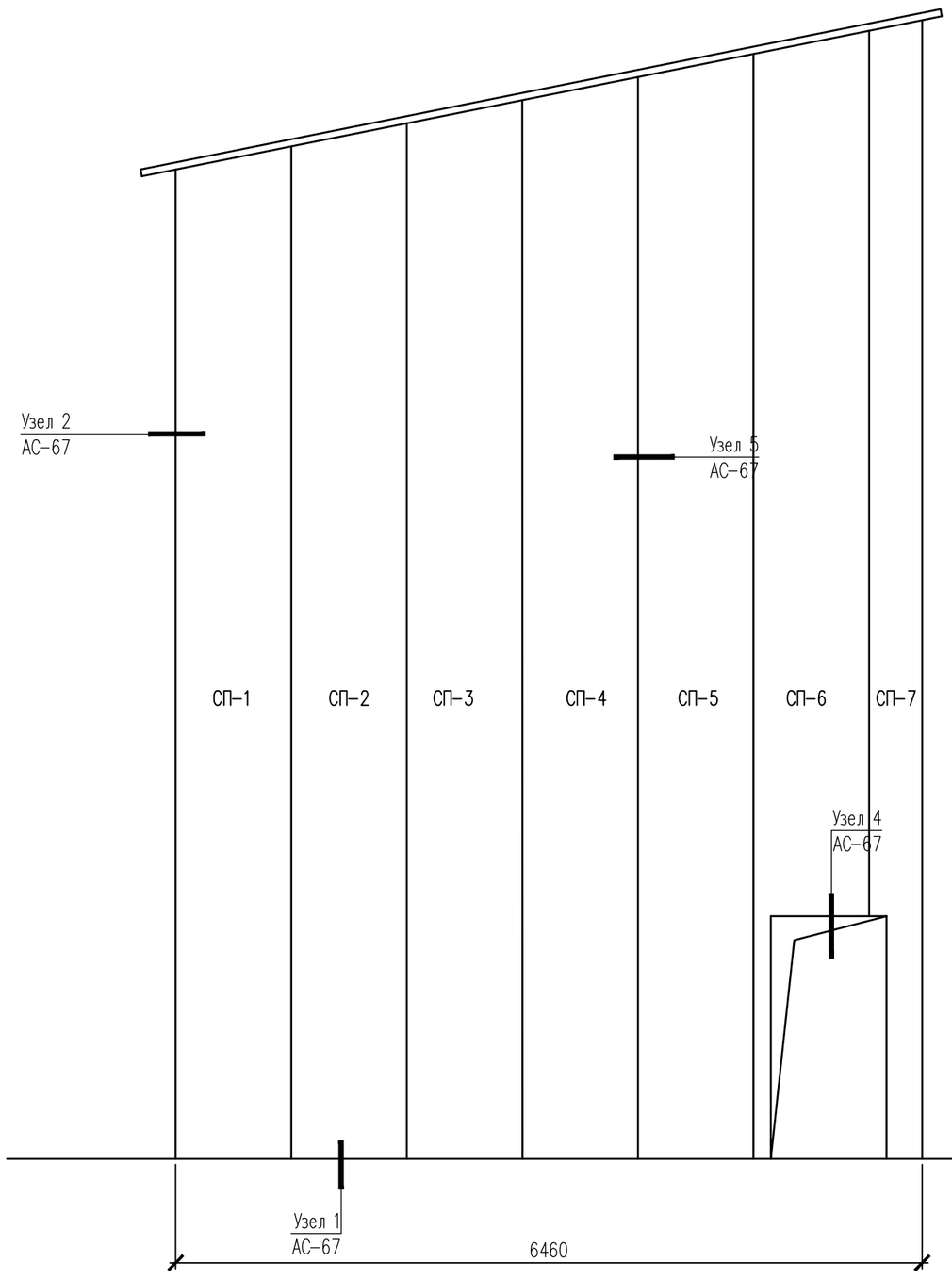

Вид Б

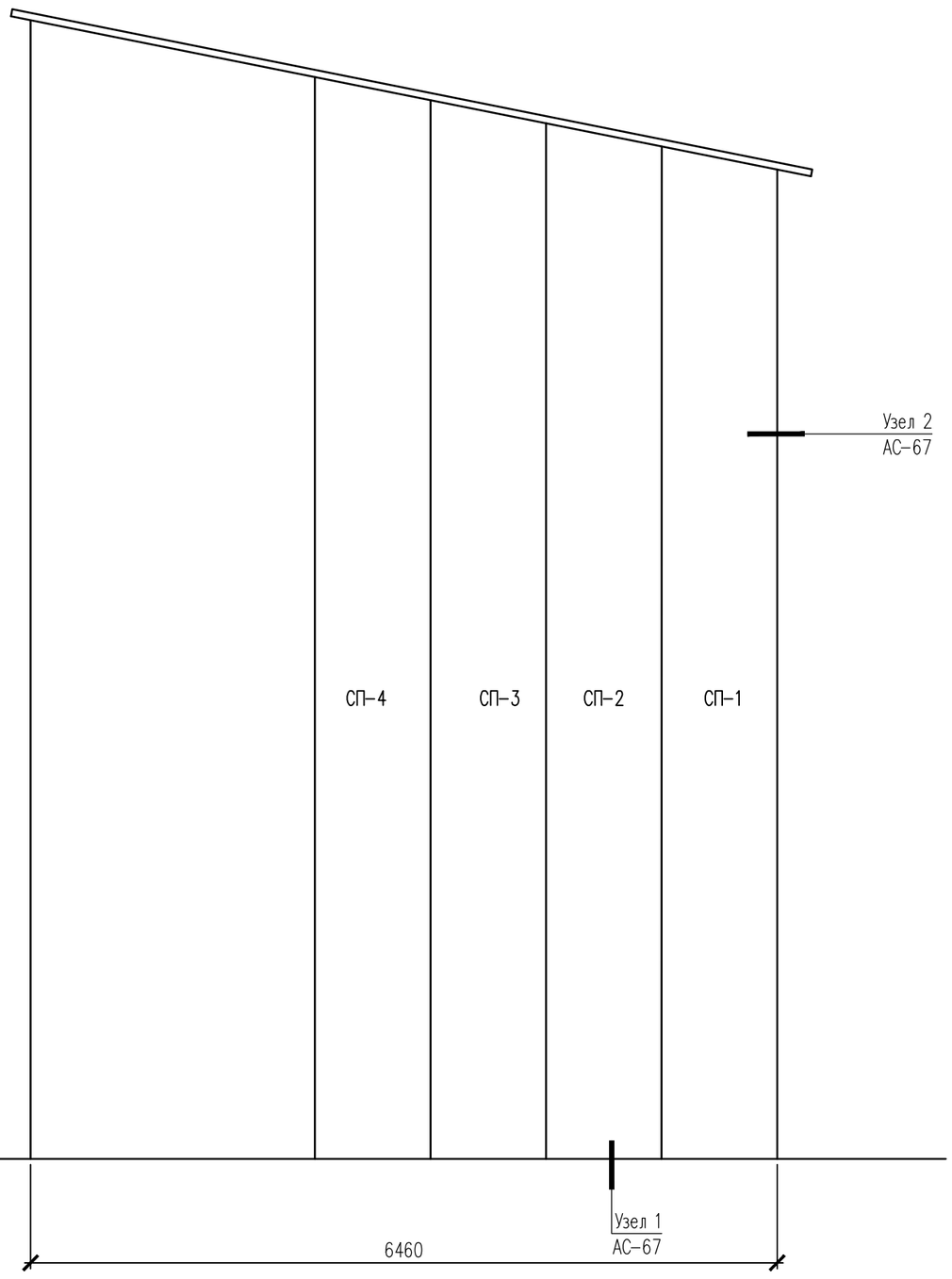

Вид В

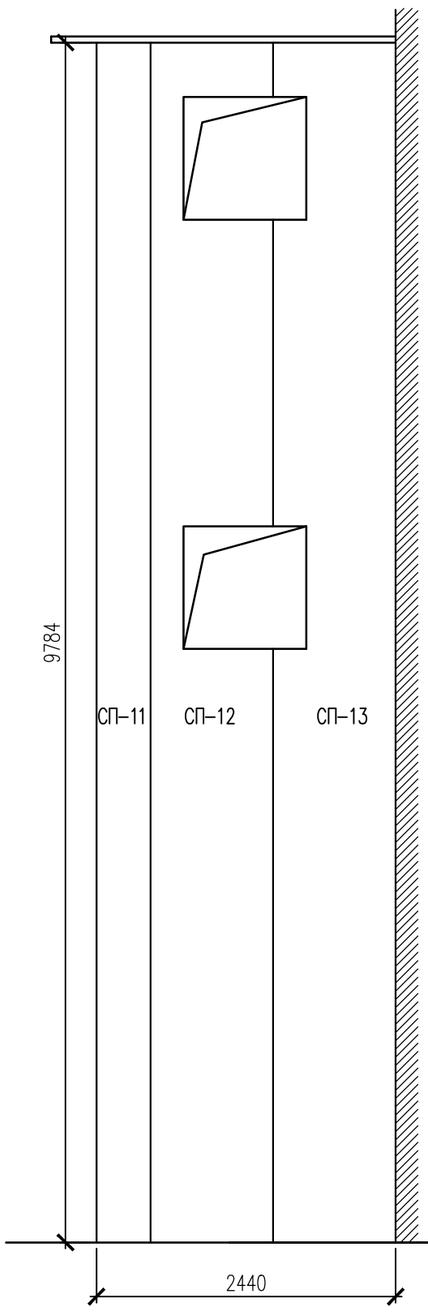

Вид Г

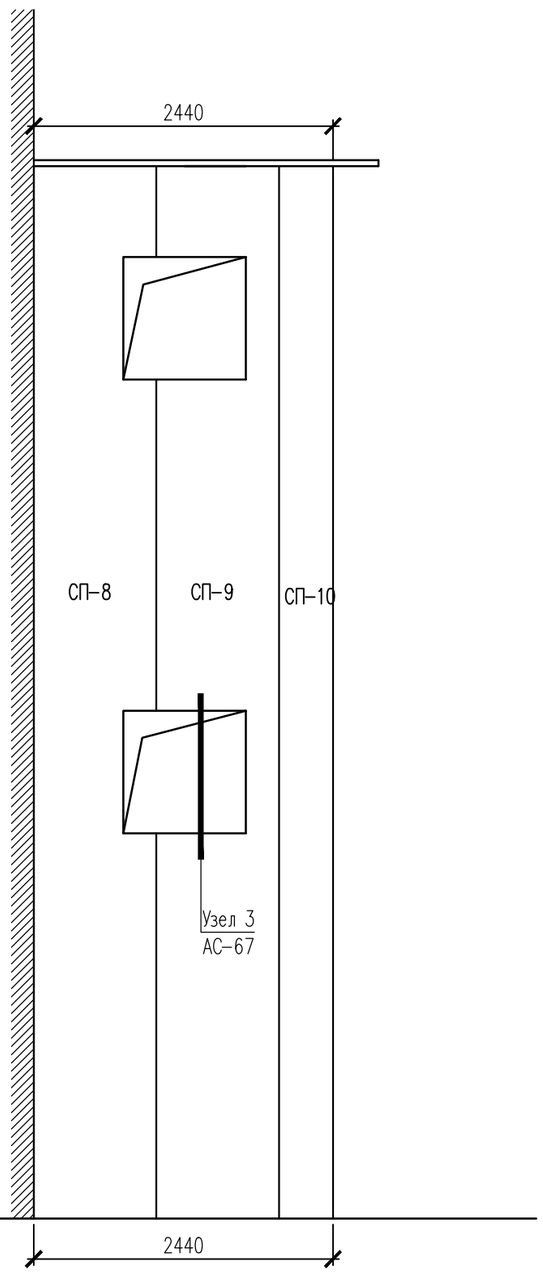

2.5. Сопряжение кровли со стеной

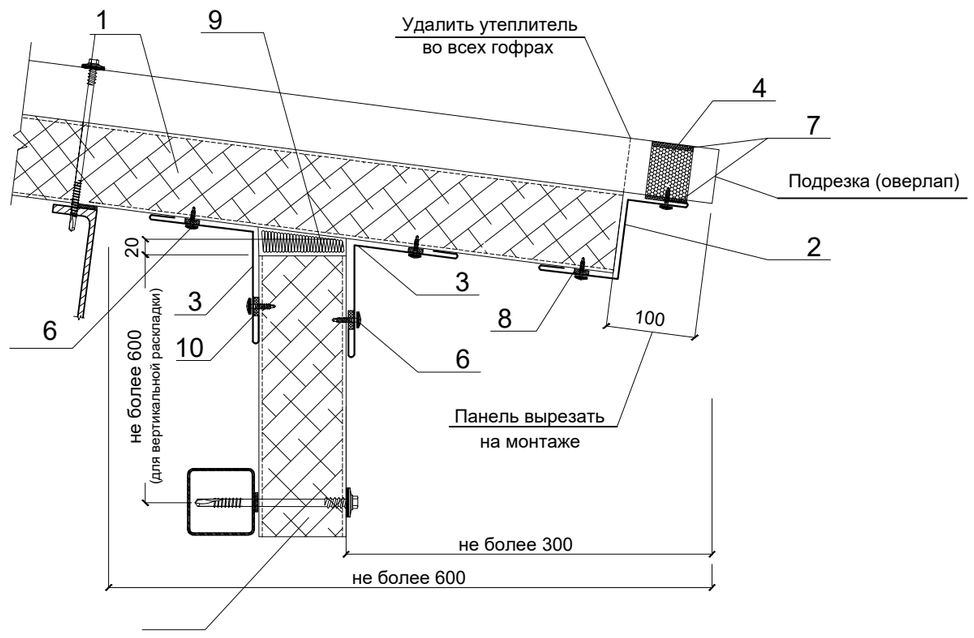

1. Трехслойная кровельная сэндвич-панель МП ТСП-К
2. Стыковочный элемент ФИ11, t= 0,5 мм
3. Угловой элемент ФИ10, t= 0,5 мм
4. Уплотнитель кровельный МП ТСП-К-В
5. Трехслойная сэндвич-панель МП ТСП-S, МП ТСП-Z
6. Саморез Ø4,2х16(19) с прессшайбой или заклепка Ø3,2х8 (цветная комбинированная), шаг 300мм
7. Клей-герметик (по контуру профиля)
8. Герметик силиконовый РН-нейтральный.
9. Минеральная или стекловата легких марок
10. Уплотнитель терморазделяющая полоса

1.Данный лист смотреть совместно с л.АС-2,3.
2.Стены из трехслойных панелей "Сэндвич" с эмалевым покрытием и эффективным несгораемым утеплителем, панели вертикального крепления. Толщина панелей - 50мм.
3. Спецификация к схемам раскладки сэндвич панелей дана на л.АС-66.
4. Узлы крепления сэндвич панелей см. на л.АС-67,68

						38-2022 АС			
						Капитальный ремонт административного здания, терапевтического корпуса, здания гаража, здания пищеблока и прачечной ГКП на ПХВ «Многопрофильная городская больница №3» акимата города Астаны			
Изм.	Кол.уч.	Лист	N док.	Подпись	Дата				
ГАП		Цой В. Г.			07.24	Административное здание	Стадия	Лист	Листов
Проверил		Ким И.			07.24		РП	65	68
Разработал		Нуржанова А.			07.24				
Н.контр.		Бакиров Н.			07.24	Схема раскладки стеновых панелей	ТОО "Строй-проект-инвентаризация" ТОО "БС Строй Холдинг" г.Шымкент - 2024г.		

Спецификация стеновых панелей

Марка поз.	Обозначение	Наименование	Кол.	Масса ед,кг	Примеч.
СП-1	Стеновые трехслойные панели типа "Сэндвич" Z-LOCK "Металл Профиль" (МП ТСП-Z)	СП - 8760x1000x50 (Lxhxb)	2		
СП-2		СП - 8960x1000x50	2		
СП-3		СП - 9160x1000x50	2		
СП-4		СП - 9360x1000x50	2		
СП-5		СП - 9560x1000x50	1		
СП-6		СП - 9760x1000x50	1		
СП-7		СП - 9850x460x50	1		
СП-8		СП - 8580x1000x50	1		
СП-9		СП - 8580x1000x50	1		
СП-10		СП - 8580x440x50	1		
СП-11		СП - 9785x490x50	1		
СП-12		СП - 9785x1000x50	1		
СП-13		СП - 9785x1000x50	1		

Спецификация элементов

Марка поз.	Обозначение	Наименование	Кол.	Масса ед,кг	Примеч.
		Фасонные изделия			
ФИ 5	ГОСТ 19903-2015	0,5x156 п.м	11,3	0,61	
ФИ 6	-//-	0,5x250 п.м	18,4	0,98	
ФИ7	-//-	0,5x156 п.м	18,4	0,61	
ФИ 10	-//-	0,5x416 п.м	23,0	1,62	
ФИ 11	-//-	0,5x208 п.м	12,5	0,81	
ФИ 41	-//-	2,0x178 п.м	11,3	0,69	
ФИ 16	-//-	0,5x139 п.м	16,2	0,54	
ФИ 17	-//-	0,5x156 п.м	4,0	0,61	

ФИ 5

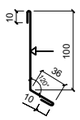

ФИ 6

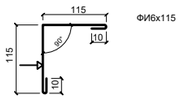

ФИ 7

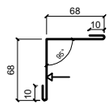

ФИ 10

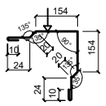

ФИ 11

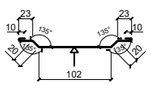

ФИУ 4

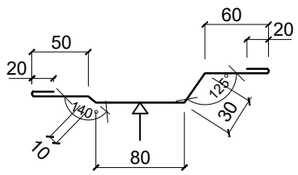

ФИ 41x50

ФИ 16x24

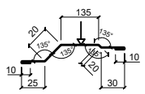

ФИ 17

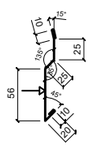

Взам. инв. N	Подп. и дата	Инв. N подл.

Изм.	Кол.уч.	Лист	N док.	Подпись	Дата
ГАП		Цой В. Г.			07.24
Проверил		Ким И.			07.24
Разработал		Нуржанова А.			07.24
Н.контр.		Бакиров Н.			07.24

38-2022 АС

Капитальный ремонт административного здания, терапевтического корпуса, здания гаража, здания пищеблока и прачечной ГКП на ПХВ «Многопрофильная городская больница №3» акимата города Астаны

Административное здание

Стадия	Лист	Листов
РП	66	68

Спецификация стеновых панелей.

ТОО "Строй-проект-инвентаризация"
ТОО "БС Строй Холдинг"
г.Шымкент - 2024г.

1

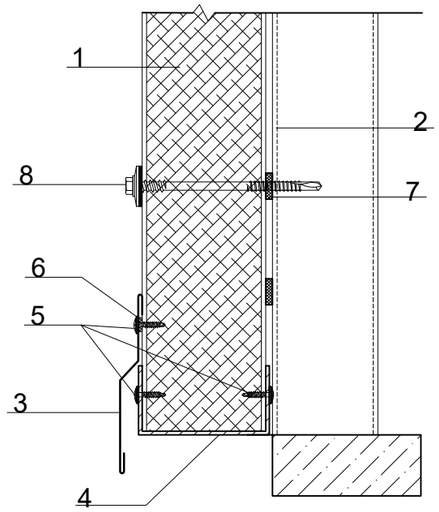

1. Трехслойная сэндвич-панель МП ТСП-Z, МП ТСП-S.
2. Цокольный ригель (по проекту).
3. Отлив цоколя ФИ(N), t= 0,5мм.
4. Опорный элемент ФИ41хА , t= 0,5 мм.
5. Саморез Ø4,2х16(19) с прессшайбой или заклепка Ø3,2х8 (цветная комбинированная), шаг 300мм.
6. Герметик силиконовый РН-нейтральный.
7. Уплотнитель терморазделяющая полоса.
8. Самонарезающий винт SmartBOLT или саморез Ø5,5хL с ЭПДМ-прокладкой

2

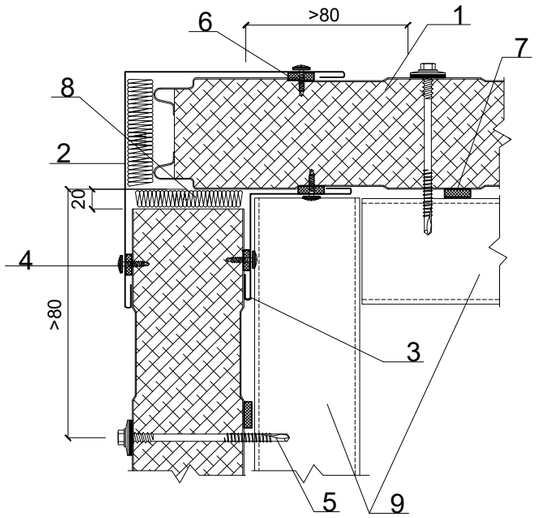

1. Трехслойная сэндвич-панель МП ТСП-Z
2. Угловой элемент ФИ6х115, t= 0,5 мм
3. Угловой элемент ФИ7, t= 0,5 мм.
4. Саморез Ø4,2х16(19) с прессшайбой или заклепка Ø3,2х8 (цветная комбинированная), шаг 300мм
5. Самонарезающий винт SmartBOLT или саморез Ø5,5хL с ЭПДМ-прокладкой
6. Герметик силиконовый
7. Уплотнитель терморазделяющая полоса
8. Минеральная или стекловата легких марок
9. Металлический каркас

3

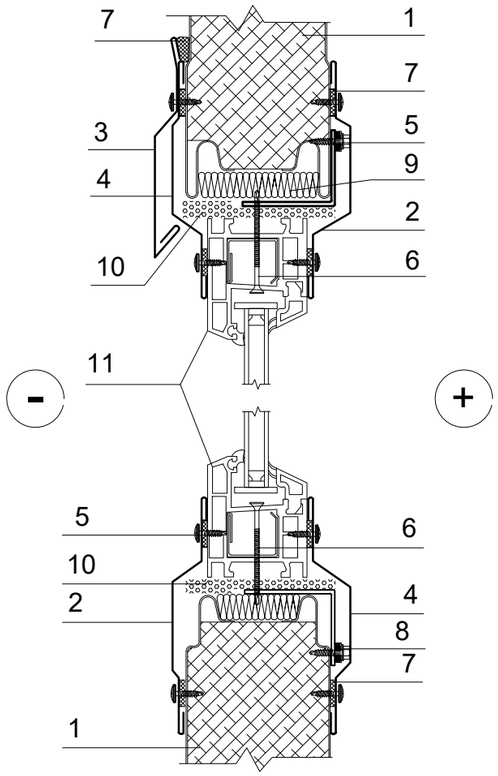

1. Трехслойная сэндвич-панель МП ТСП-Z
2. Оконное обрамление ФИ16х24, t= 0,5 мм
3. Отлив оконный ФИ17, t= 0,5 мм,
4. Обрамление проема ФИУ4хАх1250, t= 2,0 мм
5. Саморез Ø4,2х16(19) с прессшайбой или заклепка Ø3,2х8 (цветная комбинированная), шаг 300мм
6. Саморез 4,2х76, шаг 500мм
7. Герметик силиконовый РН-нейтральный.
8. Саморез Ø5,5х32 (5,5х19) с ЭПДМ-прокладкой
9. Минеральная или стекловата легких марок
10. Монтажная пена
11. Оконный блок

						38-2022 АС			
						Капитальный ремонт административного здания, терапевтического корпуса, здания гаража, здания пищеблока и прачечной ГКП на ПХВ «Многопрофильная городская больница №3» акимата города Астаны			
Изм.	Кол.уч.	Лист	N док.	Подпись	Дата				
ГАП		Цой В. Г.			07.24	Административное здание	Стадия	Лист	Листов
Проверил		Ким И.			07.24		РП	67	68
Разработал		Нуржанова А.			07.24				
Н.контр.		Бакиров Н.			07.24	Узлы сэндвич панелей	ТОО "Строй-проект-инвентаризация" ТОО "БС Строй Холдинг" г.Шымкент - 2024г.		

4

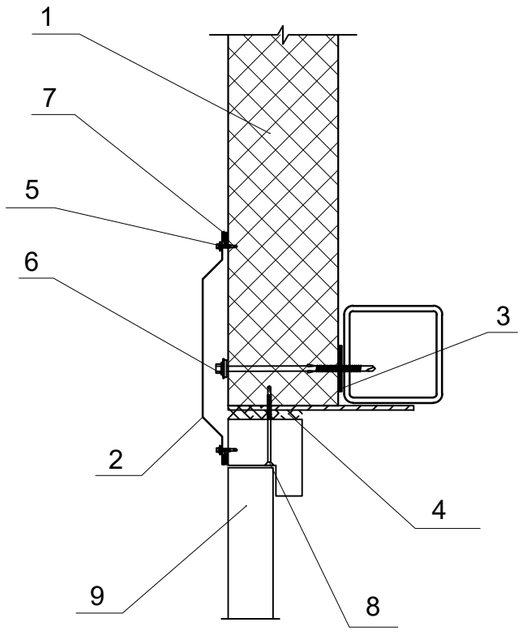

1. Трехслойная сэндвич-панель МП ТСП-Z
2. Дверное обрамление ФИ11, t= 0,5 мм
3. Уплотнитель терморазделяющая полоса
4. Монтажная пена
5. Саморез Ø4,8x38 с прессшайбой или заклепка Ø3,2x8 (цветная комбинированная), шаг 300мм
6. Саморез Ø6,3x155 с ЭПДМ-прокладкой
7. Герметик силиконовый PH-нейтральный.
8. Шуруп Ø4,8x125
9. Дверной блок

5

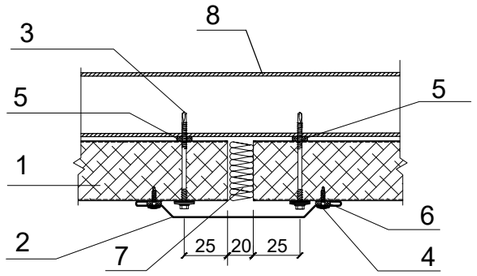

1. Трехслойная сэндвич-панель МП ТСП-Z
2. Стыковочный элемент ФИ11, t= 0,5 мм
3. Самонарезающий винт SmartBOLT или саморез Ø5,5xL с ЭПДМ-прокладкой
4. Саморез Ø4,2x16(19) с прессшайбой или заклепка Ø3,2x8 (цветная комбинированная), шаг 300мм
5. Уплотнитель терморазделяющая полоса
6. Герметик силиконовый PH-нейтральный.
7. Минеральная или стекловата легких марок
8. Прогон

						38-2022 АС		
Изм.	Кол.уч.	Лист	N док.	Подпись	Дата	Капитальный ремонт административного здания, терапевтического корпуса, здания гаража, здания пищеблока и прачечной ГКП на ПХВ «Многопрофильная городская больница №3» акимата города Астаны		
ГАП		Цой В. Г.			07.24	Административное здание	Стадия	Лист	Листов
Проверил		Ким И.			07.24		РП	68	68
Разработал		Нуржанова А.			07.24				
Н.контр.		Бакиров Н.			07.24	Узлы сэндвич панелей	ТОО "Строй-проект-инвентаризация" ТОО "БС Строй Холдинг" г.Шымкент - 2024г.		