ТОО «Строй-проект-инвентаризация»

Государственная лицензия №17017450 от 10.10.2017 года

ТОО «БС Строй Холдинг»

Лицензия 06-ГСЛ №002105 от 22.02.2023 года

Заказ: №38-2022

Заказчик: ГКП на ПХВ «Многопрофильная городская больница №3» акимата города Астаны

РАБОЧИЙ ПРОЕКТ

Капитальный ремонт административного здания, терапевтического корпуса, здания гаража, здания пищеблока и прачечной ГКП на ПХВ «Многопрофильная городская больница №3» акимата города Астаны

Том 3. Альбом 2. Архитектурно-строительные решения. Терапевтический корпус

г. Шымкент - 2024 г.

ТОО «Строй-проект-инвентаризация»

Государственная лицензия №17017450 от 10.10.2017 года

ТОО «БС Строй Холдинг»

Лицензия 06-ГСЛ №002105 от 22.02.2023 года

Заказ: №38-2022

Заказчик: ГКП на ПХВ «Многопрофильная городская больница №3» акимата города Астаны

РАБОЧИЙ ПРОЕКТ

Капитальный ремонт административного здания, терапевтического корпуса, здания гаража, здания пищеблока и прачечной ГКП на ПХВ «Многопрофильная городская больница №3» акимата города Астаны

Том 3. Альбом 2. Архитектурно-строительные решения. Терапевтический корпус

Директор ТОО «Строй-проект-инвентаризация» Акшабаев М. Л.

Директор ТОО «БС Строй Холдинг» Акжолов А. Б.

Главный архитектор проекта Цой В. Г.

г. Шымкент - 2024 г.

Схема здания

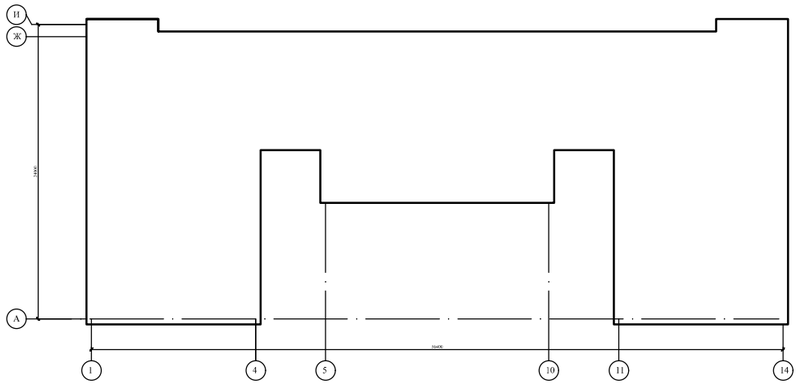

Ведомость основных комплектов рабочих чертежей

Обозначение	Наименование	Примечание
ОПЗ	Общая пояснительная записка	
АС	Архитектурно-строительные решения	
ОВ	Отопление и вентиляция	
ВК	Водопровод и канализация	
ЭОМ	Электроосвещение и электрооборудование	
ПС	Пожарная сигнализация	
СД	Сметная документация	

Ведомость ссылочных документов

Обозначение	Наименование	Примечание
СН РК 2.02-01-2023	Пожарная безопасность зданий и сооружений	
СН РК 1.04-26-2022	Реконструкция, капитальный и текущий ремонт гражданских, производственных зданий и сооружений	
СП РК 1.04-102-2012	Правила оценки физического износа зданий и сооружений	
СП РК 2.01-101-2013	Защита строительных конструкций от коррозии	
СН РК 3.02-37-2013	Крыша и кровли	
СН РК 5.03-07-2013	Несущие и ограждающие конструкции	
НТП РК 01-01-3.1 (4.1)-2017	Нагрузки и воздействия	

Рабочий проект разработан в соответствии с действующими на территории Республики Казахстан нормами и правилами и предусматривает мероприятия, обеспечивающие взрыво-пожаро-безопасность, исключающие вредные воздействия на окружающую среду и воздушный бассейн, а также предупреждающие чрезвычайные ситуации природного и техногенного характера.

Главный архитектор проекта: Цой В. Г.

Согласовано

часть ОВ	Мелдебеков Б.	07.24
часть ВК	Керимов Д.	07.24
часть ЭОМ	Никитин	07.24

Взам. инв. N°

Подп. и дата

Инв. N° подл.

Изм.	Кол.уч.	Лист	N док.	Подпись	Дата
ГАП		Цой В.Г.			07.24
Проверил		Ким И.			07.24
Выполнил		Есенова Ф.			07.24
Н. контр.		Бакиров Н.			07.24

38-2022 АС

Капитальный ремонт административного здания, терапевтического корпуса, здания гаража, здания пищеблока и прачечной ГКП на ПХВ «Многопрофильная городская больница №3» акимата города Астаны

Терапевтический корпус	Стадия	Лист	Листов
	РП	1	37

Общие данные (начало).

ТОО "Строй-проект-инвентаризация"
ТОО "БС Строй Холдинг"
г.Шымкент - 2024г.

Копировал

А3

Ведомость рабочих чертежей основного комплекта

продолжение

Лист	Наименование	Примечание
1	2	3
1	Общие данные (начало).	
2, 3	Общие данные (продолжение).	
4	Общие данные (окончание).	
5	Фасад в осях 1-14, 14-1 (обмерочный чертеж)	
6	Фасад в осях А-И, И-А (обмерочный чертеж)	
7	План на отм. -2,700 (обмерочный чертеж)	
8	План на отм. 0.000 (обмерочный чертеж)	
9	План на отм. +3,600 (обмерочный чертеж)	
10	План на отм. +6,600 (обмерочный чертеж)	
11	План на отм. +10,800 (обмерочный чертеж)	
12	Разрез 1-1, 2-2 (обмерочный чертеж)	
13	План кровли (обмерочный чертеж)	
14	План на отм. 0.000 (демонтажные работы)	
15	План на отм. +3,600 (демонтажные работы)	
16	План на отм. +7,200 (демонтажные работы)	
17	План на отм. +10,800 (демонтажные работы)	
18	Экспликация полов (демонтажные работы). Ведомость демонтажных работ.	
18/1	Деталь устройства дверного проема и металлической перемычки ПМ-1	
18/2	Деталь уширения дверного проема и устройства металлической перемычки ПМ-2	
19	План отверстий на отм. 0.000	
20	План отверстий на отм. +3,600	
21	План отверстий на отм. +7,200	
22	План отверстий на отм. +10,800	
23	Деталь устройства отверстий в стене толщ.380мм и в перегородке толщ.120мм.	
24	Деталь устройства отверстия 1300X700(h), 1200X1000(h) в стене 640мм и металлической перемычки ПМ-1, ПМ-2	
25	Устройство отверстия 250x250 и 300x300 в плите перекрытия	
26	Устройство отверстия 500x350 в плите перекрытия	
27	Устройство отверстия 400x250;500x400 и 400x400 в плите перекрытия	
28	Устройство отверстия 300x250; 350x300; 400x300;450x300 в плите перекрытия	
29	Фасад в осях 1-14, 14-1 (ремонтные работы)	
30	Фасад в осях А-И, И-А (ремонтные работы)	

Лист	Наименование	Примечание
1	2	3
30/1	Узел "А". Схема укладки сплиттерной плитки.	
31	План на отм. 0.000 (ремонтные работы)	
31/1	Теплоизоляция перегородки лестницы	
32	План на отм. +3,600 (ремонтные работы)	
33	План на отм. +7,200 (ремонтные работы)	
34	План на отм. +10,800 (ремонтные работы).Спецификация заполнения проемов.	
35	Экспликация полов.	
36	Ведомость отделки помещений.	
37	Крыльцо Кр-1. Спецификация элементов.	
38	Крыльцо Кр-2, Кр-3. Сечение 1-1, 2-2, 3-3, 4-4.	
39	Витраж В-1, В-2, В-3	
40	Фундамент ФМ-1. Сечение А-А. Ферма Ф-1, Ф-2.	
41	План чердака (ремонтные работы)	
42	План кровли (ремонтные работы)	
43	План стропил (ремонтные работы). Сечение кровли 1-1, 2-2.	
44	Сечения кровли 3-3, 4-4, 5-5.	
45	Узлы кровли 1,2,3,4,5.	
46	Узлы 6,7,8.	
47	Спецификация элементов кровли.	
48	Металлическое ограждение ОК-1.Лестница к слуховому окну.	
49	Слуховое окно	
50	Блок слухового окна ОБС-1	
51	Водосточная система	
52	Металлическая лестница Лм-1	

Согласовано

Взам. инв. N

Подп. и дата

Инв. N подл.

Изм.	Кол.уч.	Лист	N док.	Подпись	Дата
ГАП		Цой В.Г.			07.24
Проверил		Ким И.			07.24
Выполнил		Есенова Ф.			07.24
Н. контр.		Бакиров Н.			07.24

38-2022 АС

Капитальный ремонт административного здания, терапевтического корпуса, здания гаража, здания пищеблока и прачечной ГКП на ПХВ «Многопрофильная городская больница №3» акимата города Астаны

Терапевтический корпус

Стадия	Лист	Листов
РП	2	

Общие данные (продолжение).

ТОО "Строй-проект-инвентаризация"
ТОО "БС Строй Холдинг"
г.Шымкент - 2024г.

Копировал

А3

1. Общие данные

Рабочий проект «Капитальный ремонт административного здания, терапевтического корпуса, здания гаража, здания пищеблока и прачечной ГКП на ПХВ «Многопрофильная городская больница №3» акимата города Астаны» разработан на основании:

- задания на проектирование, утвержденное директором ГКП на ПХВ «Многопрофильная городская больница №3» акимата города Астана от 02.07.2024 года;
- дефектного акта, утвержденного директором ГКП на ПХВ «Многопрофильная городская больница №3» акимата города Астана от 02.07.2024 года;
- технического заключения по обследованию зданий ГКП на ПХВ «Многопрофильная городская больница №3», выполненного ТОО «Астанақұрылыссервис» заказ №424/ГЗ/Б от 22.07.2021 года;
- вид строительства - капитальный ремонт.
- способ строительства - подрядный с привлечением строителей, имеющих лицензию на производство строительных работ.
- источник финансирования - бюджетные средства.
- заказчик: ГКП на ПХВ «Многопрофильная городская больница № 3» акимата города Астана;
- степень огнестойкости - II.
- класс долговечности - II.
- класс функциональной пожарной опасности - Ф 1.1
- категория здания по взрывопожарной опасности - Д.
- класс пожарной опасности строительных конструкции - С1.
- класс по энергоэффективности - С (нормальный).
- год строительства здания- 1959.

2. Характеристика района.

Район изысканий расположен в I климатическом районе, подрайон В.
Температура воздуха наиболее холодных суток с обеспеченностью 0,92 - (-35,8º С)
Температура воздуха наиболее холодной пятидневки с обеспеченностью 0,98 - (-37,7º С)
Температура воздуха наиболее холодной пятидневки с обеспеченностью 0,92 - (-31,2º С)
Районирование по ветровой и снеговой нагрузке приводится по
НТП РК 01-01-3.1(4.1)-2017
Ветровой район - IV
Снеговой район - III

3. Объемно-планировочные решения

Терапевтический корпус - П-образной формы в плане, с подвалом, с размерами в осях - 56,4х24,0м. Высота этажа - 3,6м, высота помещений подвала - 2,4м. Этажность - 3,4.

Конструктивная схема здания - с несущими продольными и поперечными стенами, связанные между собой железобетонными плитами перекрытия.

Основные конструкции и конструктивные элементы здания:

Фундаменты - ленточные из бутового камня и керамического кирпича.

Наружные и внутренние стены - шлакоблочные и кирпичные с последующей штукатуркой и покраской.

Перегородки - кирпичные.

Перекрытие и покрытие - сборные железобетонные плиты.

Лестницы - сборные железобетонные.

Кровля над 3-х этажной частью - чердачная из металлических штампованных листов по деревянным конструкциям с наружным неорганизованным водостоком, кровля над 4-х этажной частью - плоская, рулонная с наружным неорганизованным водостоком.

Окна - металлопластиковые, однокамерные.

Двери - металлические, металлопластиковые и деревянные.

Полы - линолеум и керамическая плитка.

Внутренняя отделка стен и потолков - водоэмульсионная покраска по штукатурке и керамическая плитка.

Утеплитель - керамзит;

Наружная отделка - штукатурка, известковая окраска;

Отмостка - бетонная.

Согласовано

Взам. инв. N

Подп. и дата

Инв. N подл.

Изм.	Кол.уч.	Лист	N док.	Подпись	Дата	38-2022 АС		
						Капитальный ремонт административного здания, терапевтического корпуса, здания гаража, здания пищеблока и прачечной ГКП на ПХВ «Многопрофильная городская больница №3» акимата города Астаны		
ГАП		Цой В.Г.			07.24	Терапевтический корпус	Стадия	Лист	Листов
Проверил		Ким И.			07.24		РП	3	
Выполнил		Есенова Ф.			07.24				
Н. контр.		Бакиров Н.			07.24	Общие данные (продолжение).	ТОО "Строй-проект-инвентаризация" ТОО "БС Строй Холдинг" г.Шымкент - 2024г.		

Копировал А3

4. Принятые проектные решения.

Согласно технического заключения по обследованию состояния несущих конструкций здания и согласно задания на проектирование проектом предусматривается следующие виды работ:

- наружная отделка стен - отбивка штукатурки, утепление стен минераловатными плитами, с последующей отделкой декоративной штукатуркой типа «Аспол» и окраской фасадными красками (100%);
- цоколь - утепление минераловатными плитами, с последующей отделкой сплиттерной плиткой (100%);
- замена подоконных сливов из оцинкованной стали (100%);
- замена крыльца и пандуса главного входа (100%);
- внутренняя отделка стен - демонтаж обшивки стен из гипсокартона в коридорах, замена штукатурки, выравнивание шпатлевкой «Алинекс» с последующей водоэмульсионной и акриловыми красками на водной основе, облицовка керамической плиткой (100%);
- потолок - зачистка от водоэмульсионной окраски, выравнивание шпатлевкой «Алинекс» с последующей водоэмульсионной окраской и акриловыми красками на водной основе (100%); замена подшивного потолка в коридорах(100%);
- замена оконных блоков и подоконников (100%);
- замена наружных дверных блоков (100%);
- замена внутренних дверных блоков в соответствии с назначением помещений (100%);
- замена полов из керамической плитки, линолеума (90%);
- демонтаж рулонной кровли (100%);
- демонтаж кровли из штампованных листов с несущими деревянными конструкциями;
- устройство чердачной крыши с покрытием из металлочерепицы с деревянными несущими конструкциями;
- демонтаж кирпичного парапета и фронтона;
- устройство кирпичного парапета;

5. Противопожарные мероприятия

Противопожарные мероприятия в проекте предусмотрены в соответствии со СН РК 2.02-01-2023 «Пожарная безопасность зданий и сооружений», СН РК 3.02-07-2014 «Общественные здания и сооружения». Степень огнестойкости -II.

Здание литер В размещено на застроенной территории с соблюдением противопожарных норм и обеспечением свободного проезда пожарных машин. Двери на путях эвакуации открываются наружу. Расположение эвакуационных выходов и их количество соответствует требованиям СН РК 3.02-07-2014.

В здании предусмотрены лестничные клетки типа Л1. Отделочные материалы, применяемые в проекте, должны иметь сертификат качества, в обязательном порядке согласованные с Госпожинспекцией и санэпидстанцией.

Электропроводка во всех помещениях предусматривается скрытый под штукатуркой, розетки заземлены.

6. Антикоррозийные мероприятия.

В проекте защита строительных конструкции от коррозии разработан в соответствии с требованиями СП РК 2.01-101-2013 «Защита строительных конструкций от коррозии».

Все закладные детали подвергаются металлизации.

Все открытые металлические поверхности и конструкции, соединительные элементы и закладные детали окрашиваются масляными красками. Все деревянные элементы здания подлежат антисептированию.

7. Мероприятия по охране окружающей среды.

В проекте учтены нормативные требования по обеспечению охраны окружающей среды и оптимального санитарно-гигиенического режима участка.

Существующая территория вокруг здания максимально озеленена. По защите от шума предусмотрены существующие деревья и кустарники. Уборка мусора с территории осуществляется в урны с последующим выносом в мусороконтейнеры, а затем на свалку.

8. Мероприятия для доступности здания маломобильными группами населения.

Мероприятия для доступности здания маломобильными группами населения выполнены в соответствии с требованиями СП РК 3.06-101-2012 "Проектирование зданий и сооружений с учетом доступности для маломобильных групп населений".

В существующем здании предусмотрены условия беспрепятственного и удобного передвижения маломобильных групп населения по зданию, при входе в здание имеются пандусы с нормативным уклоном 8%, учтены санузлы для маломобильных групп населения. Для обеспечения доступности верхних этажей имеется пассажирский лифт грузоподъёмностью 630 кг.

Согласовано

Взам. инв. №

Подп. и дата

Инв. № подл.

Изм.	Кол.уч.	Лист	N док.	Подпись	Дата
ГАП		Цой В.Г.			07.24
Проверил		Ким И.			07.24
Выполнил		Есенова Ф.			07.24
Н. контр.		Бакиров Н.			07.24

38-2022 АС

Капитальный ремонт административного здания, терапевтического корпуса, здания гаража, здания пищеблока и прачечной ГКП на ПХВ «Многопрофильная городская больница №3» акимата города Астаны

Терапевтический корпус	Стадия	Лист	Листов
	РП	4	

Общие данные (окончание).

ТОО "Строй-проект-инвентаризация"
ТОО "БС Строй Холдинг"
г.Шымкент - 2024г.

Копировал А3

Фасад в осях 1-14 (обмерочный чертеж)

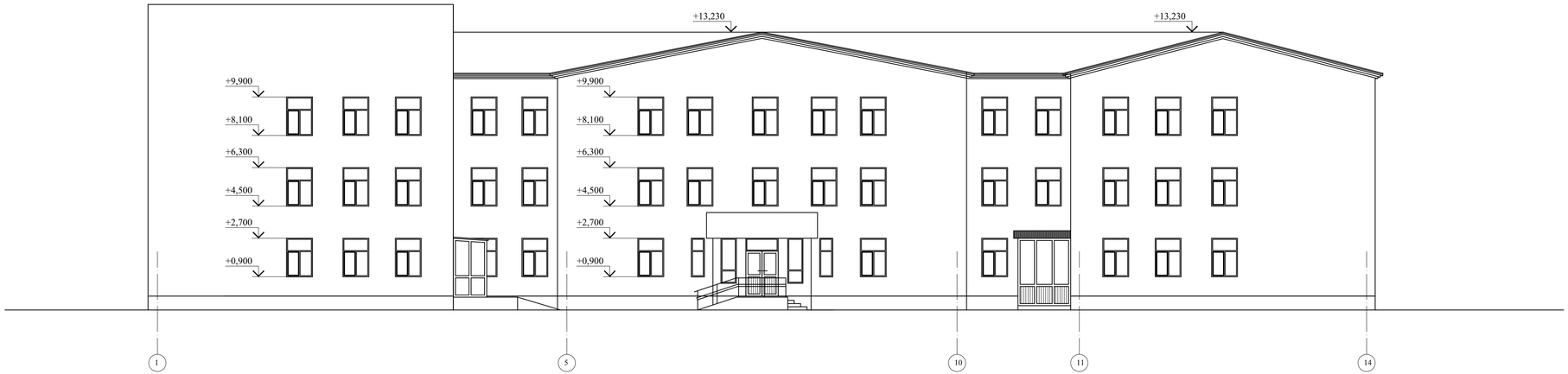

Фасад в осях 14-1 (обмерочный чертеж)

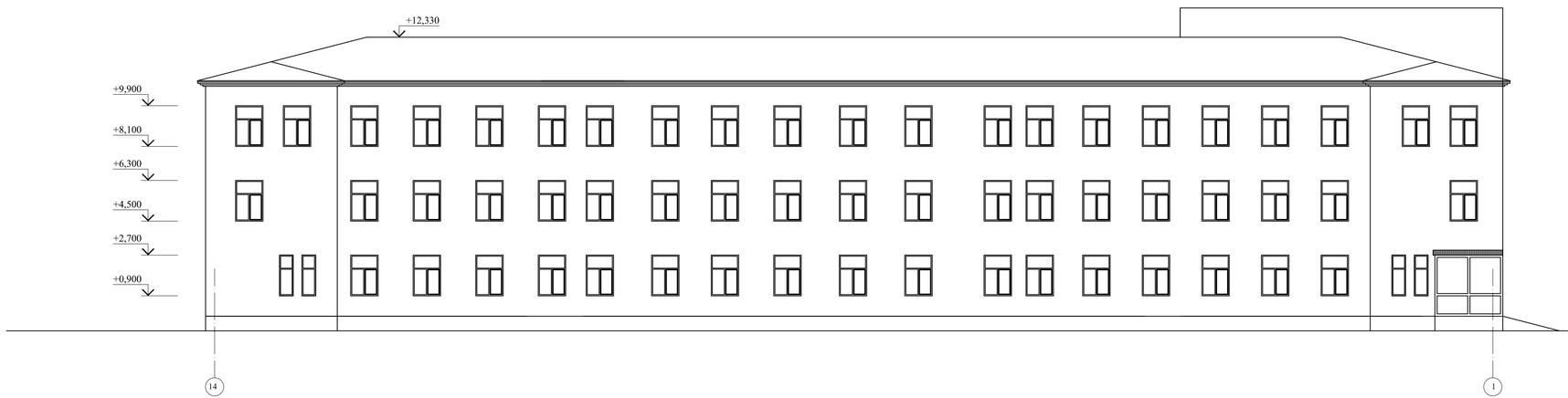

Ведомость существующей наружной отделки

Фасад	Элементы	Отделка	Объемы м2
	Цоколь	Штукатурка	80,54
	Стены	Штукатурка, известковая окраска	2040,95
	Окна	ПВХ	
	Двери	Металлические, ПВХ	
	Отмостка	Бетонная	
	Кровля	Металлические штампованные листы, рулонная	

					38-2022		АС	
Изм.	Кол.уч.	Лист	N док.	Подпись	Дата	Капитальный ремонт административного здания, терапевтического корпуса, здания гаража, здания пищеблока и прачечной ГКП на ПХВ «Многопрофильная городская больница №3» акимата города Астаны		
ГАП		Цой В.Г.			07.24	Терапевтический корпус	Стадия	Лист	Листов
Проверил		Ким И.			07.24		РП	5	
Выполнил		Есенова Ф.			07.24				
Н. контр.		Бакиров Н.			07.24	Фасад в осях 1-14, 14-1 (обмерочный чертеж)	ТОО "Строй-проект-инвентаризация" ТОО "БС Строй Холдинг" г.Шымкент - 2024г.	

Копировал

А3

Согласовано

Взам. инв. №

Подп. и дата

Инв. № подл.

Фасад в осях А-И (обмерочный чертеж)

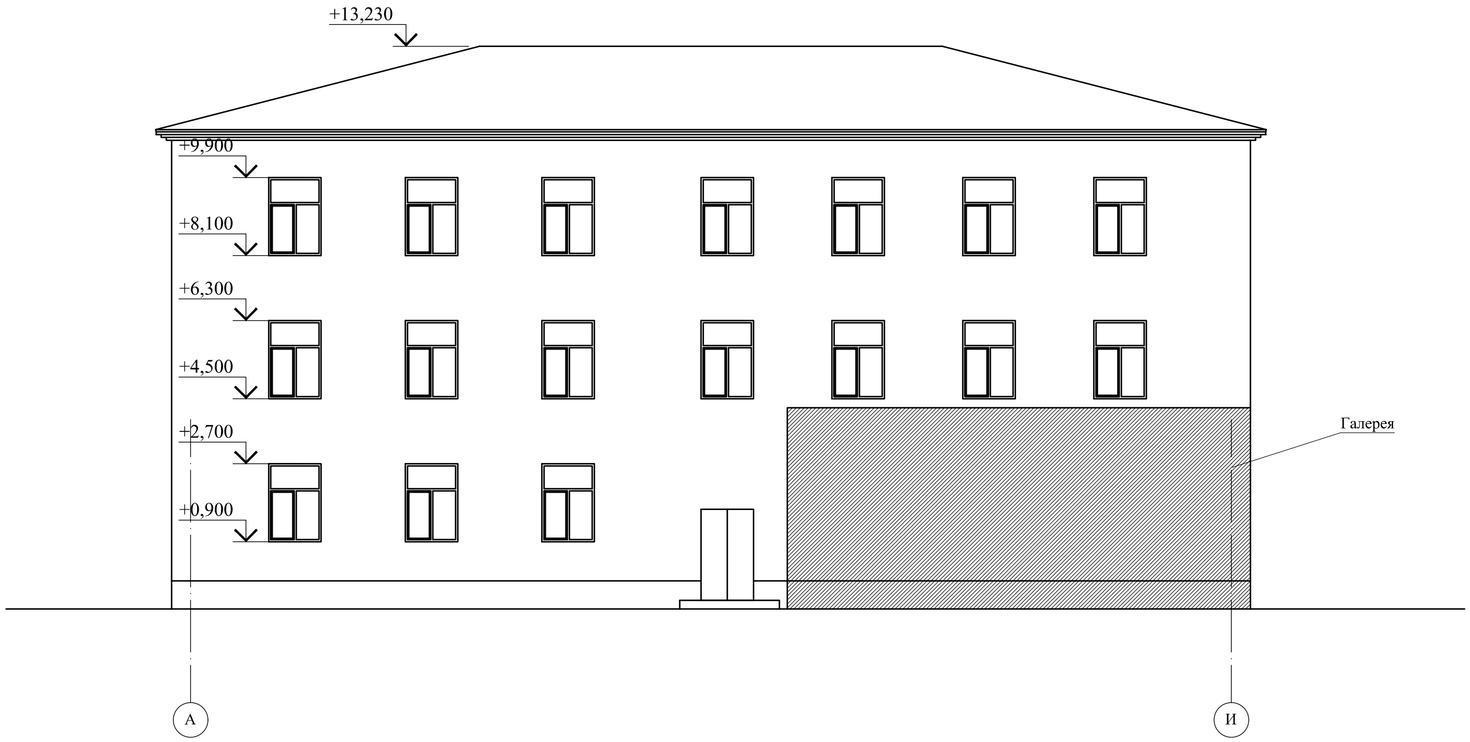

Фасад в осях И-А (обмерочный чертеж)

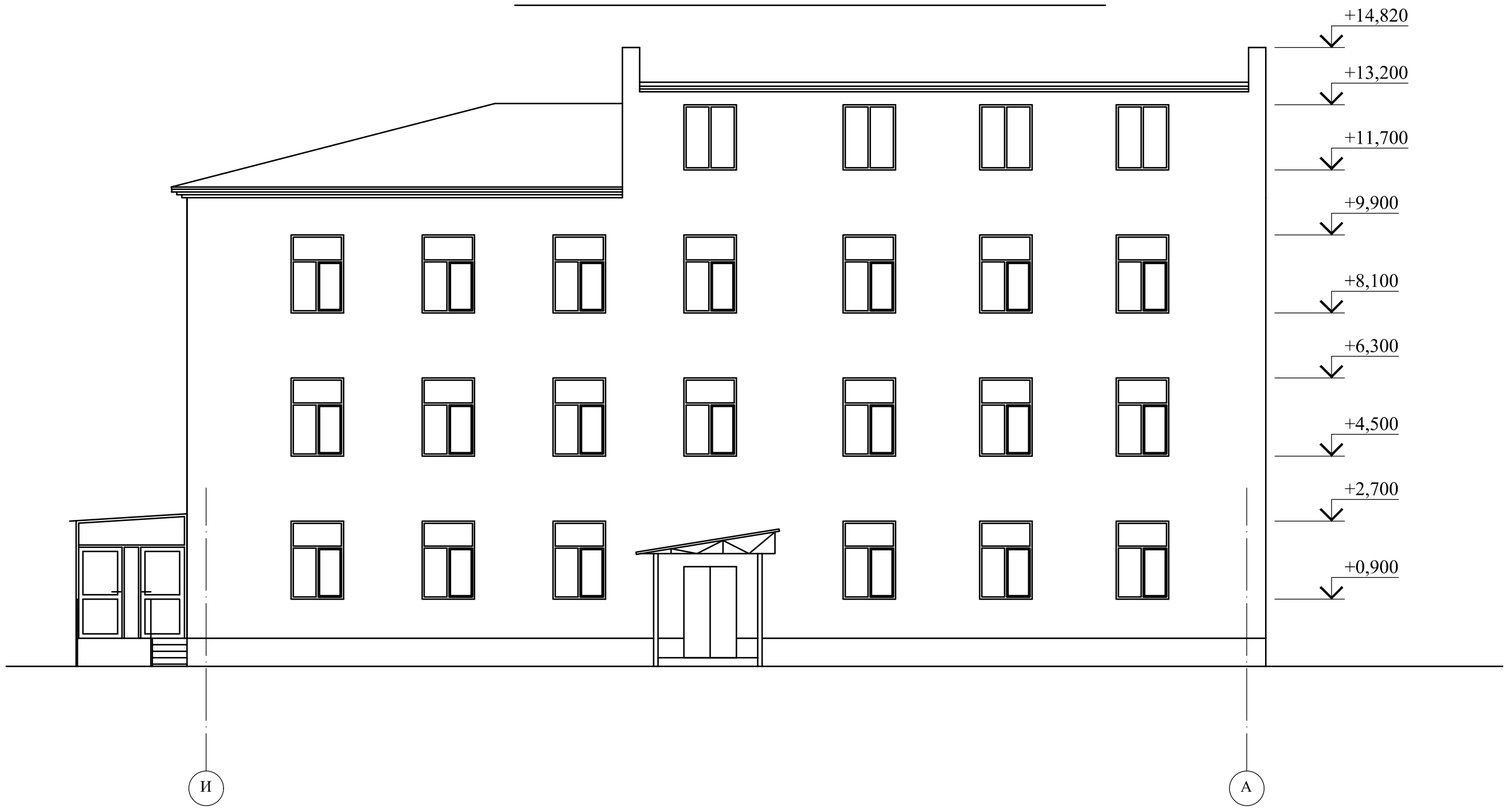

Ведомость демонтажных работ наружной отделки

Фасад	Элементы	Отделка	Объемы м2
	Цоколь	Отбивка штукатурки	80,54
	Стены	Отбивка штукатурки	2040,95

Согласовано

Взам. инв. N°

Подп. и дата

Инв. N° подл.

Изм.	Кол.уч.	Лист	N док.	Подпись	Дата
ГАП		Цой В.Г.			07.24
Проверил		Ким И.			07.24
Выполнил		Есенова Ф.			07.24
Н. контр.		Бакиров Н.			07.24

38-2022 АС

Капитальный ремонт административного здания, терапевтического корпуса, здания гаража, здания пищеблока и прачечной ГКП на ПХВ «Многопрофильная городская больница №3» акимата города Астаны

Терапевтический корпус

Стадия	Лист	Листов
РП	6	

Фасад в осях А-И, И-А (обмерочный чертеж)

ТОО "Строй-проект-инвентаризация"
ТОО "БС Строй Холдинг"
г.Шымкент - 2024г.

Копировал

А3

План подвала на отм. -2.700 (обмерочный чертеж)

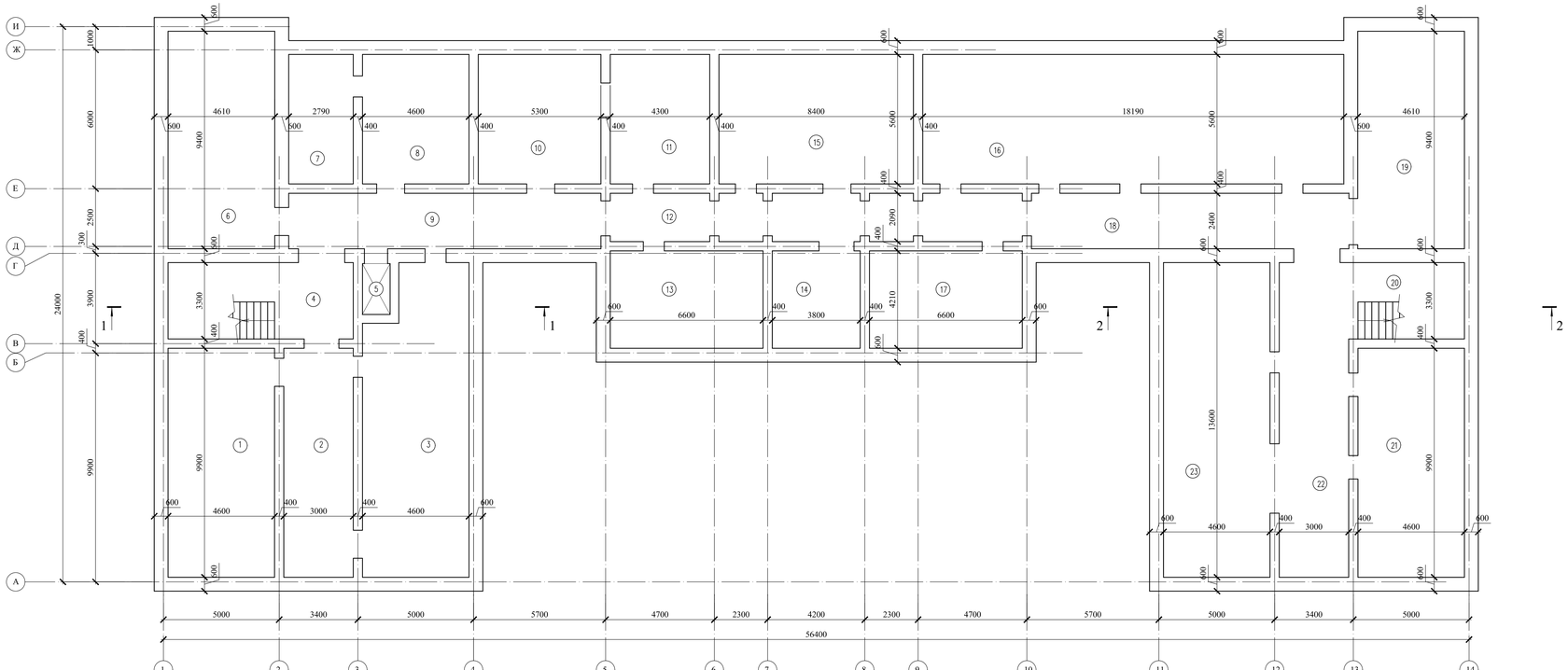

Экспликация помещений

Номер поме-щения	Наименование	Площадь, м²	Кат.* поме-щения
1	Тех.помещение	45,54	
2	Тех.помещение	29,70	
3	Тех.помещение	58,45	
4	Тех.помещение	26,40	
5	Тех.помещение	2,64	
6	Тех.помещение	43,33	
7	Тех.помещение	15,62	
8	Тех.помещение	25,76	
9	Тех.помещение	32,38	
10	Тех.помещение	29,68	
11	Тех.помещение	24,08	
12	Тех.помещение	37,48	
13	Тех.помещение	27,79	
14	Тех.помещение	16,0	
15	Тех.помещение	47,04	
16	Тех.помещение	101,86	
17	Тех.помещение	27,79	
18	Тех.помещение	32,90	
19	Тех.помещение	43,33	
20	Тех.помещение	16,50	
21	Тех.помещение	45,54	
22	Тех.помещение	40,80	
23	Тех.помещение	62,56	

Согласовано

Взам. инв. №

Подп. и дата

Инв. № подл.

Изм.	Кол.уч.	Лист	N док.	Подпись	Дата
ГАП	Цой В.Г.				07.24
Проверил	Ким И.				07.24
Выполнил	Есенова Ф.				07.24
Н. контр.	Бакиров Н.				07.24

38-2022 АС

Капитальный ремонт административного здания, терапевтического корпуса, здания гаража, здания пищеблока и прачечной ГКП на ПХВ «Многопрофильная городская больница №3» акимата города Астаны

Терапевтический корпус

Стадия	Лист	Листов
РП	7	

План на отм. -2,700 (обмерочный чертеж)

ТОО "Строй-проект-инвентаризация"
ТОО "БС Строй Холдинг"
г.Шымкент - 2024г.

Копировал

А3

План на отм. 0.000 (обмерочный чертеж)

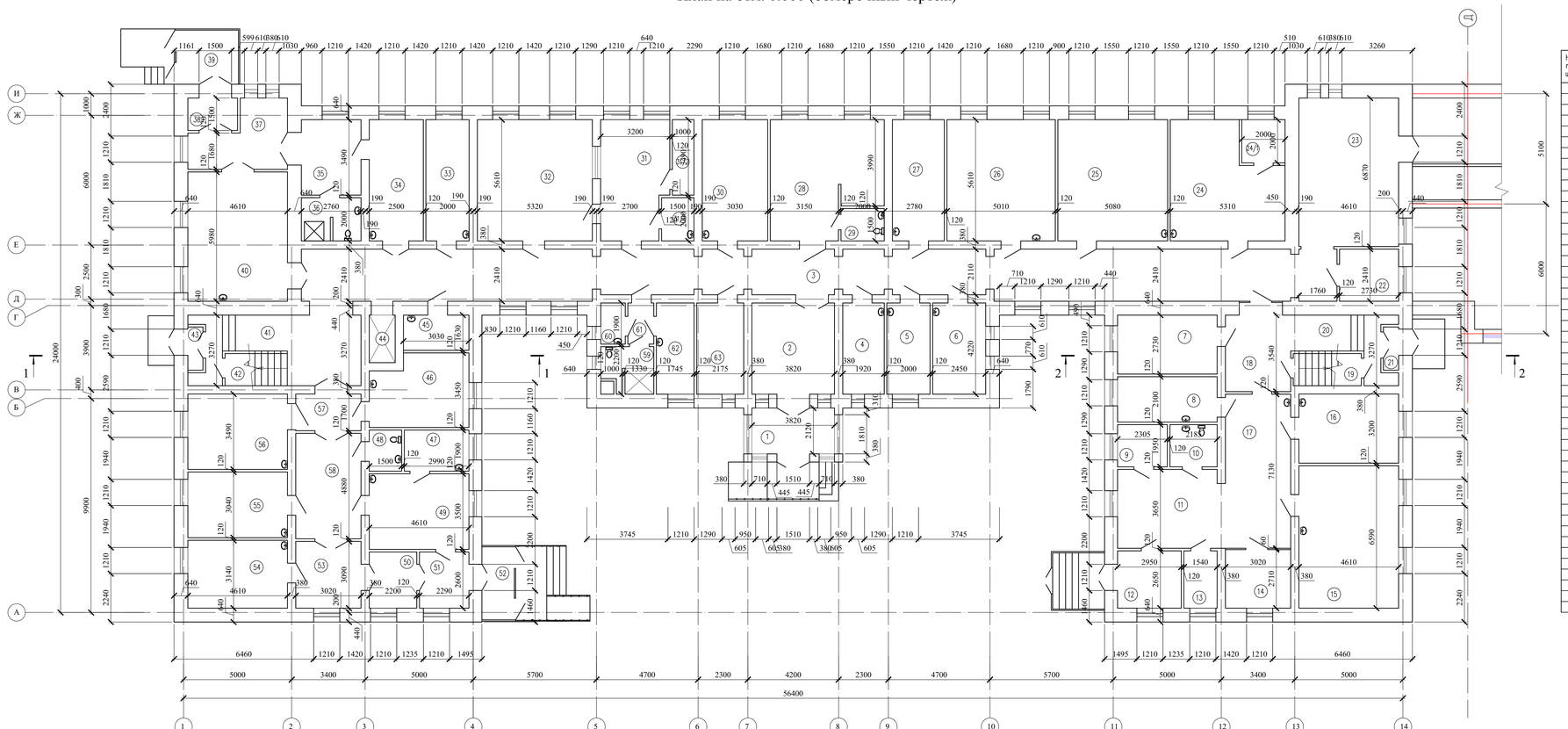

Экспликация помещений

Номер помещения	Наименование	Площадь, м²	Кат.* помещения
	ПРИЕМНОЕ ОТДЕЛЕНИЕ		
1	Тамбур	7,92	
2	Вестибюль	36,13	
3	Коридор	106,70	
4	Кабинет рентгенолога	7,92	
5	Кабинет нейрохирурга	8,25	
6	Кабинет дежурного врача	10,14	
7	Кабинет заведующего	12,37	
8	Процедурная	9,48	
9	Сейфер	4,37	
10	Санузел	4,14	
11	Вестибюль	16,58	
12	Тамбур	7,65	
13	Регистрация больных	3,96	
14	Ординаторская	8,06	
15	Палата	30,04	
16	Палата	14,52	
17	Коридор	21,23	
18	Коридор	10,49	
19	Вход в подвал	4,56	
20	Лестничная клетка	8,78	
21	Тамбур	1,32	
22	Кабинет	6,43	
23	Холл	31,33	
24	Бытовое помещение	24,97	
24/1	Бытовое помещение	3,88	
25	Кабинет уролога-невролога	28,18	
26	Динамическое наблюдение	27,79	
27	Кабинет старшей медсестры	13,22	
28	Кабинет гинеколога	25,65	
29	Санузел	2,90	
30	Кабинет узи	16,74	
31	Операторская	16,63	
31/1	Фотолаборатория	2,90	
31/2	Подсобное помещение	3,36	
32	Рентген кабинет	29,52	
33	Процедурная	10,99	
34	Палата экстренной помощи	13,78	
35	Коридор	9,45	
36	Душевая	5,21	
37	Коридор	11,06	
38	Тамбур	3,34	
39	Тамбур	5,59	
40	Вестибюль	27,25	
41	Лестничная клетка	19,12	
42	Вход в подвал	4,16	
43	Тамбур	1,32	
44	Лифтовая шахта	2,64	
45	Инвентарная	4,80	

Экспликация помещений

Номер помещения	Наименование	Площадь, м²	Кат.* помещения
	Травматологический пункт		
46	Процедурная	4,80	
47	Электрошитовая	5,54	
48	Санузел	2,75	
49	Приемная	15,89	
50	Коридор	5,58	
51	Тамбур	5,81	
52	Тамбур	5,07	
53	Сестринская	9,15	
54	Кабинет	14,24	
55	Гипсовая	13,79	
56	Манипуляционная	15,85	
57	Коридор	4,99	
58	Коридор	14,50	
59	Душевая	4,55	
60	Инвентарная	2,06	
61	Коридор	2,19	
62	Кладовая	7,19	
63	Кабинет медсестры	8,99	
	Итого	829,76	

Изм.	Кол.уч	Лист	N док.	Подпись	Дата
ГАП		Цой В.Г.			07.24
Проверил		Ким И.			07.24
Выполнил		Есенова Ф.			07.24
Н. контр.		Бакиров Н.			07.24

38-2022 АС

Капитальный ремонт административного здания, терапевтического корпуса, здания гаража, здания пищеблока и прачечной ГКП на ПХВ «Многопрофильная городская больница №3» акимата города Астаны

Терапевтический корпус

Стадия	Лист	Листов
РП	8	

План на отм. 0.000 (обмерочный чертеж)

ТОО "Строй-проект-инвентаризация" ТОО "БС Строй Холдинг" г.Шымкент - 2024г.

Согласовано

Взам. инв. №

Подп. и дата

Инв. № подл.

Копировал

А3

План на отм. +3,600 (обмерочный чертеж)

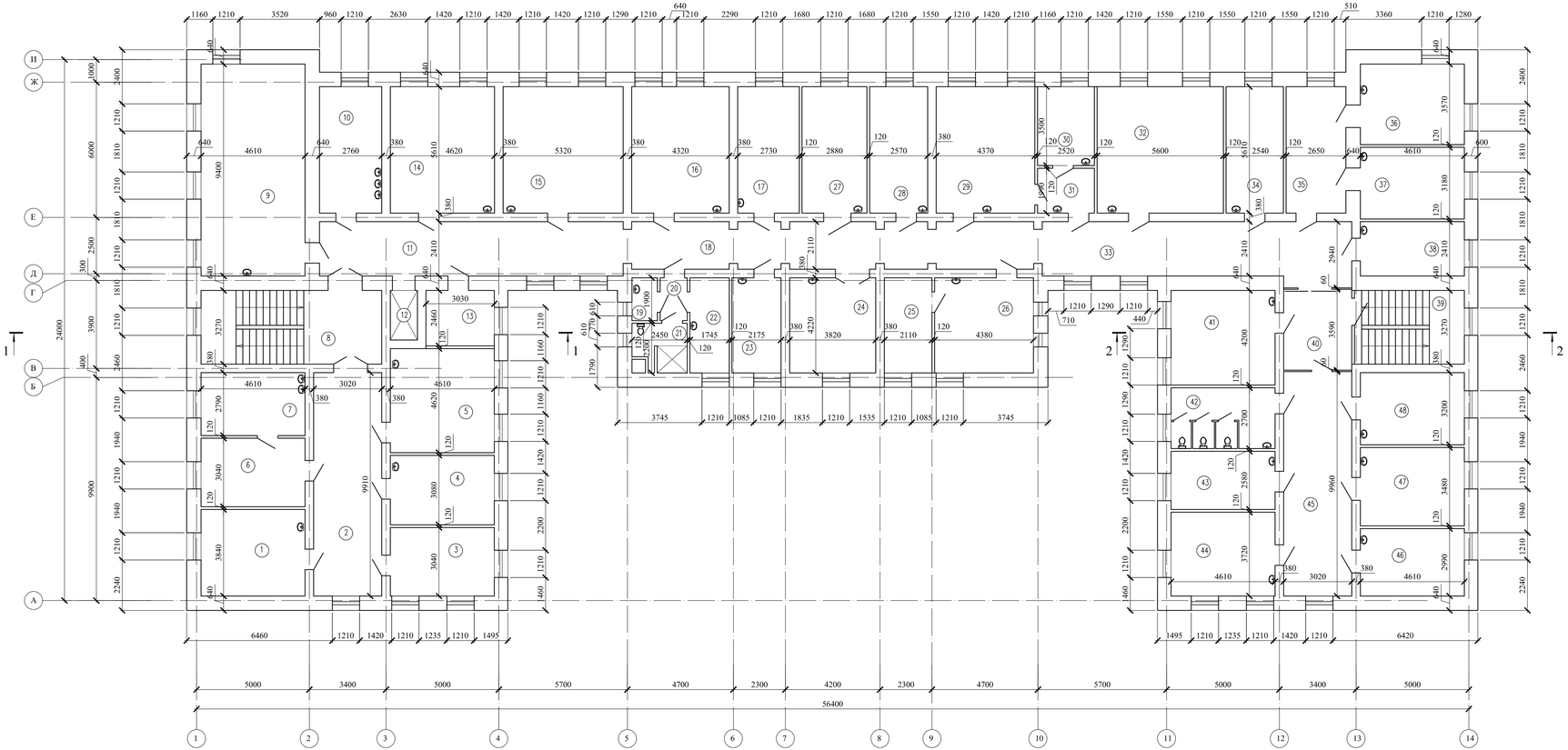

Экспликация помещений

Номер помещения	Наименование	Площадь м²	Кат.* помещения
	НЕЙРОРЕАНИМАЦИЯ		
1	Палата	17,45	
2	Коридор	29,54	
3	Палата	13,79	
4	Палата	13,97	
5	Палата	21,02	
6	Процедурная	13,79	
7	Процедурная	12,64	
8	Лестничная клетка	25,86	
9	Столовая	42,91	
10	Раздаточная	15,23	
11	Коридор	31,96	
12	Лифтовая шахта	2,64	
13	Склад	7,29	
14	Палата	25,61	
15	Школа инсульта	29,52	
16	Палата	23,94	
17	Процедурная	15,07	
18	Коридор	36,58	
19	Инвентарная	2,06	
20	Коридор	2,19	
21	Душевая	4,55	
22	Инвентарная	7,19	
23	Маломаньй	8,99	
24	Палата	15,88	
25	Процедурная	8,72	
26	Процедурная	18,23	
27	Палата	15,90	
28	Палата	14,17	
29	Палата	24,22	
30	Палата	8,64	
31	Палата	4,88	
32	Палата	31,08	
33	Коридор	34,73	
34	Палата	14,01	
35	Процедурная	14,62	
36	Процедурная	16,21	
37	Процедурная	14,43	
38	Палата	10,90	
	АДМИНИСТРАЦИЯ		
39	Лестничная клетка	15,68	
40	Коридор	10,64	
41	Ординаторская	19,10	
42	Санузел	12,23	
43	Палата	11,68	
44	Сестринская	16,90	
45	Коридор	29,69	
46	Кабинет старшей медсестры	13,56	
47	Кабинет заведующего отделением	15,80	
48	Кабинет сестра-хозяйки	14,52	
		810,00	

Изм.	Кол.уч.	Лист	N док.	Подпись	Дата
ГАП		Цой В.Г.			07.24
Проверил		Ким И.			07.24
Выполнил		Есенова Ф.			07.24
Н. контр.		Бакиров Н.			07.24

38-2022 АС

Капитальный ремонт административного здания, терапевтического корпуса, здания гаража, здания пищеблока и прачечной ГКП на ПХВ «Многопрофильная городская больница №3» акимата города Астаны

Терапевтический корпус

Стадия	Лист	Листов
РП	9	

План на отм. +3,600 (обмерочный чертеж)

ТОО "Строй-проект-инвентаризация"
ТОО "БС Строй Холдинг"
г.Шымкент - 2024г.

Копировал

А3

Согласовано

Взам. инв. №

Подп. и дата

Инв. № подл.

План на отм. +7,200 (обмерочный чертеж)

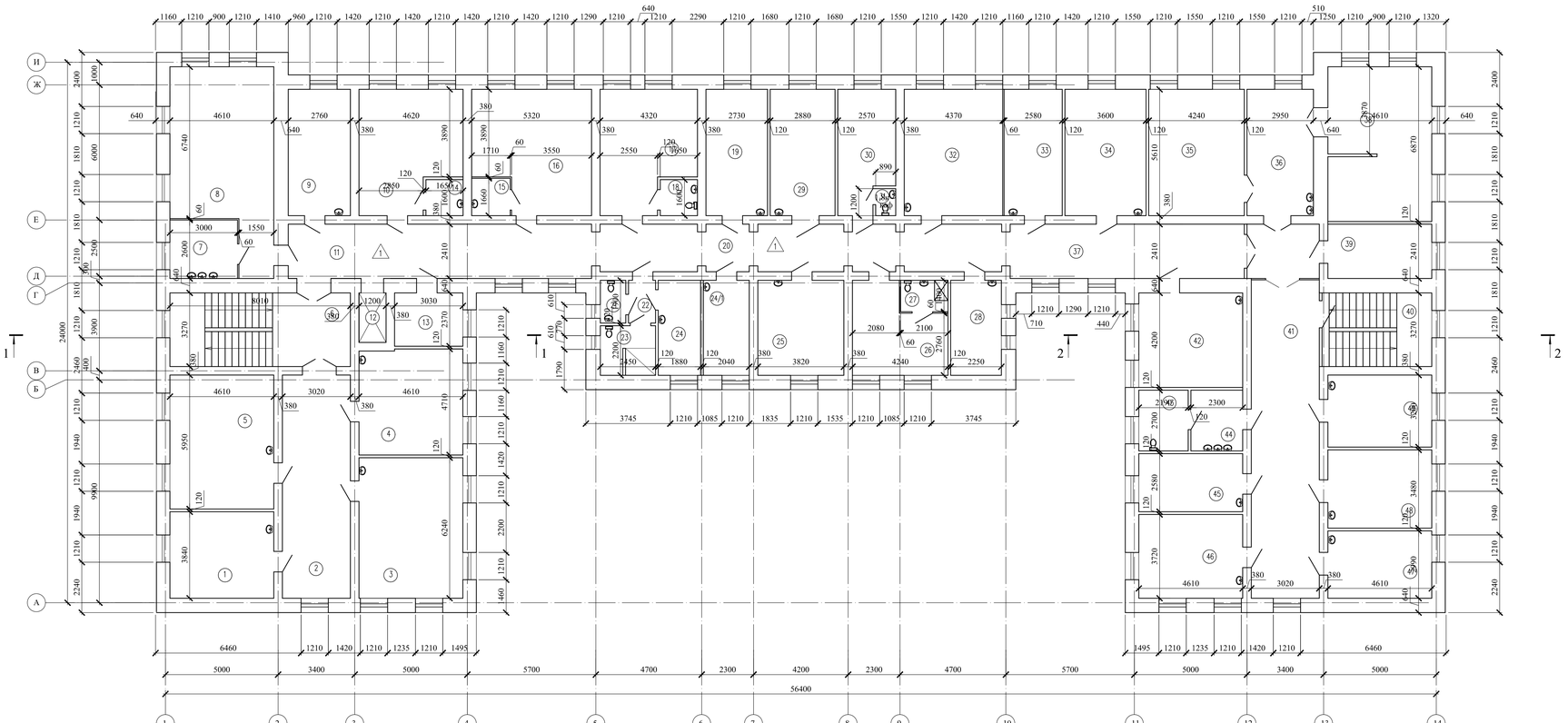

Экспликация помещений

Номер помещения	Наименование	Площадь м²	Кат.* помещения
	ОТДЕЛЕНИЕ НЕВРОЛОГИИ И РЕАБИЛИТАЦИИ		
1	Сестринская	17,45	
2	Коридор	29,54	
3	Ординаторская	28,44	
4	Кабинет заведующего отделением	21,29	
5	Кабинет старшей медсестры	27,11	
6	Лестничная клетка	25,86	
7	Раздаточная	7,63	
8	Столовая	34,78	
9	Палата	15,23	
10	Палата	22,57	
11	Коридор	31,96	
12	Лифтовая шахта	2,64	
13	Склад	7,02	
14	Санузел	2,54	
15	Санузел	2,74	
16	Палата	26,47	
17	Палата	20,89	
18	Санузел	2,54	
19	Палата	15,07	
20	Коридор	36,58	
21	Санузел	2,06	
22	Коридор	2,19	
23	Душевая	5,25	
24	Кабинет старшей медсестры	7,75	
24/1	Палата	8,42	
25	Палата	15,88	
26	Палата	14,49	
27	Санузел	2,84	
28	Палата	9,30	
29	Палата	15,90	
30	Палата	12,84	
31	Санузел	1,01	
32	Палата	24,22	
33	Палата	14,23	
34	Палата	19,92	
35	Палата	23,49	
36	Палата	16,29	
37	Коридор	33,14	
38	Палата	31,0	
39	Кабинет эпидемиолога	10,90	
	ЛАБОРАТОРИЯ		
40	Лестничная клетка	15,68	
41	Коридор	42,19	
42	Кабинет	19,10	
43	Сидячие воды	5,77	
44	Моечная	6,06	
45	Общеклиническая лаборатория	11,68	
46	Биохимическая лаборатория	16,90	
47	Гематологическая лаборатория	13,56	
48	Гематологическая лаборатория	15,80	
49	Лаборантская	14,52	
		811,24	

Согласовано

Взам. инв. №

Подп. и дата

Инв. № подл.

Изм.	Кол.уч.	Лист	N док.	Подпись	Дата
ГАП		Цой В.Г.			07.24
Проверил		Ким И.			07.24
Выполнил		Есенова Ф.			07.24
Н. контр.		Бакиров Н.			07.24

38-2022 АС

Капитальный ремонт административного здания, терапевтического корпуса, здания гаража, здания пищеблока и прачечной ГКП на ПХВ «Многопрофильная городская больница №3» акимата города Астаны

Терапевтический корпус

Стадия	Лист	Листов
РП	10	

План на отм. +6,600 (обмерочный чертеж)

ТОО "Строй-проект-инвентаризация"
ТОО "БС Строй Холдинг"
г.Шымкент - 2024г.

Копировал

А3

План на отм. +10,800 (обмерочный чертеж)

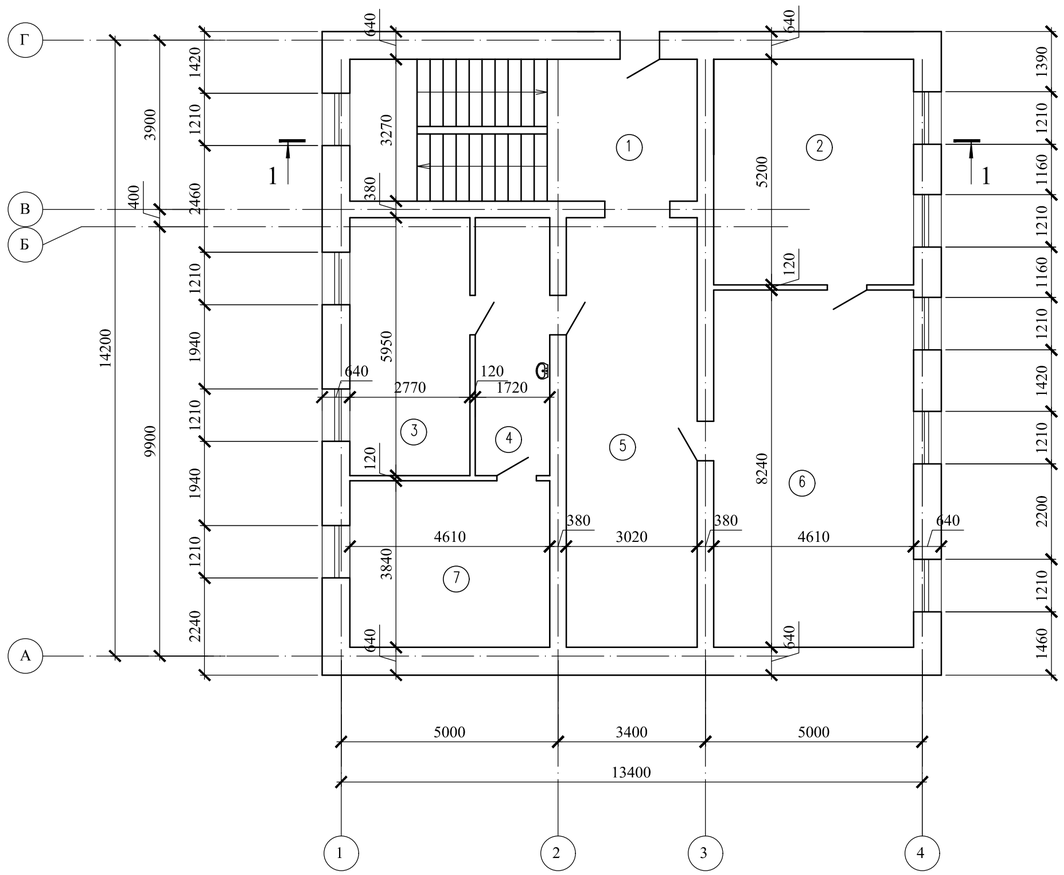

Экспликация помещений

Номер поме-щения	Наименование	Площадь, м²	Кат.* поме-щения
1	Лестничная клетка	25,86	
2	Вент.помещение	23,68	
3	Кабинет	16,22	
4	Кабинет	10,0	
5	Вент.помещение	29,54	
6	Вент.помещение	37,60	
7	Кабинет сестры-хозяйки	17,45	
		160,35	

Согласовано

Взам. инв. №

Подп. и дата

Инв. № подл.

Изм.	Кол.уч	Лист	N док.	Подпись	Дата
ГАП		Цой В.Г.			07.24
Проверил		Ким И.			07.24
Выполнил		Есенова Ф.			07.24
Н. контр.		Бакиров Н.			07.24

38-2022 АС

Капитальный ремонт административного здания, терапевтического корпуса, здания гаража, здания пищеблока и прачечной ГКП на ПХВ «Многопрофильная городская больница №3» акимата города Астаны

Терапевтический корпус

Стадия	Лист	Листов
РП	11	

План на отм. +10,800 (обмерочный чертеж)

ТОО "Строй-проект-инвентаризация"
ТОО "БС Строй Холдинг"
г.Шымкент - 2024г.

Копировал

А3

Разрез 1-1

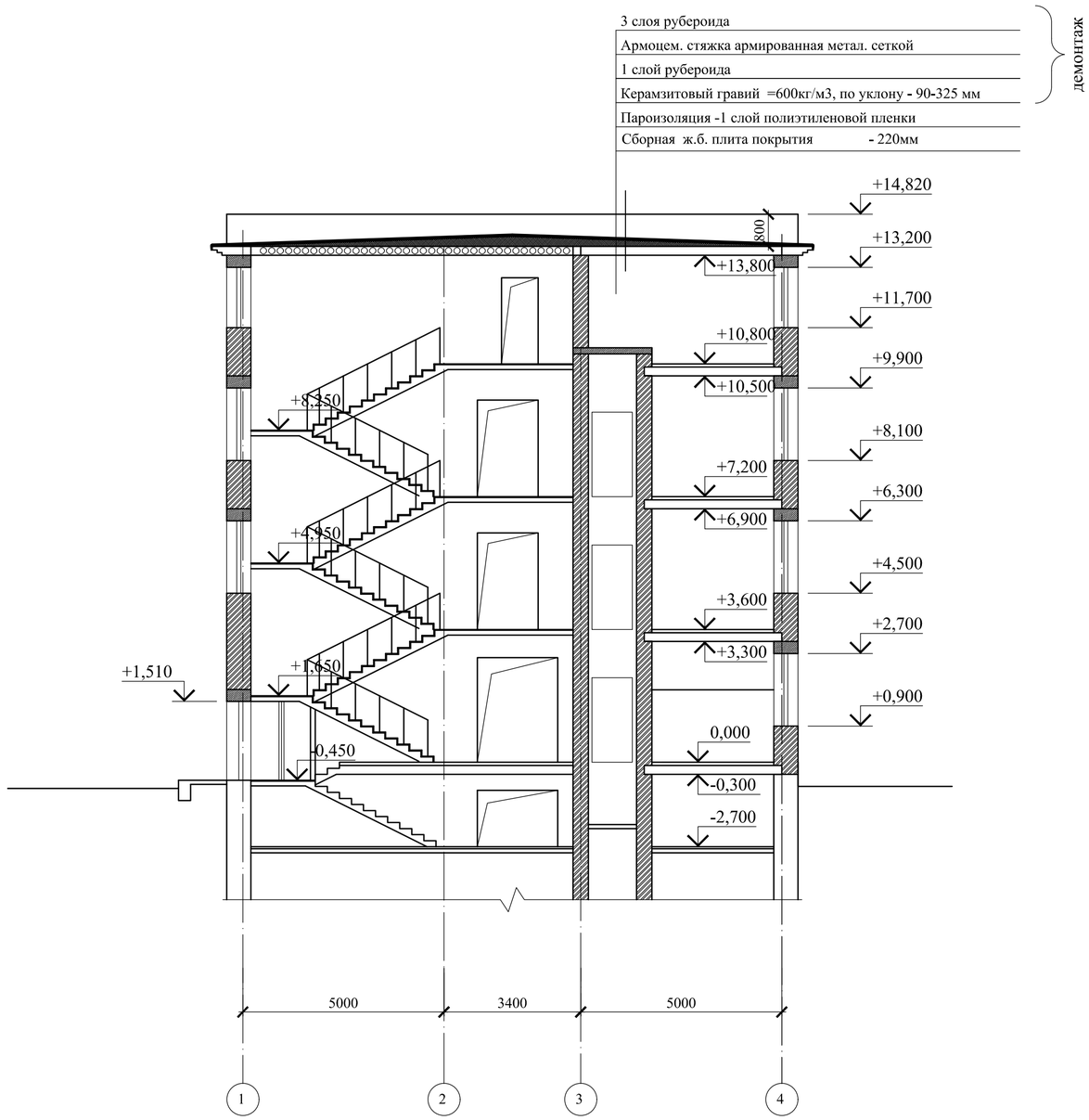

Разрез 2-2

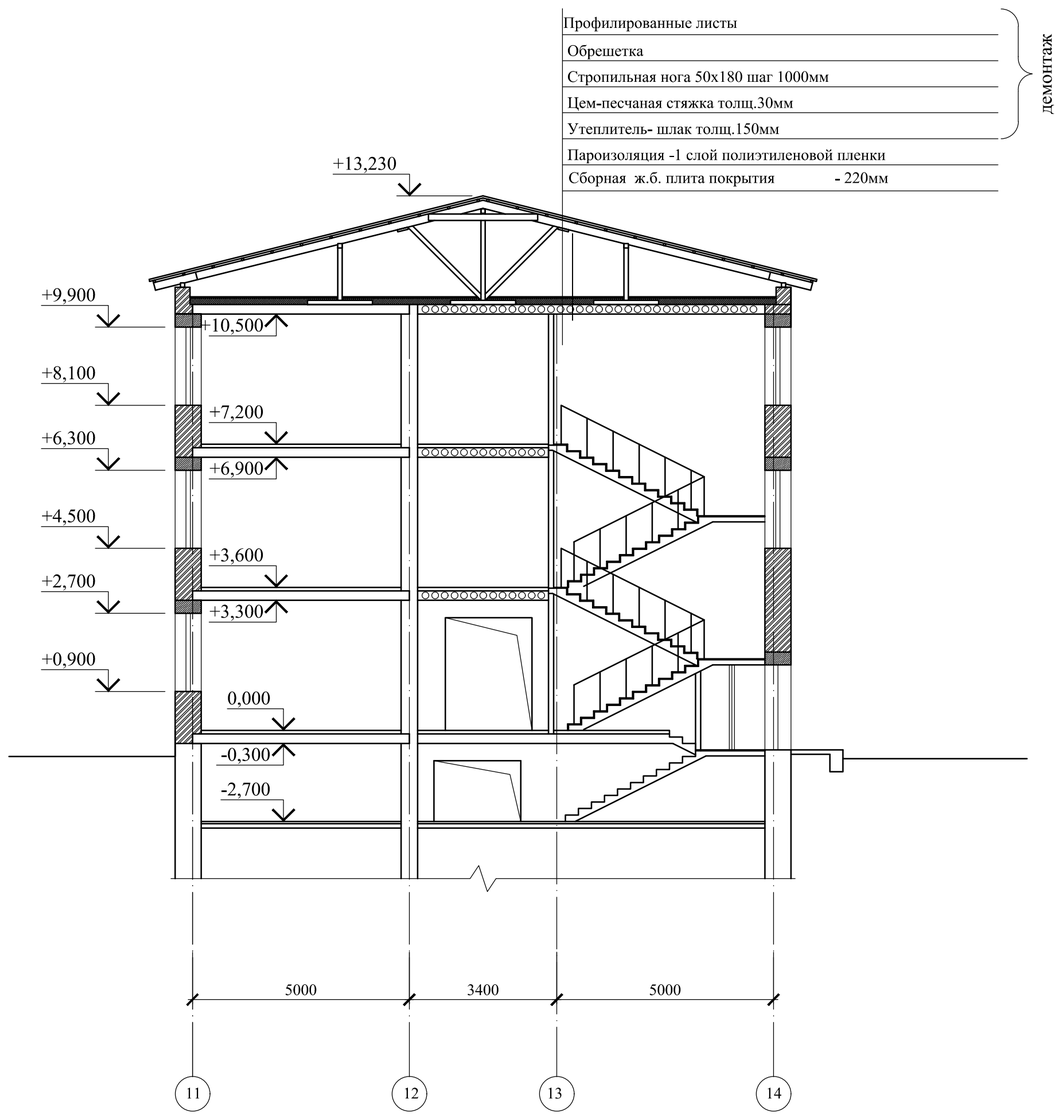

Изм.	Кол.уч	Лист	N док.	Подпись	Дата
ГАП		Цой В.Г.			07.24
Проверил		Ким И.			07.24
Выполнил		Есенова Ф.			07.24
Н. контр.		Бакиров Н.			07.24

38-2022 АС

Капитальный ремонт административного здания, терапевтического корпуса, здания гаража, здания пищеблока и прачечной ГКП на ПХВ «Многопрофильная городская больница №3» акимата города Астаны

Терапевтический корпус

Стадия	Лист	Листов
РП	12	

Разрез 1-1, 2-2
(обмерочный чертеж)

ТОО "Строй-проект-инвентаризация"
ТОО "БС Строй Холдинг"
г.Шымкент - 2024г.

Согласовано

Взам. инв. N:

Подп. и дата

Инв. N: подл.

Копировал

А3

План кровли (обмерочный чертеж)

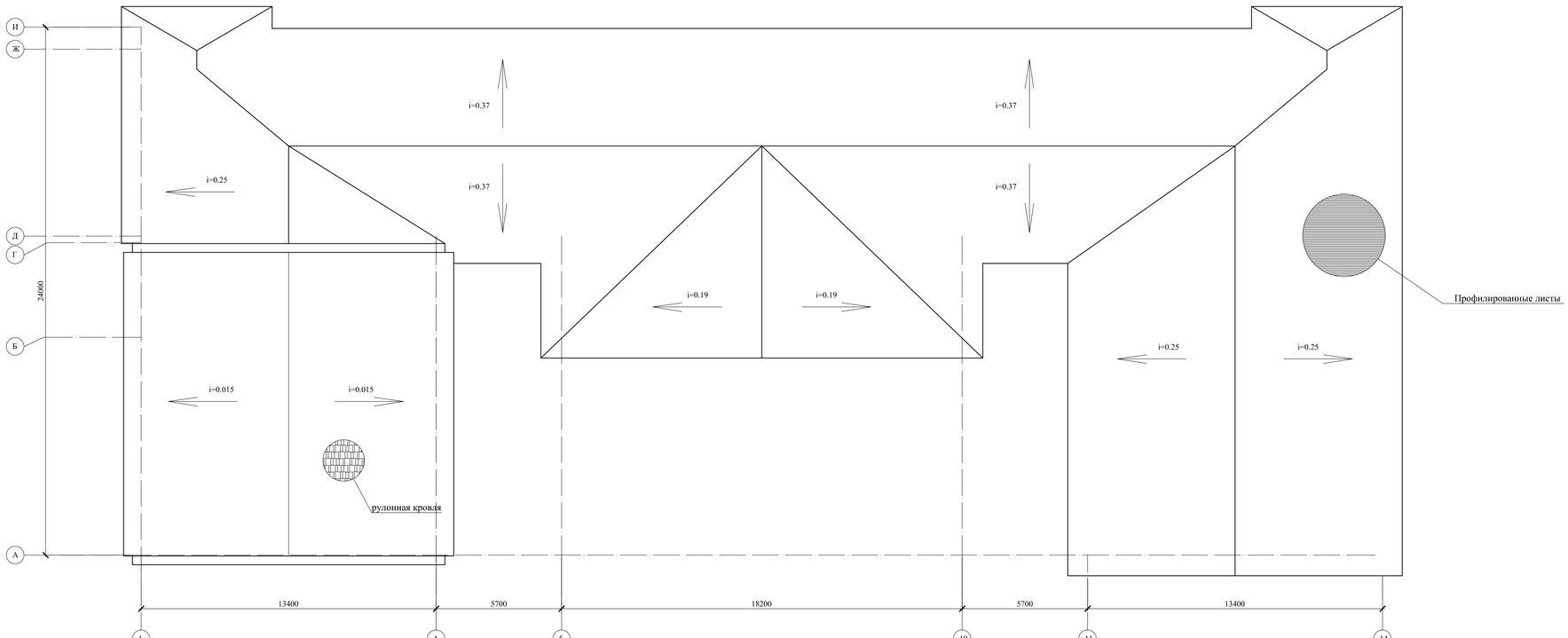

						38-2022	АС	
Изм.	Кол.уч	Лист	N.док.	Подпись	Дата	Капитальный ремонт административного здания, терапевтического корпуса, здания гаража, здания пищеблока и прачечной ГКП на ПХВ «Многопрофильная городская больница №3» акимата города Астаны		
ГАП		Цой В.Г.			07.24	Терапевтический корпус	Стадия	Лист	Листов
Проверил		Ким И.			07.24		РП	13	
Выполнил		Есенова Ф.			07.24				
Н. контр.		Бакиров Н.			07.24	План кровли (обмерочный чертеж)	ТОО "Строй-проект-инвентаризация" ТОО "БС Строй Холдинг" г.Шымкент - 2024г.	

Согласовано

Взам. инв. №

Подп. и дата

Инв. № подл.

Копировал

А3

План на отм. 0.000 (демонтажные работы)

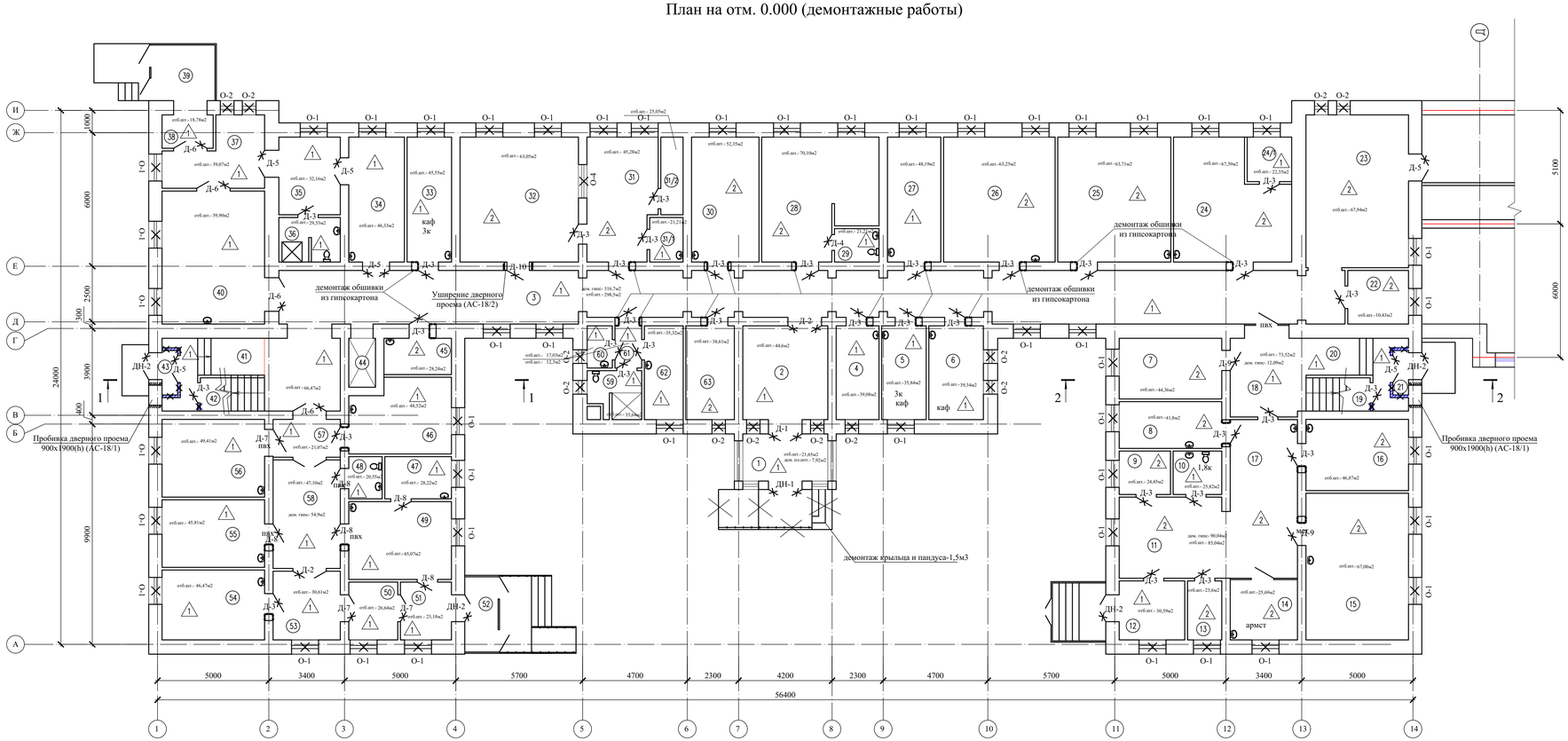

Экспликация помещений

Номер помещения	Наименование	Площадь, м²	Кат.* помещения
	ПРИЕМНОЕ ОТДЕЛЕНИЕ		
1	Тамбур	7,92	
2	Вестибюль	36,13	
3	Коридор	106,70	
4	Кабинет рентгенолога	7,92	
5	Кабинет нейрохирурга	8,25	
6	Кабинет дежурного врача	10,14	
7	Кабинет заведующего	12,37	
8	Процедурная	9,48	
9	Сейф	4,37	
10	Санузел	4,14	
11	Вестибюль	16,58	
12	Тамбур	7,65	
13	Регистрация больных	3,96	
14	Ординаторская	8,06	
15	Палата	30,04	
16	Палата	14,52	
17	Коридор	21,23	
18	Коридор	10,49	
19	Вход в подвал	4,56	
20	Лестничная клетка	8,78	
21	Тамбур	1,32	
22	Кабинет	6,43	
23	Холл	31,33	
24	Бытовое помещение	24,97	
24/1	Бытовое помещение	3,88	
25	Кабинет уролога- нефролога	28,18	
26	Динамическое наблюдение	27,79	
27	Кабинет старшей медсестры	13,22	
28	Кабинет гинеколога	25,65	
29	Санузел	2,90	
30	Кабинет узи	16,74	
31	Операторская	16,63	
31/1	Фотолаборатория	2,90	
31/2	Подсобное помещение	3,36	
32	Рентген кабинет	29,52	
33	Процедурная	10,99	
34	Палата экстренной помощи	13,78	
35	Коридор	9,45	
36	Душевая	5,21	
37	Коридор	11,06	
38	Тамбур	3,34	
39	Тамбур	5,59	
40	Вестибюль	27,25	
41	Лестничная клетка	19,12	
42	Вход в подвал	4,16	
43	Тамбур	1,32	
44	Лифтовая шахта	2,64	
45	Инвентарная	4,80	

Экспликация помещений

Номер помещения	Наименование	Площадь, м²	Кат.* помещения
	Травматологический пункт		
46	Процедурная	4,80	
47	Электрощитовая	5,54	
48	Санузел	2,75	
49	Приемная	15,89	
50	Коридор	5,58	
51	Тамбур	5,81	
52	Тамбур	5,07	
53	Сестринская	9,15	
54	Кабинет	14,24	
55	Гипсовая	13,79	
56	Манипуляционная	15,85	
57	Коридор	4,99	
58	Коридор	14,50	
59	Душевая	4,55	
60	Инвентарная	2,06	
61	Коридор	2,19	
62	Кладовая	7,19	
63	Кабинет медсестры	8,99	
	Итого	829,76	

Изм.	Кол.уч	Лист	N док.	Подпись	Дата
ГАП		Цой В.Г.			07.24
Проверил		Ким И.			07.24
Выполнил		Есенова Ф.			07.24
Н. контр.		Бакиров Н.			07.24

38-2022 АС

Капитальный ремонт административного здания, терапевтического корпуса, здания гаража, здания пищеблока и прачечной ГКП на ПХВ «Многопрофильная городская больница №3» акимата города Астаны

Терапевтический корпус

Стадия	Лист	Листов
РП	14	

План на отм. 0.000 (демонтажные работы)

ТОО "Строй-проект-инвентаризация" ТОО "БС Строй Холдинг" г.Шымкент - 2024г.

Копировал

А3

Согласовано

Взам. инв. №

Подп. и дата

Инв. № подл.

План на отм. +3,600 (демонтажные работы)

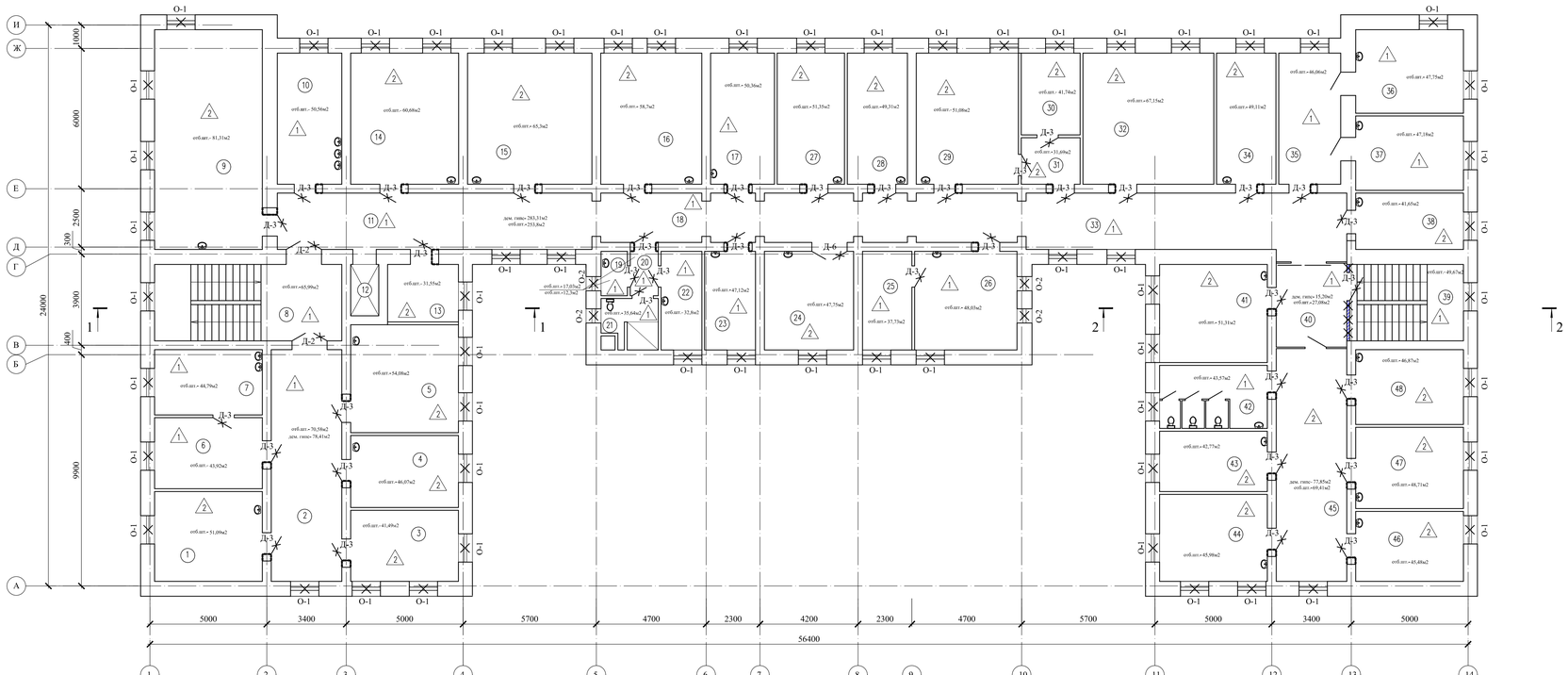

Экспликация помещений

Номер помещения	Наименование	Площадь, м²	Кат.* помещения
	НЕЙРОРЕАНИМАЦИЯ		
1	Палата	17,45	
2	Коридор	29,54	
3	Палата	13,79	
4	Палата	13,97	
5	Палата	21,02	
6	Процедурная	13,79	
7	Процедурная	12,64	
8	Лестничная клетка	25,86	
9	Столовая	42,91	
10	Раздаточная	15,23	
11	Коридор	31,96	
12	Лифтовая шахта	2,64	
13	Склад	7,29	
14	Палата	25,61	
15	Шкала инсульта	29,52	
16	Палата	23,94	
17	Процедурная	15,07	
18	Коридор	36,58	
19	Инвентарная	2,06	
20	Коридор	2,19	
21	Душевая	4,55	
22	Инвентарная	7,19	
23	Мокротная	8,99	
24	Палата	15,88	
25	Процедурная	8,72	
26	Процедурная	18,23	
27	Палата	15,90	
28	Палата	14,17	
29	Палата	24,22	
30	Палата	8,64	
31	Палата	4,88	
32	Палата	31,08	
33	Коридор	34,73	
34	Палата	14,01	
35	Процедурная	14,62	
36	Процедурная	16,21	
37	Процедурная	14,43	
38	Палата	10,90	
	АДМИНИСТРАЦИЯ		
39	Лестничная клетка	15,68	
40	Коридор	10,64	
41	Ординаторская	19,10	
42	Санузел	12,23	
43	Палата	11,68	
44	Сестринская	16,90	
45	Коридор	29,69	
46	Кабинет старшей медсестры	13,56	
47	Кабинет заведующего отделением	15,80	
48	Кабинет сестра-хозяйки	14,52	
		810,00	

Согласовано

Взам. инв. №

Подп. и дата

Инв. № подл.

Изм.	Кол.уч.	Лист	N док.	Подпись	Дата
ГАП	Цой В.Г.				07.24
Проверил	Ким И.				07.24
Выполнил	Есенова Ф.				07.24
Н. контр.	Бакиров Н.				07.24

38-2022 АС

Капитальный ремонт административного здания, терапевтического корпуса, здания гаража, здания пищеблока и прачечной ГКП на ПХВ «Многопрофильная городская больница №3» акимата города Астаны

Терапевтический корпус

Стадия	Лист	Листов
РП	15	

План на отм. +3,600 (демонтажные работы)

ТОО "Строй-проект-инвентаризация"
ТОО "БС Строй Холдинг"
г.Шымкент - 2024г.

Копировал

А3

План на отм. +7,200 (демонтажные работы)

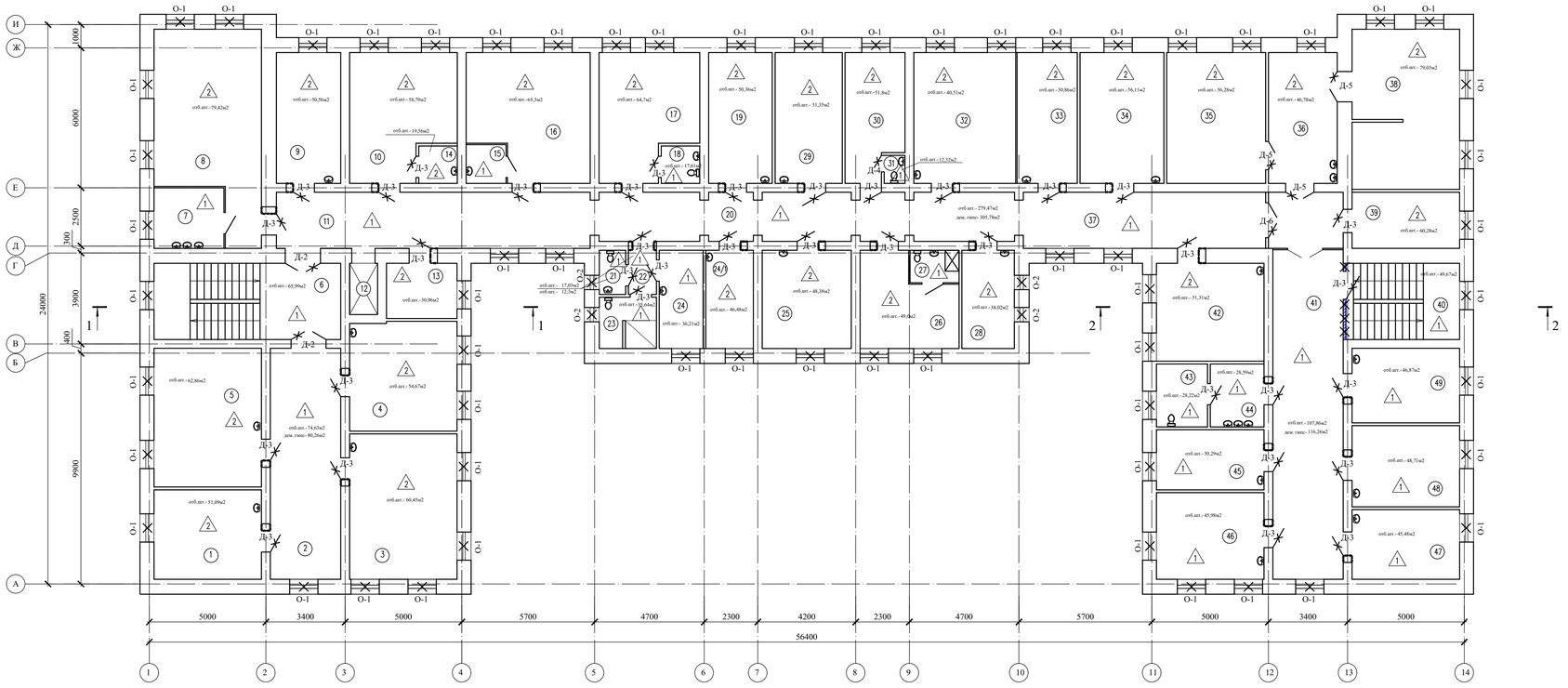

Экспликация помещений

Номер поме-щения	Наименование	Площадь, м²	Кат.* поме-щения
	ОТДЕЛЕНИЕ НЕВРОЛОГИИ И РЕАБИЛИТАЦИИ		
1	Сестринская	17,45	
2	Коридор	29,54	
3	Ординаторская	28,44	
4	Кабинет заведующего отделением	21,29	
5	Кабинет старшей медсестры	27,11	
6	Лестничная клетка	25,86	
7	Раздаточная	7,63	
8	Столовая	34,78	
9	Палата	15,23	
10	Палата	22,57	
11	Коридор	31,96	
12	Лифтовая шахта	2,64	
13	Склад	7,02	
14	Санузел	2,54	
15	Санузел	2,74	
16	Палата	26,47	
17	Палата	20,89	
18	Санузел	2,54	
19	Палата	15,07	
20	Коридор	36,58	
21	Санузел	2,06	
22	Коридор	2,19	
23	Душевая	5,25	
24	Кабинет старшей медсестры	7,75	
24/1	Палата	8,42	
25	Палата	15,88	
26	Палата	14,49	
27	Санузел	2,84	
28	Палата	9,30	
29	Палата	15,90	
30	Палата	12,84	
31	Санузел	1,01	
32	Палата	24,22	
33	Палата	14,23	
34	Палата	19,92	
35	Палата	23,49	
36	Палата	16,29	
37	Коридор	33,14	
38	Палата	31,0	
39	Кабинет эпидемиолога	10,90	
	ЛАБОРАТОРИЯ		
40	Лестничная клетка	15,68	
41	Коридор	42,19	
42	Кабинет	19,10	
43	Скибные воды	5,77	
44	Моечная	6,06	
45	Общеклиническая лаборатория	11,68	
46	Биохимическая лаборатория	16,90	
47	Гематологическая лаборатория	13,56	
48	Гематологическая лаборатория	15,80	
49	Лаборантская	14,52	
		811,24	

Согласовано

Взам. инв. №

Подп. и дата

Инв. № подл.

Изм.	Кол.уч	Лист	N док.	Подпись	Дата
ГАП	Цой В.Г.				07.24
Проверил	Ким И.				07.24
Выполнил	Есенова Ф.				07.24
Н. контр.	Бакиров Н.				07.24

38-2022 АС

Капитальный ремонт административного здания, терапевтического корпуса, здания гаража, здания пищеблока и прачечной ГКП на ПХВ «Многопрофильная городская больница №3» акимата города Астаны

Терапевтический корпус

Стадия	Лист	Листов
РП	16	

План на отм. +7,200 (демонтажные работы)

ТОО "Строй-проект-инвентаризация" ТОО "БС Строй Холдинг" г.Шымкент - 2024г.

Копировал

А3

План на отм. +10,800 (демонтажные работы)

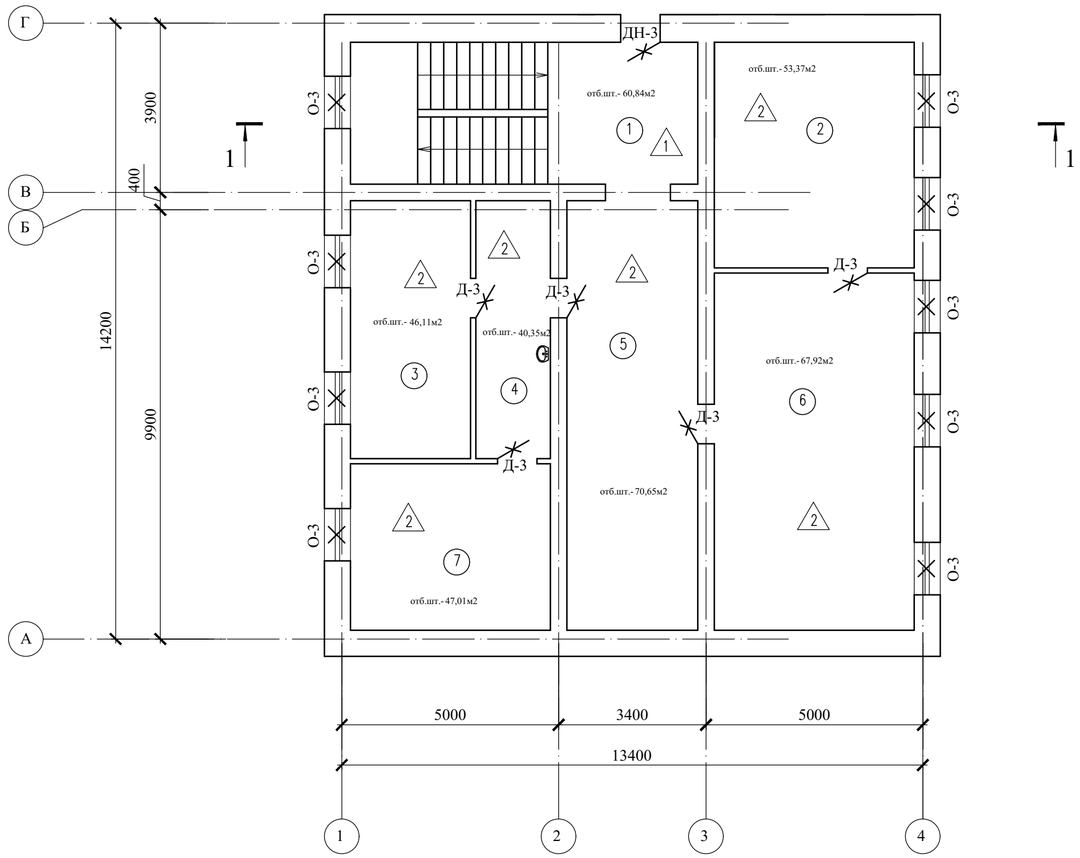

Спецификация заполнения проемов (демонтажные работы)

Марка поз.	Обозначение	Наименование	Кол. -1эт	Кол. 1эт	Кол. 2эт	Кол. 3эт	Кол. 4эт	Масса ед.кг	Примеч.
		Окна с подоконниками							
О-1		1200x1800(h)	-	47	58	60	-		пвх
О-2		600x1800(h)	-	12	4	4	-		пвх
О-3		1200x1500(h)	-	-	-	-	9		пвх
О-4		1500x1500(h)	-	1	-	-	-		пвх
		Демонтаж подоконных сливов,м2							
		Двери наружные							
ДН-1		1510x2700(h)	-	1	-	-	-		алюм.
ДН-2		1200x2100(h)	-	4	-	-	-		металл
ДН-3		910x1600(h)	-	-	-	-	1		металл
		Двери внутренние							
Д-1		1500x2400(h)	-	1	-	-	-		алюм.
Д-2		1510x2100(h)	-	2	2	2	-		ПВХ
Д-3		900x2100(h)	-	34	38	36	5		дерев.
Д-4		700x2100(h)	-	1	-	1	-		дерев.
Д-5		1200x2100(h)	-	6	-	3	-		дерев.
Д-6		1500x2100(h)	-	4	1	1	-		дерев.
Д-7		1200x2100(h)	-	3	-	-	-		ПВХ
Д-8		900x2100(h)	-	5	-	-	-		ПВХ
Д-9		900x2100(h)	-	2	-	-	-		металл
Д-10		1000x2100(h)	-	1	-	-	-		металл

Экспликация помещений

Номер помещения	Наименование	Площадь, м²	Кат.* помещения
1	Лестничная клетка	25,86	
2	Вент.помещение	23,68	
3	Кабинет	16,22	
4	Кабинет	10,0	
5	Вент.помещение	29,54	
6	Вент.помещение	37,60	
7	Кабинет сестры-хозяйки	17,45	
		160,35	

Согласовано

Взам. инв. №

Подп. и дата

Инв. № подл.

Изм.	Кол.уч.	Лист	N док.	Подпись	Дата
ГАП		Цой В.Г.			07.24
Проверил		Ким И.			07.24
Выполнил		Есенова Ф.			07.24
Н. контр.		Бакиров Н.			07.24

38-2022 АС

Капитальный ремонт административного здания, терапевтического корпуса, здания гаража, здания пищеблока и прачечной ГКП на ПХВ «Многопрофильная городская больница №3» акимата города Астаны

Терапевтический корпус

Стадия	Лист	Листов
РП	17	

План на отм. +10,800 (демонтажные работы)

ТОО "Строй-проект-инвентаризация"
ТОО "БС Строй Холдинг"
г.Шымкент - 2024г.

Копировал

А3

Экспликация полов (демонтажные работы)

Наименование или номер по проекту	Тип пола по проекту	Схема пола или номер узла по серии 2.244-1в.6	Элементы пола и их толщина	Площадь пола, м2
1 этаж				
1-6,10,12,18,20, 21,24/1,27,29, 31/1,33-38,40,41, 43,46,47,48,49, 50,51,53-62	1	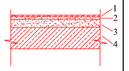	1-Демонтаж керамической плитки 2-Демонтаж прослойки из цем-песчаного раствора 3-Демонтаж стяжки из цем-песчаного раствора толщ.20мм 4-Существующий элемент пола	462,74
7-9,11,13-17, 22-26,28,30,31, 31/2,32,45,63	2		1-Демонтаж покрытия из линолеума 3-Демонтаж стяжки из цем-песчаного раствора толщ.20мм 4-Существующий элемент пола	348,88
2 этаж				
2,6,7,8,10,11, 17-23,25,26,33, 35,36,37,39,40, 42	1	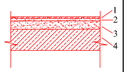	1-Демонтаж керамической плитки 2-Демонтаж прослойки из цем-песчаного раствора 3-Демонтаж стяжки из цем-песчаного раствора толщ.20мм 4-Существующий элемент пола	351,14
1,3-5,9,13-16, 24,27-32,34,38, 41,43-48	2	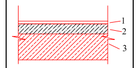	1-Демонтаж покрытия из линолеума 3-Демонтаж стяжки из цем-песчаного раствора толщ.20мм 4-Существующий элемент пола	456,43
3 этаж				
2,6,7,11,15,18, 20-24,27,31,37, 40,41,43-49	1	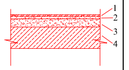	1-Демонтаж керамической плитки 2-Демонтаж прослойки из цем-песчаного раствора 3-Демонтаж стяжки из цем-песчаного раствора толщ.20мм 4-Существующий элемент пола	333,25
1,3,4,5,8,9, 10,13,14,16, 17,19,24/1,25,26, 28,29,30,32-36, 38,39,42	2		1-Демонтаж покрытия из линолеума 3-Демонтаж стяжки из цем-песчаного раствора толщ.20мм 4-Существующий элемент пола	474,84
4 этаж				
1	1	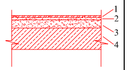	1-Демонтаж керамической плитки 2-Демонтаж прослойки из цем-песчаного раствора 3-Демонтаж стяжки из цем-песчаного раствора толщ.20мм 4-Существующий элемент пола	25,86
2,3,4,5,6,7	2	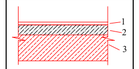	1-Демонтаж покрытия из линолеума 3-Демонтаж стяжки из цем-песчаного раствора толщ.20мм 4-Существующий элемент пола	134,49

Ведомость демонтажных работ, м2

Наименование или номер помещения	Потолок		Стены или перегородки		Низ стен или перегородок (панель)		
	Площадь	Вид отделки	Площадь	Вид отделки	Площадь	Вид отделки	Высота, мм
1 этаж							
1-43, 45-63	611,22 218,54	Очистка от водоэмульсионной окраски Демонтаж подшивного потолка	2520,41 473,73	Отбивка штукатурки Демонтаж обшивки из гипсокартона			
2 этаж							
1-11,13-48	634,43 173,14	Очистка от водоэмульсионной окраски Демонтаж подшивного потолка	2301,94 454,77	Отбивка штукатурки Демонтаж обшивки из гипсокартона			
3 этаж							
1-11,13-49	634,68 173,41	Очистка от водоэмульсионной окраски Демонтаж подшивного потолка	2357,78 502,30	Отбивка штукатурки Демонтаж обшивки из гипсокартона			
4 этаж							
1-7	160,35	Очистка от водоэмульсионной окраски	386,25	Отбивка штукатурки			

Ведомость объемов демонтажных работ

Марка поз.	Условные обозначения	Наименование ремонтных работ	Ед. изм.	Кол-во
1		Демонтаж кровли из профилированного листа	м2	1020,0
2		Демонтаж деревянных несущих элементов кровли	м2	1020,0
3		Демонтаж утеплителя чердака из шлака толщ.150мм	м2	780,0
4		Демонтаж кирпичного парапета и фронтона толщ.380мм	м3	43,1
5		Демонтаж рулонной кровли	м2	207
6		Демонтаж цем-песчаной стяжки толщ.30мм	м2	207
7		Демонтаж утеплителя-керамзит толщ.90-325мм	м3	41,4
8		Демонтаж кирпичной перегородки толщ.120мм	м2	28,05
9		Демонтаж бетонного крыльца	м3	1,54

Согласовано

Взам. инв. N

Подп. и дата

Инв. N подл.

Изм.	Кол.уч.	Лист	N док.	Подпись	Дата
ГАП		Цой В.Г.			07.24
Проверил		Ким И.			07.24
Выполнил		Есенова Ф.			07.24
Н. контр.		Бакиров Н.			07.24

38-2022 АС

Капитальный ремонт административного здания, терапевтического корпуса, здания гаража, здания пищеблока и прачечной ГКП на ПХВ «Многопрофильная городская больница №3» акимата города Астаны

Терапевтический корпус

Стадия	Лист	Листов
РП	18	

Экспликация полов (демонтажные работы)
Ведомость демонтажных работ.

ТОО "Строй-проект-инвентаризация"
ТОО "БС Строй Холдинг"
г.Шымкент - 2024г.

Копировал

Формат А3

ДЕТАЛЬ УСТРОЙСТВА ДВЕРНОГО ПРОЕМА И МЕТАЛЛИЧЕСКОЙ ПЕРЕМЫЧКИ ПМ-1

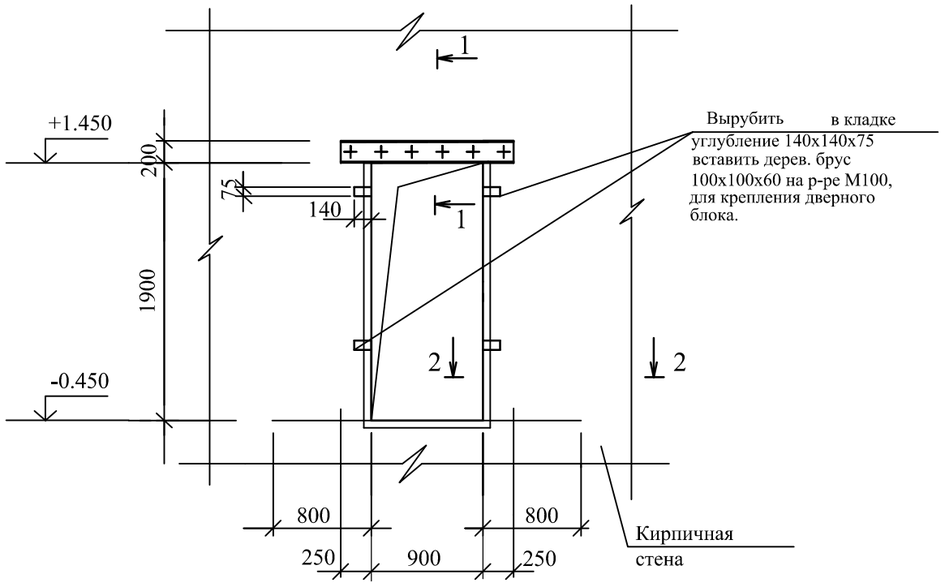

ПЕРЕМЫЧКА ПМ-1

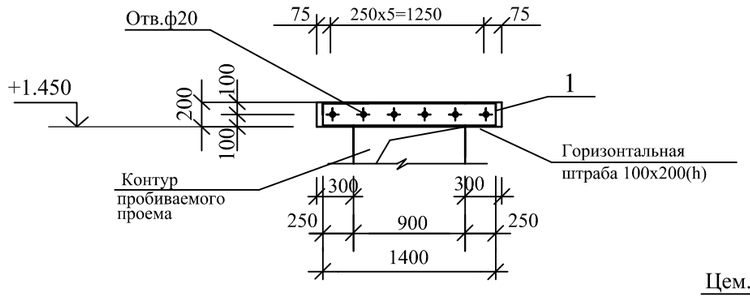

1-1

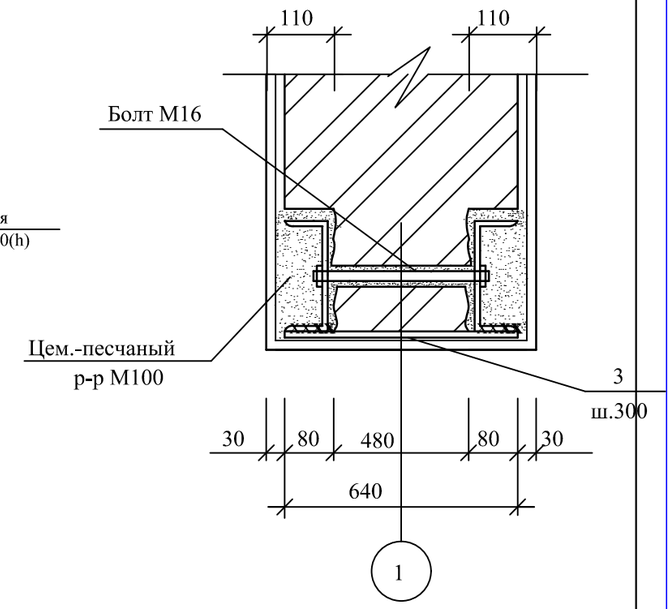

Указания по устройству металлической перемычки:

Отбить штукатурку с двух сторон стены,где начинается проем. Над намеченным проемом на стене выполнить штрабы для устройства перемычки из стальных прокатных швеллеров, ⊏18. Штрабы выполнить глубиной 100 мм, высотой 200 мм, длиной -1700мм.

Поверхность штраб тщательно очистить и просверлить отверстия Ø20 мм с шагом 250 мм под стяжные болты М16.

Подвести перемычку из двух швеллеров ⊏18 и на цементном растворе М100 с обеспечением плотного прилегания к поверхности кладки, стянуть болтами М16.

По контуру намечаемого проема отбить штукатурку. Выбрать кирпич небольшими фрагментами. Разборку кладки производить сверху вниз, не допуская при этом резких ударов.

Спецификация элементов

Марка поз.	Обозначение	Наименование	Кол-во	Масса ед,кг	Примеч.
		Металлическая перемычка ПМ-1	2		
1	ГОСТ 8240-97	Швеллер N18 L=1400	2	22,82	45,64
2	ГОСТ 7798-78	Шпилька М16 L=580	6	1,27	7,62
	ГОСТ 11371-78*	Шайба М16	12	0,011	0,132
	ГОСТ 5915-70*	Гайка М16	6	0,034	0,204
3	ГОСТ 19903-91	-4х40 L=640	4	0,8	3,20

Согласовано

Взам. инв. N

Подп. и дата

Инв. N подл.

Изм.	Кол.уч.	Лист	N док.	Подпись	Дата
ГАП		Цой В.Г.			07.24
Проверил		Ким И.			07.24
Выполнил		Есенова Ф.			07.24
Н. контр.		Бакиров Н.			07.24

38-2022 АС

Капитальный ремонт административного здания, терапевтического корпуса, здания гаража, здания пищеблока и прачечной ГКП на ПХВ «Многопрофильная городская больница №3» акимата города Астаны

Терапевтический корпус

Стадия	Лист	Листов
РП	18/1	

Деталь устройства дверного проема и металлической перемычки ПМ-1

ТОО "Строй-проект-инвентаризация"
ТОО "БС Строй Холдинг"
г.Шымкент - 2024г.

Копировал Формат А3

ДЕТАЛЬ УШИРЕНИЯ ДВЕРНОГО ПРОЕМА И МЕТАЛЛИЧЕСКОЙ ПЕРЕМЫЧКИ ПМ-2

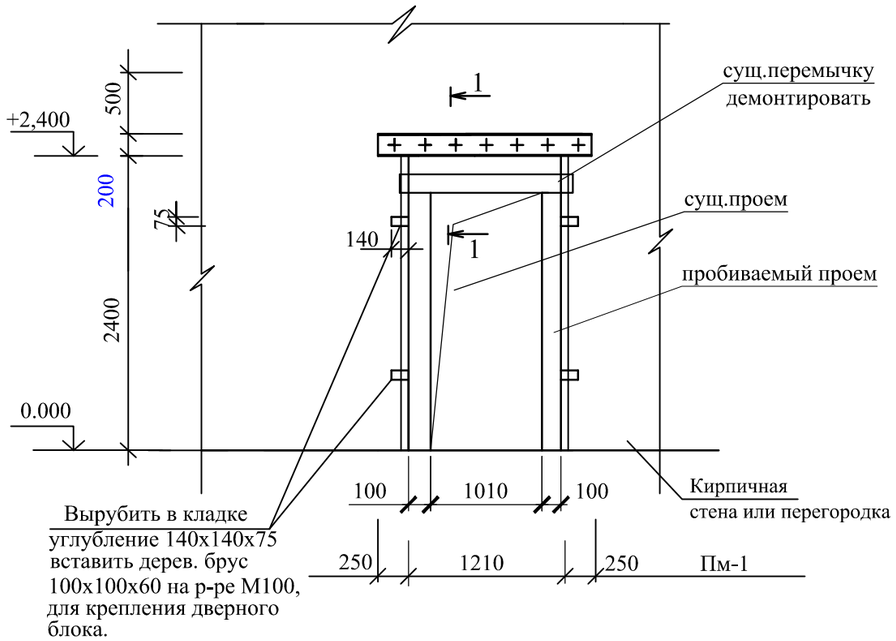

ПЕРЕМЫЧКА ПМ-2

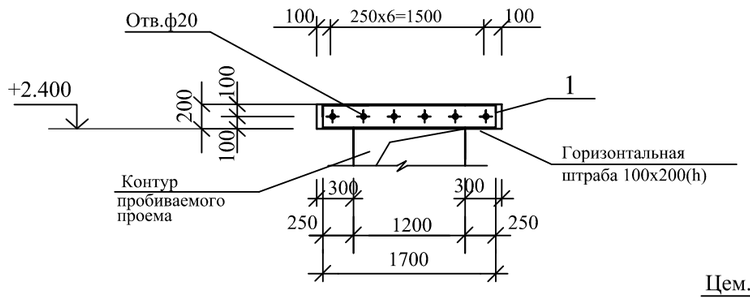

1-1

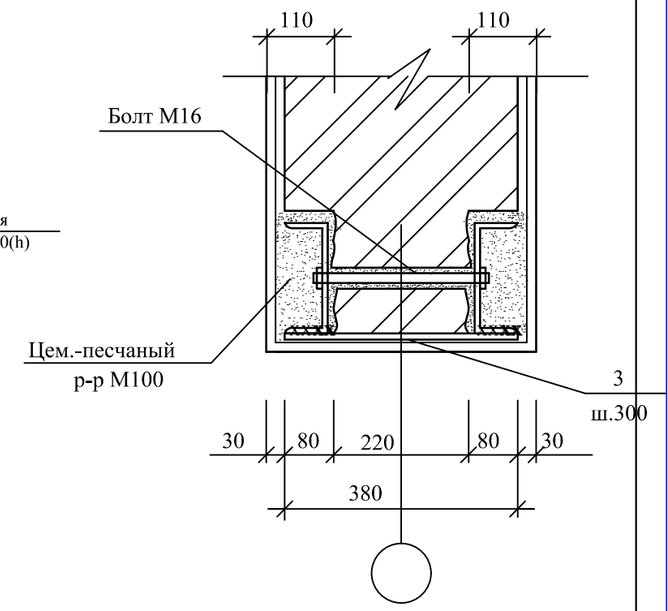

Указания по устройству металлической перемычки:

Отбить штукатурку с двух сторон стены,где начинается проем. Над намеченным проемом на стене выполнить штрабы для устройства перемычки из стальных прокатных швеллеров, [18. Штрабы выполнить глубиной 100 мм, высотой 200 мм, длиной -1700мм.

Поверхность штраб тщательно очистить и просверлить отверстия Ø20 мм с шагом 250 мм под стяжные болты М16.

Подвести перемычку из двух швеллеров [18 и на цементном растворе М100 с обеспечением плотного прилегания к поверхности кладки, стянуть болтами М16.

По контуру намечаемого проема отбить штукатурку. Выбрать кирпич небольшими фрагментами. Разборку кладки производить сверху вниз, не допуская при этом резких ударов.

Спецификация элементов

Марка поз.	Обозначение	Наименование	Кол-во	Масса ед,кг	Примеч.
		Металлическая перемычка ПМ-2	1		
1	ГОСТ 8240-97	Швеллер N18 L=1700	2	27,71	55,42
2	ГОСТ 7798-78	Шпилька М16 L=420	7	1,27	8,89
	ГОСТ 11371-78*	Шайба М16	14	0,011	0,154
	ГОСТ 5915-70*	Гайка М16	7	0,034	0,238
3	ГОСТ 19903-91	-4х40 L=640	4	0,8	3,20

Изм.	Кол.уч.	Лист	N док.	Подпись	Дата
ГАП		Цой В.Г.			07.24
Проверил		Ким И.			07.24
Выполнил		Есенова Ф.			07.24
Н. контр.		Бакиров Н.			07.24

38-2022 АС

Капитальный ремонт административного здания, терапевтического корпуса, здания гаража, здания пищеблока и прачечной ГКП на ПХВ «Многопрофильная городская больница №3» акимата города Астаны

Терапевтический корпус

Стадия	Лист	Листов
РП	18/2	

Деталь уширения дверного проема и устройства металлической перемычки ПМ-2

ТОО "Строй-проект-инвентаризация"
ТОО "БС Строй Холдинг"
г.Шымкент - 2024г.

Согласовано

Взам. инв. N

Подп. и дата

Инв. N подл.

Копировал А3

План отверстий на отм. 0.000

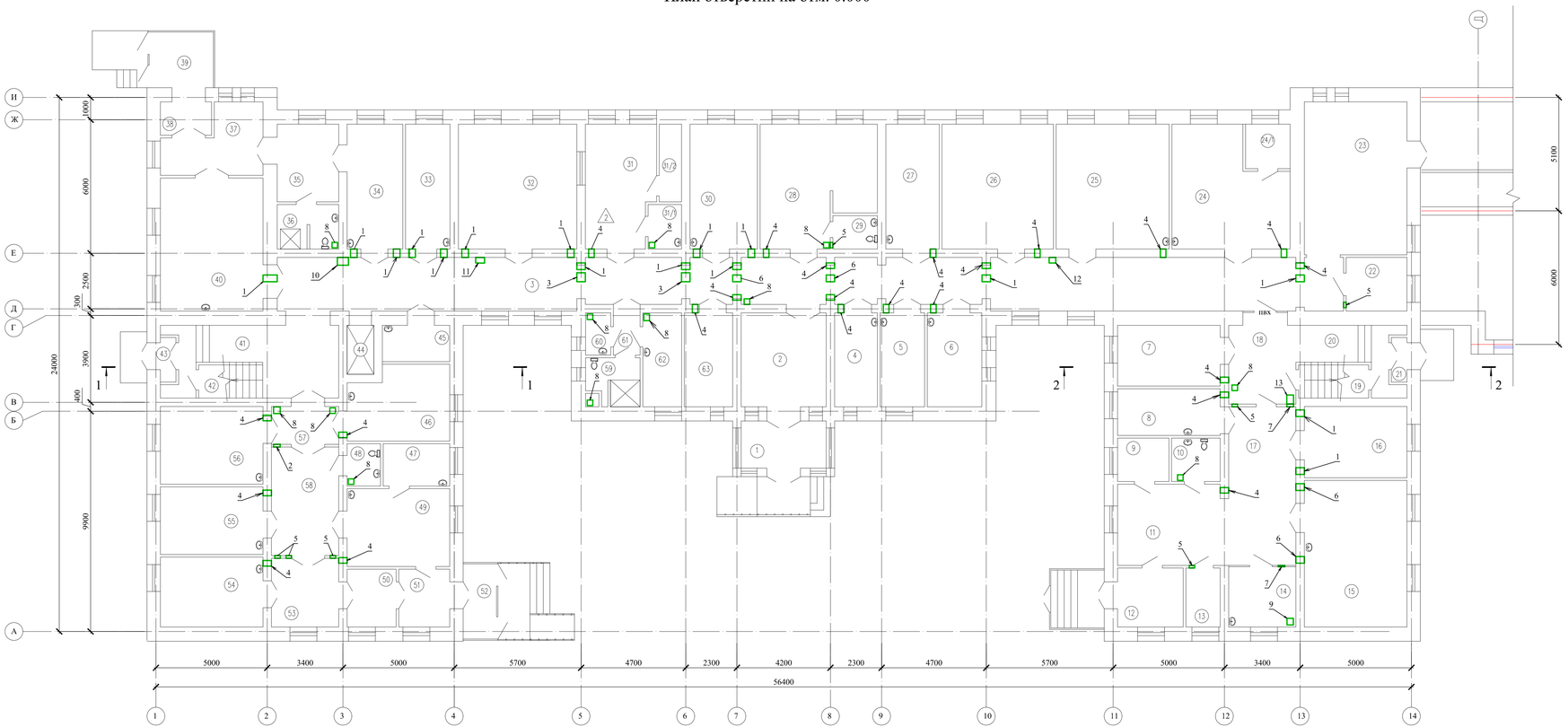

Экспликация отверстий

N п/п	Размер, мм		отм. низа	Примеч.
	a	h		
1	2	3	4	5
1	300	250	+3,000	в стене
2	300	250	+3,000	в перегородке
3	400	300	+3,000	в стене
4	250	250	+3,000	в стене
5	250	250	+3,000	в перегородке
6	300	300	+3,000	в стене
7	300	300	+3,000	в перегородке
8	250	250		в плите
9	300	300		в плите
10	500	350		в плите
11	400	250		в плите
12	300	250		в плите
13	350	300		в плите

Согласовано

Взам. инв. №

Подп. и дата

Инв. № подл.

Изм.	Кол.уч.	Лист	N док.	Подпись	Дата
ГАП	Цой В.Г.				07.24
Проверил	Ким И.				07.24
Выполнил	Есенова Ф.				07.24
Н. контр.	Бакиров Н.				07.24

38-2022 АС

Капитальный ремонт административного здания, терапевтического корпуса, здания гаража, здания пищеблока и прачечной ГКП на ПХВ «Многопрофильная городская больница №3» акимата города Астаны

Терапевтический корпус

Стадия	Лист	Листов
РП	19	

План отверстий на отм. 0.000

ТОО "Строй-проект-инвентаризация"
ТОО "БС Строй Холдинг"
г.Шымкент - 2024г.

Копировал

А3

План отверстий на отм. +3,600

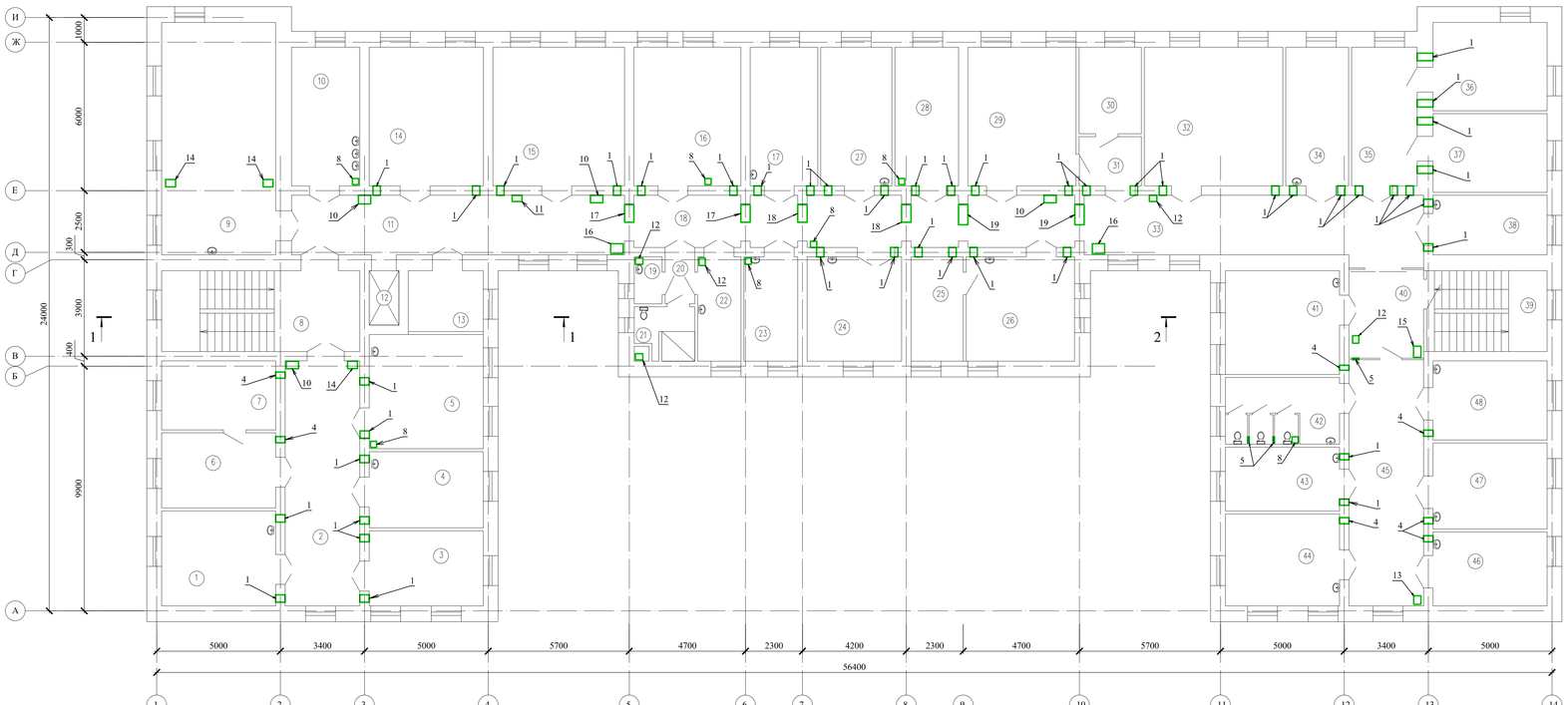

Экспликация отверстий

N п/п	Размер, мм		отм. низа	Примеч.
	a	h		
1	2	3	4	5
1	300	250	+6,600	в стене
4	250	250	+6,600	в стене
5	250	250	+6,600	в перегородке
8	250	250		в плите
10	500	350		в плите
11	400	250		в плите
12	300	250		в плите
13	350	300		в плите
14	400	300		в плите
15	450	300		в плите
16	500	400		в плите
17	750	300	+6,600	в стене
18	750	250	+6,600	в стене
19	850	300	+6,600	в стене

Согласовано

Взам. инв. №

Подп. и дата

Инв. № подл.

Изм.	Кол.уч.	Лист	N док.	Подпись	Дата	38-2022 АС		
						Капитальный ремонт административного здания, терапевтического корпуса, здания гаража, здания пищеблока и прачечной ГКП на ПХВ «Многопрофильная городская больница №3» акимата города Астаны		
ГАП	Цой В.Г.				07.24	Терапевтический корпус	Стадия	Лист	Листов
Проверил	Ким И.				07.24		РП	20	
Выполнил	Есенова Ф.				07.24				
Н. контр.	Бакиров Н.				07.24	План отверстий на отм. +3,600	ТОО "Строй-проект-инвентаризация" ТОО "БС Строй Холдинг" г.Шымкент - 2024г.	

Копировал

А3

План отверстий на отм. +7,200

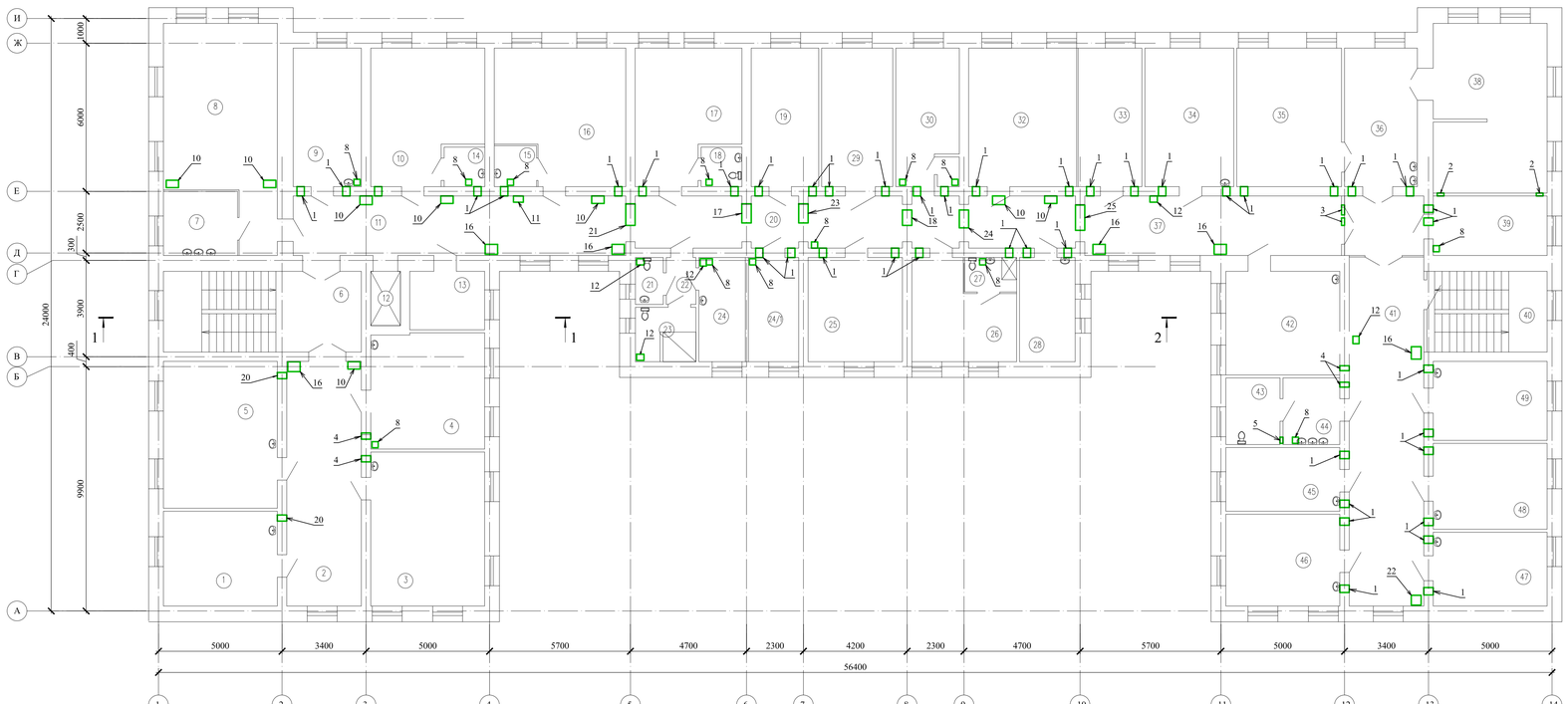

Экспликация отверстий

N п/п	Размер, мм		отм. низа	Примеч.
	a	h		
1	2	3	4	5
1	300	250	+10,200	в стене
2	300	250	+10,200	в перегородке
3	400	300	+10,200	в стене
4	250	250	+10,200	в стене
5	250	250	+10,200	в перегородке
8	250	250		в плите
10	500	350		в плите
12	300	250		в плите
16	500	400		в плите
17	750	300	+10,200	в стене
18	750	250	+10,200	в стене
19	850	300	+10,200	в стене
20	150	150	+10,200	в стене
21	900	300	+10,200	в стене
22	400	400		в плите
23	800	250	+10,200	в стене
24	800	300	+10,200	в стене
25	1100	300	+10,200	в стене

Согласовано

Взам. инв. №

Подп. и дата

Инв. № подл.

Изм.	Кол.уч.	Лист	N док.	Подпись	Дата
ГАП	Цой В.Г.				07.24
Проверил	Ким И.				07.24
Выполнил	Есенова Ф.				07.24
Н. контр.	Бакиров Н.				07.24

38-2022 АС

Капитальный ремонт административного здания, терапевтического корпуса, здания гаража, здания пищеблока и прачечной ГКП на ПХВ «Многопрофильная городская больница №3» акимата города Астаны

Терапевтический корпус

Стадия	Лист	Листов
РП	21	

План отверстий на отм. +7,200

ТОО "Строй-проект-инвентаризация"
ТОО "БС Строй Холдинг"
г.Шымкент - 2024г.

Копировал

А3

План отверстий на отм. +10,800

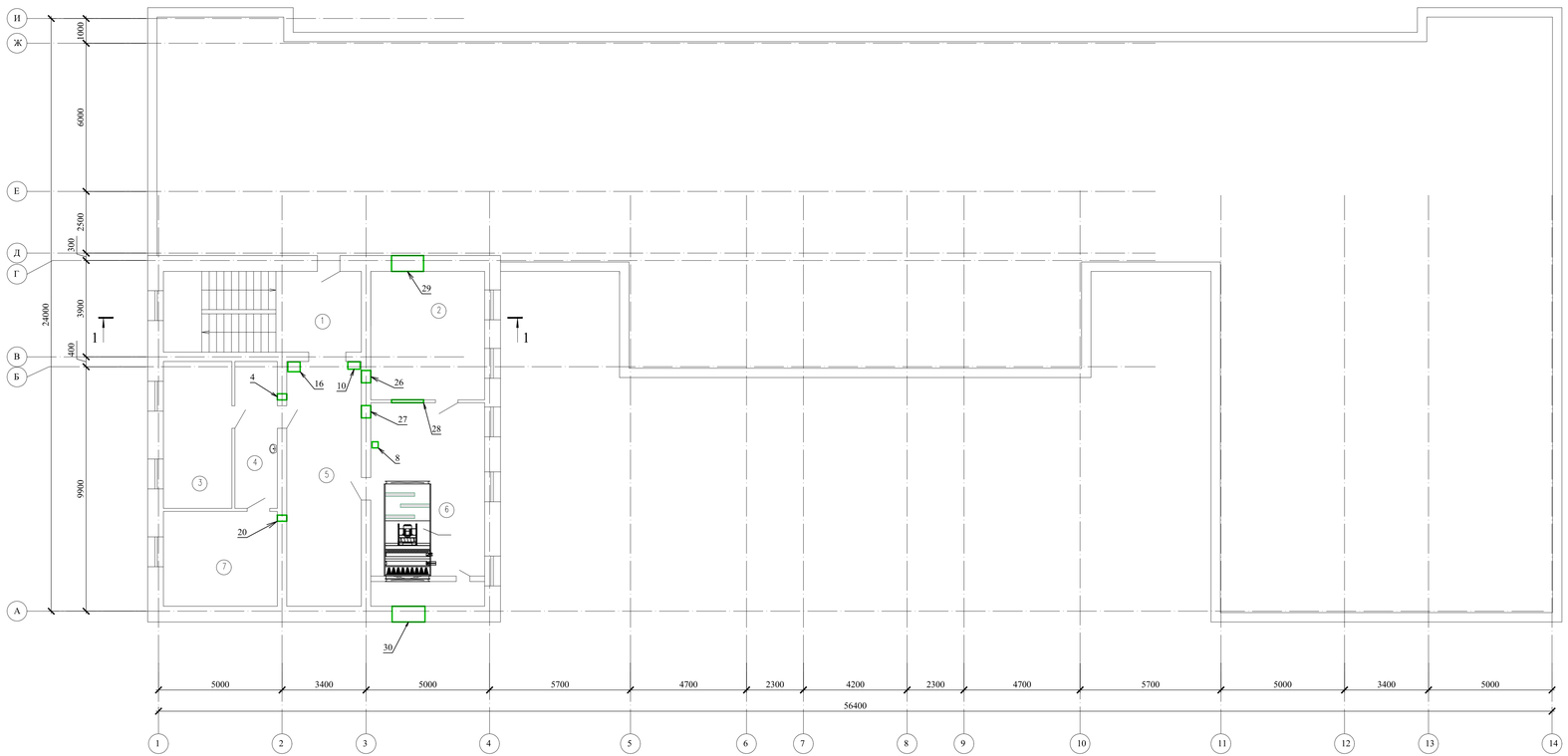

Экспликация отверстий

N п/п	Размер, мм		отм. низа	Примеч.
	a	h		
1	2	3	4	5
4	250	250	+13,500	в стене
8	250	250		в плите
10	500	350		в плите
16	500	400		в плите
20	150	150		в стене
26	500	300	+13,500	в стене
27	150	150	+13,500	в стене
28	150	150	+13,500	в стене
29	150	150	+13,500	в стене
30	150	150	+13,500	в стене

Согласовано

Взам. инв. №

Подп. и дата

Инв. № подл.

Изм.	Кол.уч.	Лист	N док.	Подпись	Дата
ГАП	Цой В.Г.				07.24
Проверил	Ким И.				07.24
Выполнил	Есенова Ф.				07.24
Н. контр.	Бакиров Н.				07.24

38-2022 АС

Капитальный ремонт административного здания, терапевтического корпуса, здания гаража, здания пищеблока и прачечной ГКП на ПХВ «Многопрофильная городская больница №3» акимата города Астаны

Терапевтический корпус	Стадия	Лист	Листов
	РП	22	

План отверстий на отм. +10,800

ТОО "Строй-проект-инвентаризация"
ТОО "БС Строй Холдинг"
г.Шымкент - 2024г.

Копировал

А3

Деталь устройства отверстий в стене толщ.380мм

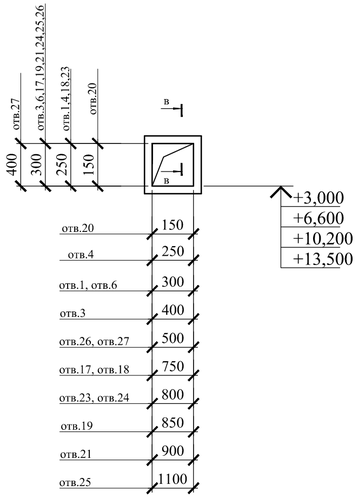

В-В

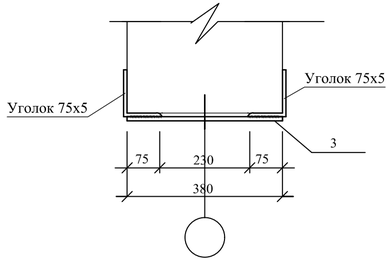

Деталь устройства отверстия
в перегородке толщ.120мм

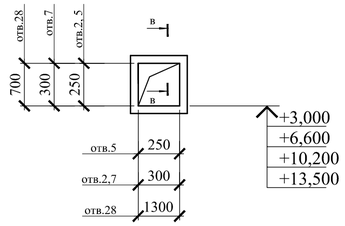

В-В

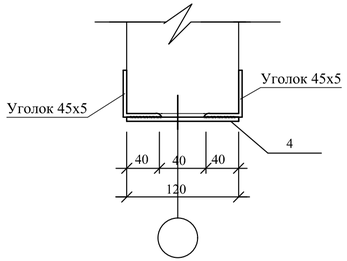

Спецификация элементов

Марка поз.	Обозначение	Наименование	Кол.	Масса ед,кг	Примеч.
отв.1		Отв.300х250(h) (толщ.380мм)	103		
1	ГОСТ 8509-93	Уголок 75х5 п.м.	2,8	5,80	16,24
2	ГОСТ 19903-2015	-4х50 L=380	6	0,6	3,6
отв.2		Отв.300х250(h) (толщ.120мм)	3		
1	ГОСТ 8509-93	Уголок 45х5 п.м.	2,56	3,37	8,63
2	ГОСТ 19903-2015	-4х50 L=120	6	0,19	1,14
отв.3		Отв.400х300(h) (толщ.380мм)	3		
1	ГОСТ 8509-93	Уголок 75х5 п.м.	3,4	5,80	19,72
2	ГОСТ 19903-2015	-4х50 L=380	6	0,6	3,6
отв.4		Отв.250х250(h) (толщ.380мм)	34		
1	ГОСТ 8509-93	Уголок 75х5 п.м.	2,6	5,80	15,08
2	ГОСТ 19903-2015	-4х50 L=380	4	0,6	2,4
отв.5		Отв.250х250(h) (толщ.120мм)	10		
1	ГОСТ 8509-93	Уголок 45х5 п.м.	2,36	3,37	7,95
2	ГОСТ 19903-2015	-4х50 L=120	4	0,19	0,76
отв.6		Отв.300х300(h) (толщ.380мм)	4		
1	ГОСТ 8509-93	Уголок 75х5 п.м.	3,0	5,80	17,4
2	ГОСТ 19903-2015	-4х50 L=380	4	0,6	2,4
отв.7		Отв.300х300(h) (толщ.120мм)	2		
1	ГОСТ 8509-93	Уголок 45х5 п.м.	2,76	3,37	9,30
2	ГОСТ 19903-2015	-4х50 L=120	4	0,19	0,76
отв.17		Отв.750х300(h) (толщ.380мм)	3		
1	ГОСТ 8509-93	Уголок 75х5 п.м.	4,8	5,80	27,84
2	ГОСТ 19903-2015	-4х50 L=380	6	0,6	3,60
отв.18		Отв.750х250(h) (толщ.380мм)	3		
1	ГОСТ 8509-93	Уголок 75х5 п.м.	4,6	5,80	26,68
2	ГОСТ 19903-2015	-4х50 L=380	6	0,6	3,60
отв.19		Отв.850х300(h) (толщ.380мм)	2		
1	ГОСТ 8509-93	Уголок 75х5 п.м.	5,2	5,80	30,16
2	ГОСТ 19903-2015	-4х50 L=380	6	0,6	3,60

Спецификация элементов

Марка поз.	Обозначение	Наименование	Кол.	Масса ед,кг	Примеч.
отв.20		Отв.150х150(h) (толщ.380мм)	3		
1	ГОСТ 8509-93	Уголок 75х5 п.м.	1,8	5,80	10,44
2	ГОСТ 19903-2015	-4х50 L=380	4	0,6	2,4
отв.21		Отв.900х300(h) (толщ.380мм)	1		
1	ГОСТ 8509-93	Уголок 75х5 п.м.	5,4	5,80	31,32
2	ГОСТ 19903-2015	-4х50 L=380	6	0,6	3,6
отв.23		Отв.800х250(h) (толщ.380мм)	1		
1	ГОСТ 8509-93	Уголок 75х5 п.м.	4,8	5,80	27,84
2	ГОСТ 19903-2015	-4х50 L=380	6	0,6	3,6
отв.24		Отв.800х300(h) (толщ.380мм)	1		
1	ГОСТ 8509-93	Уголок 75х5 п.м.	5,0	5,80	29,0
2	ГОСТ 19903-2015	-4х50 L=380	6	0,6	3,6
отв.25		Отв.1100х300(h) (толщ.380мм)	1		
1	ГОСТ 8509-93	Уголок 75х5 п.м.	6,2	5,80	35,96
2	ГОСТ 19903-2015	-4х50 L=380	6	0,6	3,6
отв.26		Отв.500х300(h) (толщ.380мм)	1		
1	ГОСТ 8509-93	Уголок 75х5 п.м.	3,8	5,80	22,04
2	ГОСТ 19903-2015	-4х50 L=380	6	0,6	3,6
отв.27		Отв.500х400(h) (толщ.380мм)	1		
1	ГОСТ 8509-93	Уголок 75х5 п.м.	4,2	5,80	24,36
2	ГОСТ 19903-2015	-4х50 L=380	6	0,6	3,6
отв.28		Отв.1300х700(h) (толщ.120мм)	1		
1	ГОСТ 8509-93	Уголок 45х5 п.м.	8,36	3,37	28,17
2	ГОСТ 19903-2015	-4х50 L=120	10	0,19	1,9

Изм.	Кол.уч.	Лист	N док.	Подпись	Дата
ГАП		Цой В.Г.			07.24
Проверил		Ким И.			07.24
Выполнил		Есенова Ф.			07.24
Н. контр.		Бакиров Н.			07.24

38-2022 АС

Капитальный ремонт административного здания, терапевтического корпуса, здания гаража, здания пищеблока и прачечной ГКП на ПХВ «Многопрофильная городская больница №3» акимата города Астаны

Терапевтический корпус

Стадия	Лист	Листов
РП	23	

Деталь устройства отверстий в стене толщ.380мм и в перегородке толщ120мм.

ТОО "Строй-проект-инвентаризация"
ТОО "БС Строй Холдинг"
г.Шымкент - 2024г.

Согласовано

Взам. инв. N

Подп. и дата

Инв. N подл.

Копировал

Формат А3

ДЕТАЛЬ УСТРОЙСТВА ОТВЕРСТИЯ 1300Х700(h), 1200Х1000(h) В СТЕНЕ 640ММ И МЕТАЛЛИЧЕСКОЙ ПЕРЕМЫЧКИ ПМ-1, ПМ-2

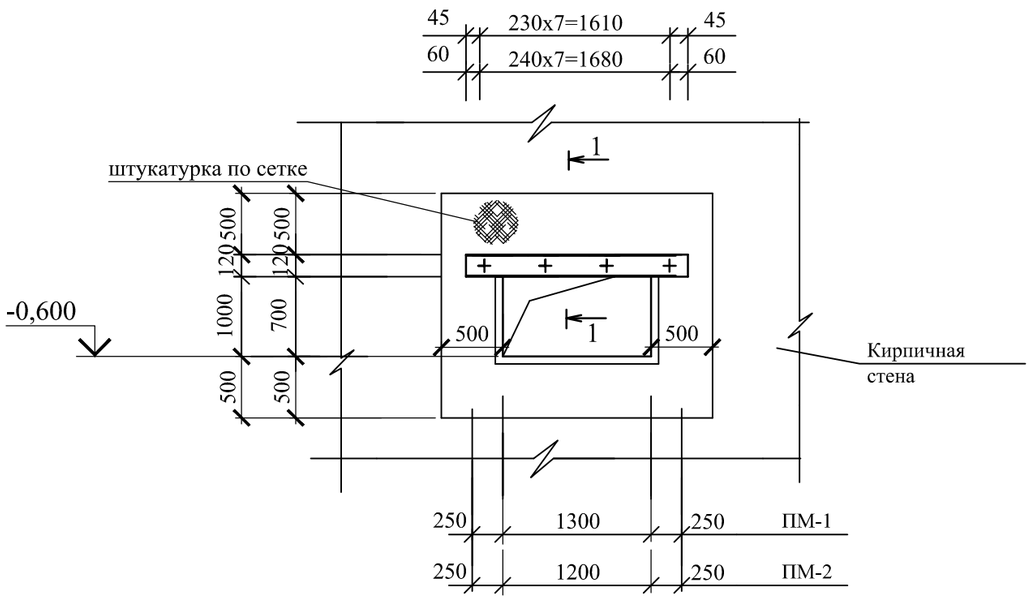

1-1

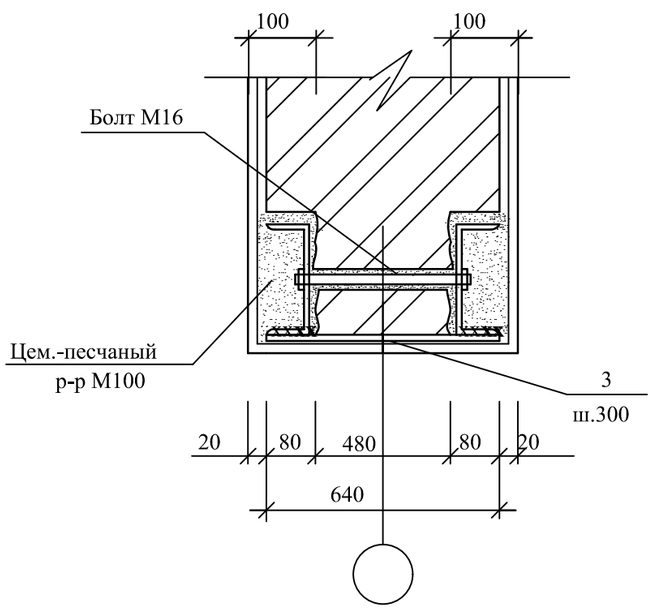

2-2

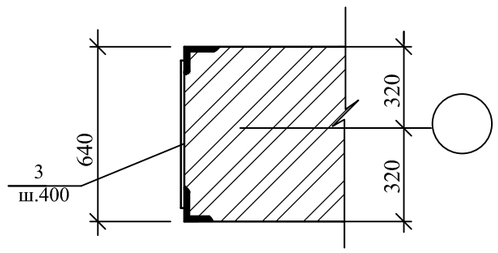

Спецификация металлических перемычек

Марка поз.	Обозначение	Наименование	Кол.	Масса ед.кг	Примеч.
		Перемычка металл.ПМ-1	1		
1	ГОСТ 8240-97	Швеллер N12 L=1800	2	18,72	37,44
	ГОСТ 7798-78	Болт М16-550	8	0,5085	4,068
	ГОСТ 11371-78*	Шайба М16	8	0,011	0,088
	ГОСТ 5915-70*	Гайка М16	8	0,034	0,272
2	ГОСТ 8509-93	L50х5 п.м.	5,5	3,77	20,735
3	ГОСТ 19903-91	-4х40 L=640	8	0,8	6,4
		Штукатурка по сетке N20х2,0, м2	4,78		
		Перемычка металл.ПМ-2	1		
1	ГОСТ 8240-97	Швеллер N12 L=1700	2	17,68	35,36
	ГОСТ 7798-78	Болт М16-550	8	0,52	4,068
	ГОСТ 11371-78*	Шайба М16	8	0,011	0,088
	ГОСТ 5915-70*	Гайка М16	8	0,034	0,272
2	ГОСТ 8509-93	L50х5 п.м.	6,6	3,77	24,88
3	ГОСТ 19903-91	-4х40 L=640	8	0,8	6,4
		Штукатурка по сетке N20х2,0, м2	6,93		

Согласовано

Взам. инв. N

Подп. и дата

Инв. N подл.

Изм.	Кол.уч	Лист	N док.	Подпись	Дата
ГАП		Цой В.Г.			07.24
Проверил		Ким И.			07.24
Выполнил		Есенова Ф.			07.24
Н. контр.		Бакиров Н.			07.24

38-2022 АС

Капитальный ремонт административного здания, терапевтического корпуса, здания гаража, здания пищеблока и прачечной ГКП на ПХВ «Многопрофильная городская больница №3» акимата города Астаны

Терапевтический корпус

Стадия	Лист	Листов
РП	24	

Деталь устройства отверстия 1300Х700(h), 1200Х1000(h) в стене 640мм и металлической перемычки ПМ-1, ПМ-2

ТОО "Строй-проект-инвентаризация"
ТОО "БС Строй Холдинг"
г.Шымкент - 2024г.

Копировал

А3

Устройство отверстия 250х250 и 300х300 в плите перекрытия

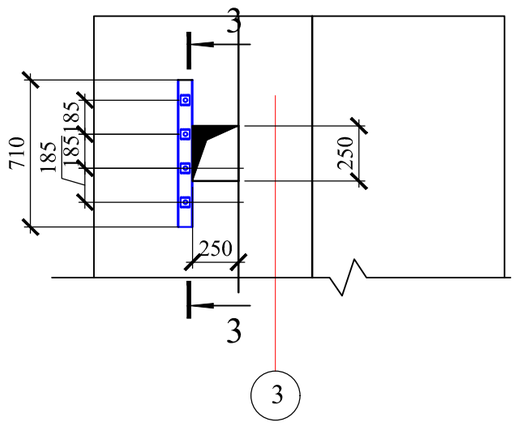

Узел 3

3-3

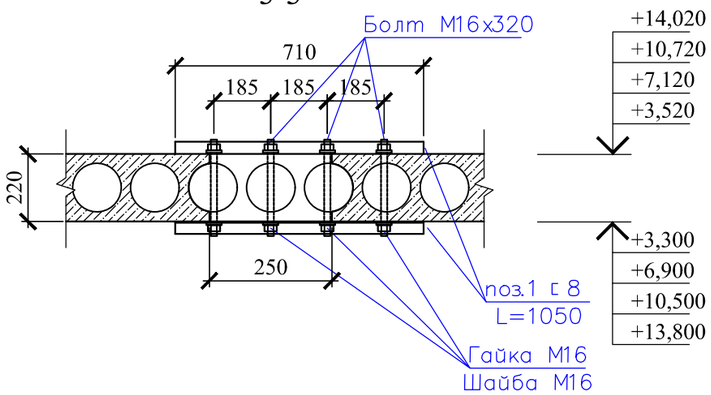

Б - Б

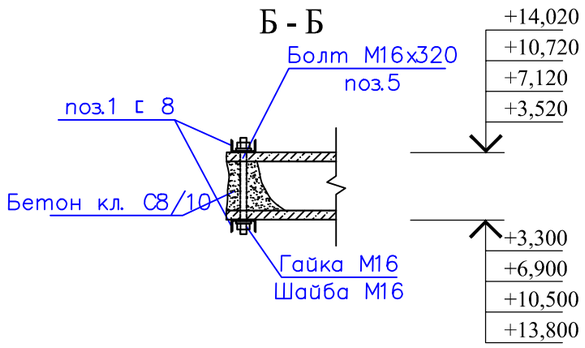

Спецификация изделий и материалов

Поз.	Обозначение	Наименование	Кол.	Масса ед.,кг.	Примеч.
		Отв.8 (250х250)	31	13,51	
		Отв.9 (300х300)	1	13,51	
		Сборочные единицы:			
1	ГОСТ 8240-97	Швеллер $\frac{\text{8 ГОСТ 8240-97}}{\text{S235 ГОСТ 27772-2015}}$ L=710	2	5,0	10,0
2	ГОСТ 19903-91	-8х50х50	8	0,16	1,28
3	ГОСТ 24379.1-2012	Болт М16х320	4	0,534	2,14
	ГОСТ 5915-70*	Гайка М16	4	0,013	0,05
	ГОСТ 11371-78*	Шайба М16	4	0,011	0,04
		Материалы:			
		Бетон кл.С8/10, м3	0,01		

1. В местах установки анкера расчистить поверхность внутренних стен, выполнить отверстия Ø 20 мм под распорные анкера. На стену крепим стальной лист разм. 10х120х120 мм (поз.3) установить распорный анкер в заранее просверленные отверстия.
2. Поверхность плит перекрытия очистить от остатков отделочного слоя подготовить для установки швеллера, выполнить отверстия Ø 20 мм. Подвести швеллер с двух сорон плит перекрытия, стянуть болтами, после обжатия конструкции все гайки приварить к болтам, все отверстия зачеканить цементным раствором.
3. Швеллер приварить к стальному листу (поз.3).
4. Высверлить отверстия в стенах и перекрытии Ø 20 мм как указано на чертежах.
5. Выпилить алмазной резкой отверстия в плите перекрытия (разм. 500х300).
6. Сварку производить электродами типа Э-42А по ГОСТ 9467-75*.
7. Сварку производить по ГОСТ 5264-80*. Катет шва принять по наименьшей толщине свариваемых элементов.
5. Все открытые металл поверхности и конструкции,соединительные элементы окрашиваются
6. двумя слоями эмали ПФ -1189-2 слоя (толщина 50-60мкм).
7. Данный лист читать совместно с л. АС-36-40.

Согласовано

Взам. инв. N

Подп. и дата

Инв. N подл.

Изм.	Кол.уч	Лист	N док.	Подпись	Дата
ГАП		Цой В.Г.			07.24
Проверил		Ким И.			07.24
Выполнил		Есенова Ф.			07.24
Н. контр.		Бакиров Н.			07.24

38-2022 АС

Капитальный ремонт административного здания, терапевтического корпуса, здания гаража, здания пищеблока и прачечной ГКП на ПХВ «Многопрофильная городская больница №3» акимата города Астаны

Терапевтический корпус

Стадия	Лист	Листов
РП	25	

Устройство отверстия 250х250 и 300х300 в плите перекрытия

ТОО "Строй-проект-инвентаризация"
ТОО "БС Строй Холдинг"
г.Шымкент - 2024г.

Копировал

Формат А3

Устройство отверстия 500х350 в плите перекрытия

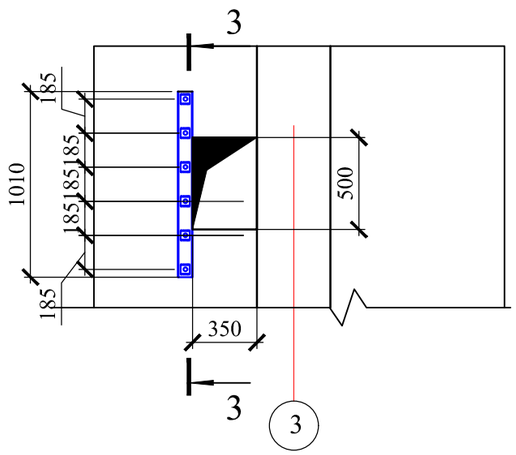

Узел 3
3-3

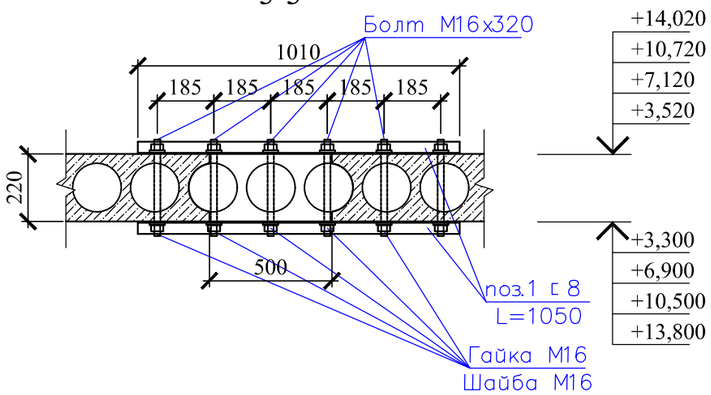

Б - Б

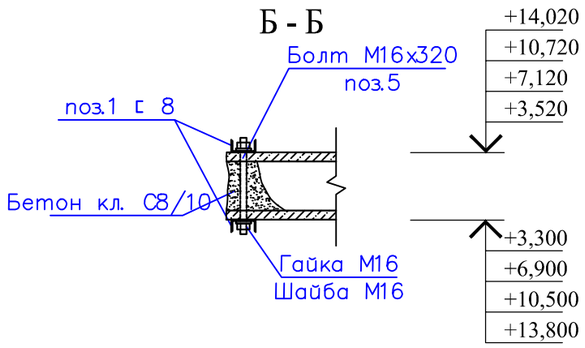

Спецификация изделий и материалов

Поз.	Обозначение	Наименование	Кол.	Масса ед.,кг.	Примеч.
		Отв.10 (500х350)	14	19,51	
		Сборочные единицы:			
1	ГОСТ 8240-97	Швеллер $\frac{\text{8 ГОСТ 8240-97}}{\text{S235 ГОСТ 27772-2015}}$ L=1010	2	7,12	14,24
2	ГОСТ 19903-91	-8х50х50	12	0,16	1,92
3	ГОСТ 24379.1-2012	Болт М16х320	6	0,534	3,20
	ГОСТ 5915-70*	Гайка М16	6	0,013	0,08
	ГОСТ 11371-78*	Шайба М16	6	0,011	0,07
		Материалы:			
		Бетон кл.С8/10, м3	0,01		

1. В местах установки анкера расчистить поверхность внутренних стен, выполнить отверстия Ø 20 мм под распорные анкера. На стену крепим стальной лист разм. 10х120х120 мм (поз.3) установить распорный анкер в заранее просверленные отверстия.
2. Поверхность плит перекрытия очистить от остатков отделочного слоя подготовить для установки швеллера, выполнить отверстия Ø 20 мм. Подвести швеллер с двух сорон плит перекрытия, стянуть болтами, после обжатия конструкции все гайки приварить к болтам, все отверстия зачеканить цементным раствором.
3. Швеллер приварить к стальному листу (поз.3).
4. Высверлить отверстия в стенах и перекрытии Ø 20 мм как указано на чертежах.
5. Выпилить алмазной резкой отверстия в плите перекрытия (разм. 500х300).
6. Сварку производить электродами типа Э-42А по ГОСТ 9467-75*.
7. Сварку производить по ГОСТ 5264-80*. Катет шва принять по наименьшей толщине свариваемых элементов.
5. Все открытые металл поверхности и конструкции,соединительные элементы окрашиваются
6. двумя слоями эмали ПФ -1189-2 слоя (толщина 50-60мкм).
7. Данный лист читать совместно с л. АС-36-40.

Согласовано

Взам. инв. N

Подп. и дата

Инв. N подл.

Изм.	Кол.уч	Лист	N док.	Подпись	Дата
ГАП		Цой В.Г.			07.24
Проверил		Ким И.			07.24
Выполнил		Есенова Ф.			07.24
Н. контр.		Бакиров Н.			07.24

38-2022 АС

Капитальный ремонт административного здания, терапевтического корпуса, здания гаража, здания пищеблока и прачечной ГКП на ПХВ «Многопрофильная городская больница №3» акимата города Астаны

Терапевтический корпус

Стадия	Лист	Листов
РП	26	

Устройство отверстия 500х350 в плите перекрытия

ТОО "Строй-проект-инвентаризация"
ТОО "БС Строй Холдинг"
г.Шымкент - 2024г.

Копировал Формат А3