Устройство отверстия 400х250;500х400 и 400х400 в плите перекрытия

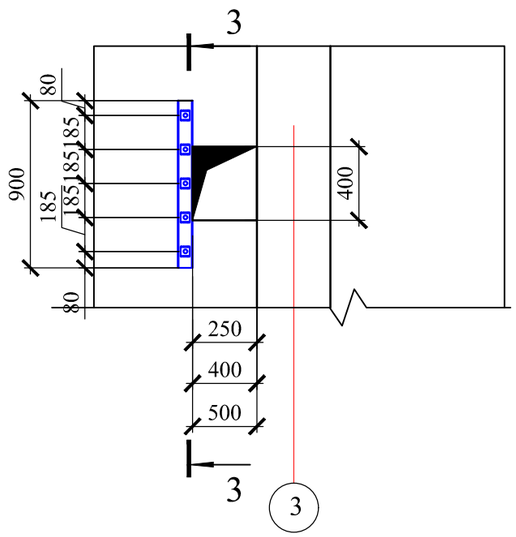

Узел 3

3-3

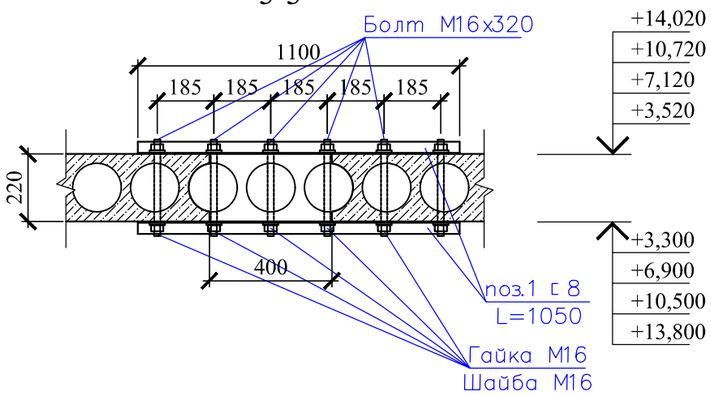

Б - Б

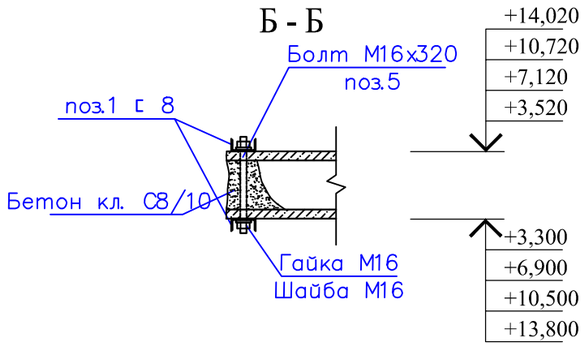

Спецификация изделий и материалов

Поз.	Обозначение	Наименование	Кол.	Масса ед.,кг.	Примеч.
		Отв.11 (400х250)	3	17,09	
		Отв.16 (500х400)	8	17,09	
		Отв.22 (400х400)	1	17,09	
		Сборочные единицы:			
1	ГОСТ 8240-97	Швеллер $\frac{\text{8 ГОСТ 8240-97}}{\text{S235 ГОСТ 27772-2015}}$ L=900	2	6,35	12,7
2	ГОСТ 19903-91	-8х50х50	10	0,16	1,6
3	ГОСТ 24379.1-2012	Болт М16х320	5	0,534	2,67
	ГОСТ 5915-70*	Гайка М16	5	0,013	0,065
	ГОСТ 11371-78*	Шайба М16	5	0,011	0,055
		Материалы:			
		Бетон кл.С8/10, м3	0,01		

1. В местах установки анкера расчистить поверхность внутренних стен, выполнить отверстия Ø 20 мм под распорные анкера. На стену крепим стальной лист разм. 10х120х120 мм (поз.3) установить распорный анкер в заранее просверленные отверстия.
2. Поверхность плит перекрытия очистить от остатков отделочного слоя подготовить для установки швеллера, выполнить отверстия Ø 20 мм. Подвести швеллер с двух сорон плит перекрытия, стянуть болтами, после обжатия конструкции все гайки приварить к болтам, все отверстия зачеканить цементным раствором.
3. Швеллер приварить к стальному листу (поз.3).
4. Высверлить отверстия в стенах и перекрытии Ø 20 мм как указано на чертежах.
5. Выпилить алмазной резкой отверстия в плите перекрытия (разм. 500х300).
6. Сварку производить электродами типа Э-42А по ГОСТ 9467-75*.
7. Сварку производить по ГОСТ 5264-80*. Катет шва принять по наименьшей толщине свариваемых элементов.
5. Все открытые металл поверхности и конструкции,соединительные элементы окрашиваются
6. двумя слоями эмали ПФ -1189-2 слоя (толщина 50-60мкм).
7. Данный лист читать совместно с л. АС-36-40.

Изм.	Кол.уч	Лист	N док.	Подпись	Дата
ГАП		Цой В.Г.			07.24
Проверил		Ким И.			07.24
Выполнил		Есенова Ф.			07.24
Н. контр.		Бакиров Н.			07.24

38-2022 АС

Капитальный ремонт административного здания, терапевтического корпуса, здания гаража, здания пищеблока и прачечной ГКП на ПХВ «Многопрофильная городская больница №3» акимата города Астаны

Терапевтический корпус

Стадия	Лист	Листов
РП	27	

Устройство отверстия 400х250;500х400 и 400х400 в плите перекрытия

ТОО "Строй-проект-инвентаризация"
ТОО "БС Строй Холдинг"
г.Шымкент - 2024г.

Согласовано

Взам. инв. N

Подп. и дата

Инв. N подл.

Копировал

Формат А3

Устройство отверстия 300х250; 350х300; 400х300;450х300 в плите перекрытия

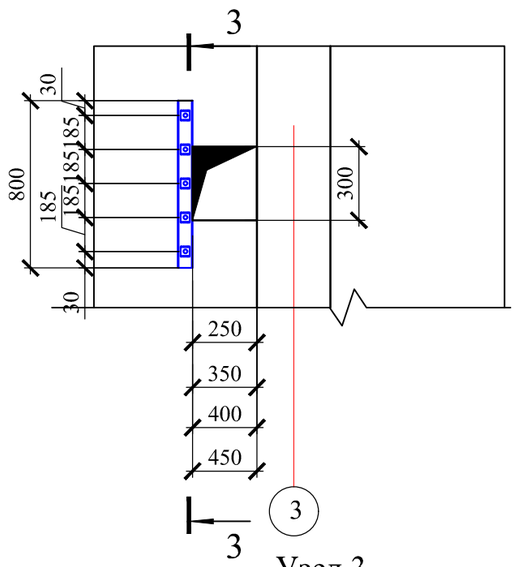

Узел 3

3-3

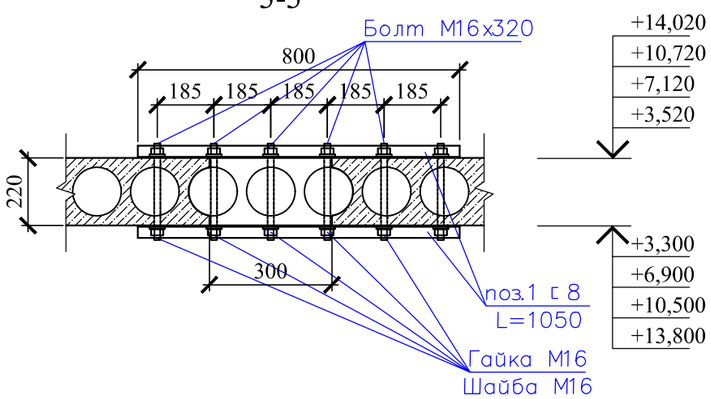

Б - Б

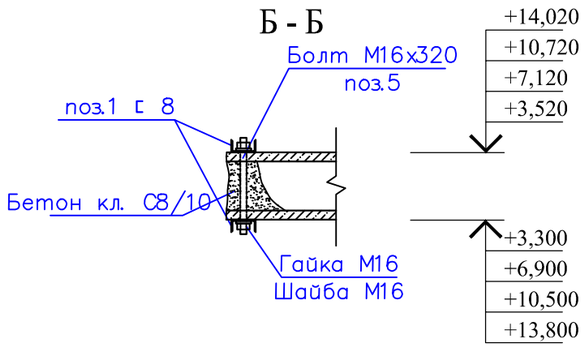

Спецификация изделий и материалов

Поз.	Обозначение	Наименование	Кол.	Масса ед.,кг.	Примеч.
		Отв.12 (300х250)	11	15,67	
		Отв.13 (350х300)	2	15,67	
		Отв.14 (400х300)	3	15,67	
		Отв.15 (450х300)	1	15,67	
		Сборочные единицы:			
1	ГОСТ 8240-97	Швеллер $\frac{\text{8 ГОСТ 8240-97}}{\text{S235 ГОСТ 27772-2015}}$ L=800	2	5,64	11,28
2	ГОСТ 19903-91	-8х50х50	10	0,16	1,6
3	ГОСТ 24379.1-2012	Болт М16х320	5	0,534	2,67
	ГОСТ 5915-70*	Гайка М16	5	0,013	0,065
	ГОСТ 11371-78*	Шайба М16	5	0,011	0,055
		Материалы:			
		Бетон кл.С8/10, м3	0,01		

1. В местах установки анкера расчистить поверхность внутренних стен, выполнить отверстия Ø 20 мм под распорные анкера. На стену крепим стальной лист разм. 10х120х120 мм (поз.3) установить распорный анкер в заранее просверленные отверстия.
2. Поверхность плит перекрытия очистить от остатков отделочного слоя подготовить для установки швеллера, выполнить отверстия Ø 20 мм. Подвести швеллер с двух сорон плит перекрытия, стянуть болтами, после обжатия конструкции все гайки приварить к болтам, все отверстия зачеканить цементным раствором.
3. Швеллер приварить к стальному листу (поз.3).
4. Высверлить отверстия в стенах и перекрытии Ø 20 мм как указано на чертежах.
5. Выпилить алмазной резкой отверстия в плите перекрытия (разм. 500х300).
6. Сварку производить электродами типа Э-42А по ГОСТ 9467-75*.
7. Сварку производить по ГОСТ 5264-80*. Катет шва принять по наименьшей толщине свариваемых элементов.
5. Все открытые металл поверхности и конструкции,соединительные элементы окрашиваются
6. двумя слоями эмали ПФ -1189-2 слоя (толщина 50-60мкм).
7. Данный лист читать совместно с л. АС-36-40.

Изм.	Кол.уч	Лист	N док.	Подпись	Дата
ГАП		Цой В.Г.			07.24
Проверил		Ким И.			07.24
Выполнил		Есенова Ф.			07.24
Н. контр.		Бакиров Н.			07.24

38-2022 АС

Капитальный ремонт административного здания, терапевтического корпуса, здания гаража, здания пищеблока и прачечной ГКП на ПХВ «Многопрофильная городская больница №3» акимата города Астаны

Терапевтический корпус

Стадия	Лист	Листов
РП	28	

Устройство отверстия 300х250; 350х300; 400х300; 450х300 в плите перекрытия

ТОО "Строй-проект-инвентаризация"
ТОО "БС Строй Холдинг"
г.Шымкент - 2024г.

Согласовано

Взам. инв. N

Подп. и дата

Инв. N подл.

Копировал

Формат А3

Фасад в осях 1-14 (ремонтные работы)

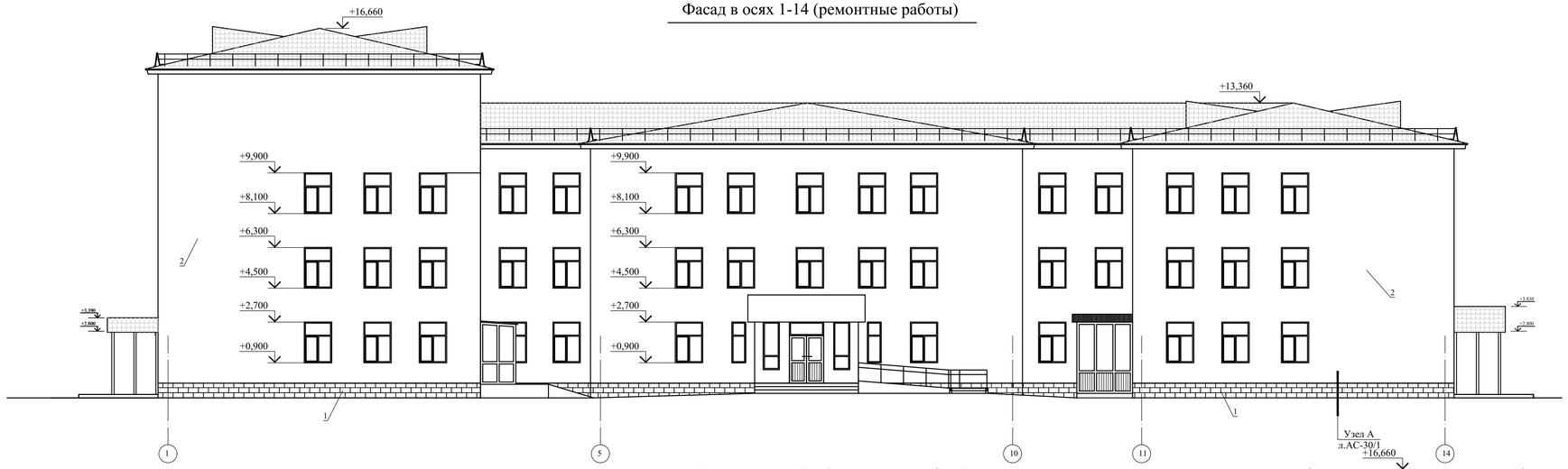

Фасад в осях 14-1 (ремонтные работы)

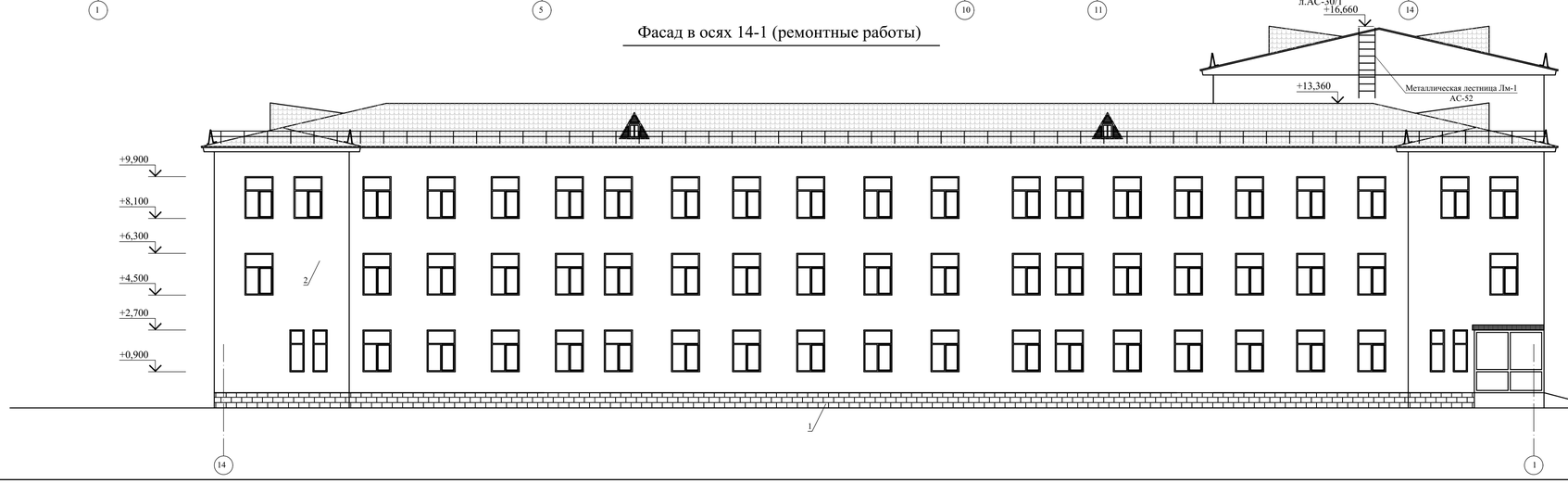

Ведомость наружной отделки

N п/п	Элементы	Отделка	Кол-во
1	Цоколь	Утепление минплитами γ=160кг/м3 толщ.120мм Облицовка сплиттерными плитками	л.АС-30/1
2	Стены	Улучшенная штукатурка Утепление минплитами γ=160кг/м3 толщ.120мм Декоративная отделка "Аспол" с последующей поливинилацетатной окраской	2040,95м2

Изм.	Кол.уч	Лист	N док.	Подпись	Дата
ГАП	Цой В.Г.				07.24
Проверил	Ким И.				07.24
Выполнил	Есенова Ф.				07.24
Н. контр.	Бакиров Н.				07.24

38-2022 АС

Капитальный ремонт административного здания, терапевтического корпуса, здания гаража, здания пищеблока и прачечной ГКП на ПХВ «Многопрофильная городская больница №3» акимата города Астаны

Терапевтический корпус

Стадия	Лист	Листов
РП	29	

Фасад в осях 1-14, 14-1 (ремонтные работы)

ТОО "Строй-проект-инвентаризация" ТОО "БС Строй Холдинг" г.Шымкент - 2024г.

Копировал

А3

Согласовано

Взам. инв. №

Подп. и дата

Инв. № подл.

Фасад в осях А-И (ремонтные работы)

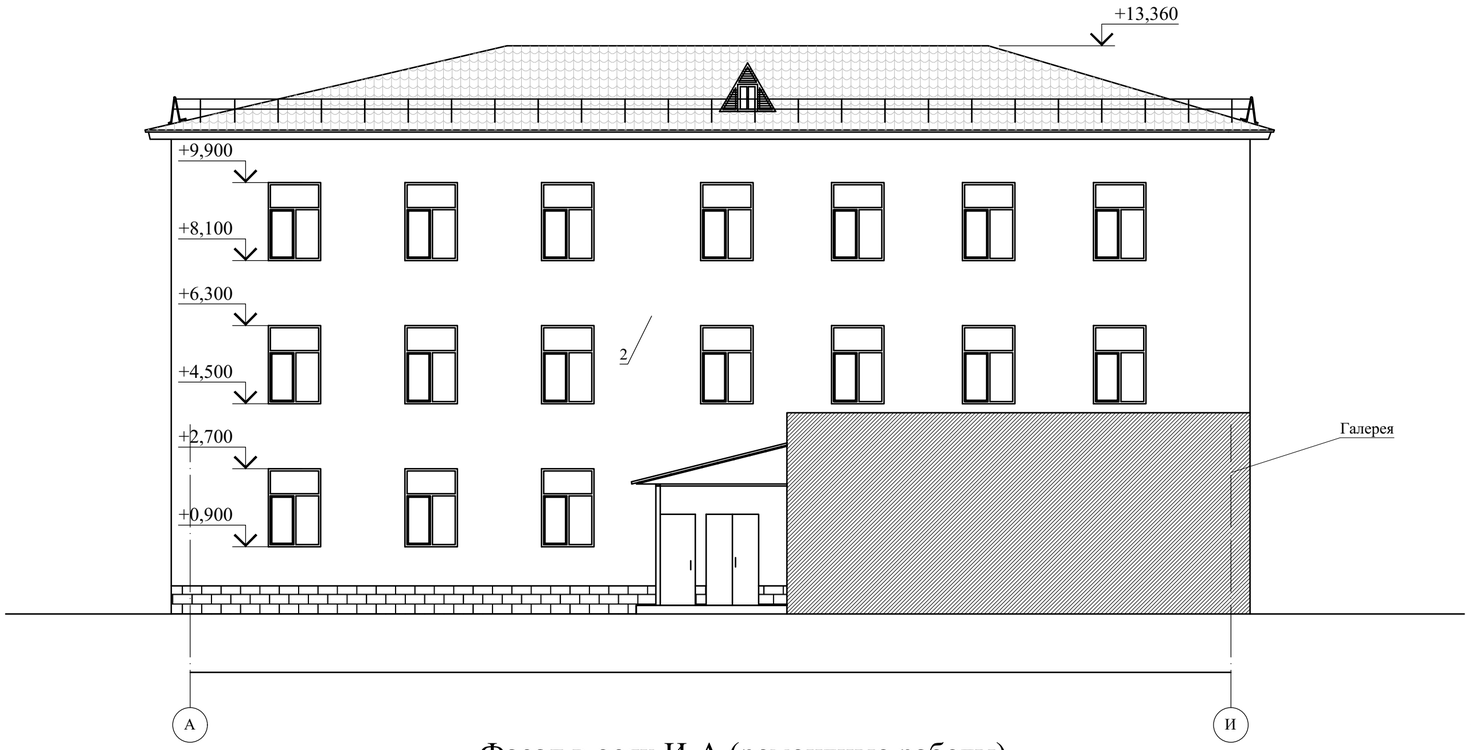

Фасад в осях И-А (ремонтные работы)

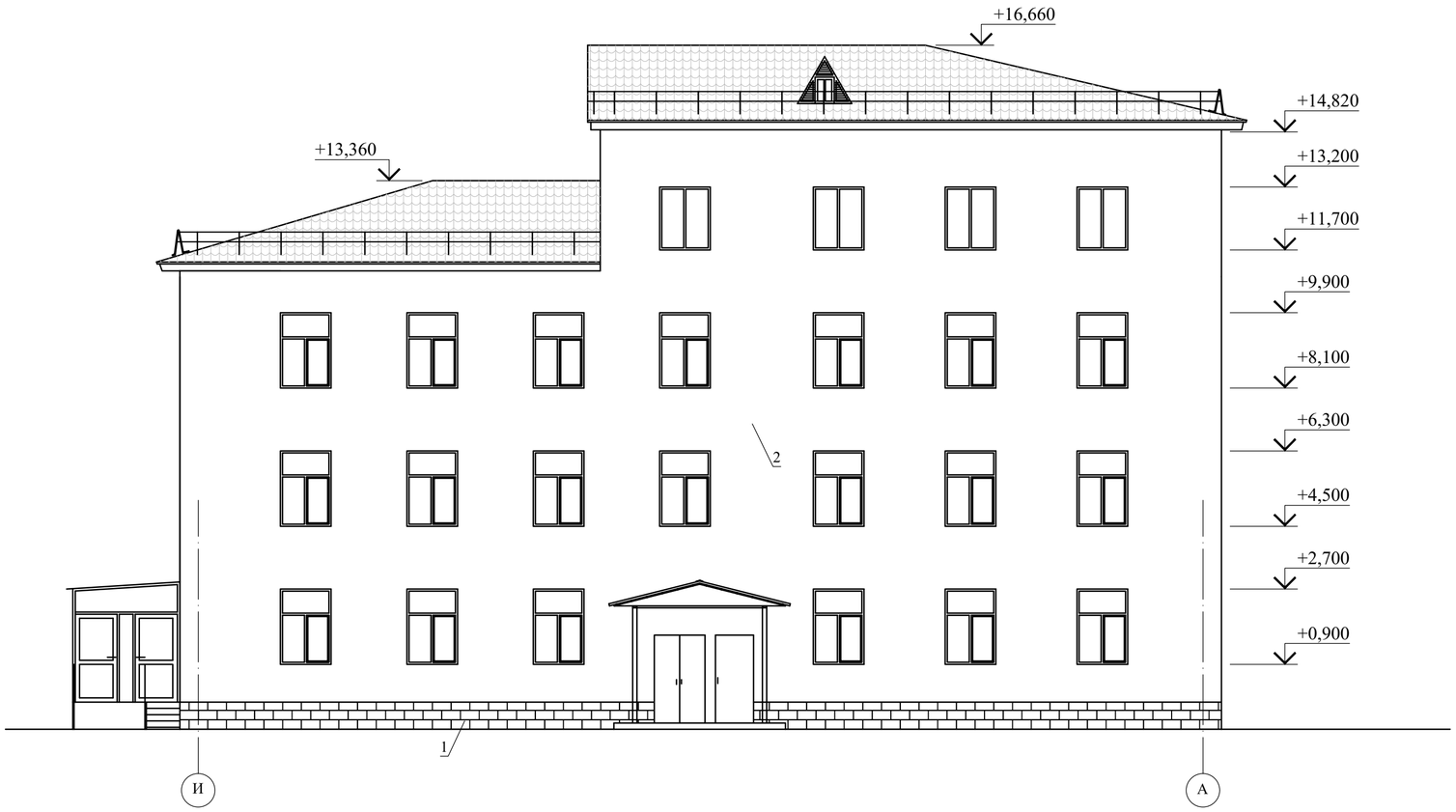

Фрагмент утепления стены

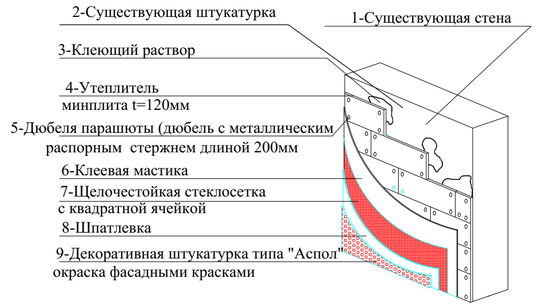

Указания по устройству утепления наружных стен.

Выполнение теплоизоляционных работ снаружи здания начинается с подготовки поверхности стен.
1. Существующую декоративную штукатурку "Аспол" отбить.
2. Стены тщательно зачистить.
3. После этого производится приклеивание минераловатных плит. Для надежной фиксации каждой плиты помимо специального клея также используются грибовидные пластиковые дюбели-парашюты.
4. Укладка плит производится встык. Нельзя допускать, чтобы клеящий состав оказался в месте стыка. Плиты надо приклеивать в направлении снизу вверх, чтобы предотвратить сползание плит вниз по стене здания в тот момент, когда будет засыхать клеевая смесь. Укладку плит второго ряда производить со смещением относительно первого для обеспечения связки. В углах здания и местах установки откосов делать напуск для лучшего стыкования соприкасающихся панелей стен. К следующему этапу следует переходить только после окончательного застывания клеящего состава (период 1-3 дня).
5. После приклеивания плит необходимо наложить клеевую мастику и утопить в ней тонкую армирующую малярную стеклосетку, которая обязательно должна подходить для выполнения наружных работ, для увеличения жесткости нанесенного слоя. Производить укладку сетки небольшими участками (не более 1кв.м.). Соседние участки армировки связывать между собой путем наложения сетки друг на друга участками до 50мм.
6. После того, как все стены здания полностью покрыты армирующей сеткой, наносится выравнивающая смесь при помощи широкого шпателя.
7. После нанесения выравнивающего слоя шпатлевки, наносится декоративная штукатурка типа "Аспол" с последующей окраской фасадными красками.
8. Утепление наружных стен минераловатными плитами должно проводиться исключительно в сухую и безветренную погоду.
9. Монтажные работы по фасадам см. на листе АС-29.

Изм.	Кол.уч	Лист	N док.	Подпись	Дата	38-2022 АС		
						Капитальный ремонт административного здания, терапевтического корпуса, здания гаража, здания пищеблока и прачечной ГКП на ПХВ «Многопрофильная городская больница №3» акимата города Астаны		
ГАП		Цой В.Г.			07.24	Терапевтический корпус	Стадия	Лист	Листов
Проверил		Ким И.			07.24		РП	30	
Выполнил		Есенова Ф.			07.24	Фасад в осях А-И, И-А (ремонтные работы)	ТОО "Строй-проект-инвентаризация" ТОО "БС Строй Холдинг" г.Шымкент - 2024г.		
Н. контр.		Бакиров Н.			07.24				

Согласовано

Взам. инв. N

Подп. и дата

Инв. N подл.

Копировал

А3

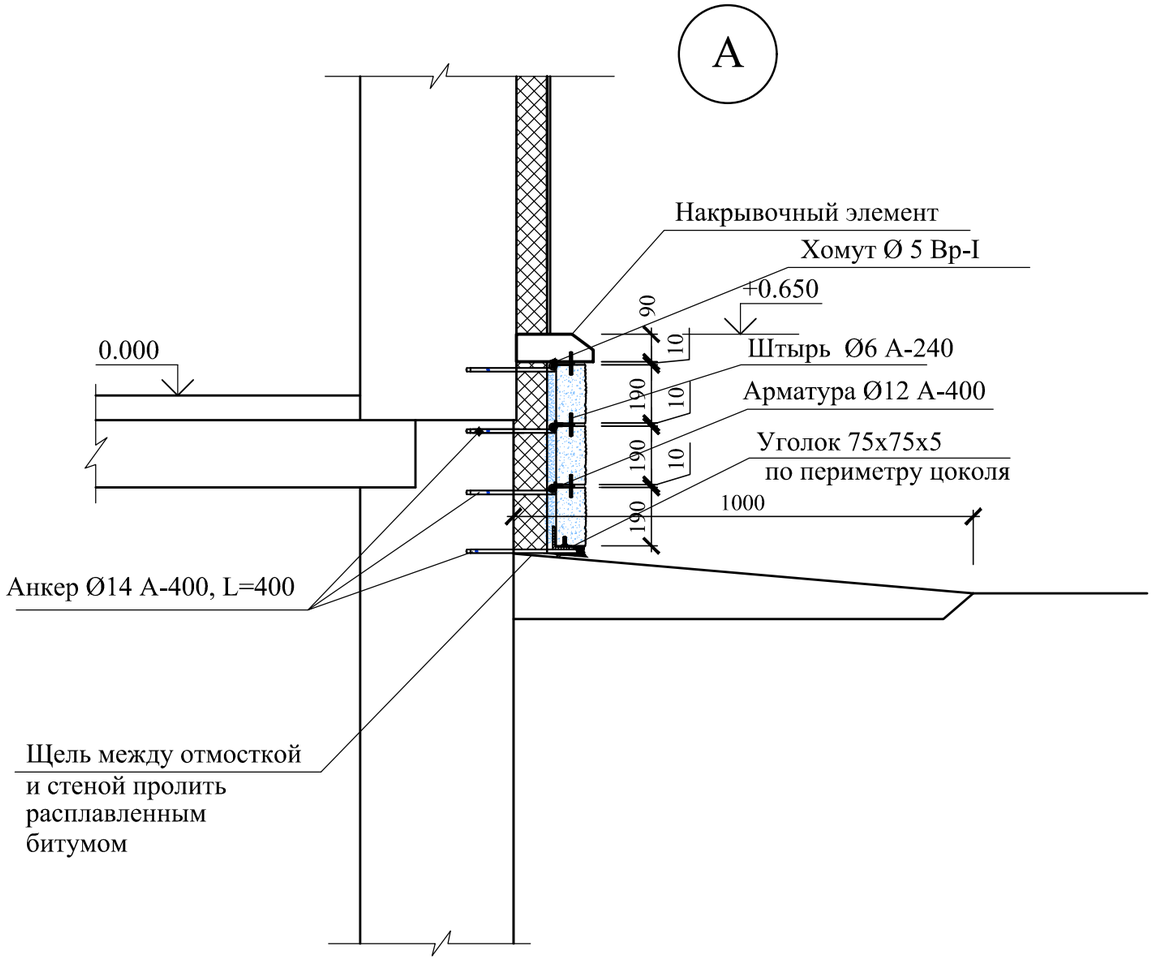

Спецификация элементов облицовки цоколя

Марка поз.	Обозначение	Наименование	Кол.	Масса ед.кг	Примеч.
		Устройство сплиттерной плитки			
1	СТ РК 2591-2014	Анкер Ø14 А400 L=400	1208	0,48	
2	СТ РК 2591-2014	Ø12 А400 п.м	362,4	0,888	
3	СТ РК 2591-2014	Штырь Ø6 А240 L=100	1208	0,022	
4	ГОСТ 6727-86	Хомут Ø5 Вр I L=200	1208	0,03	
5	ГОСТ 8509-93	Уголок 75х5 п.м	120,8	5,8	
		Сплиттерная плитка 390х190х95	1007		80,54м2
		Накрывочный элем. 250х190х90	484		
		Утеплитель-минплита ПЖ-160 толщ.120мм			80,54м2

1-1

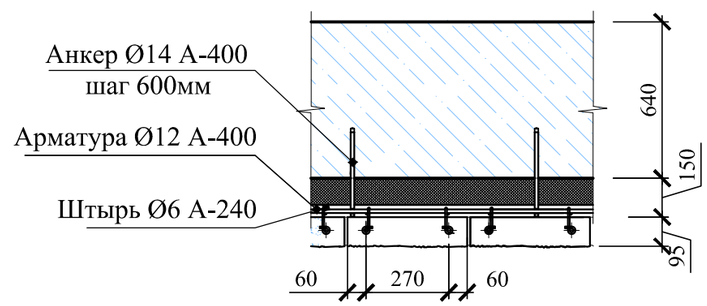

Схема укладки сплиттерной плитки

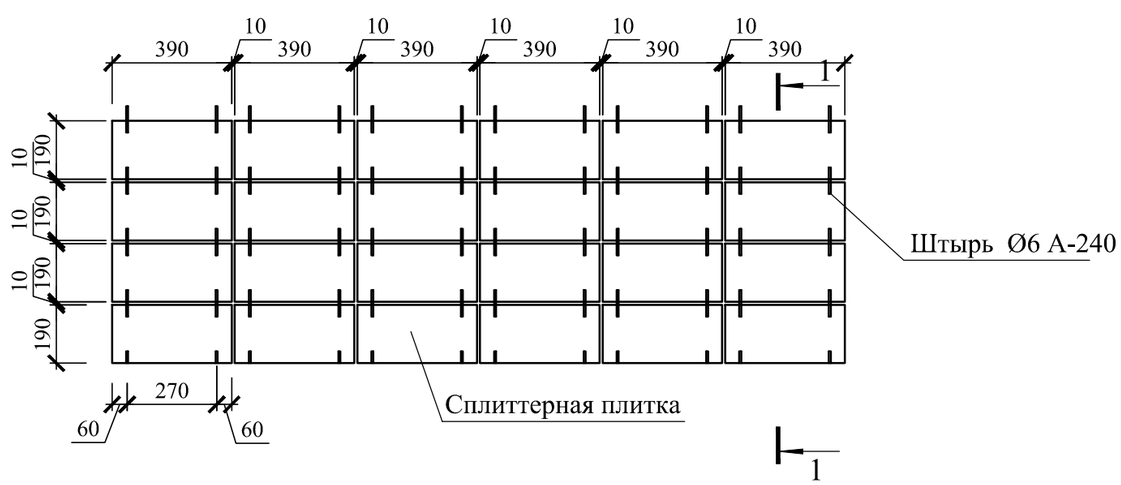

1. Данный лист см.совместно с л.АС-20-22.
2. Анкер Ø14 А400 забить в предварительно просверленные отверстия Ø10мм. К анкерам приварить арматуру Ø12 А400 по всему периметру, к ним приваиваются штыри из арматуры Ø6 А240, которые закрепляются хомутами Ø5 Вр I.
3. При переменной отметке земли сплиттерная плитка обрезается по месту.
4. Сварные работы производить электродуговой сваркой электродами Э-42 А по ГОСТ 14098-91.
5. Уголок -перемычку окрасить эмалью ПФ-115 по грунтовке.

Изм.	Кол.уч.	Лист	N док.	Подпись	Дата
ГАП		Цой В.Г.			07.24
Проверил		Ким И.			07.24
Выполнил		Есенова Ф.			07.24
Н. контр.		Бакиров Н.			07.24

38-2022 АС

Капитальный ремонт административного здания, терапевтического корпуса, здания гаража, здания пищеблока и прачечной ГКП на ПХВ «Многопрофильная городская больница №3» акимата города Астаны

Терапевтический корпус

Стадия	Лист	Листов
РП	30/1	

Узел "А". Схема укладки сплиттерной плитки.

ТОО "Строй-проект-инвентаризация"
ТОО "БС Строй Холдинг"
г.Шымкент - 2024г.

Взам. инв. N | Подпись и дата | Инв. N подл.

Копировал А3

План на отм. 0.000 (ремонтные работы)

Экспликация помещений

Номер помещения	Наименование	Площадь, м²	Кат.* помещения
	ПРИЕМНОЕ ОТДЕЛЕНИЕ		
1	Тамбур	7,92	
2	Вестибюль	36,13	
3	Коридор	106,70	
4	Кабинет рентгенолога	7,92	
5	Кабинет нейрохирурга	8,25	
6	Кабинет дежурного врача	10,14	
7	Кабинет заведующего	12,37	
8	Процедурная	9,48	
9	Сейфер	4,37	
10	Санузел	4,14	
11	Вестибюль	16,58	
12	Тамбур	7,65	
13	Регистрация больных	3,96	
14	Ординаторская	8,06	
15	Палата	30,04	
16	Палата	14,52	
17	Коридор	21,23	
18	Коридор	14,88	
19	Вход в подвал	6,24	
20	Тамбур	5,76	
21	Позиция аннулирована	–	
22	Кабинет	6,43	
23	Холл	31,33	
24	Бытовое помещение	24,97	
24/1	Бытовое помещение	3,88	
25	Кабинет уролога–нефролога	28,18	
26	Динамическое наблюдение	27,79	
27	Кабинет старшей медсестры	13,22	
28	Кабинет гинеколога	25,65	
29	Санузел	2,90	
30	Кабинет узи	16,74	
31	Операторская	16,63	
31/1	Фотолаборатория	2,90	
31/2	Подсобное помещение	3,36	
32	Рентген кабинет	29,52	
33	Процедурная	10,99	
34	Палата экстренной помощи	13,78	
35	Коридор	9,45	
36	Душевая	5,21	
37	Коридор	11,06	
38	Тамбур	3,34	
39	Тамбур	5,59	
40	Вестибюль	27,25	
41	Коридор	14,19	
41/1	Тамбур	5,76	
42	Вход в подвал	6,24	
43	Позиция аннулирована	–	
44	Лифтовая шахта	2,64	
45	Инвентарная	4,80	

Экспликация помещений

Номер помещения	Наименование	Площадь, м²	Кат.* помещения
	Травматологический пункт		
46	Процедурная	4,80	
47	Электрошкафовая	5,54	
48	Санузел	2,75	
49	Приемная	15,89	
50	Коридор	5,58	
51	Тамбур	5,81	
52	Тамбур	5,07	
53	Сестринская	9,15	
54	Кабинет	14,24	
55	Гипсовая	13,79	
56	Манипуляционная	15,85	
57	Коридор	4,99	
58	Коридор	14,50	
59	Душевая	4,55	
60	Инвентарная	2,06	
61	Коридор	2,19	
62	Кладовая	7,19	
63	Кабинет медсестры	8,99	
	Итого	833,42	

Устройство кирпичной перегородки

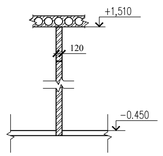

Спецификация элементов на устройство перегородки

Поз.	Обозначение	Наименование	Кол.	Масса ед., кг.	Примечание
		КР-р-по 250х120х65/1Нф/ 100/2,0/50/ГОСТ530-2012, м3	0,8		

Изм.	Кол.уч	Лист	N док.	Подпись	Дата
ГАП		Цой В.Г.			07.24
Проверил		Ким И.			07.24
Выполнил		Есенова Ф.			07.24
Н. контр.		Бакиров Н.			07.24

38-2022 АС

Капитальный ремонт административного здания, терапевтического корпуса, здания гаража, здания пищеблока и прачечной ГКП на ПХВ «Многопрофильная городская больница №3» акимата города Астаны

Терапевтический корпус

Стадия	Лист	Листов
РП	31	

План на отм. 0.000 (ремонтные работы)

ТОО "Строй-проект-инвентаризация" ТОО "БС Строй Холдинг" г.Шымкент - 2024г.

Копировал

А3

Согласовано

Взам. инв. №

Подп. и дата

Инв. № подл.

Общие указания по устройству теплоизолирующей облицовки из комплектной системы "КНАУФ"

1. Монтаж облицовки выполнить в следующей последовательности:
- В соответствии с разметкой установить вертикально в направляющие ПН-профили стоечные ПС-профили. Шаг стоечных профилей 600мм. При скреплении профилей друг с другом применяется метод "просечки с отгибом".По краям дверного проема устанавливаются дополнительные стоечные профили. Высота стоечных профилей меньше высоты помещения на 20мм. Стойки каркаса, примыкающие к стенам, закрепляются дюбелями с шагом 1000мм (не менее 3 креплений на одну стойку).
- Производится укладка изоляционного материала (минплита) в пространство между стоечными профилями.
- Установить и закрепить гипсокартонные листы. От поверхности пола гипсокартонный лист должен отстоять на 10-15мм. Этот зазор заделывается шпаклевкой или герметиком. Гипсокартонные листы распологаются вертикально, подгоняются друг к другу и привинчиваются к каркасу шурупами, при этом не должна допускаться их деформация. Торцевые стыки гипсокартонных листов должны быть смещены по вертикали не менее чем на 400мм, а вертикальные стыки - на шаг стоек.
2.Монтаж перегородок "КНАУФ" выполнить с соблюдением требований СНиПРК 1.03-05-2001 "Охрана труда и техника безопасности в строительстве" и согласно п.7 серии 1.073.9-2.08,в.1.
3.При выполнении креплении перегородок к потолку, стенам и к полу руководствоваться узлами серии РК 1.073.9-2.08.1-8.

Спецификация материалов облицовки С626

Марка поз.	Обозначение	Наименование	Кол.	Масса ед,кг	Примеч.
ПН	Серии РК 1.073.9-2.08, в.1	Направл.профили ПН50/40,п.м	23,0	0,61	
ПС	-//-	Стоечные профили ПС50/50,п.м	65,6	0,73	
	-//-	Лента уплотнительная 50х3,2,п.м	39,4		
	-//-	Дюбель	53		
	-//-	Минплита Y=125г/м3 б=50мм,м2	32,8		
	-//-	Гипсокартон ГКЛ,б=12,5мм, м2	32,8		
	-//-	Шуруп TN25	230		
	-//-	Шпаклевка КНАУФ,кг	24,6		
	-//-	Лента армирующая бумажная,п.м	36,1		

Согласовано

Взам. инв. N

Подп. и дата

Инв. N подл.

Изм.	Кол.уч	Лист	N док.	Подпись	Дата
ГАП		Цой В.Г.			07.24
Проверил		Ким И.			07.24
Выполнил		Есенова Ф.			07.24
Н. контр.		Бакиров Н.			07.24

38-2022 АС

Капитальный ремонт административного здания, терапевтического корпуса, здания гаража, здания пищеблока и прачечной ГКП на ПХВ «Многопрофильная городская больница №3» акимата города Астаны

Терапевтический корпус

Стадия	Лист	Листов
РП	31/1	

Теплоизоляция перегородки лестницы

ТОО "Строй-проект-инвентаризация"
ТОО "БС Строй Холдинг"
г.Шымкент - 2024г.

Копировал Формат А3

План на отм. +3,600 (ремонтные работы)

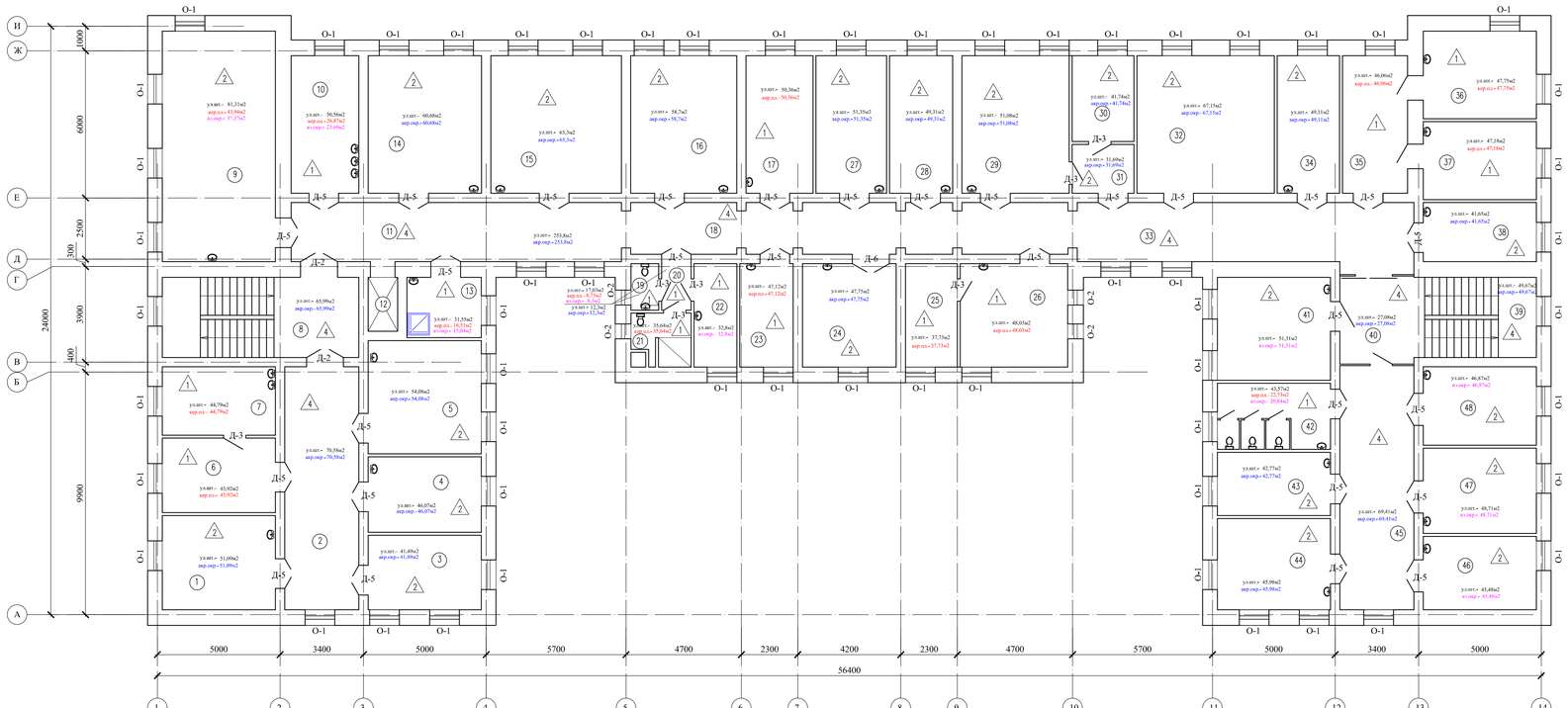

Экспликация помещений

Номер поме-щения	Наименование	Площадь, м²	Кат.* поме-щения
	НЕЙРОРЕАНИМАЦИЯ		
1	Палата	17,45	
2	Коридор	29,54	
3	Палата	13,97	
4	Палата	13,97	
5	Палата	21,02	
6	Процедурная	13,79	
7	Процедурная	12,64	
8	Лестничная клетка	25,86	
9	Столовая	42,91	
10	Раздаточная	15,23	
11	Коридор	31,96	
12	Лифтовая шахта	2,64	
13	Инвентарная	7,29	
14	Палата	25,61	
15	Шкаф инсульта	29,52	
16	Палата	23,94	
17	Процедурная	15,07	
18	Коридор	36,58	
19	Санузел	2,06	
20	Коридор	2,19	
21	Душевая	4,55	
22	Кабинет ст.медсестры	7,19	
23	Мокротная	8,99	
24	Палата	15,88	
25	Процедурная	8,72	
26	Процедурная	18,23	
27	Палата	15,90	
28	Палата	14,17	
29	Палата	24,22	
30	Палата	8,64	
31	Палата	4,88	
32	Палата	31,08	
33	Коридор	34,73	
34	Палата	14,01	
35	Процедурная	14,62	
36	Процедурная	16,21	
37	Процедурная	14,43	
38	Палата	10,90	
	АДМИНИСТРАЦИЯ		
39	Лестничная клетка	15,68	
40	Коридор	10,64	
41	Ординаторская	19,10	
42	Санузел	12,23	
43	Палата	11,68	
44	Сестринская	16,90	
45	Коридор	29,69	
46	Кабинет старшей медсестры	13,56	
47	Кабинет заведующего отделением	15,80	
48	Кабинет сестра-хозяйки	14,52	
		810,00	

Согласовано

Взам. инв. №

Подп. и дата

Инв. № подл.

Изм.	Кол.уч.	Лист	N док.	Подпись	Дата
ГАП		Цой В.Г.			07.24
Проверил		Ким И.			07.24
Выполнил		Есенова Ф.			07.24
Н. контр.		Бакиров Н.			07.24

38-2022 АС

Капитальный ремонт административного здания, терапевтического корпуса, здания гаража, здания пищеблока и прачечной ГКП на ПХВ «Многопрофильная городская больница №3» акимата города Астаны

Терапевтический корпус

Стадия	Лист	Листов
РП	32	

План на отм. +3,600 (ремонтные работы)

ТОО "Строй-проект-инвентаризация"
ТОО "БС Строй Холдинг"
г.Шымкент - 2024г.

Копировал

А3

План на отм. +7,200 (ремонтные работы)

Экспликация помещений

Номер помещения	Наименование	Площадь м²	Кат.* помещения
	ОТДЕЛЕНИЕ НЕВРОЛОГИИ И РЕАБИЛИТАЦИИ		
1	Сестринская	17,45	
2	Коридор	29,54	
3	Ординаторская	28,44	
4	Кабинет заведующего отделением	21,29	
5	Кабинет старшей медсестры	27,11	
6	Лестничная клетка	25,86	
7	Раздаточная	7,63	
8	Столовая	34,78	
9	Палата	15,23	
10	Палата	22,57	
11	Коридор	31,96	
12	Лифтовая шахта	2,64	
13	Инвентарная	7,02	
14	Подсобное помещение	2,54	
15	Подсобное помещение	2,74	
16	Палата	26,47	
17	Палата	20,89	
18	Санузел	2,54	
19	Палата	15,07	
20	Коридор	36,58	
21	Санузел	2,06	
22	Коридор	2,19	
23	Душевая	5,25	
24	Кабинет старшей медсестры	7,75	
24/1	Палата	8,42	
25	Палата	15,88	
26	Палата	14,49	
27	Санузел	2,84	
28	Палата	9,30	
29	Палата	15,90	
30	Палата	12,84	
31	Санузел	1,01	
32	Палата	24,22	
33	Палата	14,23	
34	Палата	19,92	
35	Палата	23,49	
36	Палата	16,29	
37	Коридор	33,14	
38	Палата	31,0	
39	Кабинет эпидемиолога	10,90	
	ЛАБОРАТОРИЯ		
40	Лестничная клетка	27,59	
41	Коридор	30,38	
42	Кабинет	19,10	
43	Сидячие воды	5,77	
44	Моечная	6,06	
45	Общеклиническая лаборатория	11,68	
46	Биохимическая лаборатория	16,90	
47	Гематологическая лаборатория	13,56	
48	Гематологическая лаборатория	15,80	
49	Лаборантская	14,52	
		810,83	

						38-2022		АС	
Изм.	Кол.уч	Лист	N док.	Подпись	Дата	Капитальный ремонт административного здания, терапевтического корпуса, здания гаража, здания пищеблока и прачечной ГКП на ПХВ «Многопрофильная городская больница №3» акимата города Астаны			
ГАП		Цой В.Г.			07.24	Терапевтический корпус	Стадия	Лист	Листов
Проверил		Ким И.			07.24		РП	33	
Выполнил		Есенова Ф.			07.24				
Н. контр.		Бакиров Н.			07.24	План на отм. +7,200 (ремонтные работы)	ТОО "Строй-проект-инвентаризация" ТОО "БС Строй Холдинг" г.Шымкент - 2024г.		

Согласовано

Взам. инв. №

Подп. и дата

Инв. № подл.

Копировал

А3

План на отм. +10,800 (ремонтные работы)

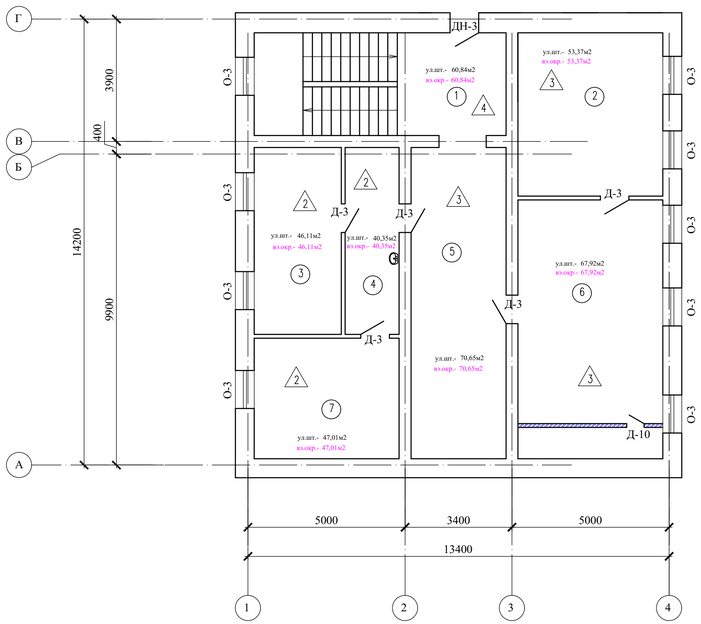

Пример выполнения окон из ПВХ

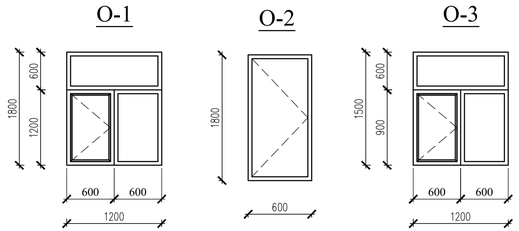

Витраж В-1

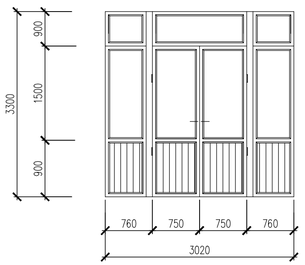

Витраж В-2

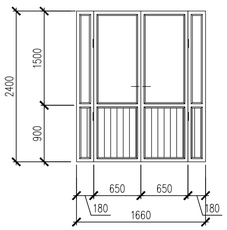

Спецификация заполнения проемов (ремонтные работы)

Марка поз.	Обозначение	Наименование	Кол. -1эт	1эт	2эт	3эт	4эт	Масса ед.кг	Примеч.
		Окна двухкамерные							
О-1	ГОСТ 30674-99 стеклопакет ГОСТ 24866-2014	ОП В2 1800х1200 (4М1-8-4М1-8-К4) с моск.сеткой 3,4м2	-	47	58	60	-		ПВХ
О-2	ГОСТ 30674-99 стеклопакет ГОСТ 24866-2014	ОП В2 1800х600 (4М1-8-4М1-8-К4) с моск.сеткой 3,4м2	-	12	4	4	-		ПВХ
О-3	ГОСТ 30674-99 стеклопакет ГОСТ 24866-2014	ОП В2 1500х1200 (4М1-8-4М1-8-К4) с моск.сеткой 3,4м2	-	-	-	-	9		ПВХ
О-4	прайс-лист	рентгенозащитное окно 1500х1500(h)	-	1	-	-	-		свинцовый эквивалент не менее 1.2мм(Pb)
РС-1	прайс-лист	рентгенозащитные ставни 1200х1800(h)	-	2	-	-	-		свинцовый эквивалент не менее 1.65мм(Pb)
		Подоконные доски из ПВХ шир.350мм, п.м.		69,5	78,2	80,8	11,7		ПВХ
		Устройство подоконных сливов из оцинкованной стали толщ.0,7мм, м2		31,3	35,2	36,4	5,1		
		Двери наружные							
ДН-1	ГОСТ 23747-2014	ДАН ОБпр Дв Р 2700-1500	-	1	-	-	-		алюм.
ДН-2	ГОСТ 31173-2003	ДСН ПНЛ МЗУ 2100х1200	-	4	-	-	-		металл.
ДН-3	ГОСТ 31173-2003	ДСН ПНЛ МЗУ 1600х900	-	-	-	-	1		металл.
ДН-4	ГОСТ 31173-2003	ДСН ПНЛ МЗУ 1900х900	-	2	-	-	-		металл.
		Двери внутренние							
Д-1	ГОСТ 23747-2014	ДАВ ОБДв Л 2400-1500	-	1	-	-	-		алюм.
Д-2	ГОСТ 23747-2014	ДАВ ОБДв Л 2100-1500	-	2	2	2	-		алюм.
Д-3	Из жесткого ПВХ	910х2100(h)	-	14	7	8	5		медиц.
Д-4	Из жесткого ПВХ	710х2100(h)	-	1	-	1	-		медиц.
Д-5	Из жесткого ПВХ	1200х2100(h)	-	25	30	30	-		медиц.
Д-6	ГОСТ 6629-88	ДГ21-15	-	4	1	1	-		дерев.
Д-7	ГОСТ 6629-88	ДГ21-12	-	3	-	-	-		дерев.
Д-8	ГОСТ 6629-88	ДГ21-9	-	2	-	-	-		дерев.
Д-9	ГОСТ 31173-2003	ДСВ ПНЛ МЗУ 2100х900	-	1	-	-	-		металл.
Д-10	серия 5.904-4	ДС1,25х0,5	-	-	-	-	1		
Д-11	прайс-лист	рентгенозащитная дверь 900х2100(h)	-	1	-	-	-		свинцовый эквивалент не менее 1.2мм(Pb)
Д-12	прайс-лист	рентгенозащитная дверь 1200х2100(h)	-	1	-	-	-		свинцовый эквивалент не менее 1.25мм(Pb)
		Витражи алюминиевые							
В-1	ГОСТ 21519-2003	Витраж 3020х3000(h) с дверным проемом 1500х2400(h)	-	-	-	1	-		
В-2	ГОСТ 21519-2003	Витраж 1660х2400(h) с дверным проемом 1300х2400(h)	-	2	-	-	-		
		Улучшенная штукатурка, шпатлевка с последующей водоэмуль-сионной окраской внутренних откосов, м2	-	163,8	149,1	152,4	17,1		
		Улучшенная штукатурка,шпатлевка с последующей водоэмуль-сионной окраской наружных откосов, м	-	368,1	367,2	379,2	52,7		

Экспликация помещений

Номер поме-щения	Наименование	Площадь, м²	Кат.* поме-щения
1	Лестничная клетка	25,86	
2	Вент.помещение	23,68	
3	Кабинет	16,22	
4	Кабинет	10,0	
5	Вент.помещение	29,54	
6	Вент.помещение	37,60	
7	Кабинет сестры-хозяйки	17,45	
		160,35	

Примечание:

Примыкание оконных блоков должны соответствовать ГОСТ 30971-2002 "Швы монтажные узлов примыкания оконных блоков к стеновым проемам".
Окна выполняются из поливинилхлоридных пятикамерных профилей из жесткого непластифицированного модифицированного на высокую ударную вязкость и стойкость к климатическим воздействиям поливинилхлорида белого цвета и должны отвечать требованиям ГОСТ 30673-99 и техническим условиям на конкретные системы профилей, утвержденных в установленном порядке.
Оконные блоки наружные - в качестве светопрозрачного заполнения применяются двухкамерные стеклопакеты (4М1-8-4М1-8-К4) с сопротивлением теплопередаче не менее R=0.55 м²•°С/Вт по ГОСТ 24866-99.
Профили изделий окон усиливают металлическими стальными вкладышами с антикоррозионным покрытием с толщиной стенок не менее 2,0мм.
Монтаж окон должен осуществляться специализированными строительными фирмами. Окончание монтажных работ должно подтверждаться актом сдачи-приемки, включающим в себя гарантийные обязательства производителя работ.
Открывающиеся наружные створки окна, форточки должны изготавливаться с москитными сетками и солнцезащитными стеклами.
Сливы оконных проемов выполнить из оцинкованной стали t=0.7мм. Подоконные доски из поливинилхлоридных профилей.
Наружные двери стальные утепленные, с замком и ручкой.
Размеры оконных блоков, дверей, витражей данные в спецификации, уточнить по месту.
Все внутренние двери выполняются без порога.

Согласовано

Взам. инв. №

Подп. и дата

Инв. № подл.

Изм.	Кол.уч	Лист	N док.	Подпись	Дата
ГАП	Цой В.Г.				07.24
Проверил	Ким И.				07.24
Выполнил	Есенова Ф.				07.24
Н. контр.	Бакиров Н.				07.24

38-2022 АС

Капитальный ремонт административного здания, терапевтического корпуса, здания гаража, здания пищеблока и прачечной ГКП на ПХВ «Многопрофильная городская больница №3» акимата города Астаны

Терапевтический корпус

Стадия	Лист	Листов
РП	34	

План на отм. +10,800(ремонтные работы)
Спецификация заполнения проемов.

ТОО "Строй-проект-инвентаризация"
ТОО "БС Строй Холдинг"
г.Шымкент - 2024г.

Копировал

А3

Экспликация полов

Наименование или номер по проекту	Тип пола по проекту	Схема пола или номер узла по серии 2.244-1в.6	Элементы пола и их толщина	Площадь пола, м2
1-этаж				
8,10,24,24/1, 29,31/1,33,34,35, 36,45,46,47,48, 49,54,55,56, 59-62	1	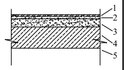	1- Покрытие - керамическая плитка толщ.10мм по ГОСТ 6787-89 2- Прослойка и заполнение швов из цем-песчаного раствора М150 - 10мм 3-Цем-песчаная стяжка М150 толщ.20мм 4-Существующий элемент пола	181,35
			Плинтус из керамических плиток (сапожок h=100мм), п.м	199,18
4-7,9,13-16,22, 25-28,30,31, 31/2,63	2	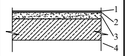	1-Линолеум коммерческий 34 класс 2-Прослойка из клеящей мастики 3-Устройство выравнивающей стяжки из цементно-песчанного раствора марки М150 - 20мм 4-Существующий элемент пола	246,62
			Плинтус из пвх, п.м	243,6
1,2,3,11,12,17, 18,19,20,23,37, 38,40,41,41/1,42, 50,51,53,57,58	4	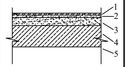	1- Покрытие - керамогранитная плитка толщ.10мм с шероховатой поверхностью 2- Прослойка и заполнение швов из цем-песчаного раствора М150 - 10мм 3-Цем-песчаная стяжка М150 толщ.20мм 4-Существующий элемент пола	362,29
			Плинтус керамогранитный матовый h=72 мм, п.м	273,32
32	6	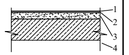	1-Покрытие - полиуретановое самовыравнивающееся покрытие (наливной пол), антистатическое, двухкомпонентное 2-Устройство выравнивающей стяжки из цементно-песчанного раствора марки М150 - 20мм 3-Баритовый раствор-5мм 4-Существующий элемент пола	29,52
			Устройство бесшовного полимерного плинтуса, м	20,65

Экспликация полов

Наименование или номер по проекту	Тип пола по проекту	Схема пола или номер узла по серии 2.244-1в.6	Элементы пола и их толщина	Площадь пола, м2
2-этаж				
6,7,10,13,17, 19-23,25,26,35, 36,37,42	1	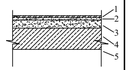	1- Покрытие - керамическая плитка толщ.10мм по ГОСТ 6787-89 2- Прослойка и заполнение швов из цем-песчаного раствора М150 - 10мм 3-Цем-песчаная стяжка М150 толщ.20мм 4-Существующий элемент пола	173,44
			Плинтус из керамических плиток (сапожок h=100мм), п.м	190,96
1,3-5,9,13,14,15,16, 24,27-32,34,38, 41,43,44, 46-48	2	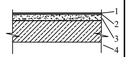	1-Линолеум коммерческий 34 класс 2-Прослойка из клеящей мастики 3-Устройство выравнивающей стяжки из цементно-песчанного раствора марки М150 - 20мм 4-Существующий элемент пола	419,45
			Плинтус из пвх,п.м	362,79
2,8,11,18,33,39, 40,45	4		1- Покрытие - керамогранитная плитка толщ.10мм с шероховатой поверхностью 2- Прослойка и заполнение швов из цем-песчаного раствора М150 - 10мм 3-Цем-песчаная стяжка М150 толщ.20мм 4-Существующий элемент пола	214,68
			Плинтус керамогранитный матовый h=72 мм, п.м	149,55
3-этаж				
7,8,13,15,18, 21-24,27,31, 43-49	1	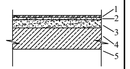	1- Покрытие - керамическая плитка толщ.10мм по ГОСТ 6787-89 2- Прослойка и заполнение швов из цем-песчаного раствора М150 - 10мм 3-Цем-песчаная стяжка М150 толщ.20мм 4-Существующий элемент пола	160,10
			Плинтус из керамических плиток (сапожок h=100мм), п.м	170,8
1,3-5,9,10,14, 16,17,19,24/1, 25,26,28-30, 32-36,38,39, 42	2		1-Линолеум коммерческий 34 класс 2-Прослойка из клеящей мастики 3-Устройство выравнивающей стяжки из цементно-песчанного раствора марки М150 - 20мм 4-Существующий элемент пола	433,04
			Плинтус из пвх,п.м	384,83
2,6,11,20,37, 40,41	4		1- Покрытие - керамогранитная плитка толщ.10мм с шероховатой поверхностью 2- Прослойка и заполнение швов из цем-песчаного раствора М150 - 10мм 3-Цем-песчаная стяжка М150 толщ.20мм 4-Существующий элемент пола	214,95
			Плинтус керамогранитный матовый h=72 мм, п.м	138,29

Экспликация полов

Наименование или номер по проекту	Тип пола по проекту	Схема пола или номер узла по серии 2.244-1в.6	Элементы пола и их толщина	Площадь пола, м2
4-этаж				
3,4,7	2	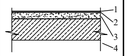	1-Линолеум коммерческий 34 класс 2-Прослойка из клеящей мастики 3-Устройство выравнивающей стяжки из цементно-песчанного раствора марки М150 - 20мм 4-Существующий элемент пола	43,67
			Плинтус из пвх,п.м	45,13
1	4	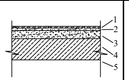	1- Покрытие - керамогранитная плитка толщ.10мм с шероховатой поверхностью 2- Прослойка и заполнение швов из цем-песчаного раствора М150 - 10мм 3-Цем-песчаная стяжка М150 толщ.20мм 4-Существующий элемент пола	25,86
			Плинтус керамогранитный матовый h=72 мм, п.м	20,15
2,5,6	3		1-Покрытие - из бетона класса В15 -20мм 2-Устройство выравнивающей стяжки из цементно-песчанного раствора марки М150 - 20мм 3-Существующий элемент пола	90,82
			Бетонный плинтус , п.м.	64,96

Изм.	Кол.уч	Лист	N док.	Подпись	Дата	38-2022 АС		
						Капитальный ремонт административного здания, терапевтического корпуса, здания гаража, здания пищеблока и прачечной ГКП на ПХВ «Многопрофильная городская больница №3» акимата города Астаны		
ГАП		Цой В.Г.			07.24	Терапевтический корпус	Стадия	Лист	Листов
Проверил		Ким И.			07.24		РП	35	
Выполнил		Есенова Ф.			07.24	Экспликация полов	ТОО "Строй-проект-инвентаризация" ТОО "БС Строй Холдинг" г.Шымкент - 2024г.		
Н. контр.		Бакиров Н.			07.24				

Согласовано

Взам.инв.N

подпись и дата

инв. N подл.

Копировал

А3

Ведомость отделки помещений

Наименование или номер помещения	Вид отделки элементов интерьеров							
	Потолок	Площадь	Стены или перегородки	Площадь	Низ стен или перегородок	Площадь	Высота мм	Примечание
1 этаж								
1-6,11-18,19,20, 23,25,26,28,30, 31/1,31/2,37, 38,40,41,42,47,50, 51,53,57,58,61,63	устройство подшивного потолка из гипсокартона шпатлевка сухими смесями водоэмульсионная окраска	227,69 558,14 558,14	улучшенная штукатурка шпатлевка сухими смесями окраска акриловой моющейся краской	1661,94 1636,02 1636,02	экран из керамической плитки	25,92	1800	
10,24,24/1,29,45, 48,60	шпатлевка сухими смесями водоэмульсионная окраска	45,5 45,5	улучшенная штукатурка шпатлевка сухими смесями водоэмульсионная окраска	202,59 97,53 97,53	керамическая плитка	105,06	1800	
7,9,22,27,54	шпатлевка сухими смесями водоэмульсионная окраска	50,63 50,63	улучшенная штукатурка шпатлевка сухими смесями водоэмульсионная окраска	173,90 169,58 169,58	экран из керамической плитки	4,32	1800	
8,33,34,35,36,46, 49,55,56,59,62	шпатлевка сухими смесями масляная окраска	110,98 110,98	улучшенная штукатурка керамическая плитка	455,14 455,14				
32	затирка баритовым раствором-4мм шпатлевка сухими смесями окраска акриловой моющейся краской	29,52 29,52 29,52	улучшенная штукатурка шпатлевка сухими смесями окраска акриловой моющейся краской	63,05 63,05 63,05				
2 этаж								
1-5,8,11,14-16,18, 20,24,27-34,38-40, 43,44,45	устройство подшивного потолка из гипсокартона шпатлевка сухими смесями водоэмульсионная окраска	173,14 530,43 530,43	улучшенная штукатурка шпатлевка сухими смесями окраска акриловой моющейся краской	1445,82 1413,42 1413,42	экран из керамической плитки	32,4	1800	

Ведомость отделки помещений (продолжение)

Наименование или номер помещения	Вид отделки элементов интерьеров							
	Потолок	Площадь	Стены или перегородки	Площадь	Низ стен или перегородок	Площадь	Высота мм	Примечание
9,10,13,19,42	шпатлевка сухими смесями водоэмульсионная окраска	79,72 79,72	улучшенная штукатурка шпатлевка сухими смесями водоэмульсионная окраска	224,02 105,24 105,24	керамическая плитка	118,78	1800	
22,41,46,47,48	шпатлевка сухими смесями водоэмульсионная окраска	70,17 70,17	улучшенная штукатурка шпатлевка сухими смесями водоэмульсионная окраска	225,17 214,37 214,37	экран из керамической плитки	10,8	1800	
6,7,17,21,23,25, 26,35,36,37	шпатлевка сухими смесями масляная окраска	127,25 127,25	улучшенная штукатурка керамическая плитка	448,58 448,58				
3 этаж								
2,6,9,10,11,14-17, 19,20,22,24/1,25, 26,28,29,30, 32-38,40,41	устройство подшивного потолка из гипсокартона шпатлевка сухими смесями водоэмульсионная окраска	136,83 528,63 528,63	улучшенная штукатурка шпатлевка сухими смесями окраска акриловой моющейся краской	1483,29 1461,69 1461,69	экран из керамической плитки	21,6	1800	
7,8,13,18,21,31	шпатлевка сухими смесями водоэмульсионная окраска	55,04 55,04	улучшенная штукатурка шпатлевка сухими смесями водоэмульсионная окраска	157,34 73,26 73,26	керамическая плитка	84,08	1800	
1,5,24,39,42	шпатлевка сухими смесями водоэмульсионная окраска	82,31 82,31	улучшенная штукатурка шпатлевка сухими смесями водоэмульсионная окраска	261,75 253,11 253,11	экран из керамической плитки	8,64	1800	
23,27,43-49	шпатлевка сухими смесями масляная окраска	92,38 92,38	улучшенная штукатурка керамическая плитка	340,28 340,28				

Ведомость отделки помещений (окончание)

Наименование или номер помещения	Вид отделки элементов интерьеров							
	Потолок	Площадь	Стены или перегородки	Площадь	Низ стен или перегородок	Площадь	Высота мм	Примечание
3,4	шумоизоляция-пенополистирол Y=45кг/м3 толщ.50мм Устройство подшивного потолка из гипсокартона ГКЛ толщ.10мм по мет.каркасу шпатлевка сухими смесями водоэмульсионная окраска	49,73 49,73	улучшенная штукатурка шпатлевка сухими смесями водоэмульсионная окраска	115,12 110,8 110,8	экран из керамической плитки	4,32	1800	
4 этаж								
1,3,4,5,7	шпатлевка сухими смесями водоэмульсионная окраска	99,07 99,07	улучшенная штукатурка шпатлевка сухими смесями водоэмульсионная окраска	264,96 264,96 264,96				
22,41,46,47,48	известковая окраска	61,28	улучшенная штукатурка известковая окраска	121,29 121,29				

Общие указания к внутренней отделке

Все применяемые материалы для отделки здания должны быть выбраны из числа разрешенных органами и учреждениями санэпидслужбы и должны выполняться из несгораемых и трудносгораемых материалов. Отделочные материалы, используемые в «чистой» зоне, не должны способствовать искровому эффекту и должны являться антистатическими по характеру эксплуатации в соответствии с РТМ 42-2-4-80. Поверхность стен, перегородок и потолков должна быть гладкой, легкодоступной для влажной уборки и дезинфекции. В рабочем проекте внутренняя отделка выполнена согласно назначения помещений. Полы предусмотрены водонепроницаемые, в процедурных и душевых стены облицовываются глазурованной плиткой на полную высоту. Потолки окрашиваются водостойкими (масляными и водоэмульсионными) красками. Линолеумные полы должны быть тщательно пропаяны, подведены под плинтус. Покрытие пола из линолеума должен иметь гладкие внутренние поверхности, легкодоступным для мытья и обработки дезинфицирующими средствами. Покрытие пола должно быть устойчиво к истиранию, механическим нагрузкам и химикатам и содержат в своей массе электропроводный наполнитель.

Двери предусмотреть без порога. Медицинские двери должны быть устойчивы к механическим воздействиям, а также к мягким кислотам, бензину, щелочам, растворителям, жирам, маслам и появлению пятен.

Согласовано

Взам.инв.N

подпись и дата

инв. N подл.

Изм.	Кол.уч.	Лист	N док.	Подпись	Дата	38-2022 АС		
						Капитальный ремонт административного здания, терапевтического корпуса, здания гаража, здания пищеблока и прачечной ГКП на ПХВ «Многопрофильная городская больница №3» акимата города Астаны		
ГАП		Цой В.Г.			07.24	Терапевтический корпус	Стадия	Лист	Листов
Проверил		Ким И.			07.24		РП	36	
Выполнил		Есенова Ф.			07.24	Ведомость отделки помещений.	ТОО "Строй-проект-инвентаризация" ТОО "БС Строй Холдинг" г.Шымкент - 2024г.		
Н. контр.		Бакиров Н.			07.24				

Копировал

А3

Крыльцо Кр-1

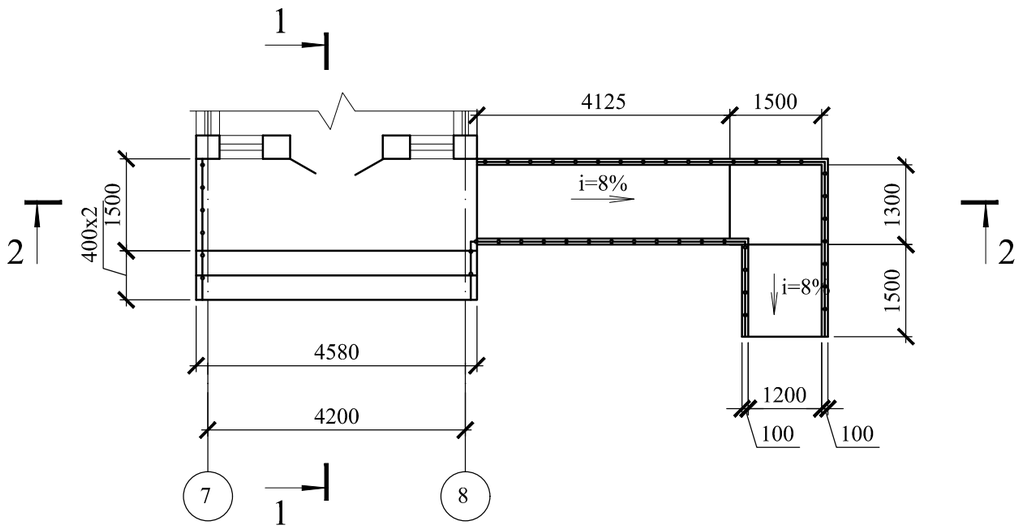

1 - 1

Ограждение ОГ-1

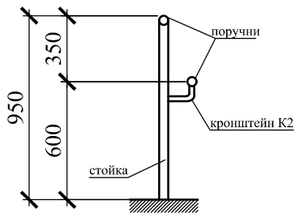

Ограждение ОГ-2

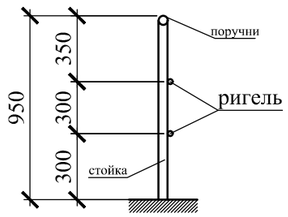

2 - 2

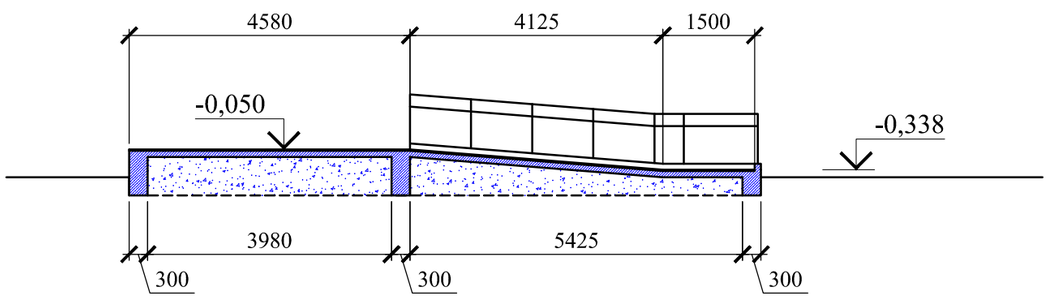

Спецификация элементов

Марка поз.	Обозначение	Наименование	Кол-во	Масса ед.кг	Примеч.
		Бетон кл. С15/20, м3	0,37		
		Бетон кл. С12/15, м3	5,13		
		Сетка Ø5 Вр-I 100/100, м2	18,5		
		Закладная деталь ЗД-1	25	1,09	
1	ГОСТ 103-87	-10x100 L=100	1	0,79	
2	ГОСТ 5781-91	Ø10 À-III L=120	4	0,074	
		Ограждение ОГ-1			
	ГОСТ 3262-75*	Стойка-труба 34x4 L=900	20	2,67	53,4
	ГОСТ 3262-75*	Поручень-труба 34x4 п.м.	29,1	2,96	86,14
	с.1.256.2-2 в.1	Кронштейн К2	20	0,39	7,80
		Ограждение ОГ-2			
	ГОСТ 3262-75*	Стойка-труба 34x4 L=900	5	2,67	13,35
	ГОСТ 3262-75*	Поручень-труба 34x4 п.м.	3,25	2,96	9,62
	ГОСТ 3262-75*	Поручень-труба 20x2,5 п.м.	6,5	1,50	9,75

Изм.	Кол.уч.	Лист	N док.	Подпись	Дата
ГАП		Цой В.Г.			07.24
Проверил		Ким И.			07.24
Выполнил		Есенова Ф.			07.24
Н. контр.		Бакиров Н.			07.24

38-2022 АС

Капитальный ремонт административного здания, терапевтического корпуса, здания гаража, здания пищеблока и прачечной ГКП на ПХВ «Многопрофильная городская больница №3» акимата города Астаны

Терапевтический корпус

Стадия	Лист	Листов
РП	37	

Крыльцо Кр-1. Спецификация элементов.

ТОО "Строй-проект-инвентаризация"
ТОО "БС Строй Холдинг"
г.Шымкент - 2024г.

Согласовано

Взам. инв. N

Подп. и дата

Инв. N подл.

Копировал

Формат А3

Крыльцо Кр-2

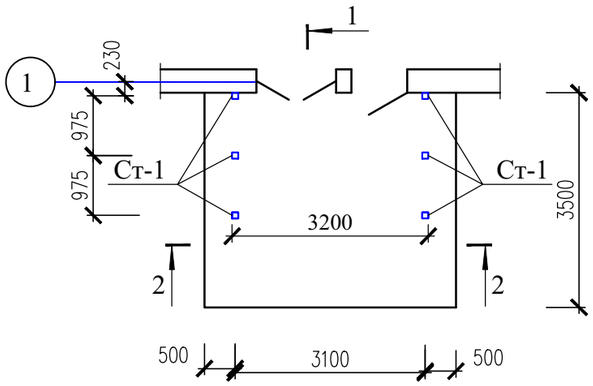

Крыльцо Кр-3

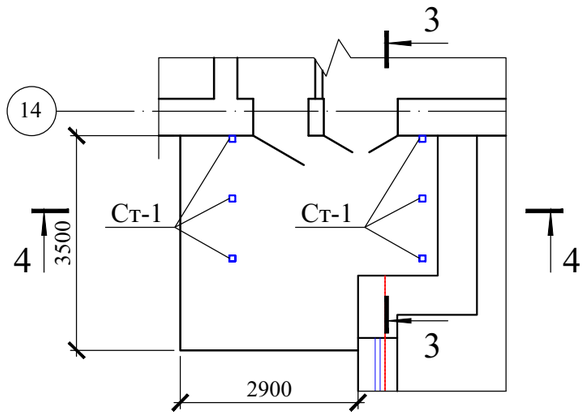

2 - 2

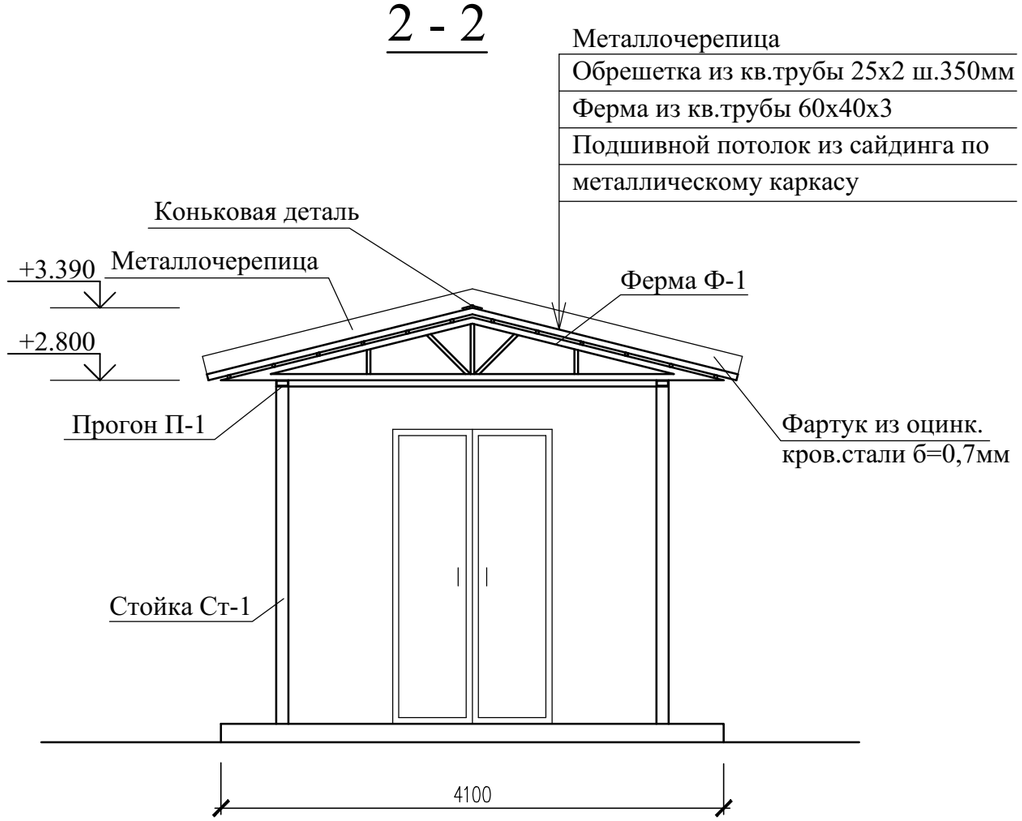

4 - 4

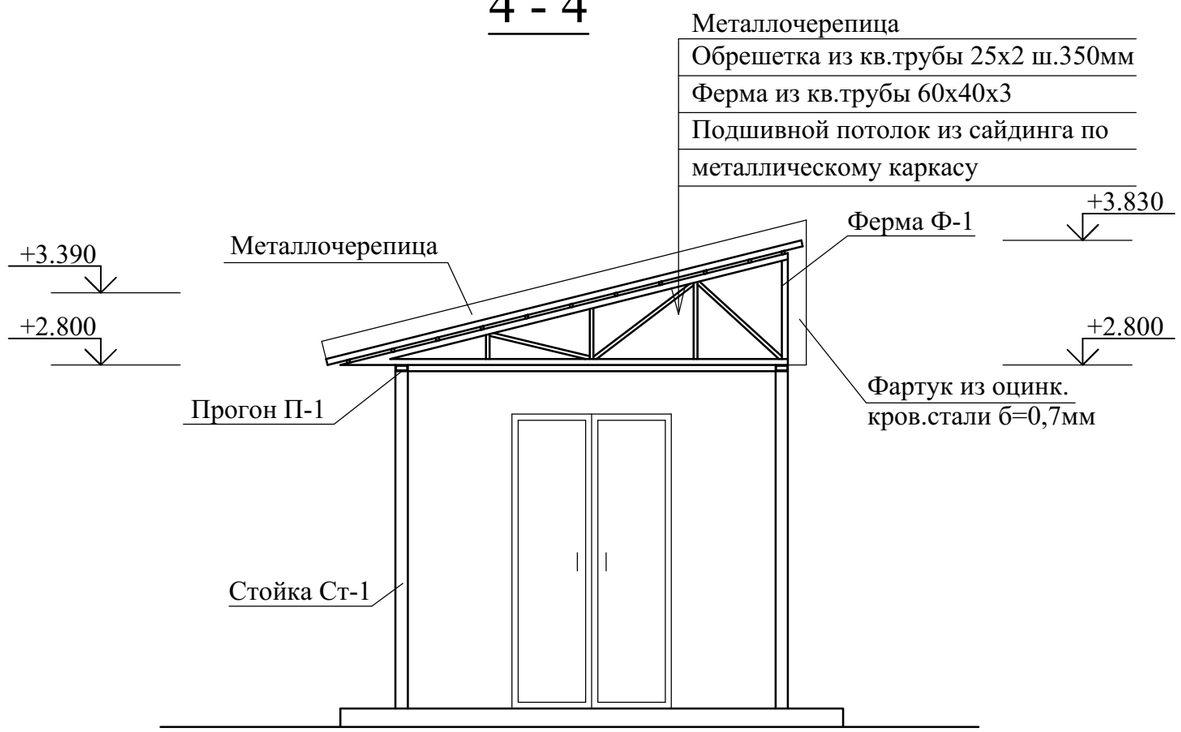

1.Данный лист смотреть совместно с листами АС-22,33,34.

2.Соединение металлических элементов между собой производить ручной дуговой электросваркой, электродами Э-42А по ГОСТ 9467-75*, при этом длину сварных швов принимать по длине контактных поверхностей стыкуемых элементов, высоту сварных швов-по минимальной толщине свариваемых элементов, но не менее 5мм.

3.Антикоррозийная защита разработана в соответствии со СНиП РК 2.01-19-2004 "Защита строительных конструкций от коррозии". Окраску производить двумя слоями эмали ПФ-115 в 2 слоя (толщина 50-60мкм) по грунтовке ГФ-020 - 1 слой.

4.В целях увеличения предела огнестойкости до 0,75 часа по поверхности металлических элементов каркаса нанести огнезащитное покрытие ВПМ-2 по ГОСТ 25131-82 за 2 раза.

Изм.	Кол.уч.	Лист	N док.	Подпись	Дата
ГАП		Цой В.Г.			07.24
Проверил		Ким И.			07.24
Выполнил		Есенова Ф.			07.24
Н. контр.		Бакиров Н.			07.24

38-2022 АС

Капитальный ремонт административного здания, терапевтического корпуса, здания гаража, здания пищеблока и прачечной ГКП на ПХВ «Многопрофильная городская больница №3» акимата города Астаны

Терапевтический корпус

Стадия	Лист	Листов
РП	38	

Крыльцо Кр-2, Кр-3.
Сечение 1-1, 2-2.

ТОО "Строй-проект-инвентаризация"
ТОО "БС Строй Холдинг"
г.Шымкент - 2024г.

Взам. инв. N

Подпись и дата

Инв. N подл.

Копировал

А3

1-1

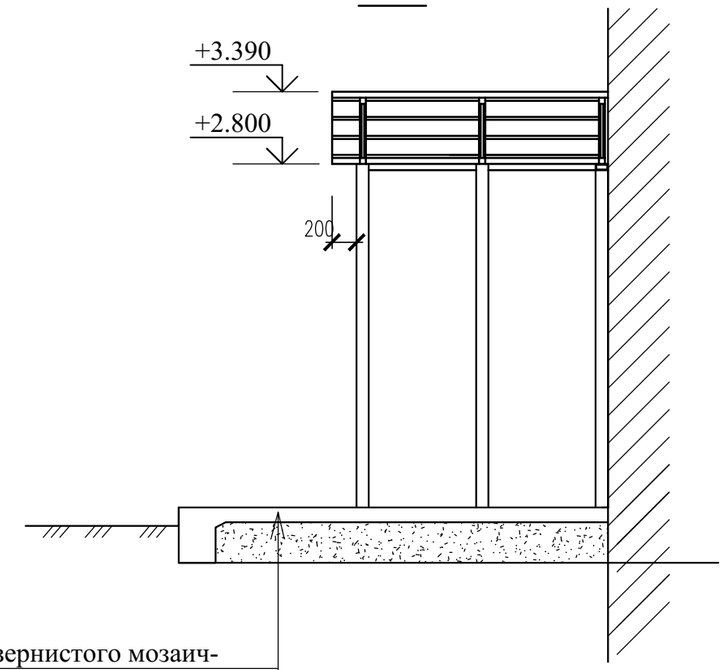

Стяжка из мелкозернистого мозаичного бетона кл.В 15-20мм

Бетон кл.В 10 армиров.сеткой-100мм

Сетка 5Вр- 1 100/100

Уплотненный грунт

3-3

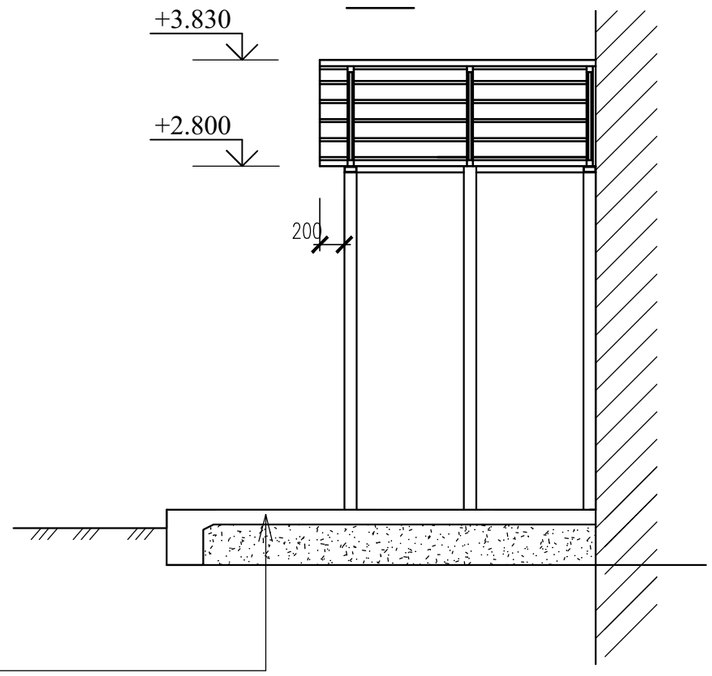

см. разрез 1-1

Спецификация элементов

Марка поз.	Обозначение	Наименование	Кр-1	Кр-2	Масса ед.кг	Примеч.
Ст-1	л.АС-34	Стойка Ст-1	8	6	67,68	
ФМ-1	-//-	Фундамент ФМ-1	8	6		
Ф-1	-//-	Ферма Ф-1	3	-	46,0	
Ф-2	-//-	Ферма Ф-2	-	3	47,3	
П-1	ГОСТ 8639-82	Прогон ◻ 100х50х5, п.м.	7,3	7,3	10,65	
	ГОСТ 8639-82	Обрешетка ◻25х2, п.м.	33,0	25,1	1,39	
		Сайдинг, м2	7,6	10,4		
		Металлочерепица, м2	10,0	9,12		
		Коньковая деталь из оцинк. кровельной стали б=0,7мм,м2	1,2	-		
		Фартук из оцинкованной кровельной стали б=0,7мм,м2	2,3	2,6		
	ГОСТ 8478-81	Сетка $\frac{5Вр\text{-}1\text{-}100}{5Вр\text{-}1\text{-}100}$ $м^2$	14,4	13,1	3,25	
		Бетон кл. С12/15 $м^3$	0,29	0,26		
		Бетон кл. С8/10 $м^3$	2,4	1,9		

Примечание:

1. Данный лист смотреть совместно с листами АС-32,34.
2. Витраж изготавливать из алюминиевого профиля по ГОСТ 21519-2003.

Витражный блок из алюминиевых комбинированных профилей с шириной термоизоляционной вставки 18-28мм, с двухкамерным стеклопакетом (4М1-12Ar-4М1-12Ar-И4)-заполнение аргоном, с сопротивлением теплопередаче не менее R=0.57 $м^2*°С/Вт$ изготовленный по настоящему стандарту ГОСТ 21519-2003.

Изм.	Кол.уч.	Лист	N док.	Подпись	Дата
ГАП		Цой В.Г.			07.24
Проверил		Ким И.			07.24
Выполнил		Есенова Ф.			07.24
Н. контр.		Бакиров Н.			07.24

38-2022 АС

Капитальный ремонт административного здания, терапевтического корпуса, здания гаража, здания пищеблока и прачечной ГКП на ПХВ «Многопрофильная городская больница №3» акимата города Астаны

Терапевтический корпус

Стадия	Лист	Листов
РП	39	

Сечение 3-3, 4-4.

ТОО "Строй-проект-инвентаризация"
ТОО "БС Строй Холдинг"
г.Шымкент - 2024г.

Взам. инв. N

Подпись и дата

Инв. N подл.

Копировал

А3

ФМ-1

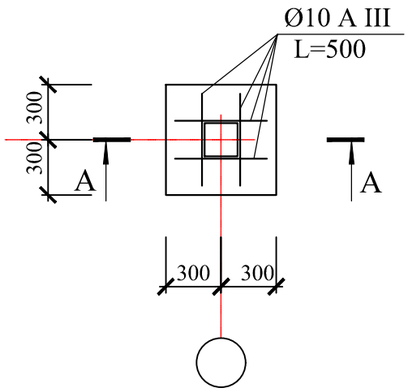

А-А

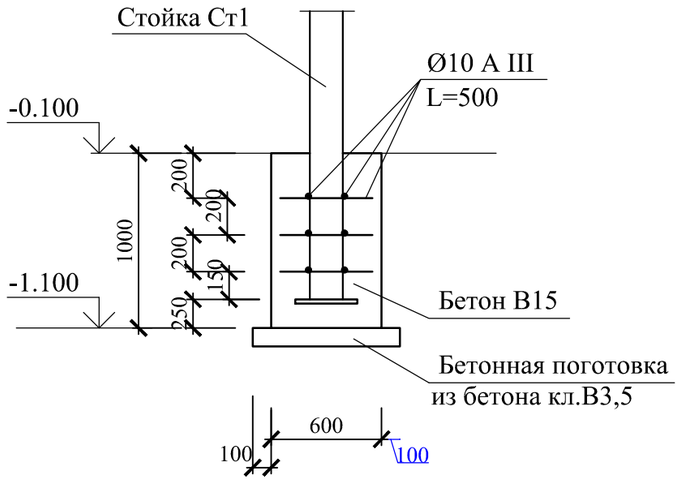

Ферма Ф-1

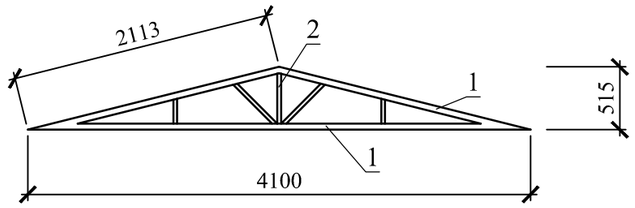

Ферма Ф-2

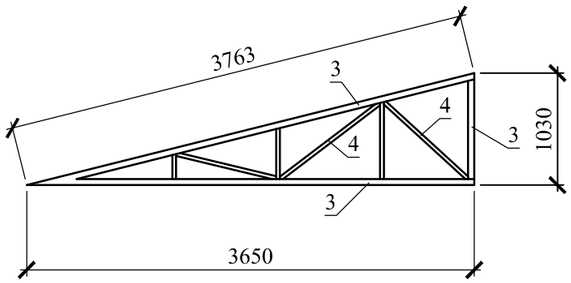

Спецификация конструктивных элементов

Марка поз.	Обозначение	Наименование	Кол	Масса ед.кг	Примеч.
		Фундамент			
	ГОСТ 5781-91	Ø10 А III L=500	12	0,31	
		Бетон кл. В 15 (м3)	0,36		
		Бетонная подготовка из бетона кл.В 3,5, м3	0,06		
		Ферма Ф-1		46,0	
1	ГОСТ 30245-2003	☐ 60х40х3 п.м	8,33	4,94	
2	ГОСТ 8639-82	Раскосы ☐ 25х2, п.м.	3,5	1,39	
		Ферма Ф-2		47,3	
1	ГОСТ 30245-2003	☐ 60х40х3 п.м	8,45	4,94	
2	ГОСТ 8639-82	Раскосы ☐ 25х2, п.м.	4,0	1,39	
		Стойка Ст-1		67,68	
3	ГОСТ 30245-2003	☐ 100х3 L=3640	1	34,2	
4	ГОСТ 19903-91	- 10х180х180	2	2,54	

Взам. инв. N

Подпись и дата

Инв. N подл.

Изм.	Кол.уч	Лист	N док.	Подпись	Дата
ГАП		Цой В.Г.			07.24
Проверил		Ким И.			07.24
Выполнил		Есенова Ф.			07.24
Н. контр.		Бакиров Н.			07.24

38-2022 АС

Капитальный ремонт административного здания, терапевтического корпуса, здания гаража, здания пищеблока и прачечной ГКП на ПХВ «Многопрофильная городская больница №3» акимата города Астаны

Терапевтический корпус

Стадия	Лист	Листов
РП	40	

Фундамент ФМ-1.
Сечение А-А. Ферма Ф-1, Ф-2.

ТОО "Строй-проект-инвентаризация"
ТОО "БС Строй Холдинг"
г.Шымкент - 2024г.

Копировал

А3

План чердака (ремонтные работы)

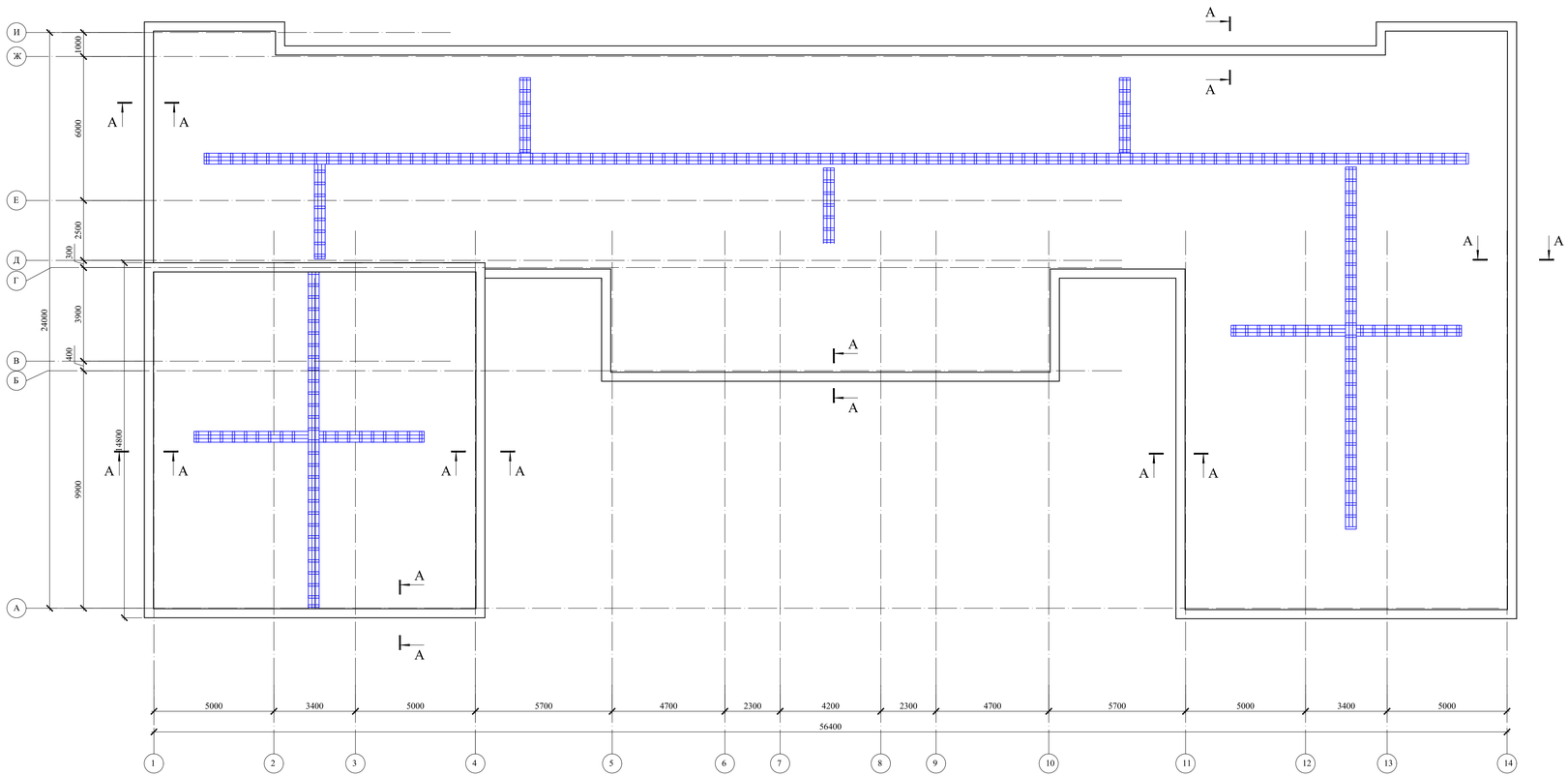

А – А

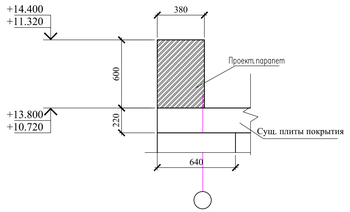

Ходовые доски

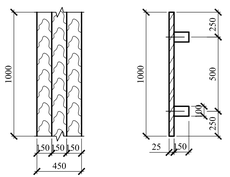

Спецификация элементов

Поз	Обозначение	Наименование	Кол.	Масса ед., кг.	Примечание
		Кирпич марки КР-р-по 250х120х88/1НФ/100/2,0/5,/ГОСТ 530-2012 на смешанном цементном растворе марки М50 со специальными добавками м3	36,6		парапет
		Ходовой настил п.м.	90,0		1,56 м3
		Ходовой настил на 1п.м.			
	ГОСТ 8486-86*Е	Доски 25х150 L=1000	3		0,011125 м3
	ГОСТ 8486-86*Е	Брус 150х100 L=450	2		0,0135 м3

Изм.	Кол.уч.	Лист	N док.	Подпись	Дата	38-2022 АС		
						Капитальный ремонт административного здания, терапевтического корпуса, здания гаража, здания пищеблока и прачечной ГКП на ПХВ «Многопрофильная городская больница №2» акимата города Астаны		
ГАП	Цой В.Г.				07.24	Терапевтический корпус	Стадия	Лист	Листов
Проверил	Ким И.				07.24		РП	41	
Выполнил	Есенова Ф.				07.24				
Н. контр.	Бакиров Н.				07.24	План чердака (ремонтные работы)	ТОО "Строй-проект-инвентаризация" ТОО "БС Строй Холдинг" г.Шымкент - 2024г.	

Согласовано

Взам. инв. №

Подп. и дата

Инв. № подл.

Копировал

А3

План кровли (ремонтные работы)

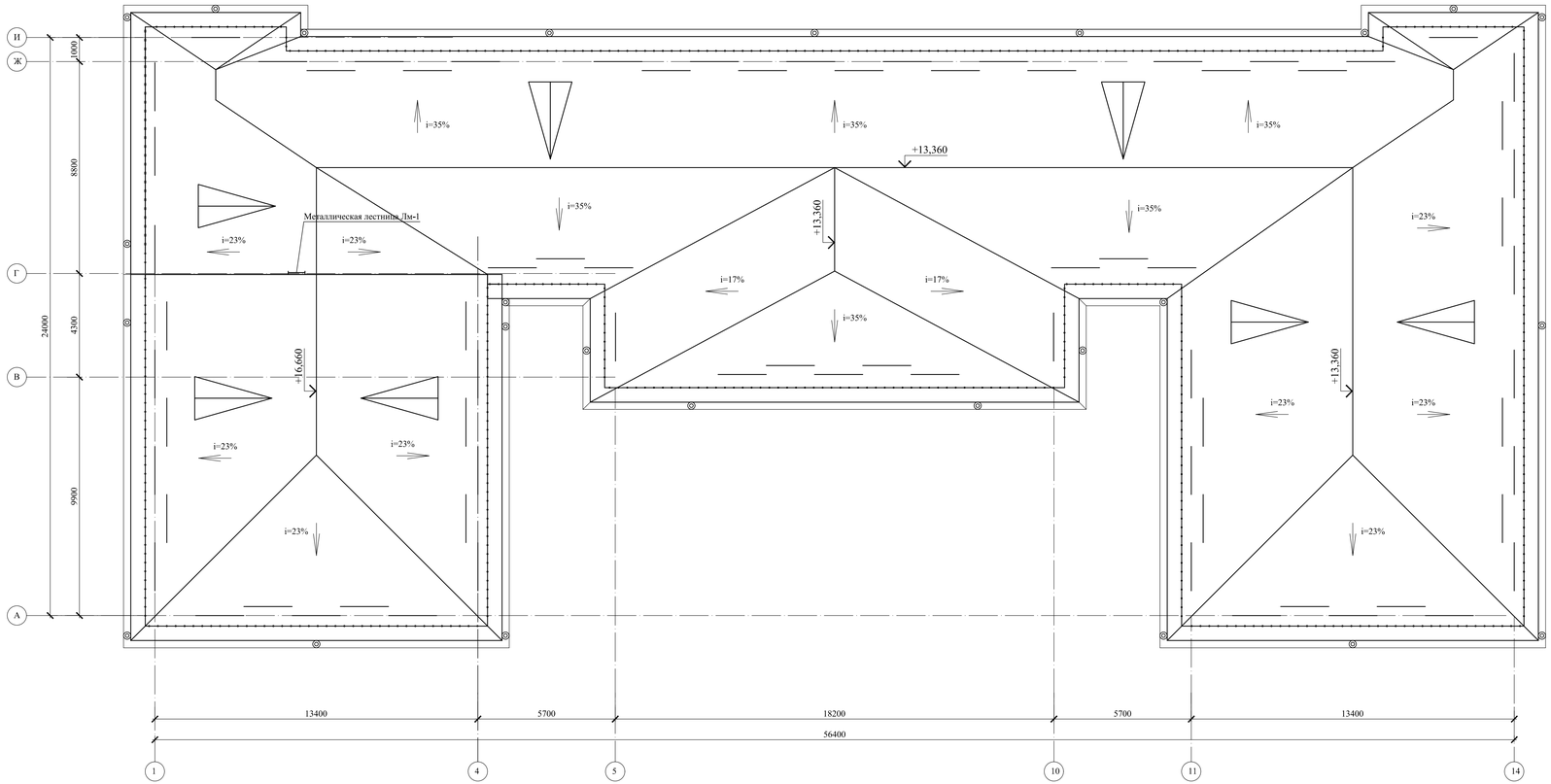

Указания по устройству кровли :

1.Проектируемая кровля разработана в соответствии со СН РК 3.02-37-2013 "Крыши и кровли", СН РК 2.02-01-2014" Пожарная безопасность зданий и сооружений". Вновь устраиваемая кровля - из металлочерепицы-оцинкованного листа с порошковым покрытием по деревянным несущим конструкциям.

2.Основные несущие элементы кровли должны быть расположены в узлах несущих конструкций покрытия здания.

3.Несущие конструкции кровли из древесины хвойных пород II-категории с влажностью не более 20%,антисептированные и пропитанные антипиренами.

4.До начала производства работ по устройству кровли из металлочерепицы должна быть разобрана существующая кровля из профилированных листов. Расход демонтажа дан на л.АС-33.

5. Для крепление лежня, в швах плит просверлить отв.Ø30мм,L=200мм шагом 1500мм, после установки анкеров А-2, отв.залить полимерцементным раствором м100-0,02м3

6.Под лежни и мауэрлат необходимо уложить 2 слоя толя. Поверхность лежней и мауэрлатов не должна соприкасаться с конструкцией существующей кровли.

7.Металлочерепица к обрешетке крепится самонарезающими шурупами с уплотнительной шайбой (6 шурупов на 1 кв.м). Общий расход - 7640шт.

Обрешетка укладывается сверху на гидроизоляционный материал (1 слой полиэтиленовой пленки толщ.0,15мм). Гидроизоляционный материал устанавливают внахлест от карниза к коньку. Расход пленки - 1273,3 м2.

8. Для эффективного энергосбережения выполнить утепление чердака утеплителем-минплита с Ɣ=160кг/м3 по ГОСТ 9573-2012 толщ.200мм с устройством изв.-песчаной стяжки толщ.30мм. Общий расход материалов: утеплителя и известково-песчаной стяжки - 968,7м2.

9. При производстве работ по ремонту кровли могут быть уточнены размеры и высотные отметки здания.

Противопожарные мероприятия и защита строительных конструкций от коррозии

1. Все деревянные конструкции подлежат огнезащитной обработке антипиренами согласно требований глав СН РК 2.02-01-2014.
2. Качество огнезащитной обработки должно быть таким, чтобы потеря массы огнезащищенной древесины при испытаний по СТ.СЭВ 4868-84 не превышала 25%.
3. Для биологической защиты деревянные конструкции обработать антисептической пастой с нанесением пасты на поверхность древесины краскопультом.

						38-2022		АС	
Изм.	Кол.уч.	Лист	N док.	Подпись	Дата	Капитальный ремонт административного здания, терапевтического корпуса, здания гаража, здания пищеблока и прачечной ГКП на ПХВ «Многопрофильная городская больница №3» акимата города Астаны			
ГАП		Цой В.Г.			07.24	Терапевтический корпус	Стадия	Лист	Листов
Проверил		Ким И.			07.24		РП	42	
Выполнил		Есенова Ф.			07.24				
Н. контр.		Бакиров Н.			07.24	План кровли (ремонтные работы)	ТОО "Строй-проект-инвентаризация" ТОО "БС Строй Холдинг" г.Шымкент - 2024г.		

Копировал

А3

Согласовано

Взам. инв. №

Подп. и дата

Инв. № подл.

План стропил (ремонтные работы)

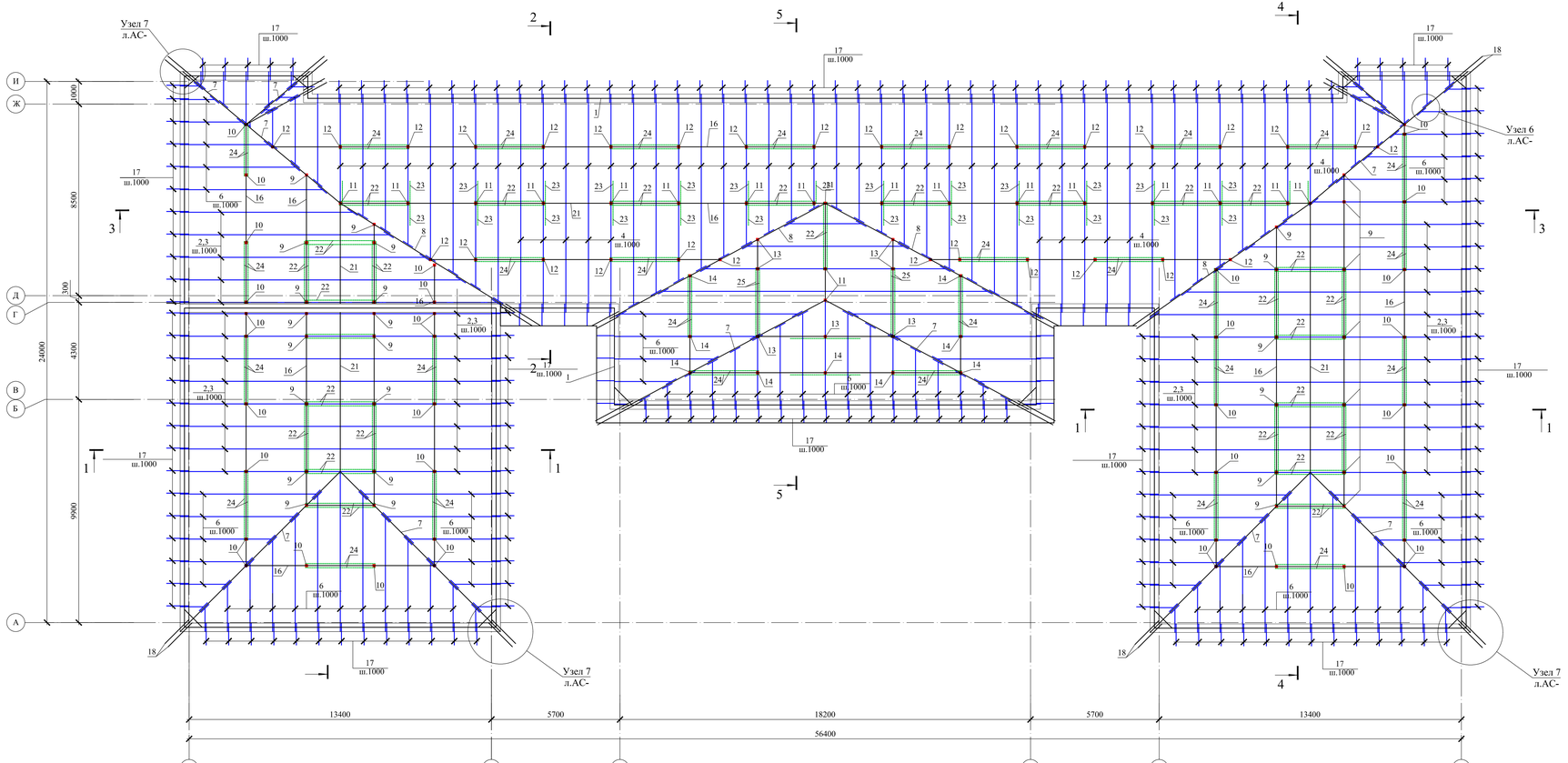

1 - 1

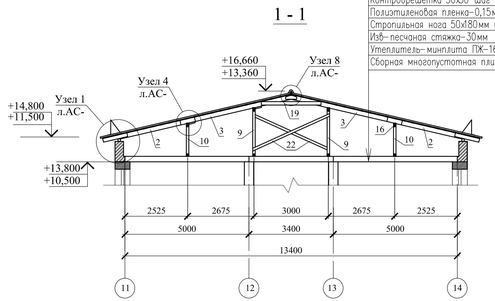

Металлочерпица "Монтеррей"
Обрешетка 100х32 шаг 350мм
Контробрешетка 50х50 шаг 1000мм
Полиэтиленовая пленка-0,15мм
Стропильная нога 50х180мм шаг 1000мм
Изб-песчаная стяжка-30мм
Утеплитель-минплита ПЖ-160 – 200мм
Сборная многопустотная плита-220мм

2 - 2

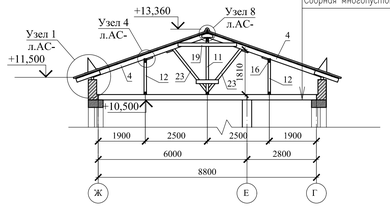

Металлочерпица "Монтеррей"
Обрешетка 100х32 шаг 350мм
Контробрешетка 50х50 шаг 1000мм
Полиэтиленовая пленка-0,15мм
Стропильная нога 50х180мм шаг 1000мм
Изб-песчаная стяжка-30мм
Утеплитель-минплита ПЖ-160 – 200мм
Сборная многопустотная плита-220мм

						38-2022		АС	
Изм.	Кол.уч	Лист	N док.	Подпись	Дата	Капитальный ремонт административного здания, терапевтического корпуса, здания гаража, здания пищеблока и прачечной ГКП на ПХВ «Многопрофильная городская больница №3» акимата города Астаны			
ГАП		Цой В.Г.			07.24	Терапевтический корпус	Стадия	Лист	Листов
Проверил		Ким И.			07.24		РП	43	
Выполнил		Есенова Ф.			07.24				
Н. контр.		Бакиров Н.			07.24	План стропил (ремонтные работы) Сечение кровли 1-1, 2-2.	ТОО "Строй-проект-инвентаризация" ТОО "БС Строй Холдинг" г.Шымкент - 2024г.		

Согласовано

Взам. инв. №

Подп. и дата

Инв. № подл.

Копировал

А3

3 - 3

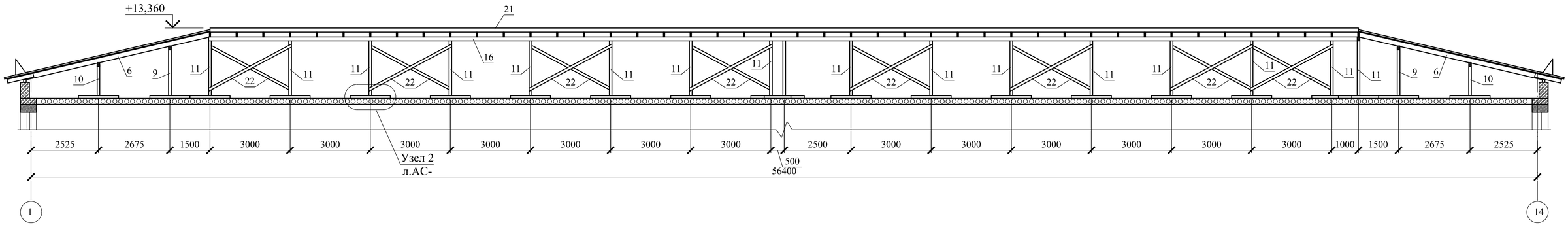

4 - 4

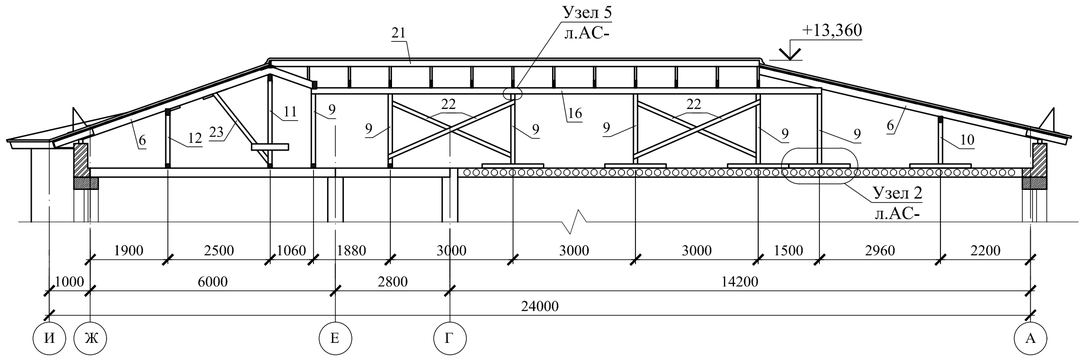

5 - 5

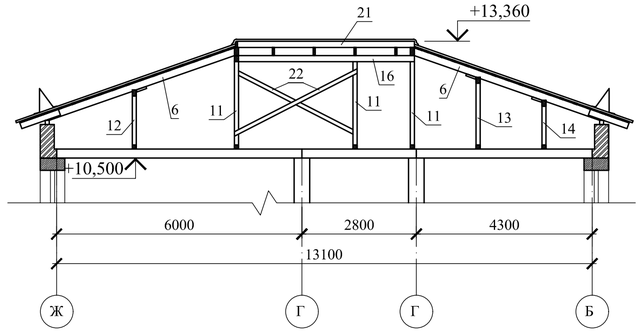

						38-2022	АС	
						Капитальный ремонт административного здания, терапевтического корпуса, здания гаража, здания пищеблока и прачечной ГКП на ПХВ «Многопрофильная городская больница №3» акимата города Астаны		
Изм.	Кол.уч.	Лист	N док.	Подпись	Дата			
ГАП		Цой В.Г.			07.24	Терапевтический корпус	Стадия	Лист	Листов
Проверил		Ким И.			07.24		РП	44	
Выполнил		Есенова Ф.			07.24				
Н. контр.		Бакиров Н.			07.24	Сечения кровли 3-3, 4-4, 5-5.	ТОО "Строй-проект-инвентаризация" ТОО "БС Строй Холдинг" г.Шымкент - 2024г.		

Согласовано:

Взам. инв. N

Подпись и дата

Инв. N подл.

Копировал

Формат А3

1

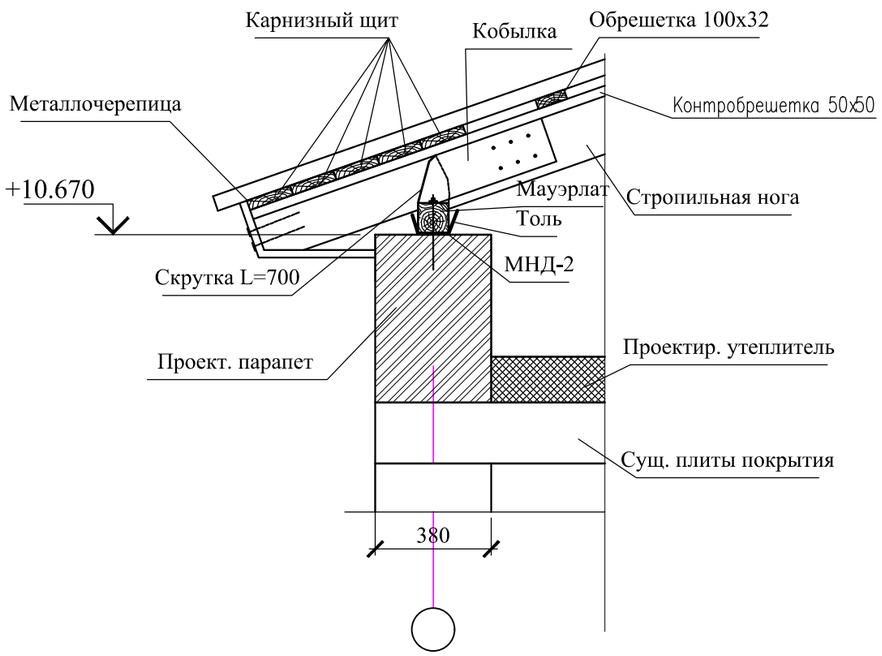

5

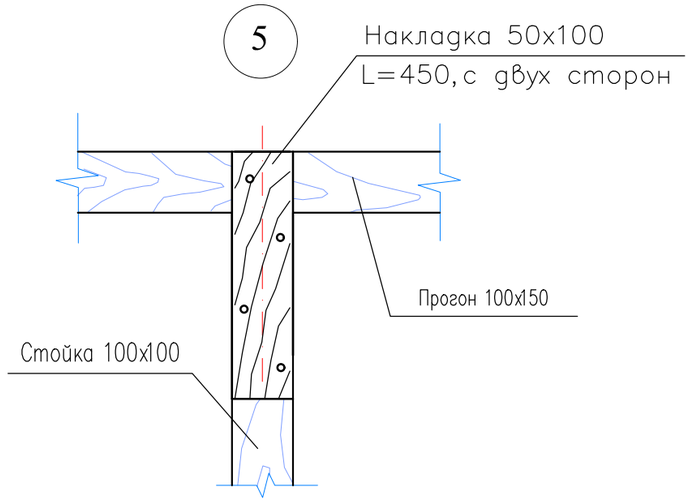

4

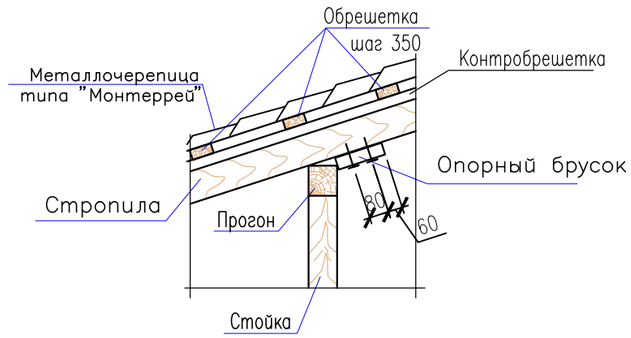

2

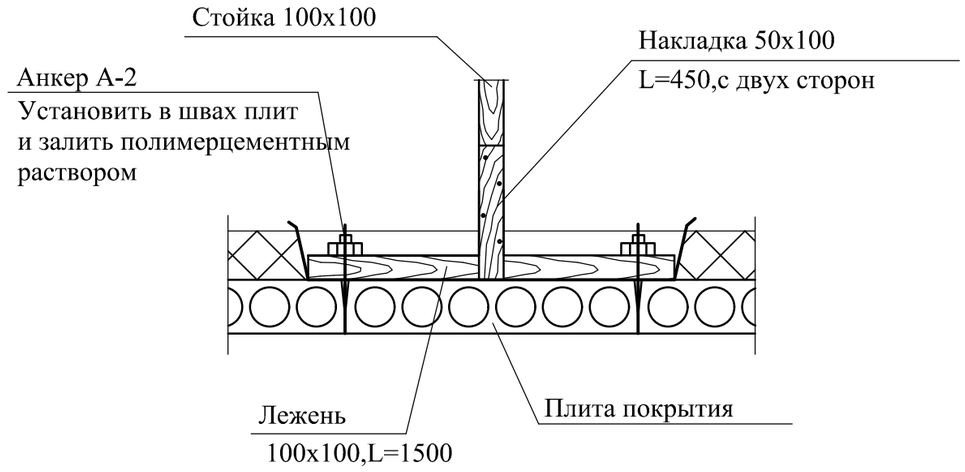

3

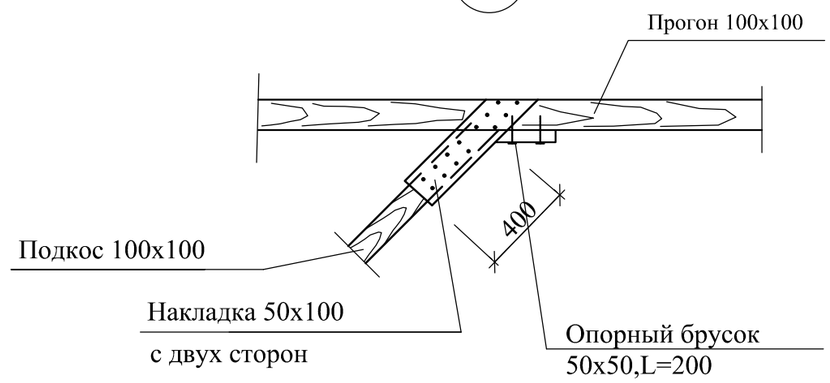

Согласовано

Взам. инв. N

Подп. и дата

Инв. N подл.

						38-2022		АС
						Капитальный ремонт административного здания, терапевтического корпуса, здания гаража, здания пищеблока и прачечной ГКП на ПХВ «Многопрофильная городская больница №3» акимата города Астаны		
Изм.	Кол.уч.	Лист	N док.	Подпись	Дата			
ГАП		Цой В.Г.			07.24	Терапевтический корпус	Стадия	Лист	Листов
Проверил		Ким И.			07.24		РП	45	
Выполнил		Есенова Ф.			07.24				
Н. контр.		Бакиров Н.			07.24	Узлы кровли 1,2,3,4,5.	ТОО "Строй-проект-инвентаризация" ТОО "БС Строй Холдинг" г.Шымкент - 2024г.		

Копировал

А3

7

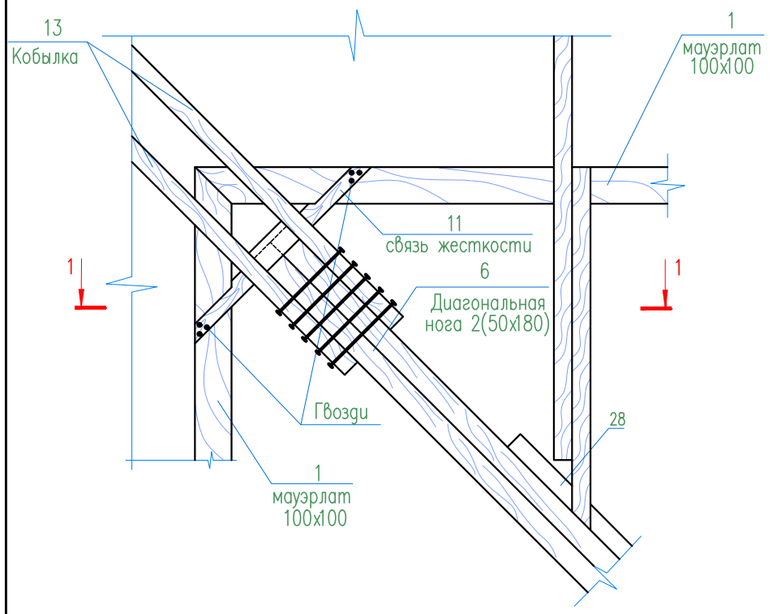

6

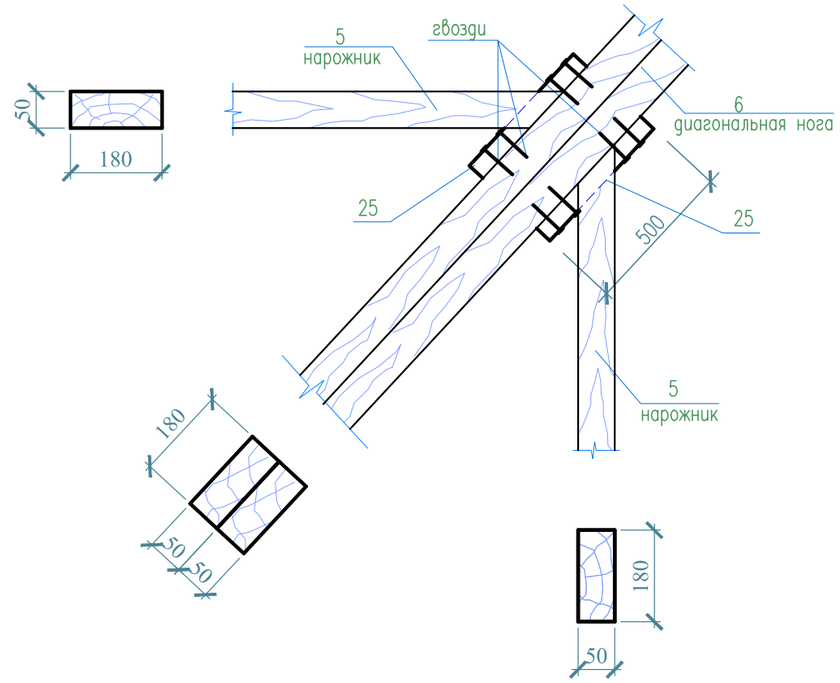

1—1

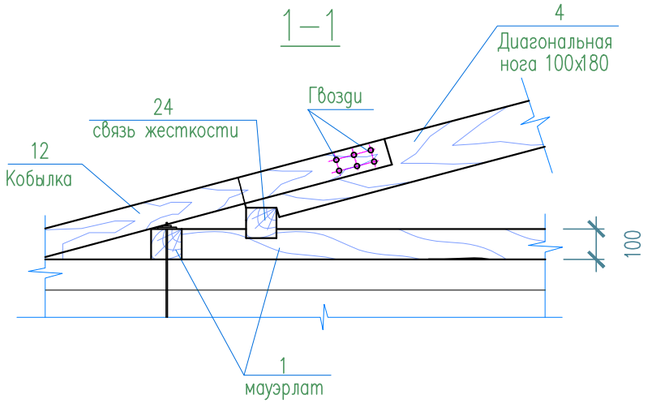

8

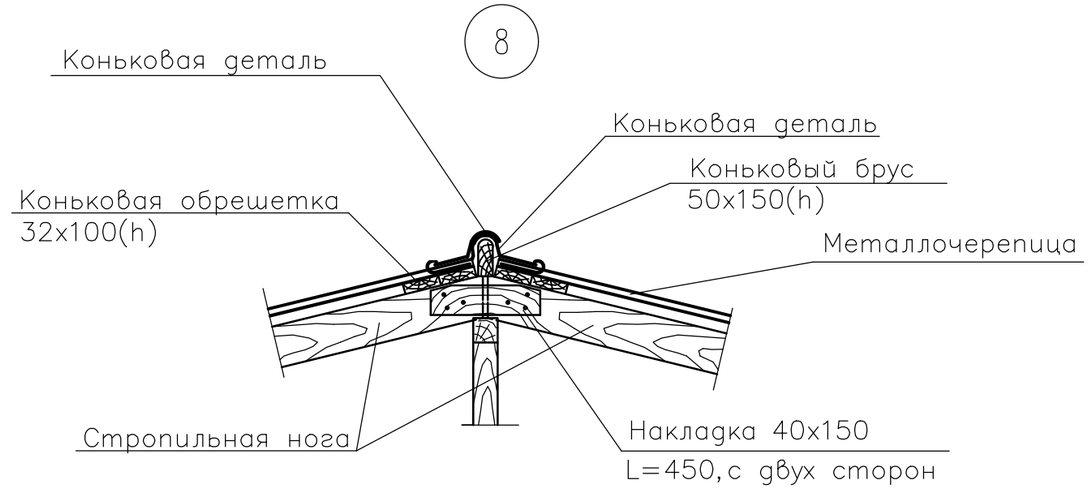

Пример соединения стропил

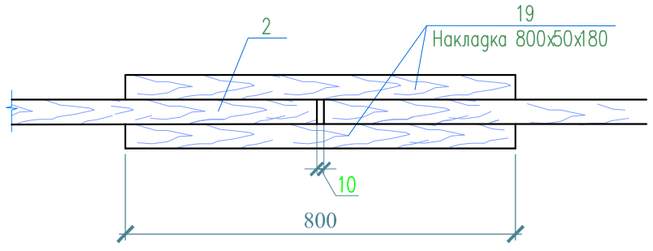

Анкер А-2

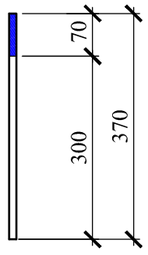

Изм.	Кол.уч.	Лист	N док.	Подпись	Дата
ГАП		Цой В.Г.			07.24
Проверил		Ким И.			07.24
Выполнил		Есенова Ф.			07.24
Н. контр.		Бакиров Н.			07.24

38-2022 АС

Капитальный ремонт административного здания, терапевтического корпуса, здания гаража, здания пищеблока и прачечной ГКП на ПХВ «Многопрофильная городская больница №3» акимата города Астаны

Терапевтический корпус	Стадия	Лист	Листов
	РП	46	

Узлы 6,7,8.

ТОО "Строй-проект-инвентаризация"
ТОО "БС Строй Холдинг"
г.Шымкент - 2024г.

Согласовано

Взам. инв. N

Подп. и дата

Инв. N подл.

Копировал

А3

СПЕЦИФИКАЦИЯ ЭЛЕМЕНТОВ КРОВЛИ

Марка поз.	Обозначение	Наименование	Кол. шт.	Объем ед.изм м3	Общий объем м3
1	ГОСТ 8486-86*Е	Мауэрлат 100х100 п.м	215,0		2,15
2	-//-	Стропильная нога 50х180 L=3200	40	0,029	1,16
3	-//-	Стропильная нога 50х180 L=4600	40	0,0414	1,656
4	-//-	Стропильная нога 50х180 L=5010	54	0,045	2,43
5	-//-	Обрешетка 100х32(h) п.м	2845		9,1
6	-//-	Нарожники 50х180 п.м	573,6		5,16
7	-//-	Диагональная нога 100х180 п.м	99,1		1,78
8	-//-	Брус ендовы 100х180 п.м	53,1		0,956
9	-//-	Стойка 100х100 L=1720	29	0,0172	0,5
10	-//-	Стойка 100х100 L=1100	37	0,011	0,407
11	-//-	Стойка 100х100 L=2040	19	0,0204	0,388
12	-//-	Стойка 100х100 L=1200	30	0,012	0,36
13	-//-	Стойка 100х100 L=1550	7	0,0155	0,109
14	-//-	Стойка 100х100 L=1030	9	0,0103	0,093
15	-//-	Лежень 100х100 L=1500	131	0,015	1,965
16	-//-	Прогон 100х150 п.м	295,6		4,43
17	-//-	Кобылка 50х150 L=1000	188	0,0075	1,41
18	-//-	Кобылка 50х150 L=1500	32	0,01125	0,36
19	-//-	Затяжка 50х140 L=2410	60	0,017	1,02
20	-//-	Затяжка 50х140 L=3950	4	0,028	0,112
21	-//-	Коньковый брус 50х150 п.м	71,2		0,534
22	-//-	Раскос 50х100 L=3400	58	0,017	0,986
23	-//-	Подкос 50х100 L=2200	28	0,011	0,308
24	-//-	Раскос 50х100 L=3200	62	0,016	0,992
25	-//-	Раскос 50х100 L=3340	4	0,0167	0,067
26	-//-	Подкос 50х100 L=2180	2	0,011	0,022
27	-//-	Подкос 50х100 L=1450	2	0,007	0,014
28	-//-	Карнизный щит из досок 32х150 п.м	1047,8		5,03
29	-//-	Коньковая обрешетка из досок 32х100 п.м	284,8		0,91
30	-//-	Доски ендовы 6шт по 32х150 п.м	318,6		1,53
1	2	3	4	5	6

продолжение

1	2	3	4	5	6
		Контробрешетка 50х50(h) п.м	1199,3		3,0
	АС-, узел 2, 5	Накладка 50х100 L=450	262		0,59
	АС-, узел 6	Бруски 50х60 L=500	167		0,25
31	АС-, узел 4,3	Опорный брус 50х50 L=250	134		0,084
32	-//- , узел 9	Накладка 40х150 L=450	132		0,356
33	АС-, узел 3	Накладка 50х100 L=800	64		0,256
34		Накладка 50х100 L=600	32		0,096
35		Связь жесткости 100х100 L=1500	8	0,015	0,12
36	ГОСТ 10923-82	Рубероид РКП-350Б м2	22,3		
37		Толь(лежень/мауэрлат) м2	96,3/95,4		
38		Металлочерепица "Монтеррей"	1273,3		
39	ГОСТ 103-2006	Скоба - 6х40 L=150	43	0,520	
40	СТ РК 2591-2014	Анкер А-2 (Ø12 А400, L=370)	214	0,33	
41	ГОСТ 103-2006	МНД-2 (-12х100 L=100)	214	0,942	
42	ГОСТ 11371-78*	Шайба М 10	214	0,011	
43	ГОСТ 5915-70*	Гайка М 10	214	0,013	
	ГОСТ 6727-86	Скрутка Ø 4 Вр I L=700	75	0,063	
		Коньковая планка, м	64,0		
		Планка для диагональной ноги,м	78,0		
		Планка для ендовы,м	55,0		
		Снегозадержатель L=2000мм, шт	74		
	л.АС-96 л.АС-97	Слуховое окно Блок слухового окна ОБС-1	7		
	л.АС-95	Лестница к слуховому окну	4		
	л.АС-95	Металлическое ограждение, п.м.	203,1		
		Оцинков. стали для ендовы шир. 1200мм толщ. 0,7мм, п.м.	55,0		
		Подшивка карниза и фронтона из софита м2	184,2		

Согласовано

Взам. инв. N

Подп. и дата

Инв. N подл.

Изм.	Кол.уч.	Лист	N док.	Подпись	Дата
ГАП		Цой В.Г.			07.24
Проверил		Ким И.			07.24
Выполнил		Есенова Ф.			07.24
Н. контр.		Бакиров Н.			07.24

38-2022 АС

Капитальный ремонт административного здания, терапевтического корпуса, здания гаража, здания пищеблока и прачечной ГКП на ПХВ «Многопрофильная городская больница №3» акимата города Астаны

Терапевтический корпус

Стадия	Лист	Листов
РП	47	

Спецификация элементов кровли.

ТОО "Строй-проект-инвентаризация"
ТОО "БС Строй Холдинг"
г.Шымкент - 2024г.

Копировал А3

Металлическое ограждение ОК–1

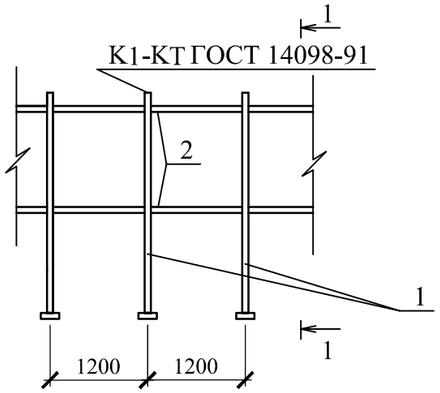

1-1

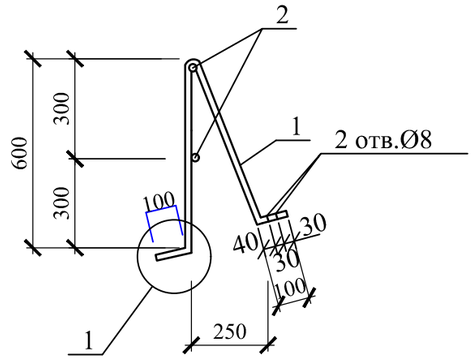

Лестница к слуховому окну

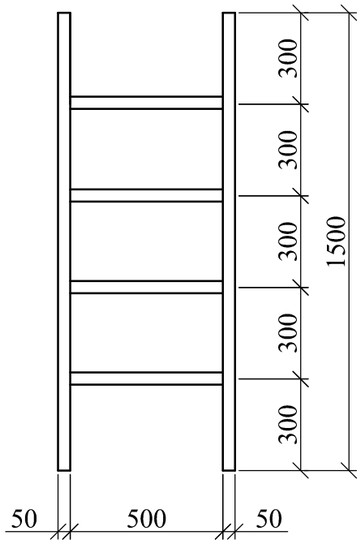

1

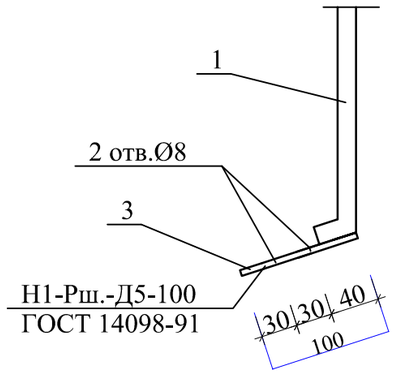

СПЕЦИФИКАЦИЯ ЭЛЕМЕНТОВ

N п.п.	Обозначение	Наименование	Кол.	Масса ед., кг	Примеч.
		Лестница к слуховому окну			
	ГОСТ 8486–86*Е	Брусок 50х100 L=1500	2		0,015м3
	ГОСТ 8486–86*Е	Проступь 50х50 L=600	4		0,006м3
		Металлическое ограждение			
		ОК–1 п.м.	1		
1	СТ РК 2591–2014	ø14А–240 L=1250	1	1,513	1,513
2	СТ РК 2591–2014	ø10А–240 п.м.	2	0,617	1,234
3	ГОСТ 103–2006	–70х4 L=100	2	0,22	0,44
	ГОСТ 7798–78*	Болт М8 L=80	4	0,0366	0,1464

Согласовано

Взам. инв. N

Подп. и дата

Инв. N подл.

Изм.	Кол.уч.	Лист	N док.	Подпись	Дата	38-2022 АС		
						Капитальный ремонт административного здания, терапевтического корпуса, здания гаража, здания пищеблока и прачечной ГКП на ПХВ «Многопрофильная городская больница №3» акимата города Астаны		
ГАП		Цой В.Г.			07.24	Терапевтический корпус	Стадия	Лист	Листов
Проверил		Ким И.			07.24		РП	48	
Выполнил		Есенова Ф.			07.24				
Н. контр.		Бакиров Н.			07.24	Металлическое ограждение ОК-1. Лестница к слуховому окну. Спецификация элементов.	ТОО "Строй-проект-инвентаризация" ТОО "БС Строй Холдинг" г.Шымкент - 2024г.	

Копировал

А3

Слуховое окно

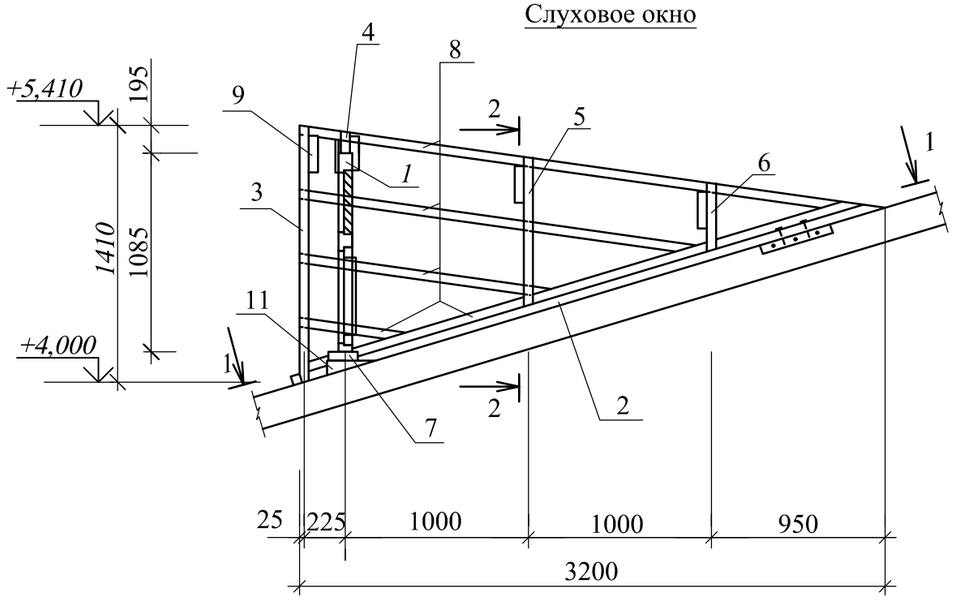

1 - 1

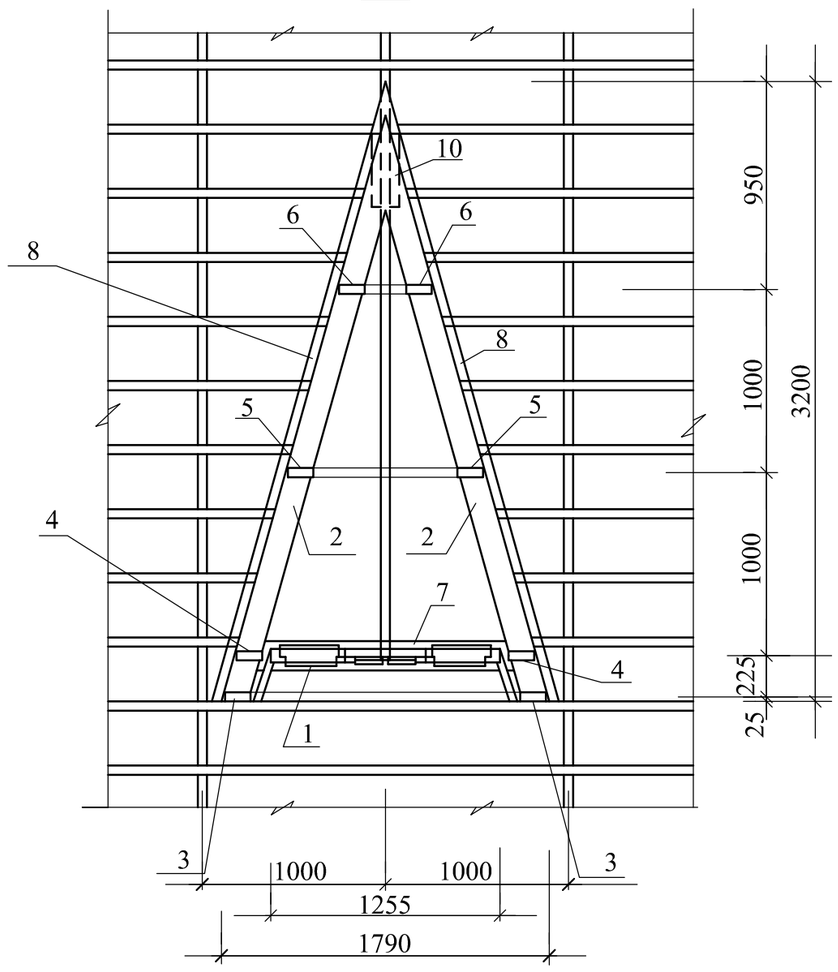

2 - 2

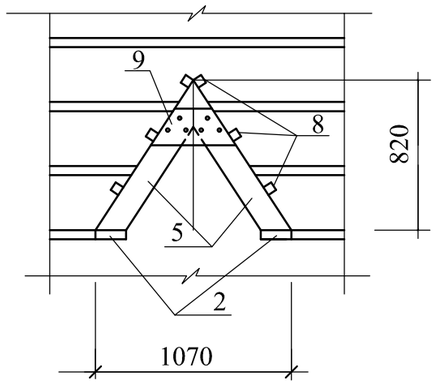

СПЕЦИФИКАЦИЯ ЭЛЕМЕНТОВ

N п. п.	Обозначение	Наименование	Кол.	Обьем ед., м3	Обьем общ., м3
1	л. АС–29	Блок слухового окна	1		
2	ГОСТ 8486–86*Е	Ригель 50х160,L=3320	2		0,053
3	–//–	Стропила 50х140,L=1750	2		0,025
4	–//–	Стропила 50х140,L=1670	2		0,023
5	–//–	Стропила 50х140,L=1180	2		0,017
6	–//–	Стропила 50х140,L=740	2		0,010
7	–//–	Ригель 50х160,L=1780	1		0,014
8	–//–	Обрешетка 50х50, п. м	22,0		0,055
9	–//–	Накладка 50х200,L=460	4		0,018
10	–//–	Опорный брус 50х100,L=400	2		0,004
11	–//–	Бобышка 80х100,L=160	2		0,003
12	–//–	Подшивка из досок 30х300, п. м	4,8		0,043
		Металлочерепица	5,81		м2
		Фартук из оцинкованной кровельной стали б=0,7мм	4,65		м2

1. Данный лист смотреть совместно с листами АС–23
2. Подшивку из досок покрасить масляной краской за 2 раза

Изм.	Кол.уч.	Лист	N док.	Подпись	Дата	38-2022 АС		
						Капитальный ремонт административного здания, терапевтического корпуса, здания гаража, здания пищеблока и прачечной ГКП на ПХВ «Многопрофильная городская больница №3» акимата города Астаны		
ГАП		Цой В.Г.			07.24	Терапевтический корпус	Стадия	Лист	Листов
Проверил		Ким И.			07.24		РП	49	
Выполнил		Есенова Ф.			07.24				
Н. контр.		Бакиров Н.			07.24	Слуховое окно	ТОО "Строй-проект-инвентаризация" ТОО "БС Строй Холдинг" г.Шымкент - 2024г.		

Согласовано

Взам. инв. N

Подп. и дата

Инв. N подл.

Копировал

А3

БЛОК СЛУХОВОГО ОКНА ОБС-1

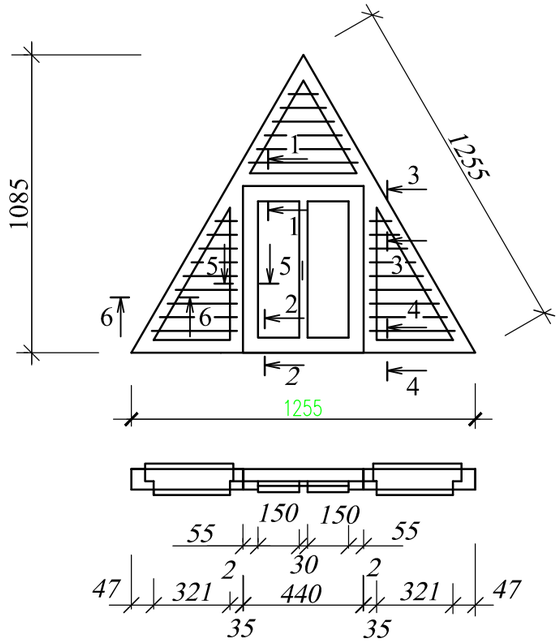

1 - 1

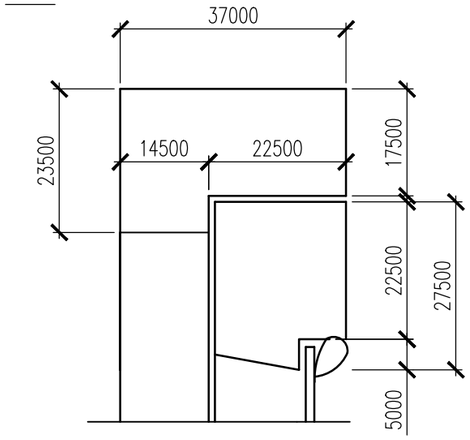

2 - 2

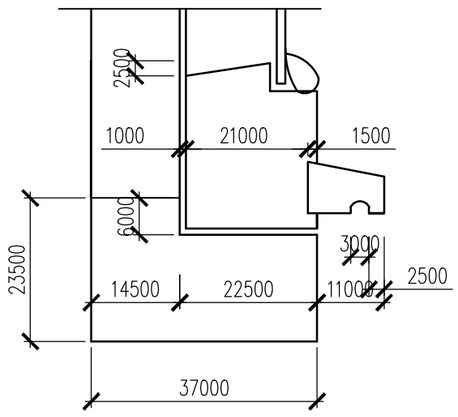

3 - 3

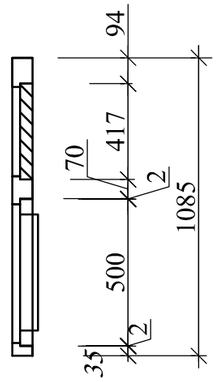

4 - 4

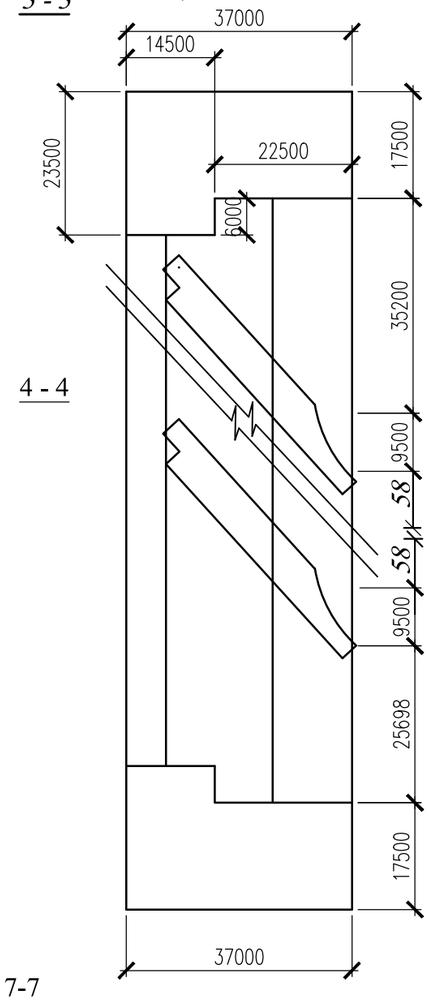

7-7

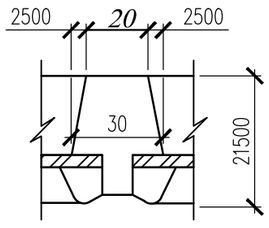

5 - 5

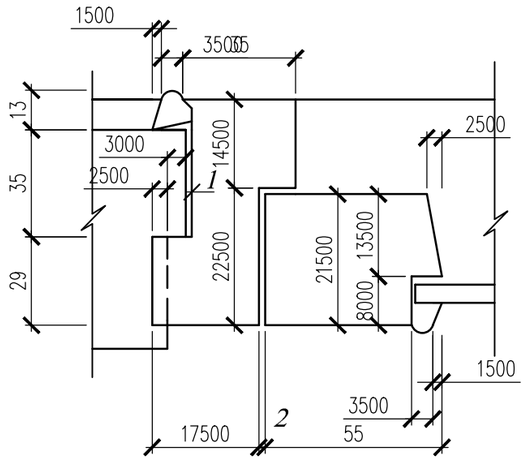

6 - 6

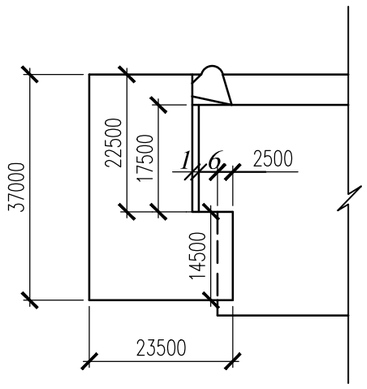

СПЕЦИФИКАЦИЯ ЭЛЕМЕНТОВ

N п. п.	Обозначение	Наименование	Кол.	Масса ед., кг	Примеч.
1	ГОСТ 8486–86*Е	Древесина коробки			0.055 м3
2	ГОСТ 8486–86*Е	Древесина жалюзей			0.033 м3
3	ГОСТ 8486–86*Е	Древесина переплета			0.025 м3
4	ГОСТ 8486–86*Е	Древесина раскладки			0.008 м3
5	ГОСТ 5088–94	Петли оконные разъемные			2
6	ГОСТ 5090–86	Задвижки оконные			2
7	ГОСТ 5087–80	Ручка скоба на лапках			1
8	ГОСТ 111–2003	Стекло оконное			0,20 м2

1. Данный лист смотреть совместно с листами АС–28
2. Блок слухового окна покрасить за 2 раза.

Изм.	Кол.уч.	Лист	N док.	Подпись	Дата
ГАП		Цой В.Г.			07.24
Проверил		Ким И.			07.24
Выполнил		Есенова Ф.			07.24
Н. контр.		Бакиров Н.			07.24

38-2022 АС

Капитальный ремонт административного здания, терапевтического корпуса, здания гаража, здания пищеблока и прачечной ГКП на ПХВ «Многопрофильная городская больница №3» акимата города Астаны

Терапевтический корпус

Стадия	Лист	Листов
РП	50	

Блок слухового окна ОБС-1

ТОО "Строй-проект-инвентаризация"
ТОО "БС Строй Холдинг"
г.Шымкент - 2024г.

Согласовано

Взам. инв. N

Подп. и дата

Инв. N подл.

Копировал

А3

Водосточная система

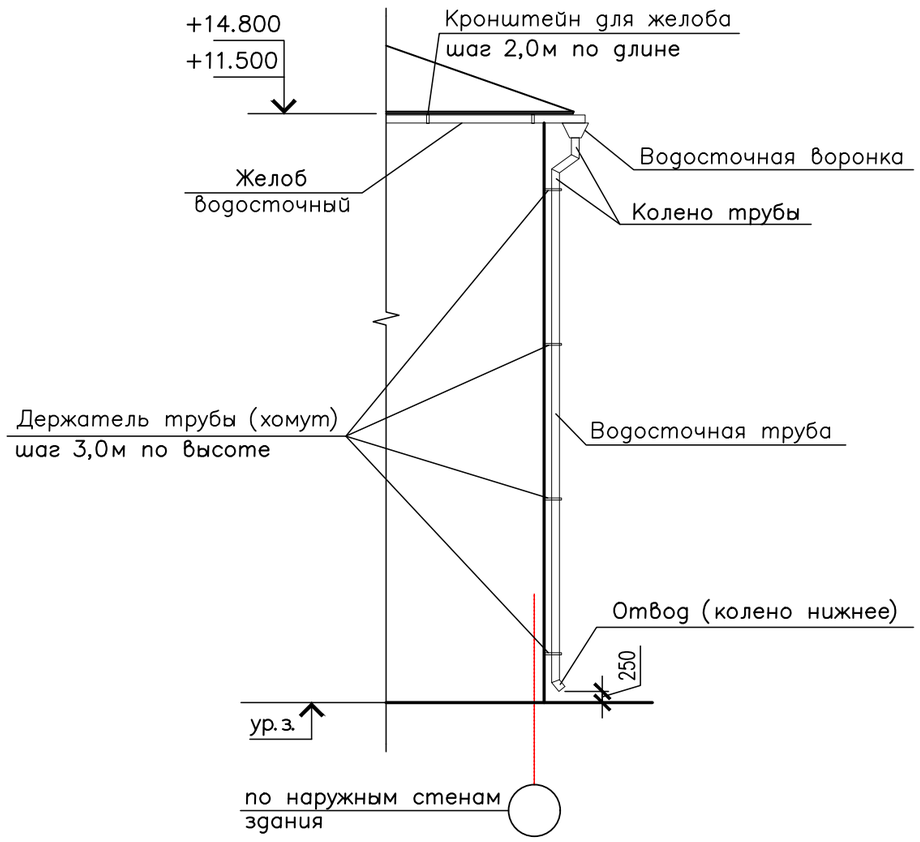

Спецификация элементов

Поз.	Обозначение	Наименование	Кол-во, шт.	Масса ед., кг	Приме-чание
		Водосточная система			
	ГОСТ 14918-2020	Желоб водосточный из оцинкованной стали б=0,7мм, п.м.	211,1		
	ГОСТ 19903-2015	Кронштейн для желоба, полоса 4х40х900мм	106	1,13	
	ГОСТ 14918-2020	Водосточная воронка из оцинкованной стали б=0,7мм, шт.	25	0,90	
	ГОСТ 14918-2020	Водосточная труба из оцинкованной стали D=150мм, п.м.	304,0	2,80	
	ГОСТ 14918-2020	Колено трубы из оцинкованной стали D=150мм, шт.	75	0,89	
	ГОСТ 19903-2015	Держатель трубы, полоса 4х40х860мм	105	1,08	
	ГОСТ 34028-2016	Ерш ⌀10 А240, L=300 (для держателя)	105	0,19	

Изм.	Кол.уч.	Лист	N док.	Подпись	Дата
ГАП		Цой В.Г.			07.24
Проверил		Ким И.			07.24
Выполнил		Есенова Ф.			07.24
Н. контр.		Бакиров Н.			07.24

38-2022 АС

Капитальный ремонт административного здания, терапевтического корпуса, здания гаража, здания пищеблока и прачечной ГКП на ПХВ «Многопрофильная городская больница №3» акимата города Астаны

Терапевтический корпус	Стадия	Лист	Листов
	РП	51	

Водосточная система

ТОО "Строй-проект-инвентаризация"
ТОО "БС Строй Холдинг"
г.Шымкент - 2024г.

Копировал А3

Металлическая лестница Лм-1

Б - Б

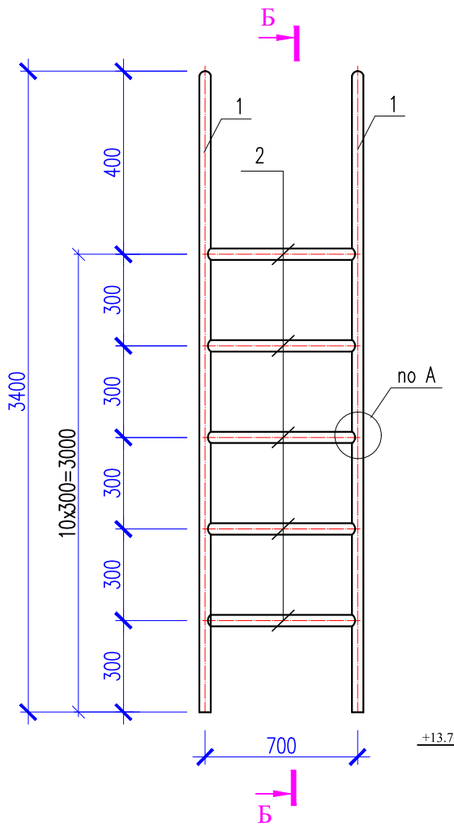

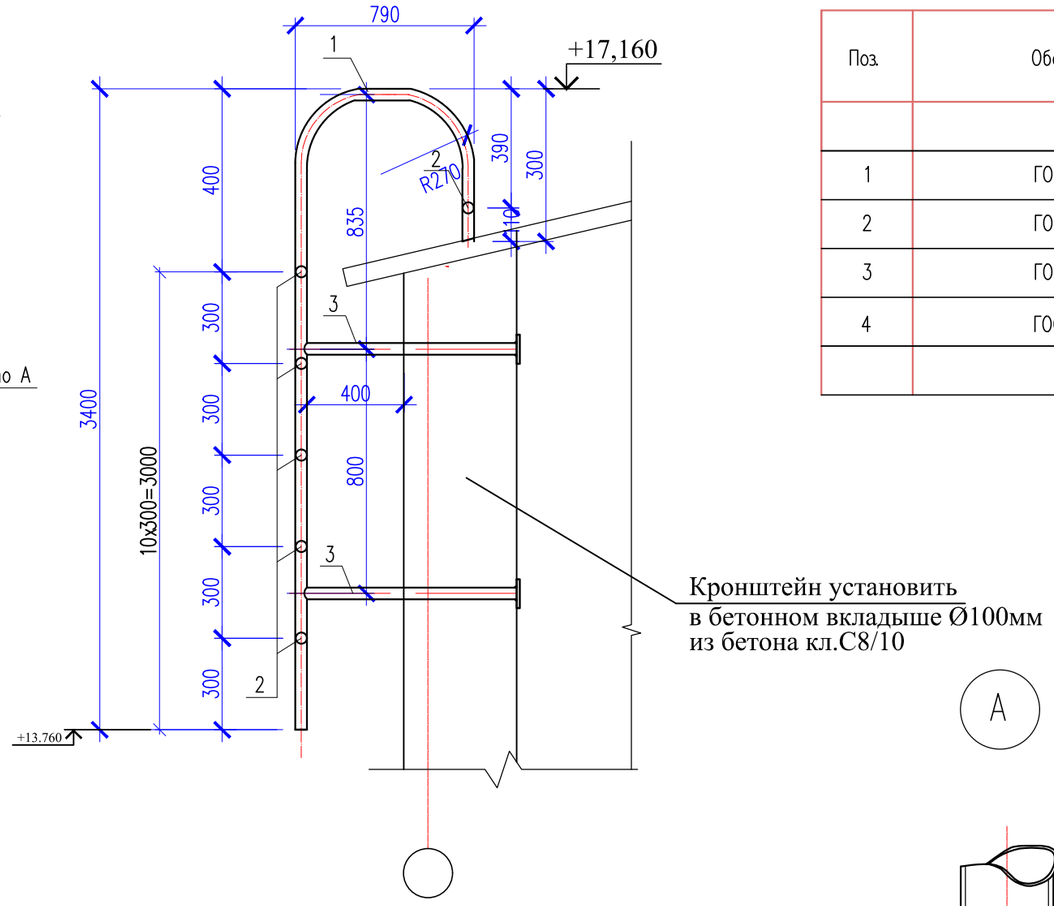

Спецификация элементов

Поз.	Обозначение	Наименование	Кол.	Масса ед., кг.	Примеч.
		Лестница Лм-1		52,31	
1	ГОСТ 10704-91	Труба 51х2,5 ГОСТ 10704-91 / С245 ГОСТ 27772-88* L=4300	2	12,86	25,72
2	ГОСТ 10704-91	Труба 51х2,5 ГОСТ 10704-91 / С245 ГОСТ 27772-88* L=600	10	2,29	22,9
3	ГОСТ 10704-91	Труба 51х2,5 ГОСТ 10704-91 / С245 ГОСТ 27772-88* L=1040	12	3,96	47,52
4	ГОСТ 19903-91	Лист 5х150х150	12	0,88	10,56
		Бетон кл.С 8/10 (В 12,5), м3	0,03		

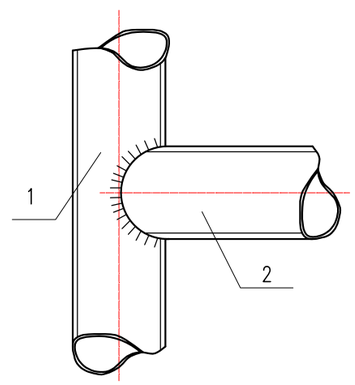

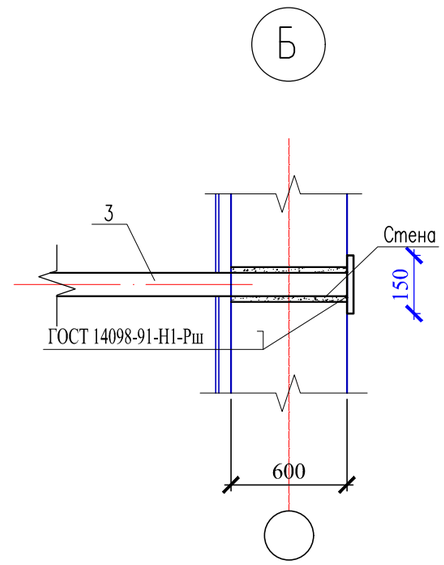

1. Данный лист смотреть совместно с листом АС-1,2,3,4,5.
2. Изготовление конструкций производить в соответствии с требованиями СТ РК 2218-2012 "Конструкции стальные металлические. Лестницы пожарные наружные стационарные и ограждения кровли".
3. Соединение металлических элементов между собой пароизводить ручной электродуговой сваркой эллектродами Э-42 ГОСТ 9467-75*,
4. Защиту металлических изделий от коррозии выполнить маслянными красками после окончания всех сварочных работ.
5. После установки пожарной лестницы ЛМ-1 произвести приемочные испытания согласно п.7.2 СТ РК 2218-2012 "Конструкции стальные металлические. Лестницы пожарные наружные стационарные и ограждения кровли".

Изм.	Кол.уч.	Лист	N док.	Подпись	Дата	38-2022 АС			
						Капитальный ремонт административного здания, терапевтического корпуса, здания гаража, здания пищеблока и прачечной ГКП на ПХВ «Многопрофильная городская больница №3» акимата города Астаны			
ГАП		Цой В.Г.			07.24	Терапевтический корпус	Стадия	Лист	Листов
Проверил		Ким И.			07.24		РП	52	
Выполнил		Есенова Ф.			07.24				
Н. контр.		Бакиров Н.			07.24	Металлическая лестница Лм-1	ТОО "Строй-проект-инвентаризация" ТОО "БС Строй Холдинг" г.Шымкент - 2024г.		

Копировал А3