ТОО «Строй-проект-инвентаризация»

Государственная лицензия №17017450 от 10.10.2017 года

ТОО «БС Строй Холдинг»

Лицензия 06-ГСЛ №002105 от 22.02.2023 года

Заказ: №38-2022

Заказчик: ГКП на ПХВ «Многопрофильная городская больница №3» акимата города Астаны

РАБОЧИЙ ПРОЕКТ

Капитальный ремонт административного здания, терапевтического корпуса, здания гаража, здания пищеблока и прачечной ГКП на ПХВ «Многопрофильная городская больница №3» акимата города Астаны

Том 3. Альбом 4. Архитектурно-строительные решения. Здание пищеблока

г. Шымкент - 2024 г.

ТОО «Строй-проект-инвентаризация»

Государственная лицензия №17017450 от 10.10.2017 года

ТОО «БС Строй Холдинг»

Лицензия 06-ГСЛ №002105 от 22.02.2023 года

Заказ: №38-2022

Заказчик: ГКП на ПХВ «Многопрофильная городская больница №3» акимата города Астаны

РАБОЧИЙ ПРОЕКТ

Капитальный ремонт административного здания, терапевтического корпуса, здания гаража, здания пищеблока и прачечной ГКП на ПХВ «Многопрофильная городская больница №3» акимата города Астаны

Том 3. Альбом 4. Архитектурно-строительные решения. Здание пищеблока

Директор ТОО «Строй-проект-инвентаризация» Акшабаев М. Л.

Директор ТОО «БС Строй Холдинг» Акжолов А. Б.

Главный архитектор проекта Цой В. Г.

г. Шымкент - 2024 г.

Ведомость рабочих чертежей основного комплекта АС.

Лист	Наименование Примечание	
1	2	3
1	Ведомость рабочих чертежей	
2	Общие данные (начало).	
3	Общие данные (окончание).	
4	Фасад в осях 1-4, 4-1 (обмерочные чертежи)	
5	Фасад в осях А-Г, Г-А (обмерочные чертежи)	
6	План на отм. -3.000 (обмерочные чертежи)	
7	План на отм. 0.000 (обмерочные чертежи)	
8	Разрез 1-1 (обмерочные чертежи)	
9	План кровли (обмерочные чертежи)	
10	Фасад в осях 1-4, 4-1 (демонтажные работы)	
11	Фасад в осях А-Г, Г-А (демонтажные работы)	
12	План на отм. -3.000 (демонтажные работы)	
13	План на отм. 0.000 (демонтажные работы)	
14	Разрез 1-1 (демонтажные работы)	
15	Ведомость полов, проемов (демонтажные работы)	
16	Ведомость отделки помещений (демонтажные работы)	
16/1	Деталь устройства дверного проема и монолитной перемычки Прм-1	
17	Фасад в осях 1-4, 4-1 (монтажные работы)	
18	Фасад в осях А-Г, Г-А (монтажные работы)	
19	План на отм. -3.000 (монтажные работы)	
20	План на отм. 0.000 (монтажные работы)	
21	Лист аннулирован	
22	Лист аннулирован	
23	Ведомость отделки помещений, экспликация полов (монтажные работы)	
24	Ведомость отделки помещений, экспликация полов (монтажные работы)	
25	Ограждение ОГ-1, ОГ-2, ОГ-3	
26	Крыльцо Кр-1	
27	Крыльцо Кр-2	
28	Вход в подвал	
29	Козырек КВ-1 (монтажные работы)	
30	Устройство кирпичной перегородки	

Ведомость рабочих чертежей основного комплекта АС.

Лист	Наименование Примечание	
1	2	3
31	Лист аннулирован	
32	Деталь устройства отверстия в стене толщ. 510 мм, 250мм	
33	Устройство отверстия в плите перекрытия. Узел 1, 2	
34	Приямок. Спецификация материалов	
35	Лист аннулирован	
36	Лист аннулирован	

Согласовано

часть ОВ	Мелдебеков Б.	07.24
часть ВК	Керимов Д.	07.24
часть ЭОМ	Никитин Г.	07.24

Взам. инв. N

Подп. и дата

Инв. N подл.

Изм.	Кол.уч	Лист	N док.	Подпись	Дата
ГАП		Цой В. Г.			07.24
Проверил		Ким И.			07.24
Выполнил		Маратова Р.			07.24
Н.контроль		Бакиров Н.			07.24

38-2022 АС

Капитальный ремонт административного здания, терапевтического корпуса, здания гаража, здания пищеблока и прачечной ГКП на ПХВ «Многопрофильная городская больница №3» акимата города Астаны

Здание пищеблока

Стадия	Лист	Листов
РП	1	

Ведомость рабочих чертежей

ТОО "Строй-проект-инвентаризация"
ТОО "БС Строй Холдинг"
г.Шымкент - 2024г.

Ведомость ссылочных документов

Обозначение	Наименование	Примечание
	Ссылочные документы	
СН РК 3.02-07-2014 СП РК 3.02-107-2014	Общественные здания и сооружения	
СН РК 5.03-07-2013 СП РК 5.03-107-2013	Несущие и ограждающие конструкции	
СН РК 2.02-01-2023 СП РК 2.02-101-2022	Пожарная безопасность зданий и сооружений	
СН РК 2.04-07-2022 СП РК 2.04-107-2022	Строительная теплотехника	
СН РК 3.06-01-2011 СП РК 3.06-101-2012	Доступность зданий и сооружений для маломобильных групп	
СН РК 1.04-26-2022	Реконструкция, капитальный и текущий ремонт гражданских, производственных зданий и сооружений	
СП РК 1.04-102-2012	Правила оценки физического износа зданий и сооружений	
НТП РК 01-01-3.1 (4.1)-2017	Нагрузки и воздействия на здания	
СН РК 3.02-36-2012 СП РК 3.02-136-2012	Полы	
с.2.244-1 в.6	Детали полов общественных зданий	
СП РК 2.01-101-2013	Защита строительных конструкций от коррозии	

Схема здания

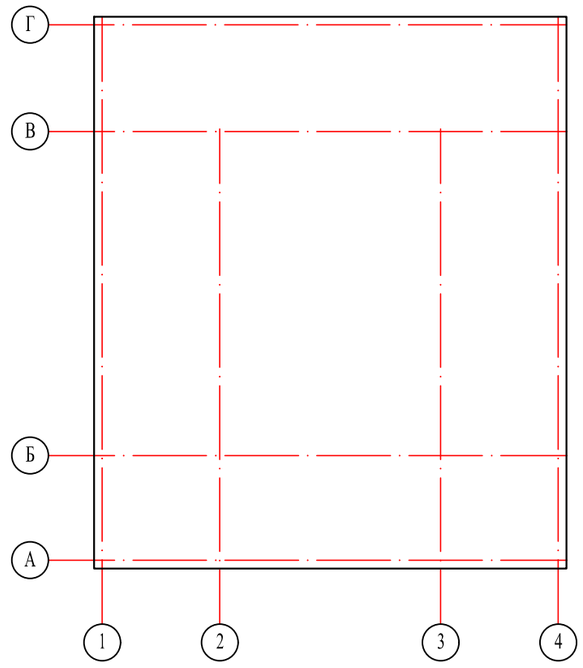

Согласовано

часть ОВ	Мелдебекой Б.	07.24
часть ВК	Керимов Д.	07.24
часть ЭОМ	Никитин Г.	07.24

Взам. инв. N

Подп. и дата

Инв. N подл.

Рабочий проект «Капитальный ремонт административного здания, терапевтического корпуса, здания гаража, здания пищеблока и прачечной ГКП на ПХВ «Многопрофильная городская больница №3» акимата города Астаны» разработан в соответствии с действующими на территории Республики Казахстан нормами и правилами и предусматривает мероприятия обеспечивающие взрыво-пожаро-безопасность, исключающие вредные воздействия на окружающую среду и воздушный бассейн, а так же предупреждающие чрезвычайные ситуации природного и техногенного характера

Главный архитектор проекта:_____Цой В.Г.

Изм.	Кол.уч	Лист	N док.	Подпись	Дата
ГАП		Цой В. Г.			07.24
Проверил		Ким И.			07.24
Выполнил		Маратова Р.			07.24
Н.контроль		Бакиров Н.			07.24

38-2022 АС

Капитальный ремонт административного здания, терапевтического корпуса, здания гаража, здания пищеблока и прачечной ГКП на ПХВ «Многопрофильная городская больница №3» акимата города Астаны

Здание пищеблока

Стадия	Лист	Листов
РП	2	

Общие данные (начало)

ТОО "Строй-проект-инвентаризация"
ТОО "БС Строй Холдинг"
г.Шымкент - 2024г.

Копировал Формат А3

1. Общие данные

Рабочий проект «Капитальный ремонт административного здания, терапевтического корпуса, здания гаража, здания пищеблока и прачечной ГКП на ПХВ «Многопрофильная городская больница №3» акимата города Астаны» разработан на основании:

- Договора за №304/ГЗ/Б от 07.06.2022 года на разработку проектно-сметной документации;
- Задания на проектирование, утвержденное директором ГКП на ПХВ «Многопрофильная городская больница №3» акимата города Астана от 02.07.2024 года;
- Дефектного акта, утвержденного директором ГКП на ПХВ «Многопрофильная городская больница №3» акимата города Астана от 02.07.2024 года;
- Технического заключения по обследованию зданий ГКП на ПХВ «Многопрофильная городская больница №3», выполненного ТОО «Астанакурылыссервис» заказ №424/ГЗ/Б от 22.07.2021 года.
- Технического отчета по инженерно-геологическим изысканиям, выполненного ТОО «А-Геоинжиниринг» в августе-месяце 2022 года;
- Технического отчета по инженерно-геодезическим изысканиям, выполненный ТОО «ГеоГис» в июле-месяце 2022 года;

Способ строительства - подрядный.

Источник финансирования - бюджетные средства.

При обследовании технического состояния использованы следующие технические нормативы:

- СП РК 1.04-101-2012 «Обследование и оценка технического состояния зданий и сооружений»;
- СП РК 1.04-101-2012 «Правила оценки физического износа зданий и сооружений»;
- СН РК 1.04-26-2022 «Реконструкция, капитальный и текущий ремонт гражданских, производственных зданий и сооружений»;
- СП РК 3.02-136-2012 «Полы»;
- СП РК 2.01-101-2013 «Защита строительных конструкций от коррозии».

2. Природно-климатические условия района

Государственное коммунальное предприятие на праве хозяйственного ведения «Многопрофильная городская больница №3» акимата города Астана расположено в городе Астана по улице Алии Молдагуловой 26Б и проспекту Женис 58.

Высотные отметки поверхности земли, рассматриваемой площадки изменяются в пределах от 351,20 до 351,63 м и имеет незначительный уклон с юга на север.

Климатический подрайон I-В.

Температура наружного воздуха:

Абсолютная максимальная температура воздуха +41,6°С;

Абсолютная минимальная температура воздуха -51,6°С;

наиболее холодной пятидневки обеспеченностью -31,2°С.

3. Объёмно-планировочные решения

Здание пищеблока - одноэтажное здание с цокольным этажом, прямоугольной формы в плане, с размерами в осях 29,1х24,8 м. Высота помещений первого этажа - 3,0-3,8 м. Высота помещений цокольного этажа - 2,7 м.

4. Конструктивные решения

Конструктивная схема - смешанная с несущими наружными стенами и внутренним сборным железобетонным каркасом из колонн и балок.

Основанием под подошвы фундамента служат местный грунт.

Фундаменты - ленточные из сборных железобетонных блоков и кирпичные, под колонны - одиночные железобетонные стаканного типа.

Наружные и внутренние стены - из силикатного кирпича, цоколь - штукатурка с последующей покраской.

Колонны - сборные железобетонные.

Балки - сборные железобетонные.

Перекрытие и покрытие - сборные ребристые ж.б плиты.

Крыша - чердачная.

Кровля - профилированные листы по деревянным конструкциям с наружным неорганизованным водостоком.

Окна и подоконники - металлопластиковые и деревянные.

Двери - металлические и деревянные.

Наружные двери-металлические.

Полы - керамическая плитка, линолеум.

Внутренняя отделка стен - водоэмульсионная покраска по штукатурке и керамическая плитка, потолок - подвесные панели типа "Армстронг" по направляющим и водоэмульсионная окраска.

5. При обследовании здания выявлено:

- в фундаменте здания разрушений не наблюдается;
- в наружных стенах разрушений не наблюдается;
- в наружной отделке имеются увлажнения, отсутствует утепление стен, фасад имеет неприглядный вид;
- во внутренних стенах разрушений не наблюдается;
- в плитах перекрытиях разрушений не наблюдается;
- крыша и кровля находятся в удовлетворительном состоянии;
- окна деревянные и металлопластиковые физически изношены, конструкция древесины расслоилась, отслоение покрасочного слоя, все сопряжение разрушены, частично отсутствует фурнитура, неплотный притвор фрамуг, однокамерные стеклопакеты не соответствуют требованию по энергосбережению действующих объектов;
- в дверных блоках запорная арматура пришла в негодность, полотна просели и неплотно закрываются, двери требует замены;
- на внутренних поверхностях стен цокольного этажа визуально наблюдаются местами отслоение и отпадение штукатурки, местами выбоины и трещины штукатурки, следы заделок и набелов, ремонтов, загрязнение отделочного слоя;
- на потолке цокольного этажа отсутствует отделка;
- бетонные полы цокольного этажа местами разрушены и находятся в неудовлетворительном состоянии;
- отделочный слой внутренних стен имеет отслоения и вздутия, окрасочный слой загрязнился;
- на потолке водоэмульсионная окраска отшелушилась;
- в линолеумных полах визуально наблюдаются местами истертость материала, линолеум местами пробит и порван, отставания в стыках и вздутие;
- полы из керамической плитки разрушены, имеются выбоины в основании;
- состояние лестницы удовлетворительное, деформации не наблюдаются;
- отмостка повсеместно разбита и просела;
- крыльца находятся в неудовлетворительном состоянии, имеются частичные разрушения, облицовочная плитка частично разрушена или отсутствует;
- система вентиляции находится в неудовлетворительном состоянии, требуется полная замена;
- система отопления находится в неудовлетворительном состоянии, требуется полная замена;
- система электроосвещения находится в удовлетворительном состоянии, но морально устарела и требуется полная замена;
- система водоснабжения и канализации находится в неудовлетворительном состоянии, требуется полная замена.

6. Принятые проектные решения

- наружная отделка стен - утепление стен минераловатными плитами толщиной 80 мм, с последующей отделкой декоративной штукатуркой типа «Аспол» и окраской фасадными красками;
- цоколь - утепление минераловатными плитами толщиной 80 мм, с последующей отделкой сплиттерной плиткой;
- карниз - демонтаж подшивки карниза из древесно-стружечных плит, подшивка карниза металлосайдингом под цвет фасада;
- отмостка - устройство асфальтобетонной отмостки взамен бетонной шириной 1000мм;
- замена подоконных сливов из оцинкованной стали;
- облицовка крыльец тротуарной плиткой;
- внутренняя отделка стен - отбивка штукатурки, улучшенная штукатурка, затирка шпатлевкой «Алинекс» с последующей окраской водоэмульсионной и акриловыми красками на водной основе, облицовка керамической плиткой;
- потолок - зачистка от водоэмульсионной окраски, выравнивание шпатлевкой «Алинекс» с последующей водоэмульсионной окраской;
- внутренняя отделка стен цокольного этажа - отбивка штукатурки, улучшенная штукатурка цементно-песчаным раствором с последующей известковой побелкой;
- потолок цокольного этажа - улучшенная штукатурка цементно-песчаным раствором с последующей известковой побелкой;
- замена оконных блоков;
- замена наружных дверных блоков;
- замена внутренних дверных блоков в соответствии с назначением помещений;
- замена полов из бетона, керамической плитки, линолеума.

7. Противопожарные мероприятия

Противопожарные мероприятия в проекте предусмотрены в соответствии со СН РК 2.02-01-2023 «Пожарная безопасность зданий и сооружений», СН РК 3.02-07-2014 «Общественные здания и сооружения». Степень огнестойкости -II.

Здание размещено на свободной от застройки территории с соблюдением противопожарных норм и обеспечением свободного проезда пожарных машин. Двери на путях эвакуации открываются наружу. Расположение эвакуационных выходов и их количество соответствует требованиям СН РК 3.02-07-2014.

Отделочные материалы, применяемые в проекте, должны иметь сертификат качества, в обязательном порядке согласованные с Госпожинспекцией и санэпидстанцией.

Электропроводка во всех помещениях предусматривается скрытый под штукатуркой, розетки заземлены.

8. Антикоррозийные мероприятия.

В проекте защита строительных конструкции от коррозии разработан в соответствии с требованиями СП РК 2.01-101-2013 «Защита строительных конструкций от коррозии».

Все закладные детали подвергаются металлизации.

Все открытые металлические поверхности и конструкции, соединительные элементы и закладные детали окрашиваются масляными красками. Все деревянные элементы здания подлежат антисептированию.

Все железобетонные конструкции соприкасающиеся с грунтов обмазать горячим битумом за 2 раза.

9. Указания по производству работ в зимних условиях

Данные указания выполняются в период производства бетонных работ при ожидаемой среднесуточной температуре наружного воздуха ниже 5°С и минимальной суточной температуре ниже 0°С.

Приготовление бетонной смеси следует производить в обогреваемых бетоносмесительных установках, применяя подогретую воду, оттаянные или подогретые заполнители, обеспечивающие получение бетонной смеси с температурой не менее 5°С. Допускается применение неотогретых сухих заполнителей, не содержащих наледи на зернах и смерзшихся комьев. При этом продолжительность перемешивания бетонной смеси должна быть увеличена не менее чем на 25 % по сравнению с летними условиями. Способы и средства транспортирования должны обеспечивать предотвращение снижения температуры бетонной смеси ниже требуемой.

В зимних условиях необходимо использовать бетоны и растворы с добавлением пластификаторов и противоморозных добавок согласно приложения 9 к СН РК 5.03-07-2013 "Несущие и ограждающие конструкции".

10. Мероприятия по звукоизоляции

В данном проекте учитываются требования звукоизоляции ограждающих конструкций, которые должны быть выполнены в процессе строительства следующим образом:

- в перегородках и стенах места пересечения с трубопроводами следует заделывать минераловатным войлоком или другим упругомягким материалом с последующей двухсторонней заделкой раствором;
- в местах устройства штепсельных розеток, выключателей и распределительных коробок сквозные отверстия перегородок заделывать звукопоглощающим материалом, параллельно с выполнением электротехнических работ.

Согласовано

часть ОВ	Мелдебеков Б.	07.24
часть ВК	Керимов Д.	07.24
часть ЭОМ	Никитин Г.	07.24

Взам. инв. N

Подп. и дата

Инв. N подл.

Изм.	Кол.уч	Лист	N док.	Подпись	Дата
ГАП		Цой В. Г.			07.24
Проверил		Ким И.			07.24
Выполнил		Маратова Р.			07.24
Н.контроль		Бакиров Н.			07.24

38-2022 АС

Капитальный ремонт административного здания, терапевтического корпуса, здания гаража, здания пищеблока и прачечной ГКП на ПХВ «Многопрофильная городская больница №3» акимата города Астаны

Здание пищеблока

Стадия	Лист	Листов
РП	3	

Общие данные (окончание)

ТОО "Строй-проект-инвентаризация"
ТОО "БС Строй Холдинг"
г.Шымкент - 2024г.

Копировал

Формат А4-3

Фасад в осях 1-4
(обмерочные чертежи)

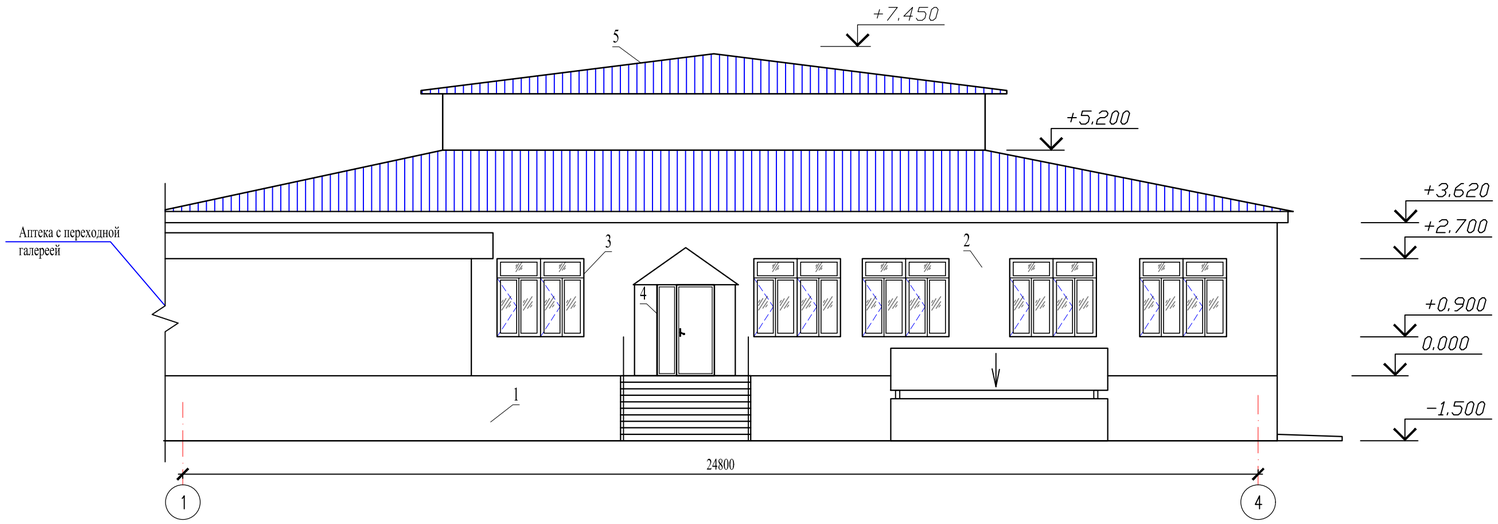

Фасад в осях 4-1
(обмерочные чертежи)

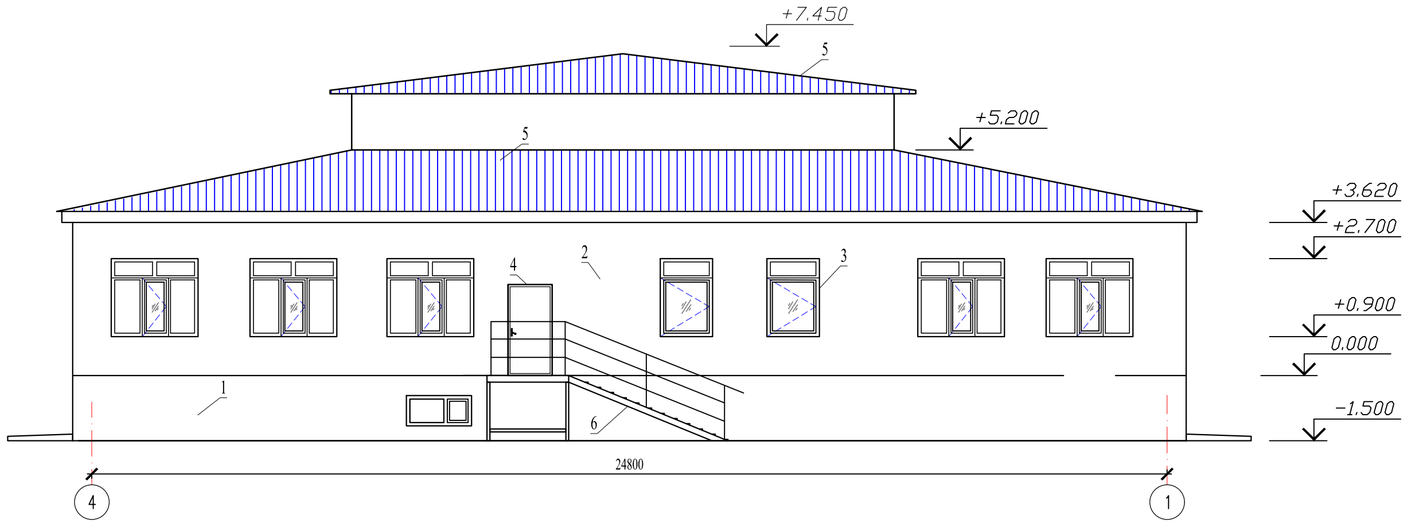

Ведомость существующей наружной отделки

N п/п	Элементы	Отделка	Объемы
1	Цоколь	Штукатурка цем-песч. раствором, окраска фасадными красками	
2	Стены	Кирпич под расшивку	
3	Окна	Деревянные, ПВХ	
4	Двери	Металлические	
5	Кровля	Профилированные листы	
6	Крыльцо	Бетонные, металлические крыльца	

Согласовано

Взам. инв. N

Подп. и дата

Инв. N подл.

Изм.	Кол.уч	Лист	N док.	Подпись	Дата
ГАП		Цой В. Г.			07.24
Проверил		Ким И.			07.24
Выполнил		Маратова Р.			07.24
Н.контроль		Бакиров Н.			07.24

38-2022 АС

Капитальный ремонт административного здания, терапевтического корпуса, здания гаража, здания пищеблока и прачечной ГКП на ПХВ «Многопрофильная городская больница №3» акимата города Астаны

Здание пищеблока

Стадия	Лист	Листов
РП	4	

Фасад в осях 1-4, 4-1
(обмерочные чертежи)

ТОО "Строй-проект-инвентаризация"
ТОО "БС Строй Холдинг"
г.Шымкент - 2024г.

Фасад в осях А-Г
(обмерочные чертежи)

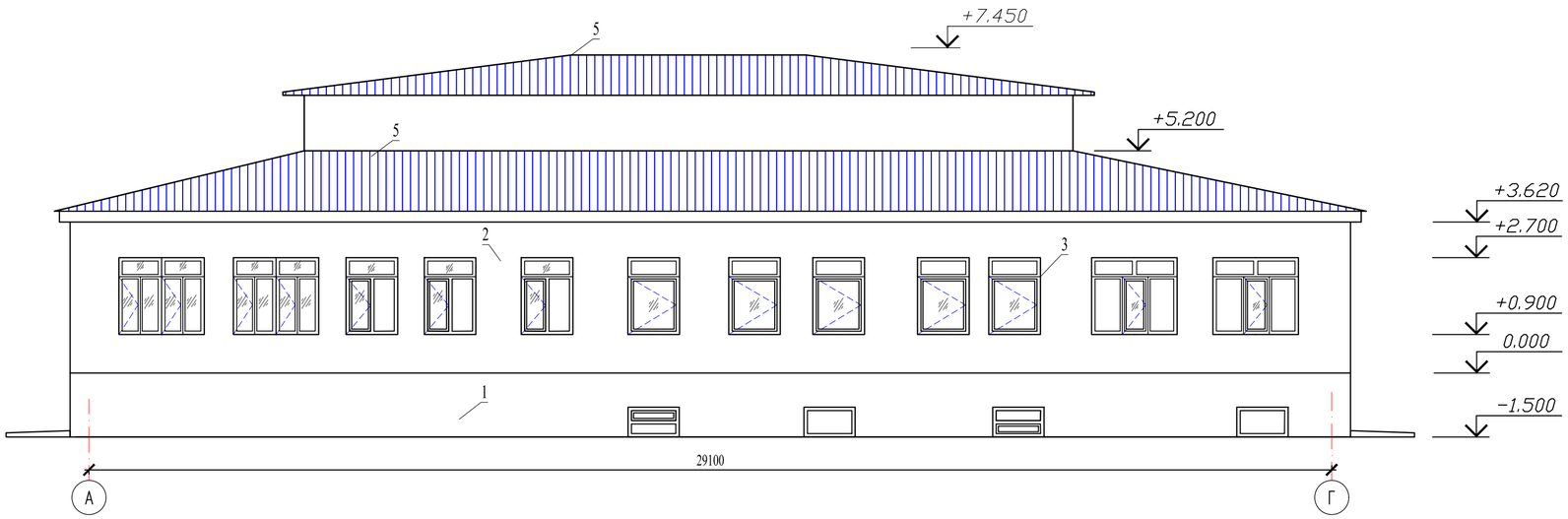

Фасад в осях Г-А
(обмерочные чертежи)

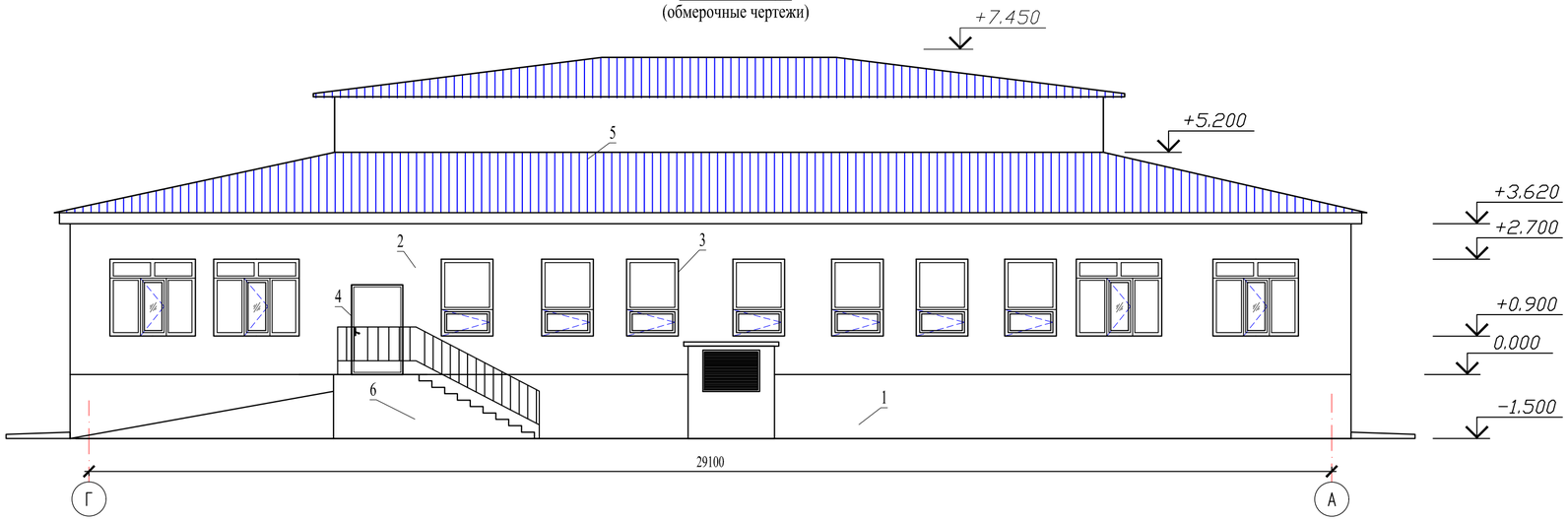

Согласовано

Взам. инв. N

Подп. и дата

Инв. N подл.

Изм.	Кол.уч	Лист	N док.	Подпись	Дата
ГАП		Цой В. Г.			07.24
Проверил		Ким И.			07.24
Выполнил		Маратова Р.			07.24
Н.контроль		Бакиров Н.			07.24

38-2022 АС

Капитальный ремонт административного здания, терапевтического корпуса, здания гаража, здания пищеблока и прачечной ГКП на ПХВ «Многопрофильная городская больница №3» акимата города Астаны

Здание пищеблока

Стадия	Лист	Листов
РП	5	

Фасад в осях А-Г, Г-А
(обмерочные чертежи)

ТОО "Строй-проект-инвентаризация"
ТОО "БС Строй Холдинг"
г.Шымкент - 2024г.

План цокольного этажа на отм.-3.000
(обмерочные чертежи)

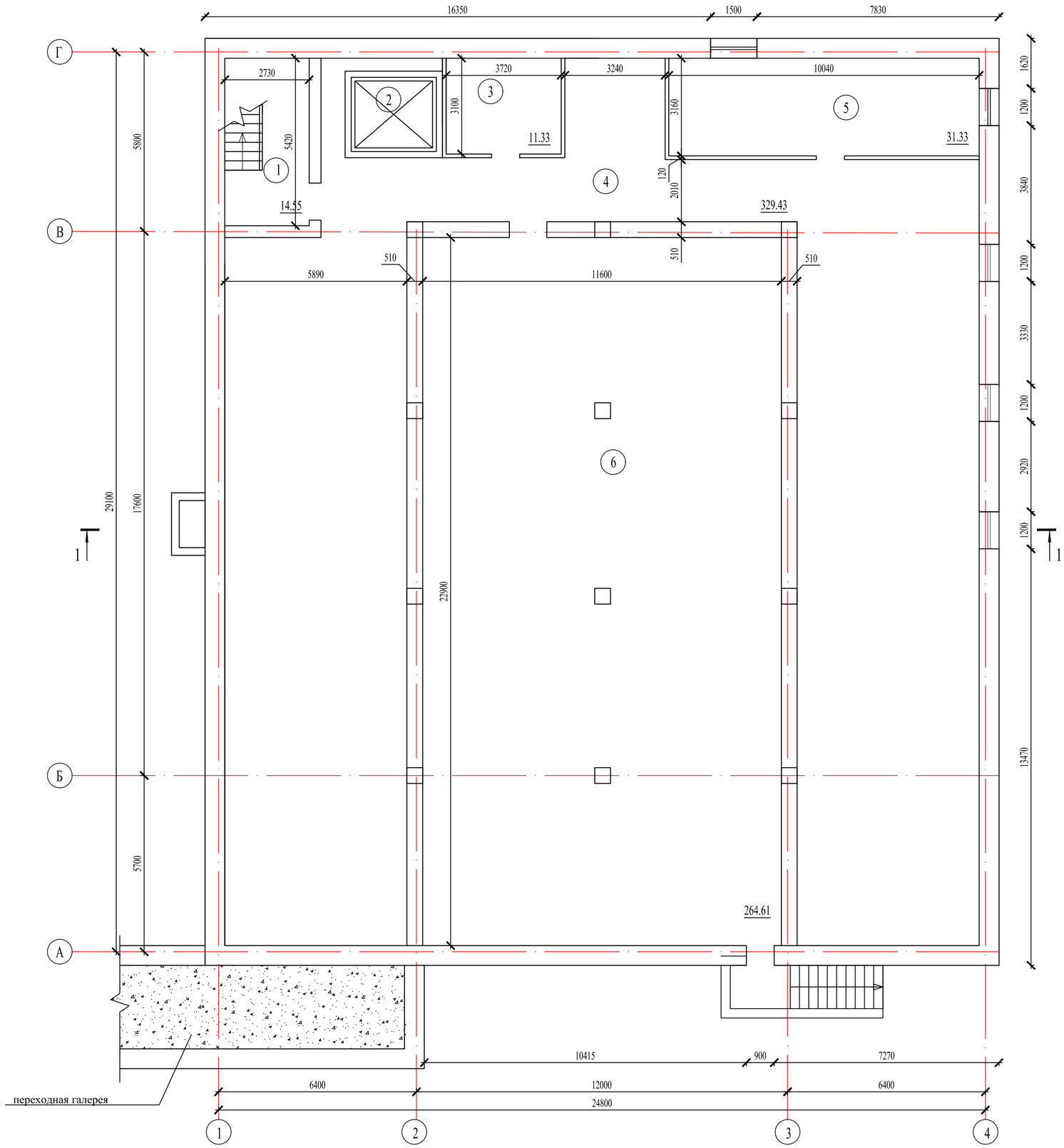

Экспликация помещений

Номер поме-щения	Наименование	Площадь, м²	Кат.* поме-щения
1	Лестничная клетка	14,55	
2	Лифтовая шахта	-	
3	Подсобное помещение	11,33	
4	Коридор	329,43	
5	Подсобное помещение	31,33	
6	Подсобное помещение	264,61	
	Всего:	651.25	

Согласовано

Взам. инв. N

Подп. и дата

Инв. N подл.

Изм.	Кол.уч	Лист	N док.	Подпись	Дата
ГАП		Цой В. Г.			07.24
Проверил		Ким И.			07.24
Выполнил		Маратова Р.			07.24
Н.контроль		Бакиров Н.			07.24

38-2022 АС

Капитальный ремонт административного здания, терапевтического корпуса, здания гаража, здания пищеблока и прачечной ГКП на ПХВ «Многопрофильная городская больница №3» акимата города Астаны

Здание пищеблока

Стадия	Лист	Листов
РП	6	

План на отм. -3.000
(обмерочные чертежи)

ТОО "Строй-проект-инвентаризация"
ТОО "БС Строй Холдинг"
г.Шымкент - 2024г.

План на отм. 0.000
(обмерочные чертежи)

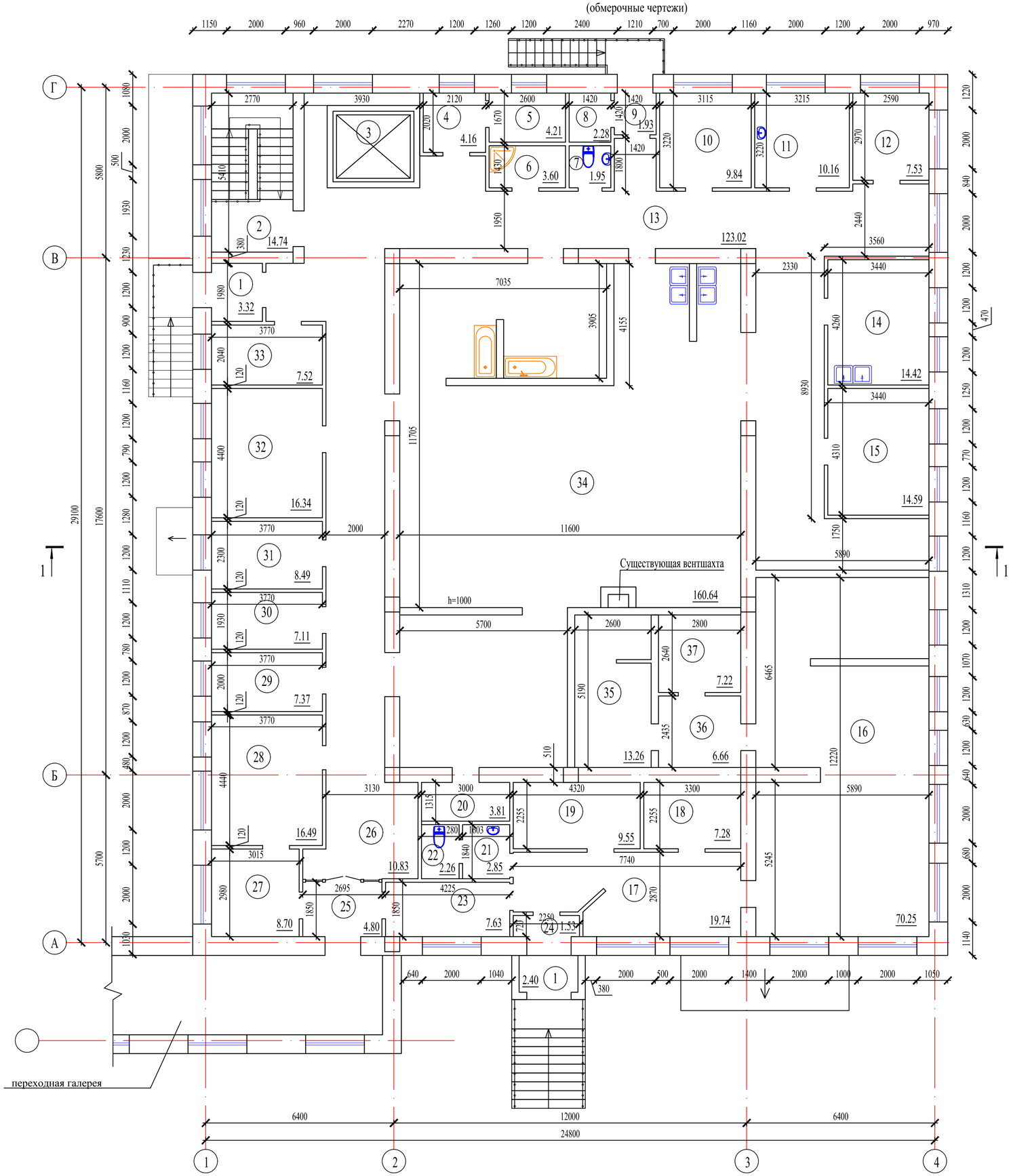

Экспликация помещений

Номер поме-щения	Наименование	Площадь, м²	Кат.* поме-щения
1	Тамбур	5.72	
2	Лестничная клетка	14.74	
3	Лифтовая шахта	-	
4	Инвентарная	4,16	
5	Гардеробная для персонала	4,21	
6	Душевая	3,60	
7	Санузел	1,95	
8	Подсобное помещение	2,28	
9	Тамбур	1,93	
10	Кладовая	9,84	
11	Кабинет врача-диетолога	10,16	
12	Разделочная	7,53	
13	Коридор	123,02	
14	Моечная	14,42	
15	Комната персонала	14,59	
16	Подсобное помещение	70,25	
17	Коридор	19,74	
18	Подсобное помещение	7,28	
19	Подсобное помещение	9,55	
20	Подсобное помещение	3,81	
21	Умывальная	2,85	
22	Санузел	2,26	
23	Коридор	7,63	
24	Тамбур	1,53	
25	Тамбур	4,80	
26	Коридор	10,83	
27	Кабинет кладовщика	8,70	
28	Кабинет	16,49	
29	Склад хранения тары	7,37	
30	Кладовая сухих продуктов	7,11	
31	Овощной цех	8,49	
32	Мучной склад	16,34	
33	Склад	7,52	
34	Горячий цех	160,64	
35	Подсобное помещение	13,26	
36	Подсобное помещение	6,66	
37	Подсобное помещение	7,22	
	Всего:	618.48	

Согласовано

Взам. инв. N

Подп. и дата

Инв. N подл.

Изм.	Кол.уч	Лист	N док.	Подпись	Дата
ГАП		Цой В. Г.			07.24
Проверил		Ким И.			07.24
Выполнил		Маратова Р.			07.24
Н.контроль		Бакиров Н.			07.24

38-2022 АС

Капитальный ремонт административного здания, терапевтического корпуса, здания гаража, здания пищеблока и прачечной ГКП на ПХВ «Многопрофильная городская больница №3» акимата города Астаны

Здание пищеблока

Стадия	Лист	Листов
РП	7	

План на отм. 0.000
(обмерочные чертежи)

ТОО "Строй-проект-инвентаризация"
ТОО "БС Строй Холдинг"
г.Шымкент - 2024г.

Разрез 1-1
(обмерочные чертежи)

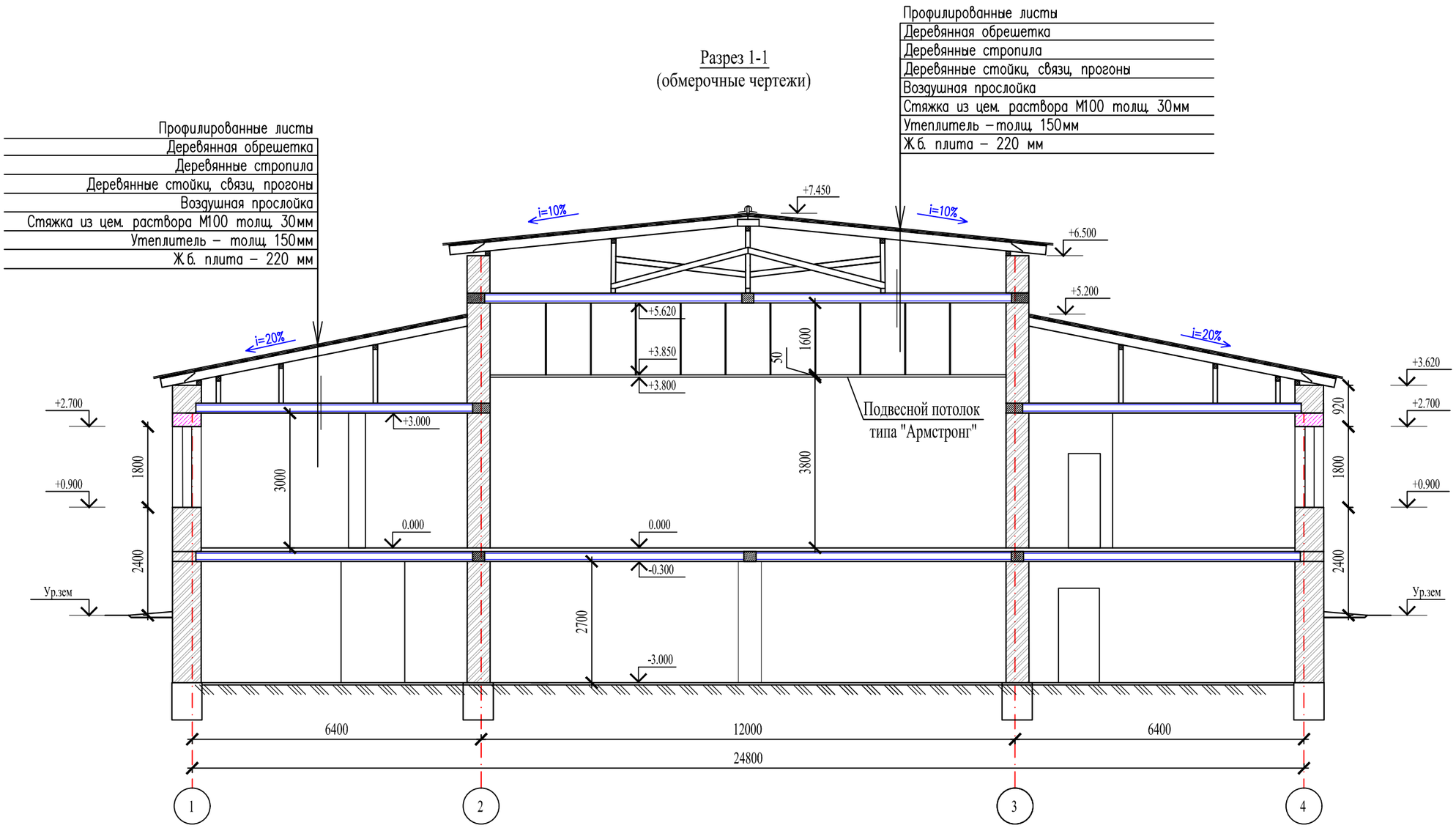

Согласовано

Взам. инв. N

Подп. и дата

Инв. N подл.

Изм.	Кол.уч	Лист	N док.	Подпись	Дата
ГАП		Цой В. Г.			07.24
Проверил		Ким И.			07.24
Выполнил		Маратова Р.			07.24
Н.контроль		Бакиров Н.			07.24

38-2022 АС

Капитальный ремонт административного здания, терапевтического корпуса, здания гаража, здания пищеблока и прачечной ГКП на ПХВ «Многопрофильная городская больница №3» акимата города Астаны

Здание пищеблока

Стадия	Лист	Листов
РП	8	

Разрез 1-1
(обмерочные чертежи)

ТОО "Строй-проект-инвентаризация"
ТОО "БС Строй Холдинг"
г.Шымкент - 2024г.

План кровли
(обмерочные чертежи)

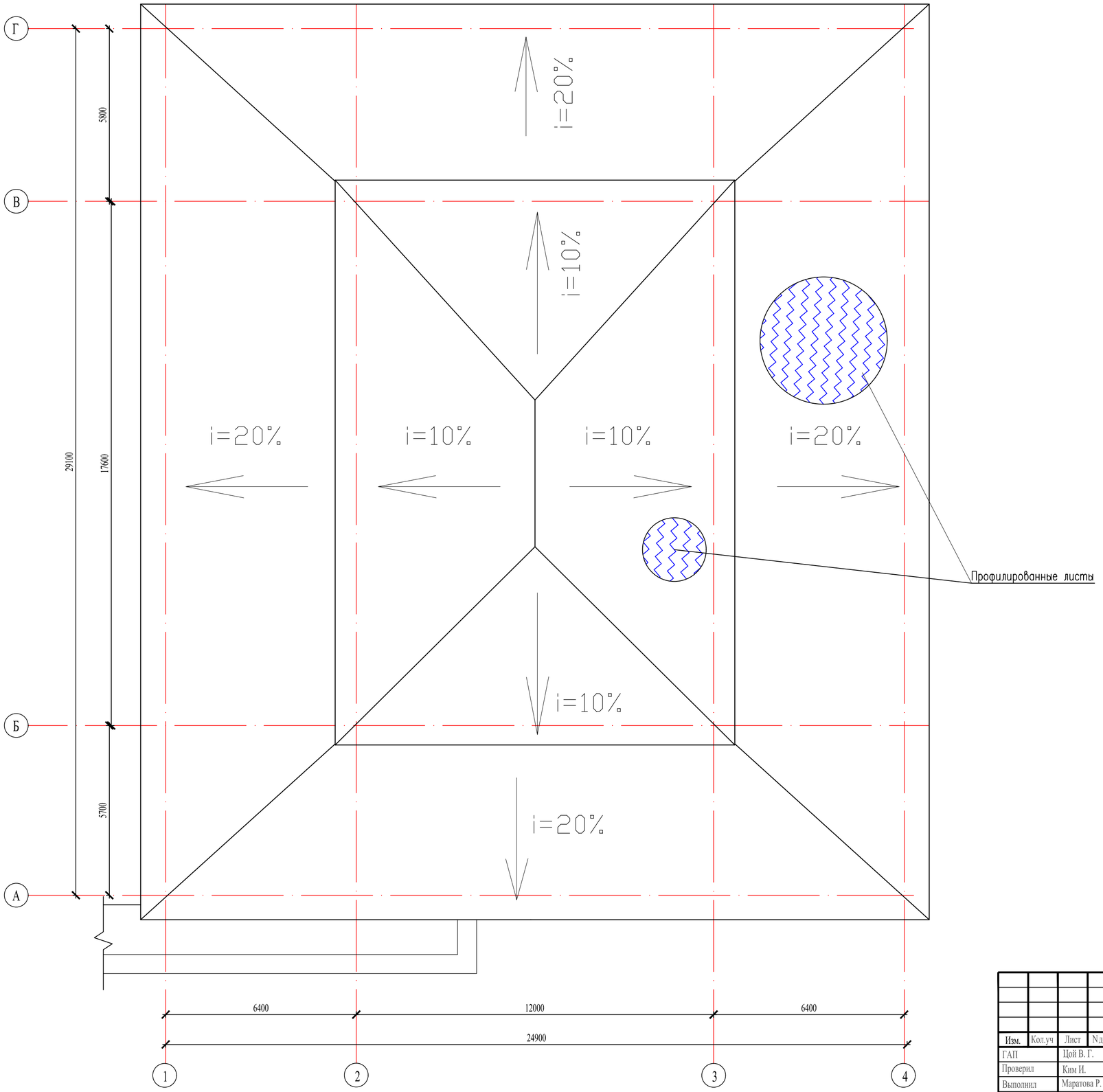

Согласовано

Взам. инв. N

Подп. и дата

Инв. N подл.

Изм.	Кол.уч	Лист	N док.	Подпись	Дата
ГАП		Цой В. Г.			07.24
Проверил		Ким И.			07.24
Выполнил		Маратова Р.			07.24
Н.контроль		Бакиров Н.			07.24

38-2022 АС

Капитальный ремонт административного здания, терапевтического корпуса, здания гаража, здания пищеблока и прачечной ГКП на ПХВ «Многопрофильная городская больница №3» акимата города Астаны

Здание пищеблока

Стадия	Лист	Листов
РП	9	

План кровли
(обмерочные чертежи)

ТОО "Строй-проект-инвентаризация"
ТОО "БС Строй Холдинг"
г.Шымкент - 2024г.

Фасад в осях 1-4
(демонтажные работы)

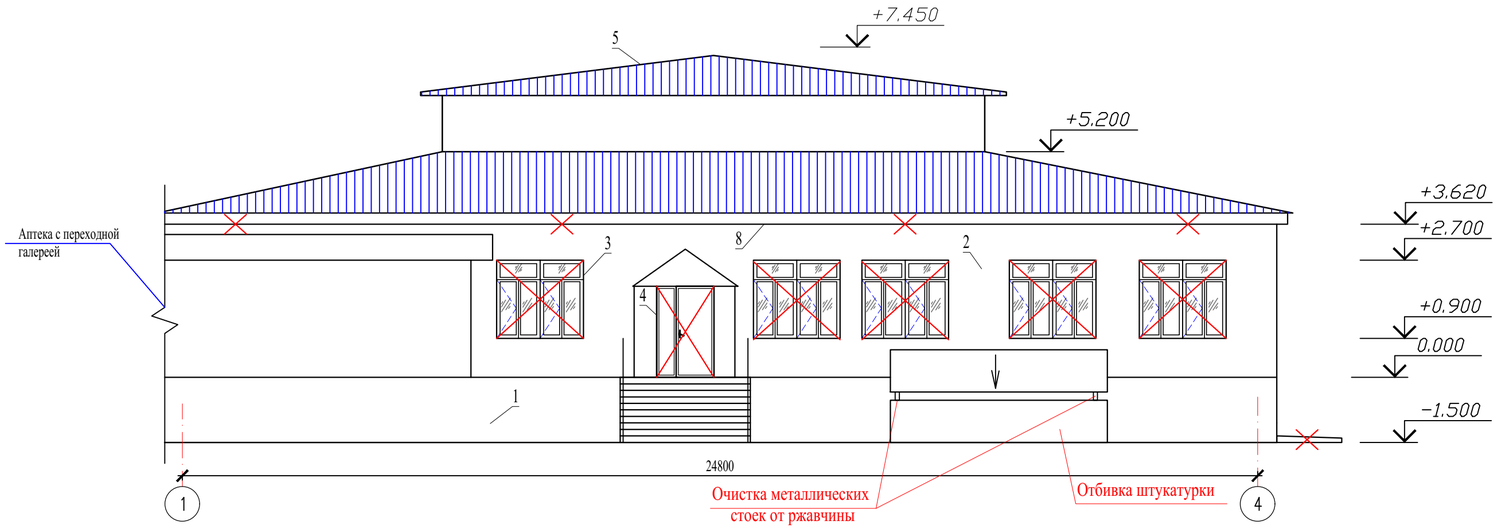

Фасад в осях 4-1
(демонтажные работы)

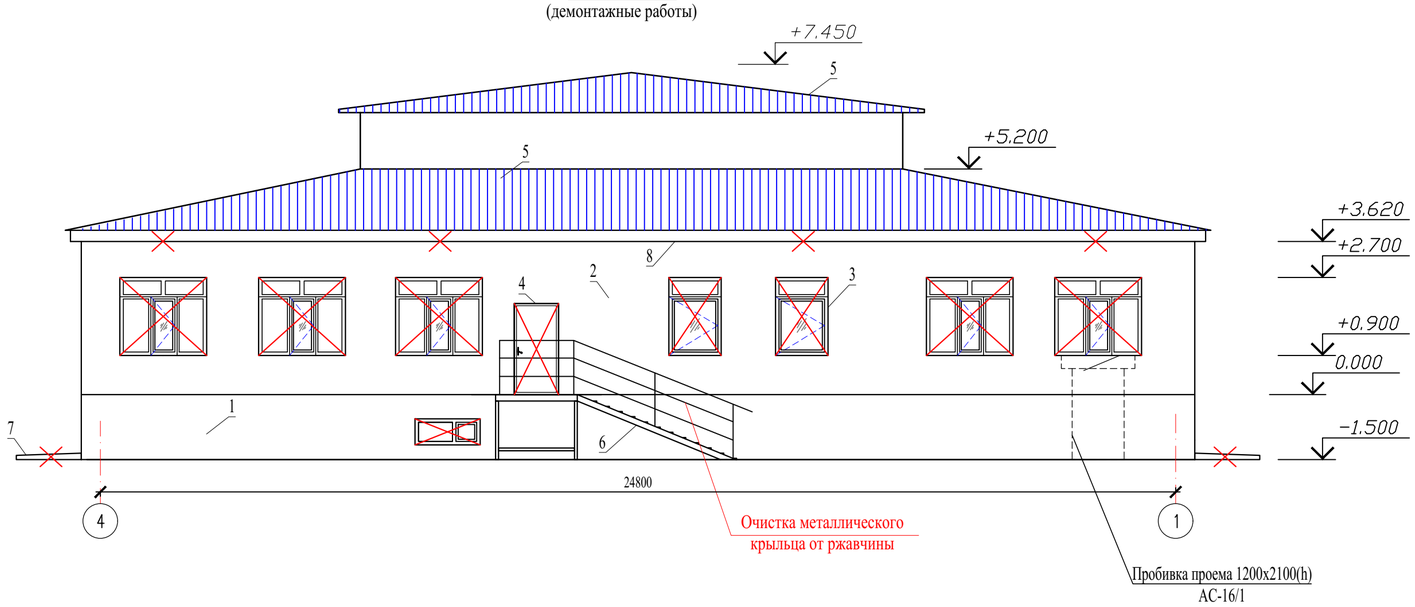

Согласовано

Взам. инв. N

Подп. и дата

Инв. N подл.

Изм.	Кол.уч	Лист	N док.	Подпись	Дата
ГАП		Цой В. Г.			07.24
Проверил		Ким И.			07.24
Выполнил		Маратова Р.			07.24
Н.контроль		Бакиров Н.			07.24

38-2022 АС

Капитальный ремонт административного здания, терапевтического корпуса, здания гаража, здания пищеблока и прачечной ГКП на ПХВ «Многопрофильная городская больница №3» акимата города Астаны

Здание пищеблока

Стадия	Лист	Листов
РП	10	

Фасад в осях 1-4, 4-1
(демонтажные работы)

ТОО "Строй-проект-инвентаризация"
ТОО "БС Строй Холдинг"
г.Шымкент - 2024г.

Фасад в осях А-Г
(демонтажные работы)

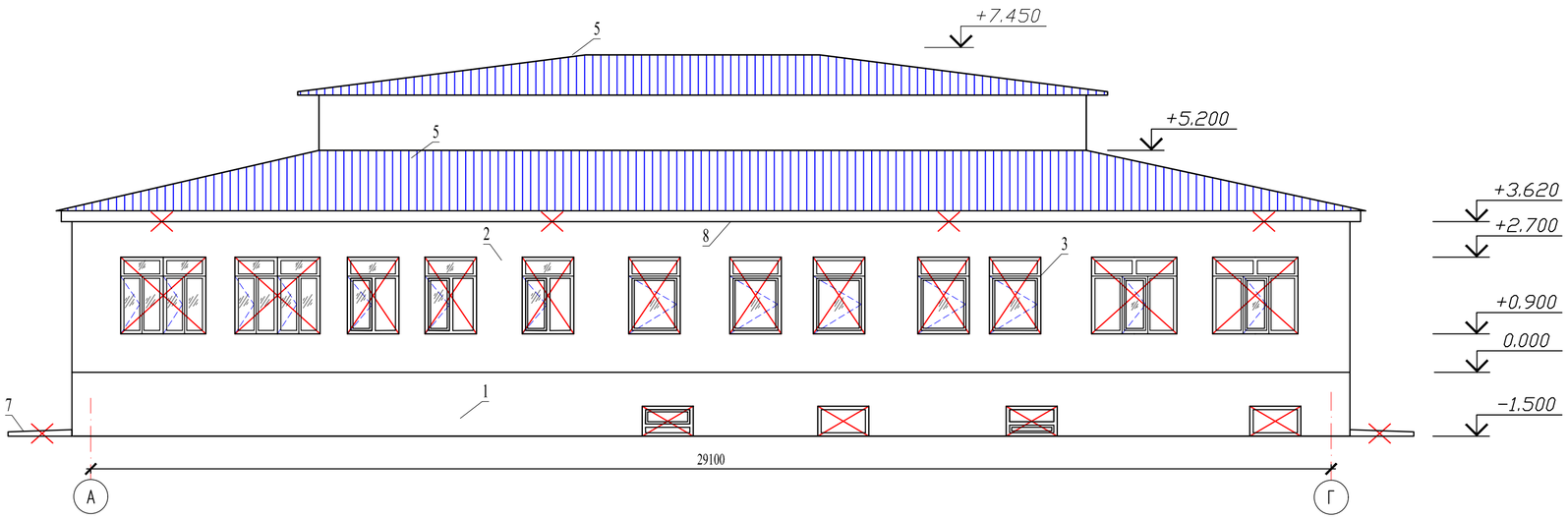

Фасад в осях Г-А
(демонтажные работы)

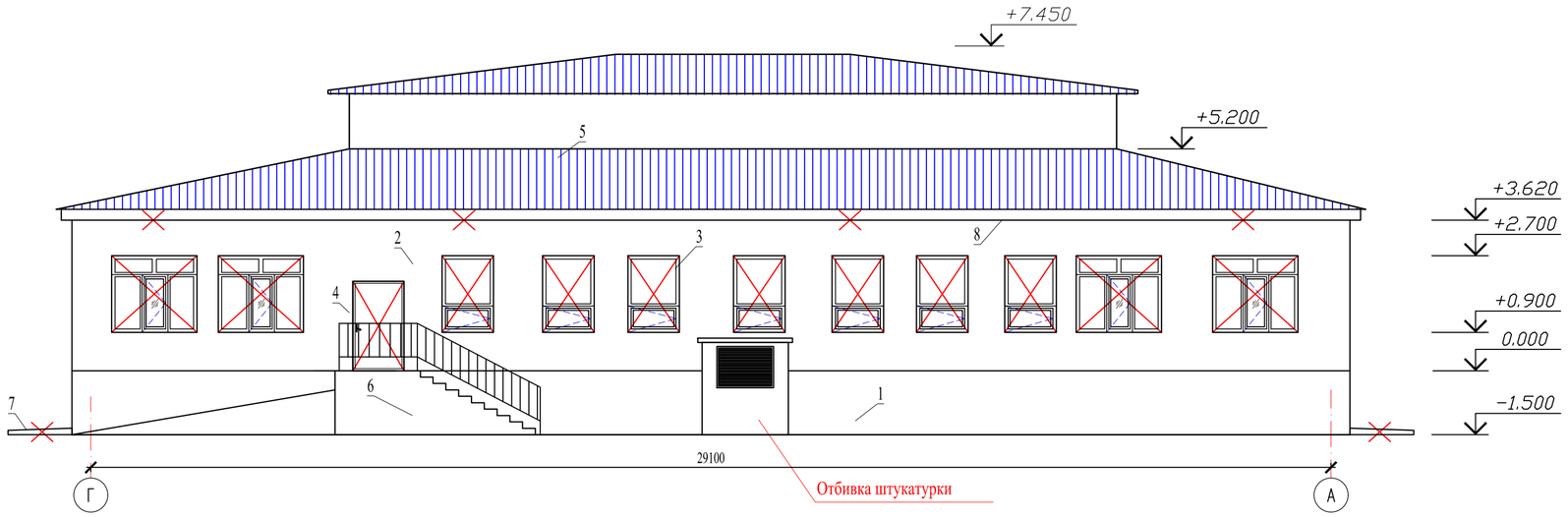

Согласовано

Взам. инв. N

Подп. и дата

Инв. N подл.

Изм.	Кол.уч	Лист	N док.	Подпись	Дата
ГАП		Цой В. Г.			07.24
Проверил		Ким И.			07.24
Выполнил		Маратова Р.			07.24
Н.контроль		Бакиров Н.			07.24

38-2022 АС

Капитальный ремонт административного здания, терапевтического корпуса, здания гаража, здания пищеблока и прачечной ГКП на ПХВ «Многопрофильная городская больница №3» акимата города Астаны

Здание пищеблока

Стадия	Лист	Листов
РП	11	

Фасад в осях А-Г, Г-А
(демонтажные работы)

ТОО "Строй-проект-инвентаризация"
ТОО "БС Строй Холдинг"
г.Шымкент - 2024г.

План цокольного этажа на отм.-3.000
(демонтажные работы)

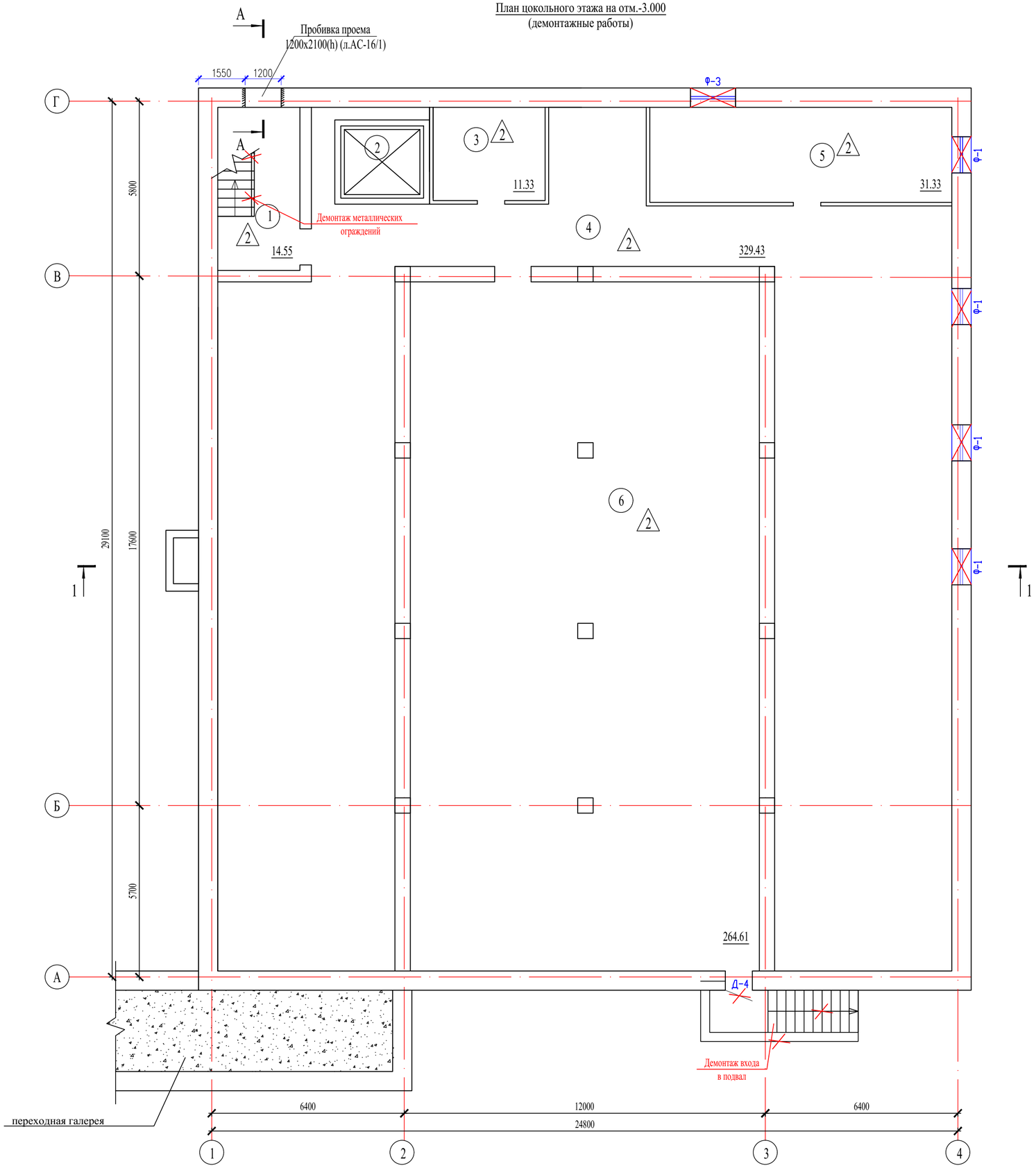

Экспликация помещений

Номер поме-щения	Наименование	Площадь, м²	Кат.* поме-щения
1	Лестничная клетка	14,55	
2	Лифтовая шахта	-	
3	Подсобное помещение	11,33	
4	Коридор	329,43	
5	Подсобное помещение	31,33	
6	Подсобное помещение	264,61	
	Всего:	651.25	

УСЛОВНЫЕ ОБОЗНАЧЕНИЯ.

- Демонтируемый оконный блок
- Демонтируемый дверной блок в стене.
- Демонтируемый дверной блок в кирпичной перегородке.
- Демонтируемые полы

Изм.	Кол.уч	Лист	N док.	Подпись	Дата
ГАП		Цой В. Г.			07.24
Проверил		Ким И.			07.24
Выполнил		Маратова Р.			07.24
Н.контроль		Бакиров Н.			07.24

38-2022 АС

Капитальный ремонт административного здания, терапевтического корпуса, здания гаража, здания пищеблока и прачечной ГКП на ПХВ «Многопрофильная городская больница №3» акимата города Астаны

Здание пищеблока

Стадия	Лист	Листов
РП	12	

План на отм. -3.000
(демонтажные работы)

ТОО "Строй-проект-инвентаризация"
ТОО "БС Строй Холдинг"
г.Шымкент - 2024г.

Согласовано

Взам. инв. N

Подп. и дата

Инв. N подл.

План на отм. 0.000
(демонтажные работы)

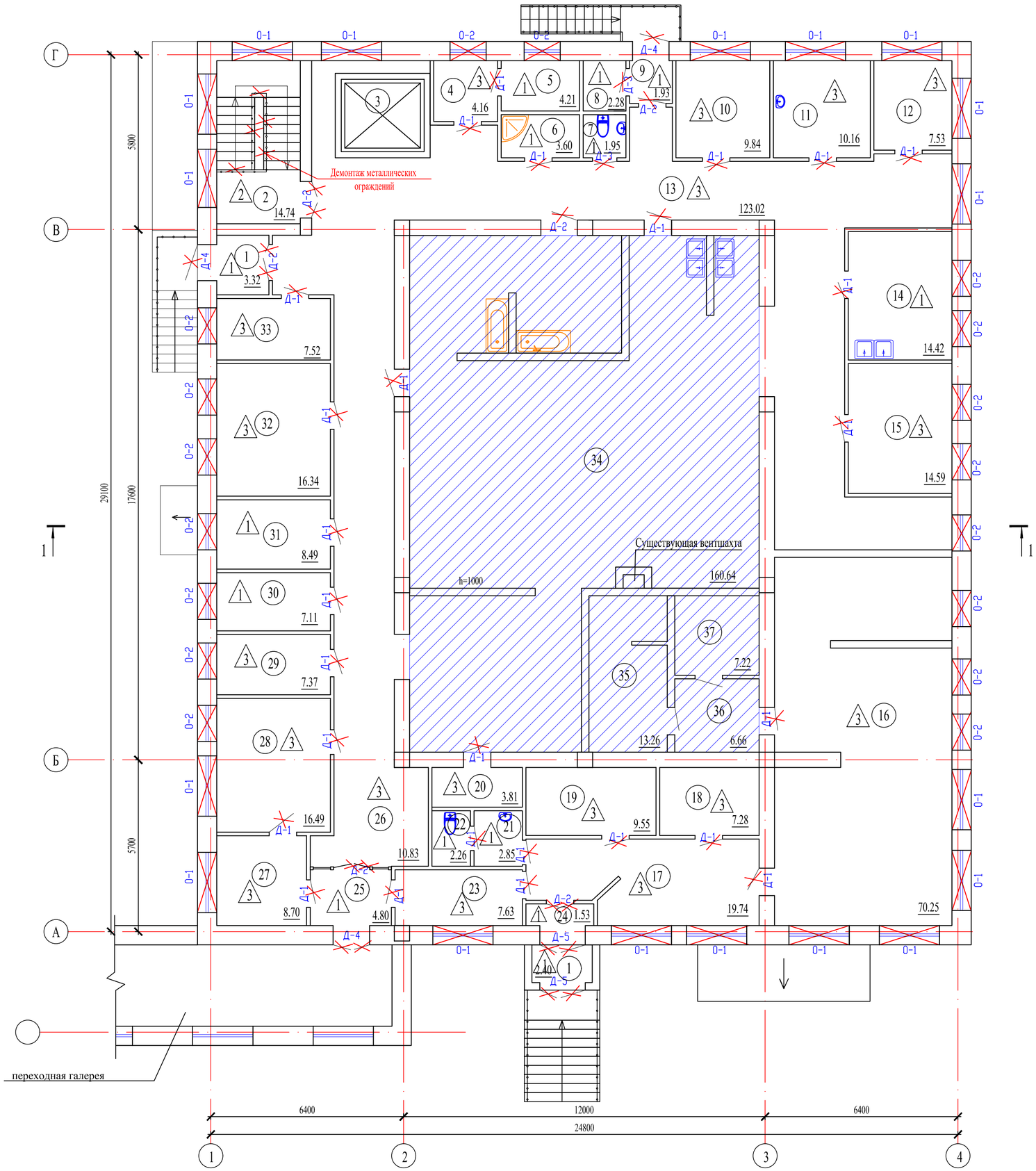

Экспликация помещений

Номер поме-щения	Наименование	Площадь, м²	Кат.* поме-щения
1	Тамбур	5.72	
2	Лестничная клетка	14.74	
3	Лифтовая шахта	-	
4	Инвентарная	4,16	
5	Гардеробная для персонала	4,21	
6	Душевая	3,60	
7	Санузел	1,95	
8	Подсобное помещение	2,28	
9	Тамбур	1,93	
10	Кладовая	9,84	
11	Кабинет врача-диетолога	10,16	
12	Разделочная	7,53	
13	Коридор	123,02	
14	Моечная	14,42	
15	Комната персонала	14,59	
16	Подсобное помещение	70,25	
17	Коридор	19,74	
18	Подсобное помещение	7,28	
19	Подсобное помещение	9,55	
20	Подсобное помещение	3,81	
21	Умывальная	2,85	
22	Санузел	2,26	
23	Коридор	7,63	
24	Тамбур	1,53	
25	Тамбур	4,80	
26	Коридор	10,83	
27	Кабинет кладовщика	8,70	
28	Кабинет	16,49	
29	Склад хранения тары	7,37	
30	Кладовая сухих продуктов	7,11	
31	Овощной цех	8,49	
32	Мучной склад	16,34	
33	Склад	7,52	
34	Горячий цех	160,64	
35	Подсобное помещение	13,26	
36	Подсобное помещение	6,66	
37	Подсобное помещение	7,22	
	Всего:	618.48	

УСЛОВНЫЕ ОБОЗНАЧЕНИЯ.

- Демонтируемый оконный блок
- Демонтируемый дверной блок в стене
- Демонтируемый дверной блок в кирпичной перегородке
- Помещения не подлежат капремонту
- Демонтируемые полы

Изм.	Кол.уч	Лист	N док.	Подпись	Дата
ГАП		Цой В. Г.			07.24
Проверил		Ким И.			07.24
Выполнил		Маратова Р.			07.24
Н.контроль		Бакиров Н.			07.24

38-2022 АС

Капитальный ремонт административного здания, терапевтического корпуса, здания гаража, здания пищеблока и прачечной ГКП на ПХВ «Многопрофильная городская больница №3» акимата города Астаны

Здание пищеблока

Стадия	Лист	Листов
РП	13	

План на отм. 0.000
(демонтажные работы)

ТОО "Строй-проект-инвентаризация"
ТОО "БС Строй Холдинг"
г.Шымкент - 2024г.

Согласовано

Взам. инв. N

Подп. и дата

Инв. N подл.

Разрез 1-1
(демонтажные работы)

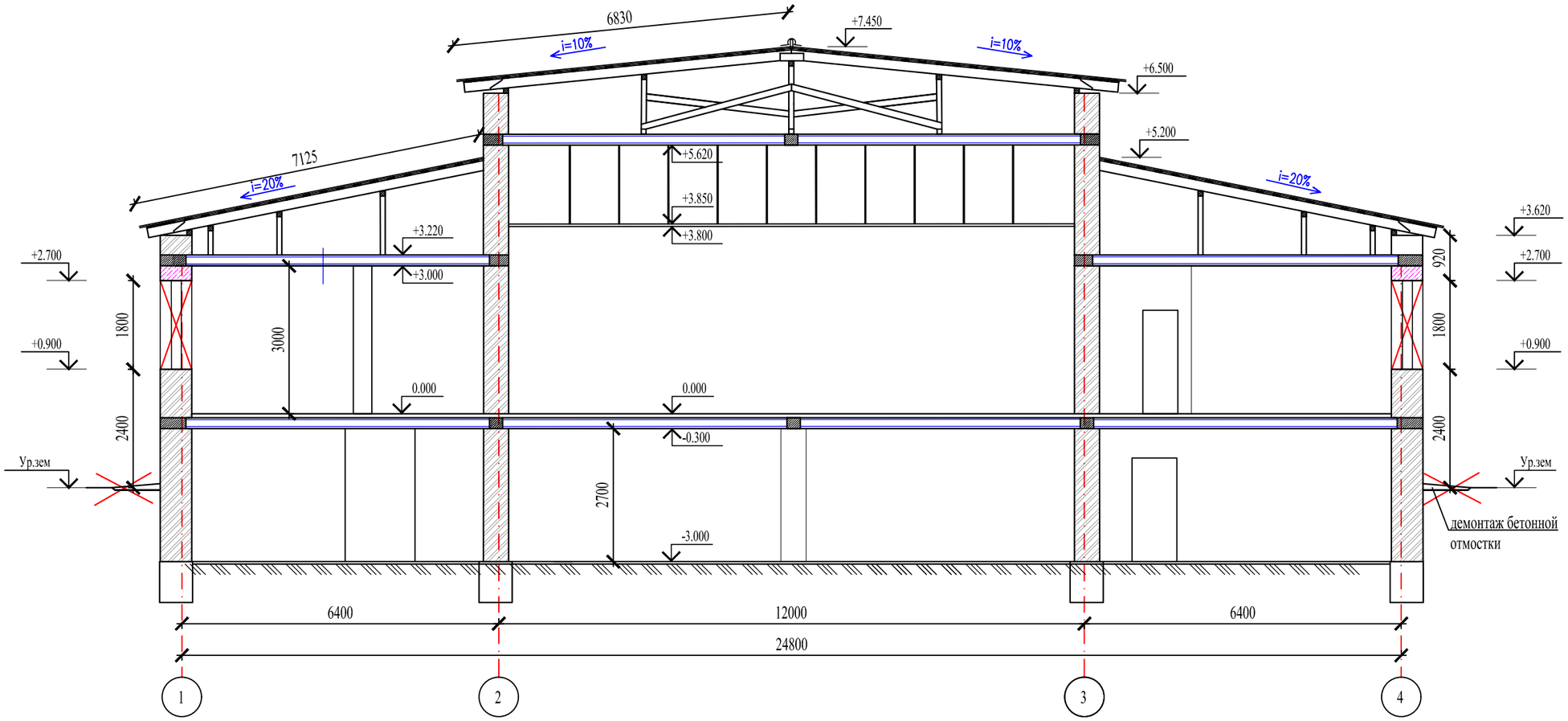

Демонтаж бетонной отмостки шириной 1000 мм и толщиной 100 мм - 105,60 м^2

Согласовано

Взам. инв. N

Подп. и дата

Инв. N подл.

Изм.	Кол.уч	Лист	N док.	Подпись	Дата
ГАП		Цой В. Г.			07.24
Проверил		Ким И.			07.24
Выполнил		Маратова Р.			07.24
Н.контроль		Бакиров Н.			07.24

38-2022 АС

Капитальный ремонт административного здания, терапевтического корпуса, здания гаража, здания пищеблока и прачечной ГКП на ПХВ «Многопрофильная городская больница №3» акимата города Астаны

Здание пищеблока

Стадия	Лист	Листов
РП	14	

Разрез 1-1
(демонтажные работы)

ТОО "Строй-проект-инвентаризация"
ТОО "БС Строй Холдинг"
г.Шымкент - 2024г.

Демонтаж проемов

Поз.	Обозначение	Наименование	Подвал	1 эт.	Масса ед. кг.	Примечание
		Двери внутренние				
Д-1	ГОСТ 6629-88	Демонтаж дверного блока 910-2100(h)	-	27		
Д-2	ГОСТ 6629-88	Демонтаж дверного блока 1210-2100(h)	-	6		
Д-3	ГОСТ 6629-88	Демонтаж дверного блока 810-2100(h)	-	2		
		Двери наружные				
Д-4	ГОСТ 31173-2003	Демонтаж дверного блока 1210-2100(h)		3		
Д-5	ГОСТ 31173-2003	Демонтаж дверного блока 1510-2100(h)		2		
		Окна				
О-1	ГОСТ 11214-2003	Демонтаж оконного блока 1500-1800(h)	-	18		
		Демонтаж деревянных подоконных досок шир. 300мм, выс. 42мм, п.м.				41,4 п.м.
	ГОСТ 14918-80*	Демонтаж подоконных сливов из оцинкованной стали, в=300, п.м.				41,4 п.м.
О-2	ГОСТ 11214-2003	Демонтаж оконного блока 1200-1800(h)	-	17		
		Демонтаж деревянных подоконных досок шир. 300мм, выс. 42мм, п.м.				25,5 п.м.
	ГОСТ 14918-80*	Демонтаж подоконных сливов из оцинкованной стали, в=300, п.м.				25,5 п.м.
		Фрамуги				
Ф-1	ГОСТ 11214-2003	Демонтаж фрамуги 1200-700(h)	4			
Ф-3	ГОСТ 11214-2003	Демонтаж фрамуги 2000-700(h)	1			
		Демонтаж металлического ограждения внутреннего, кг	60,0			
		Отбивка штукатурки заменяемых дверных и оконных откосов - 100% (внутренняя сторона), $м^2$	8,25	105,4		
		Отчистка металлических стоек от ржавчины, $м^2$	4,0			
		Отбивка штукатурки со стен входа в цокольный этаж, $м^2$	12,0			
		Пробивка проема 1200х2400(h) в стене толщ.640мм	1			

Ведомость полов (демонтажные работы)

Наиме- нование или номер по проекту	Тип пола по проекту	Схема пола или номер узла по серии 2.244-1в. 6	Элементы пола и их толщина	Площадь пола, м2
Цокольный этаж				
1,3,4,5,6	2		1-Демонтаж бетонного покрытия из бетона кл. В15 - 80мм 2-Демонтаж существующего грунта- 160 мм 3-Существующий элемент пола	651.25
1 этаж				
1,5,6,7,8,9,14,21, 22,24,25,30,31	1	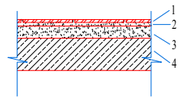	1-Демонтаж керамической плитки - 10мм 2-Демонтаж цементно-песчаного раствора - 15мм 3-Существующий элемент пола 4-Существующий элемент пола	61.15
2	2	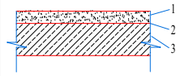	1-Демонтаж бетонного покрытия из бетона кл. В15 - 20мм 2-Существующий элемент пола 3-Существующий элемент пола	14.74
4,10,11,12,13,15, 16,17,18,19,20,23, 26,27,28,29,32,33	3	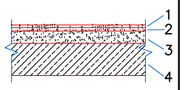	1-Демонтаж линолеума 2-Демонтаж клеящей мастики 3- Демонтаж выравнивающей цем-песч. стяжки- 20 мм 4-Существующий элемент пола	354.81

Согласовано

Взам. инв. N

Подп. и дата

Инв. N подл.

Изм.	Кол.уч	Лист	Nдок.	Подпись	Дата
ГАП		Цой В. Г.			07.24
Проверил		Ким И.			07.24
Выполнил		Маратова Р.			07.24
Н.контроль		Бакиров Н.			07.24

38-2022 АС

Капитальный ремонт административного здания, терапевтического корпуса, здания гаража, здания пищеблока и прачечной ГКП на ПХВ «Многопрофильная городская больница №3» акимата города Астаны

Здание пищеблока

Стадия	Лист	Листов
РП	15	

Ведомость полов, проемов (демонтажные работы)

ТОО "Строй-проект-инвентаризация"
ТОО "БС Строй Холдинг"
г.Шымкент - 2024г.

Ведомость отделки помещений (демонтажные работы)

Наименование или номер по проекту	Вид отделки элементов интерьеров							Прим.
	Потолок		Стены или перегородки		Низ стен или перегородок			
	Пло-щадь	Вид отделки	Пло-щадь	Вид отделки	Пло-щадь	Вид отделки	Высота мм	
1	2	3	4	5	6	7	8	9
Цокольный этаж								
1,3,4,5,6	651,25	Очистка от известковой побелки	734,15	Отбивка штукатурки				
1 - этаж								
1,2,4,5,6,7,8,9,10, 11,12,13,17,18,19, 20,21,22,23,24, 25,26,27,28,29, 30,31,32,33	331,44	Очистка от водоэмульсионной окраски	1058,8	Отбивка штукатурки				
14,15,16	99,26	Очистка от водоэмульсионной окраски	203,68	Отбивка штукатурки	117,06	Отбивка керамической плитки	1800	

Согласовано

Взам. инв. N

Подп. и дата

Инв. N подл.

Изм.	Кол.уч	Лист	N док.	Подпись	Дата
ГАП		Цой В. Г.			07.24
Проверил		Ким И.			07.24
Выполнил		Маратова Р.			07.24
Н.контроль		Бакиров Н.			07.24

38-2022 АС

Капитальный ремонт административного здания, терапевтического корпуса, здания гаража, здания пищеблока и прачечной ГКП на ПХВ «Многопрофильная городская больница №3» акимата города Астаны

Здание пищеблока

Стадия	Лист	Листов
РП	16	

Ведомость отделки помещений (демонтажные работы)

ТОО "Строй-проект-инвентаризация"
ТОО "БС Строй Холдинг"
г.Шымкент - 2024г.

ДЕТАЛЬ УСТРОЙСТВА ДВЕРНОГО ПРОЕМА

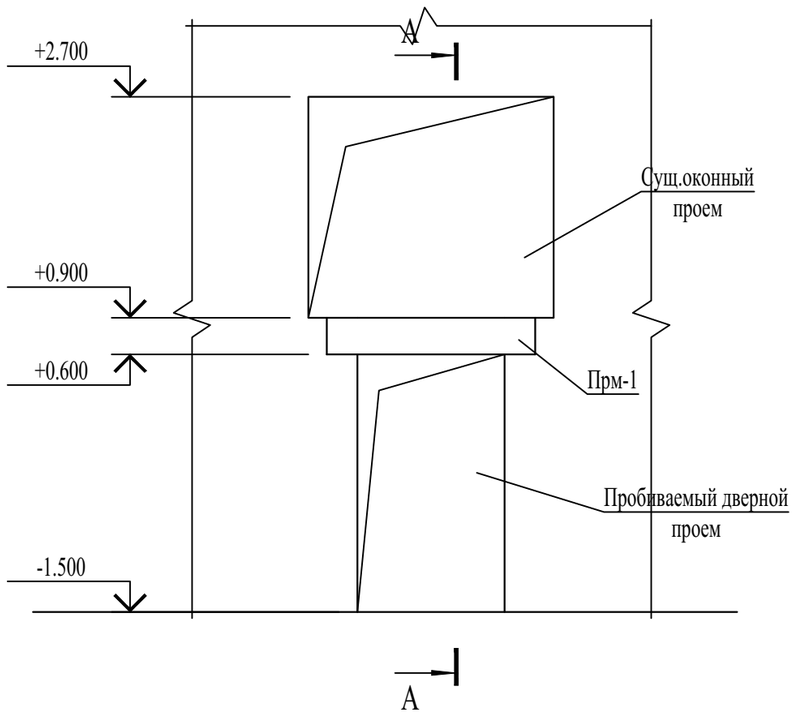

Спецификация материалов

Поз.	Обозначение	Наименование	Кол.	Масса ед.,кг.	Примеч.
		Перемычка монолитная Прм–1		23,96	
4	СТ РК 2591-2014	Ø16 А-400 L=1670	6	2,64	15,84
2	СТ РК 2591-2014	Ø6 А-240 L=1290	28	0,29	8,12
		Бетон кл. С12/15 м3	0,33		

Прм–1

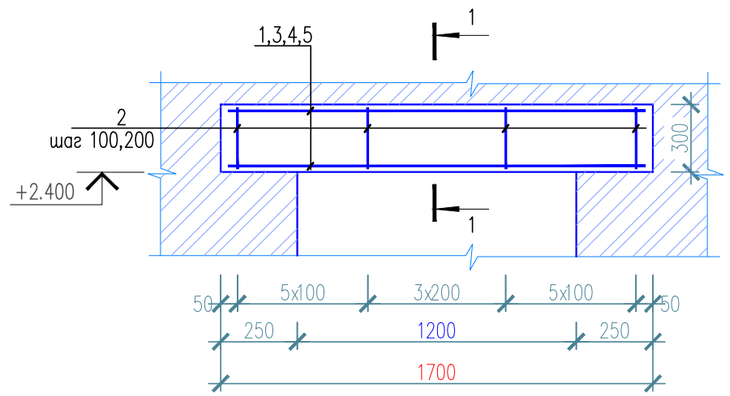

1 – 1

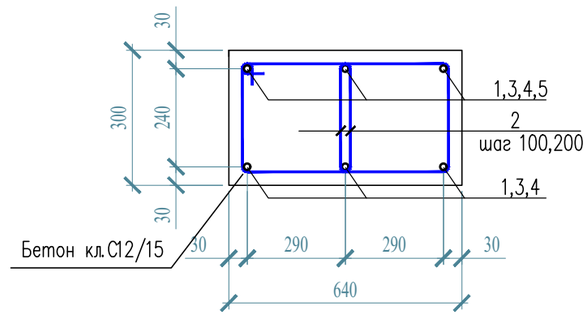

А - А

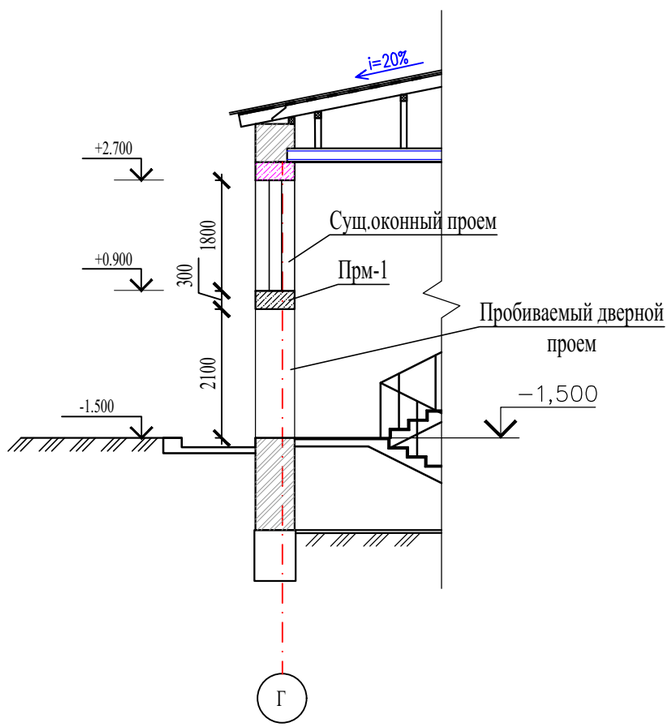

Указания по пробивке проема и устройству монолитной перемычки:

После демонтажа оконного блока, разобрать кирпичную кладку под оконным проемом размером 1700x640x300(h).

По контуру намечаемого проема отбить штукатурку. Выбрать кирпич небольшими фрагментами.

Разборку кладки производить сверху вниз, не допуская при этом резких ударов.

Для резки фундаментных блоков использовать алмазную резку.

Поставить опалубки и выполнить монолитную перемычку.

Бетонные работы по возведению монолитных конструкции выполнить в соответствии с указаниями СН РК 5.03–07–2013 "Несущие и ограждающие конструкции.

Опалубку снимать только после достижения бетоном 70% проектной прочности.

Изм.	Кол.уч	Лист	Nдок.	Подпись	Дата
ГАП		Цой В. Г.			07.24
Проверил		Ким И.			07.24
Выполнил		Маратова Р.			07.24
Н.контроль		Бакиров Н.			07.24

38-2022 АС

Капитальный ремонт административного здания, терапевтического корпуса, здания гаража, здания пищеблока и прачечной ГКП на ПХВ «Многопрофильная городская больница №3» акимата города Астаны

Здание пищеблока

Стадия	Лист	Листов
РП	16/1	

Деталь устройства дверного проема и монолитной перемычки Прм–1

ТОО "Строй-проект-инвентаризация"
ТОО "БС Строй Холдинг"
г.Шымкент - 2024г.

Фасад в осях 1-4
(монтажные работы)

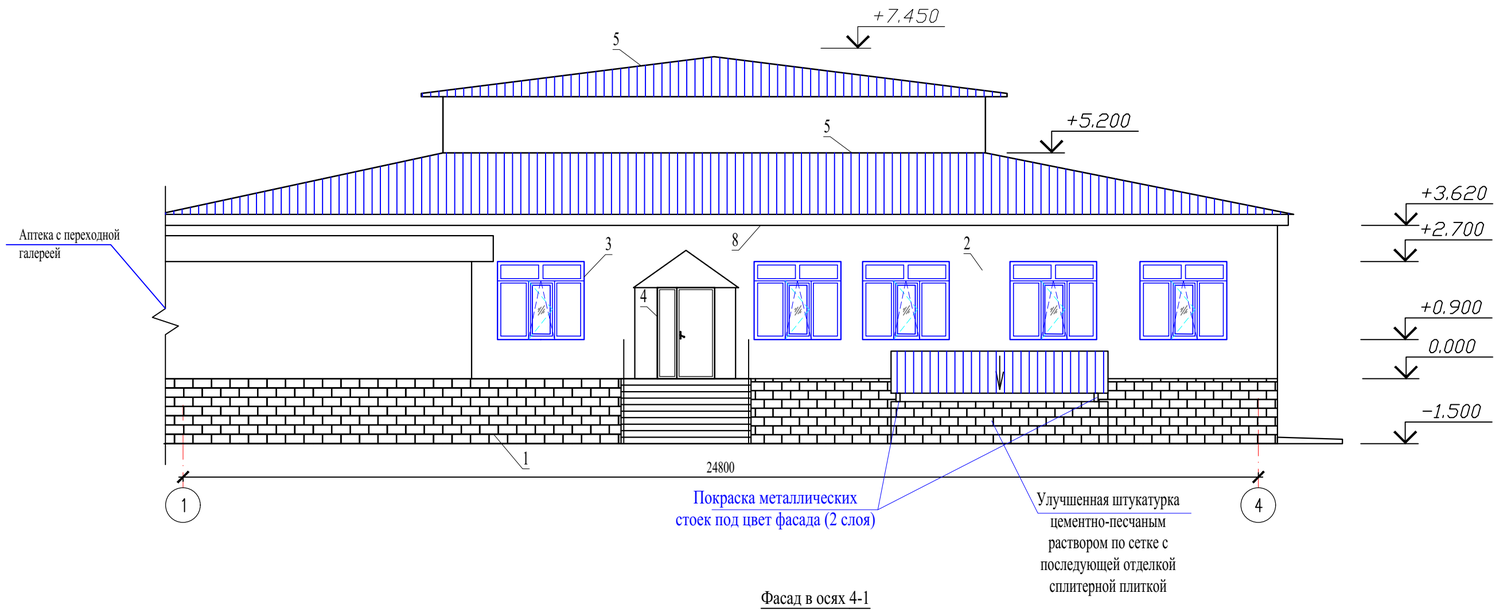

Фасад в осях 4-1
(монтажные работы)

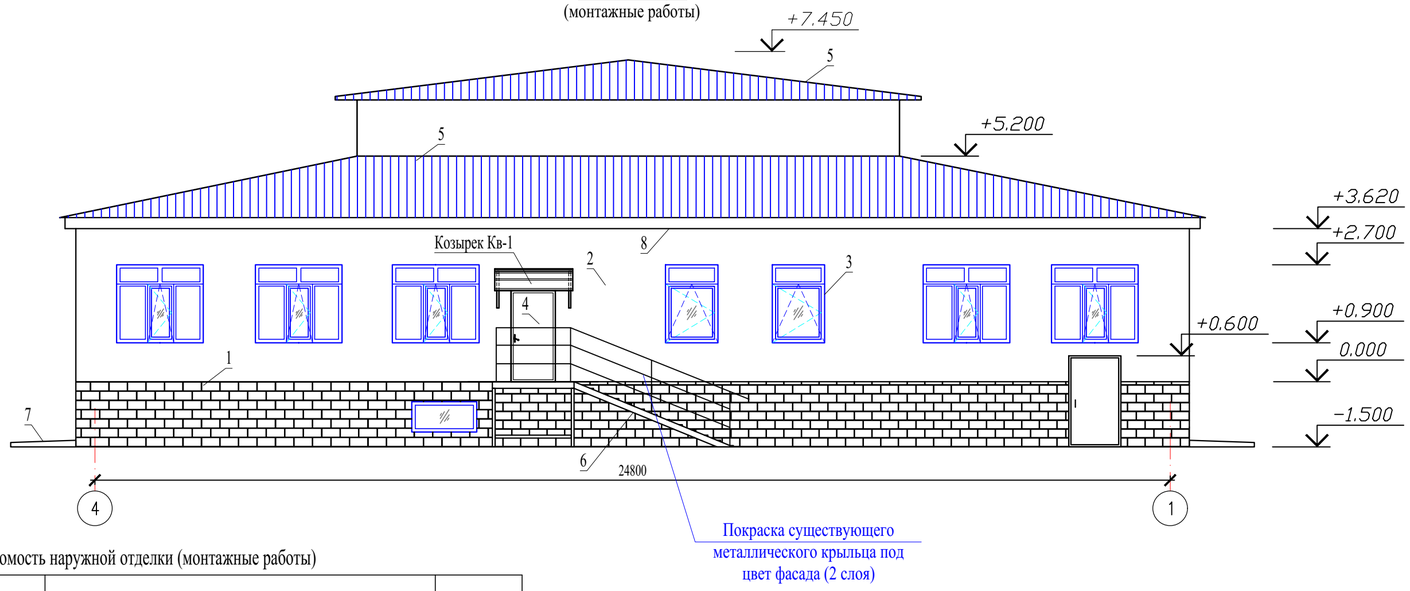

Фрагмент утепления стены

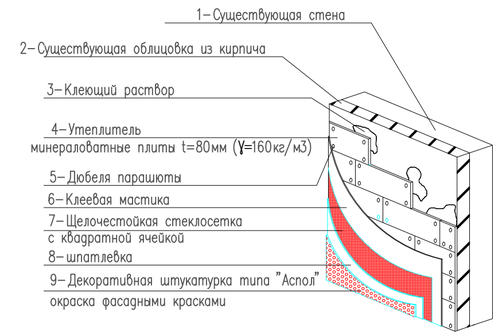

Спецификация монтажных работ

Поз.	Обозначение	Наименование	Кол.	Масса ед.,кг.	Примеч.
		Вход в подвал:			
		Облицовка сплиттерной плиткой, $м^2$	см.л. АС-18/1		

Устройство отмостки

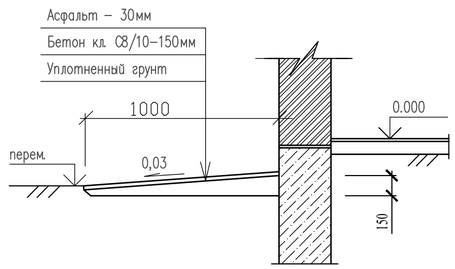

Ведомость наружной отделки (монтажные работы)

N п/п	Элементы	Отделка	Объемы
1	Цоколь	-Утепление минераловатными плитами ПЖ-160 (ГОСТ 9573-2012 -γ=160кг/м³) t=80мм, с последующей облицовкой сплиттерной плиткой	см.л.АС-18/1
2	Стены	-Утепление минераловатными плитами ПЖ-160 (ГОСТ 9573-2012 -γ=160кг/м³) t=80мм, с последующей отделкой декоративной штукатуркой типа «Аспол» и окраской фасадными красками	363,16 м2
3	Окна	из ПВХ	
4	Двери	Металлические утепленные	
5	Кровля	Профилированные листы (существующая)	
6	Крыльцо	Бетонные	
		Покраска существующего металлического крыльца под цвет фасада (2 слоя)	15,0 м2
7	Отмостка	Устройство асфальтобетонной отмостки шириной 1000мм по серии 2.110-3п дет.89 без бортового камня	105,60 м2
8	Карниз	Подшивка карниза металлосайдингом под цвет фасада	56,66 м2

Указания по устройству утепления наружных стен.

Выполнение теплоизоляционных работ снаружи здания начинается с подготовки поверхности стен.
1. Очистка стен от мусора и пыли.
2. После этого производится приклеивание минераловатных листов. Для надежной фиксации каждого листа помимо специального клея также используются грибовидные пластиковые дюбели-парашюты.
3. Укладка листов производится в стык. Нельзя допускать, чтобы клеящий состав оказался в месте стыка. Листы надо приклеивать в направлении снизу вверх, чтобы предотвратить сползание листов вниз по стене здания в тот момент, когда будет засыхать клеевая смесь. Укладку плит второго ряда производить со смещением относительно первого для обеспечения связки. В углах здания и местах установки откосов делать напуск для лучшего стыкования соприкасающихся панелей стен. При образовании зазоров между плитами более 10мм запенивать их монтажной пеной. К следующему этапу следует переходить только после окончательного застывания клеящего состава (период 1-3 дня).
4. После приклеивания листов необходимо наложить клеевую мастику и утопить в ней тонкую армирующую малярную стеклосетку, которая обязательно должна подходить для выполнения наружных работ, для увеличения жесткости нанесенного слоя. Производить укладку сетки небольшими участками (не более 1кв.м.). Соседние участки стеклосетки связывать между собой путем наложения сетки друг на друга участками до 50мм.
5. После того, как все стены здания полностью покрыты армирующей сеткой, наносится выравнивающая смесь при помощи широкого шпателя.
6. После нанесения выравнивающего слоя шпатлевки, наносится декоративная штукатурка типа "Аспол"с последующей окраской фасадными красками.
7. Утепление наружных стен минераловатными плитами должно проводиться исключительно в сухую и безветренную погоду.

Согласовано

Взам. инв. N

Подп. и дата

Инв. N подл.

Изм.	Кол.уч	Лист	N.док.	Подпись	Дата
ГАП		Цой В. Г.			07.24
Проверил		Ким И.			07.24
Выполнил		Маратова Р.			07.24
Н.контроль		Бакиров Н.			07.24

38-2022 АС

Капитальный ремонт административного здания, терапевтического корпуса, здания гаража, здания пищеблока и прачечной ГКП на ПХВ «Многопрофильная городская больница №3» акимата города Астаны

Здание пищеблока

Стадия	Лист	Листов
РП	17	

Фасад в осях 1-4, 4-1
(монтажные работы)

ТОО "Строй-проект-инвентаризация"
ТОО "БС Строй Холдинг"
г.Шымкент - 2024г.

Фасад в осях А-Г
(монтажные работы)

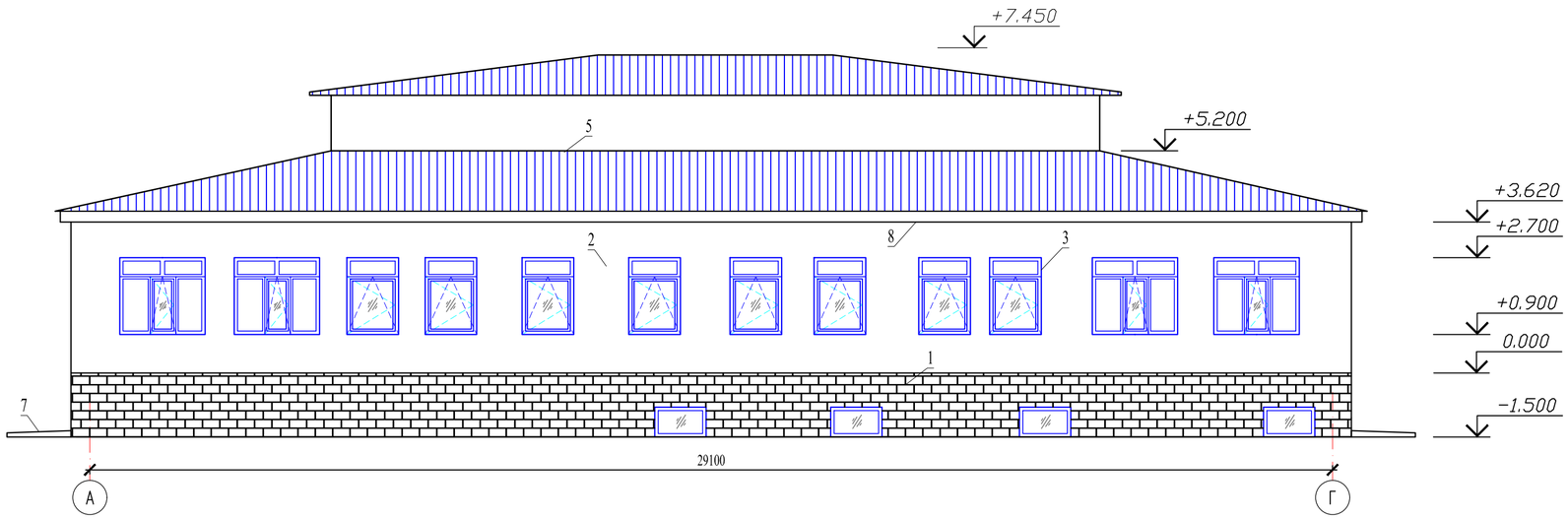

Фасад в осях Г-А
(монтажные работы)

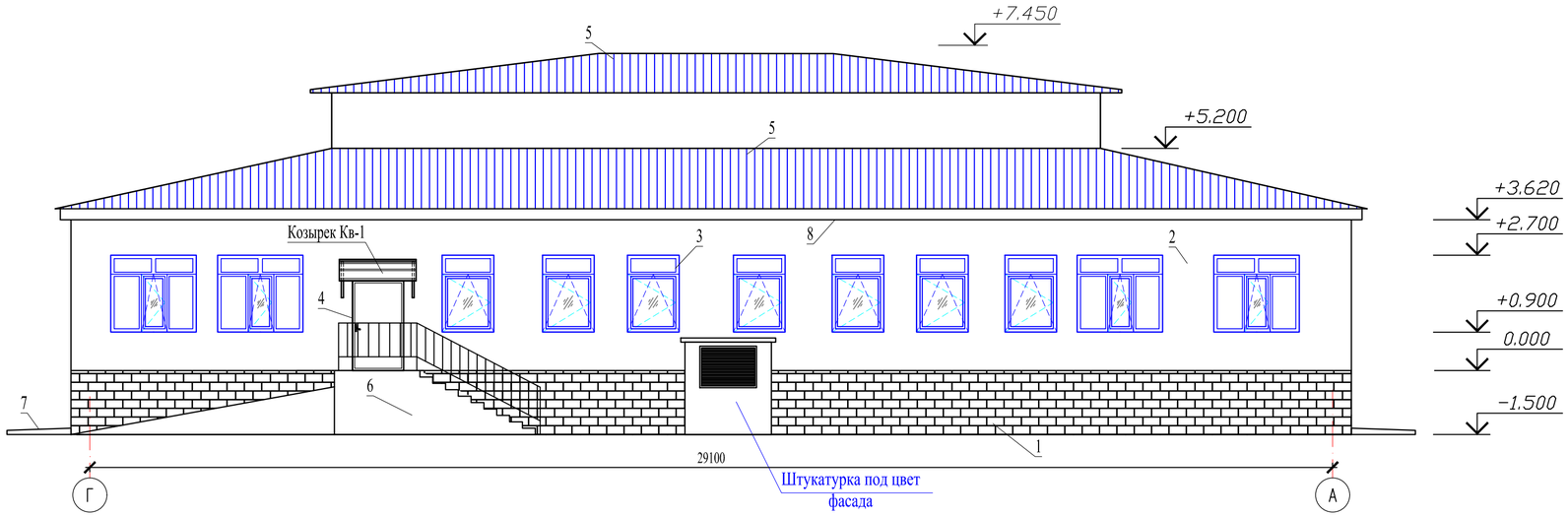

Согласовано

Взам. инв. N

Подп. и дата

Инв. N подл.

Изм.	Кол.уч	Лист	N док.	Подпись	Дата
ГАП		Цой В. Г.			07.24
Проверил		Ким И.			07.24
Выполнил		Маратова Р.			07.24
Н.контроль		Бакиров Н.			07.24

38-2022 АС

Капитальный ремонт административного здания, терапевтического корпуса, здания гаража, здания пищеблока и прачечной ГКП на ПХВ «Многопрофильная городская больница №3» акимата города Астаны

Здание пищеблока

Стадия	Лист	Листов
РП	18	

Фасад в осях А-Г, Г-А
(монтажные работы)

ТОО "Строй-проект-инвентаризация"
ТОО "БС Строй Холдинг"
г.Шымкент - 2024г.

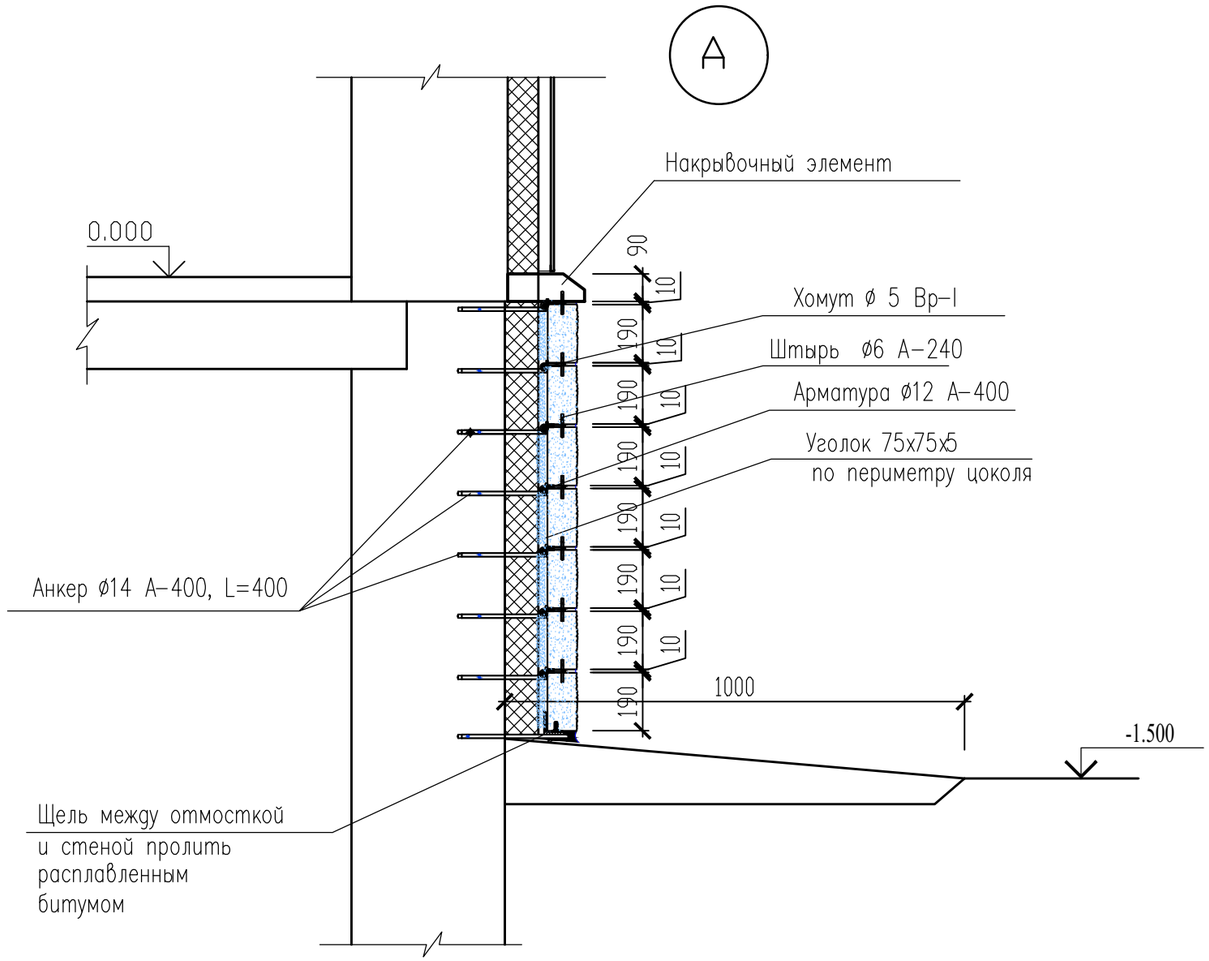

Спецификация элементов облицовки цоколя

Марка поз.	Обозначение	Наименование	Кол.	Масса ед.кг	Примеч.
		Устройство сплиттерной плитки			
1	СТ РК 2591-2014	Анкер ø14 А400 L=320	1976	0,48	
2	СТ РК 2591-2014	ø12 А400 п.м	691,3	0,888	
3	СТ РК 2591-2014	Штырь ø6 А240 L=100	3952	0,022	
4	ГОСТ 6727-86	Хомут ø5 Вр I L=200	3952	0,03	
5	ГОСТ 8509-93	Уголок 75х5 п.м	98,8	5,8	
		Сплиттерная плитка 390х190х95	2156		172,5 м2
		Накрывочный элем. 250х190х90	392		
		Утеплитель-минплита ПЖ-160 толщ.80мм, м2	165,6		

1-1

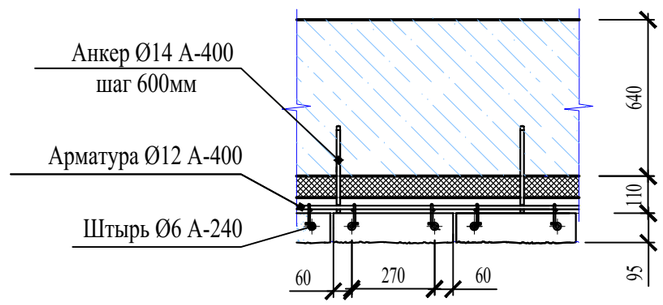

Схема укладки сплиттерной плитки

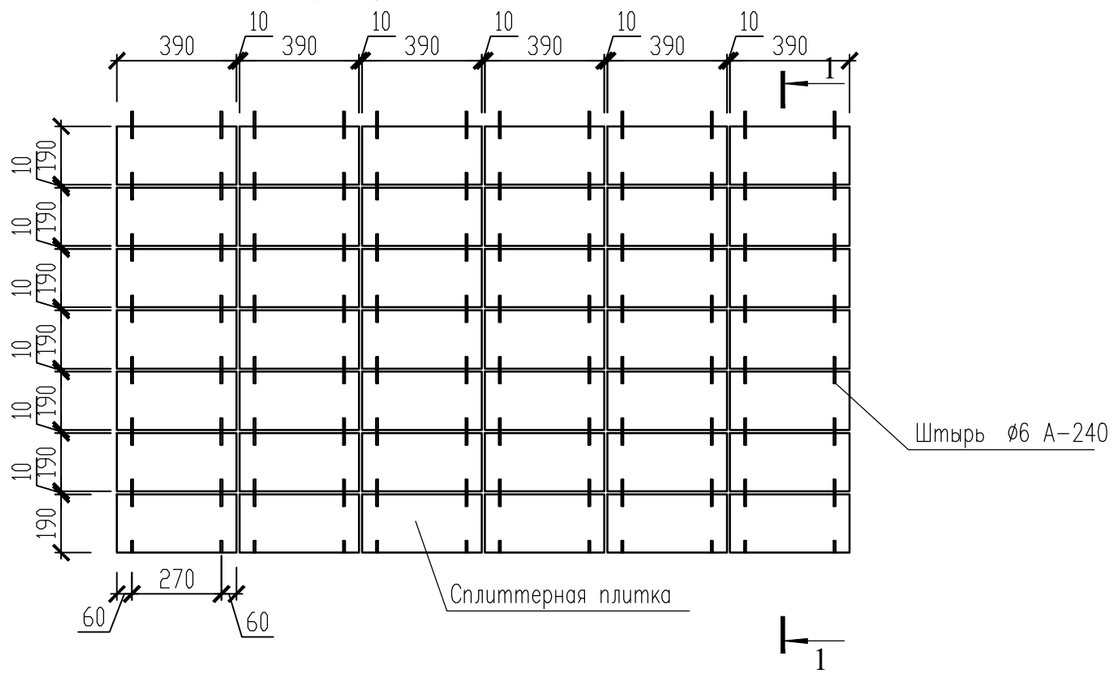

1. Данный лист см.совместно с л.АС-20-22.
2. Анкер ø14 А400 забить в предварительно просверленные отверстия ø10мм. К анкерам приварить арматуру ø12 А400 по всему периметру, к ним приваиваются штыри из арматуры ø6 А240, которые закрепляются хомутами ø5 Вр I.
3. При переменной отметке земли сплиттерная плитка обрезается по месту.
4. Сварные работы производить электродуговой сваркой электродами Э-42 А по ГОСТ 14098-91.
5. Уголок -перемычку окрасить эмалью ПФ-115 по грунтовке.

Изм.	Кол.уч	Лист	Nдок.	Подпись	Дата
ГАП		Цой В. Г.			07.24
Проверил		Ким И.			07.24
Выполнил		Маратова Р.			07.24
Н.контроль		Бакиров Н.			07.24

38-2022 АС

Капитальный ремонт административного здания, терапевтического корпуса, здания гаража, здания пищеблока и прачечной ГКП на ПХВ «Многопрофильная городская больница №3» акимата города Астаны

Здание пищеблока

Стадия	Лист	Листов
РП	18/1	

Узел "А". Схема укладки сплиттерной плитки.

ТОО "Строй-проект-инвентаризация"
ТОО "БС Строй Холдинг"
г.Шымкент - 2024г.

Инв. N подл. | Подпись и дата | Взам. инв. N

План цокольного этажа на отм.-3.000
(монтажные работы)

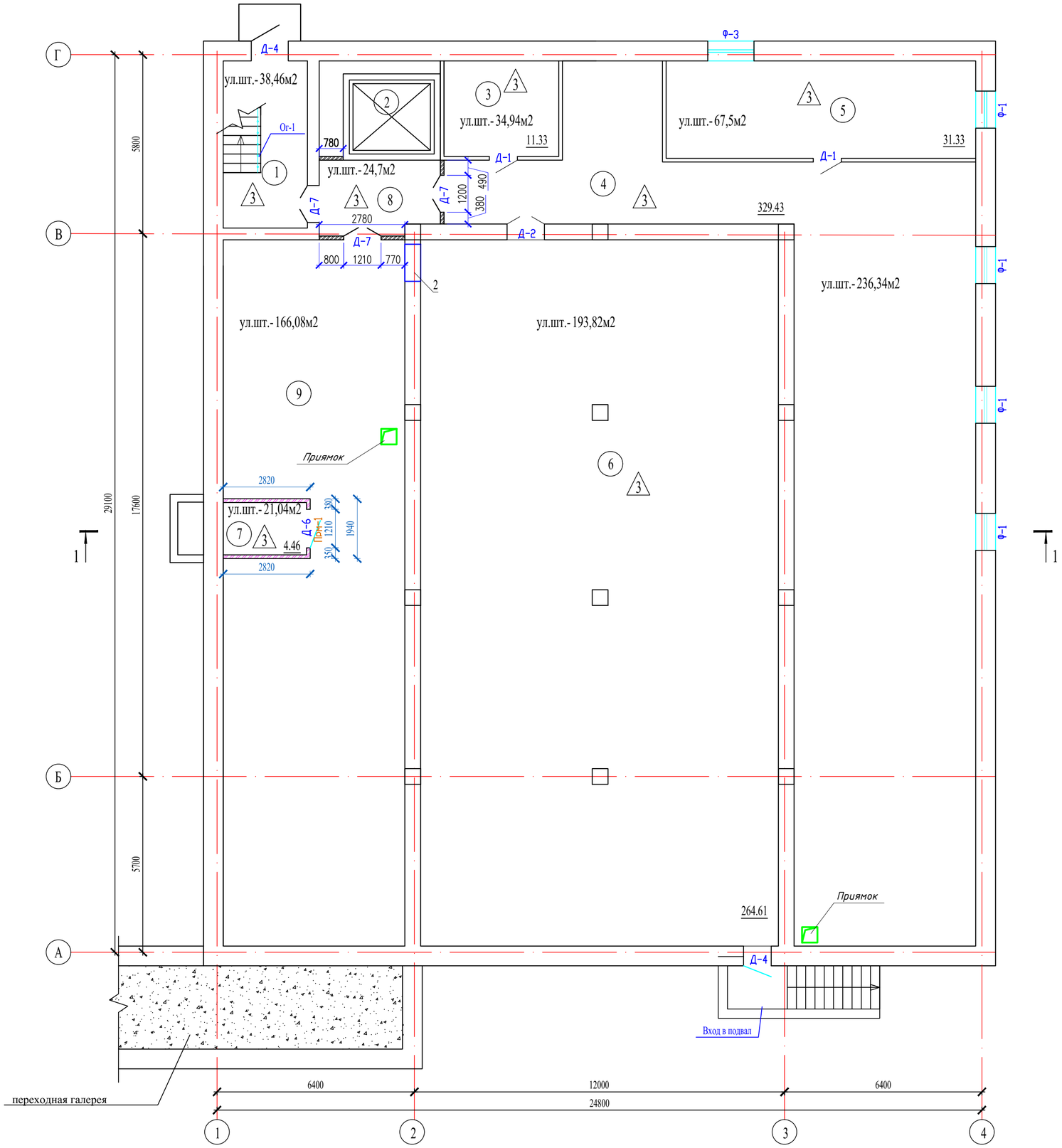

Экспликация помещений

Номер поме-щения	Наименование	Площадь, м²	Кат.* поме-щения
1	Лестничная клетка	14,55	
2	Лифтовая шахта	-	
3	Подсобное помещение	11,33	
4	Коридор	182.02	
5	Подсобное помещение	31,33	
6	Подсобное помещение	264,61	
7	Вентшахта	4,46	
8	Тамбур-шлюз	9,03	
9	Коридор	128.46	
	Всего:	645.79	

Экспликация отверстий

Тип отв.	Размеры, мм		Отм. низа отв.	Назначение
	А	Н		
2	1200	600	под плитой перекрытия	ОВ

Условные обозначения

- покрытие пола
- Монтируемый оконный блок
- Монтируемый дверной блок

Согласовано

Взам. инв. N

Подп. и дата

Инв. N подл.

Изм.	Кол.уч	Лист	N док.	Подпись	Дата
ГАП		Цой В. Г.			07.24
Проверил		Ким И.			07.24
Выполнил		Маратова Р.			07.24
Н.контроль		Бакиров Н.			07.24

38-2022 АС

Капитальный ремонт административного здания, терапевтического корпуса, здания гаража, здания пищеблока и прачечной ГКП на ПХВ «Многопрофильная городская больница №3» акимата города Астаны

Здание пищеблока

Стадия	Лист	Листов
РП	19	

План на отм. 0.000
(монтажные работы)

ТОО "Строй-проект-инвентаризация"
ТОО "БС Строй Холдинг"
г.Шымкент - 2024г.

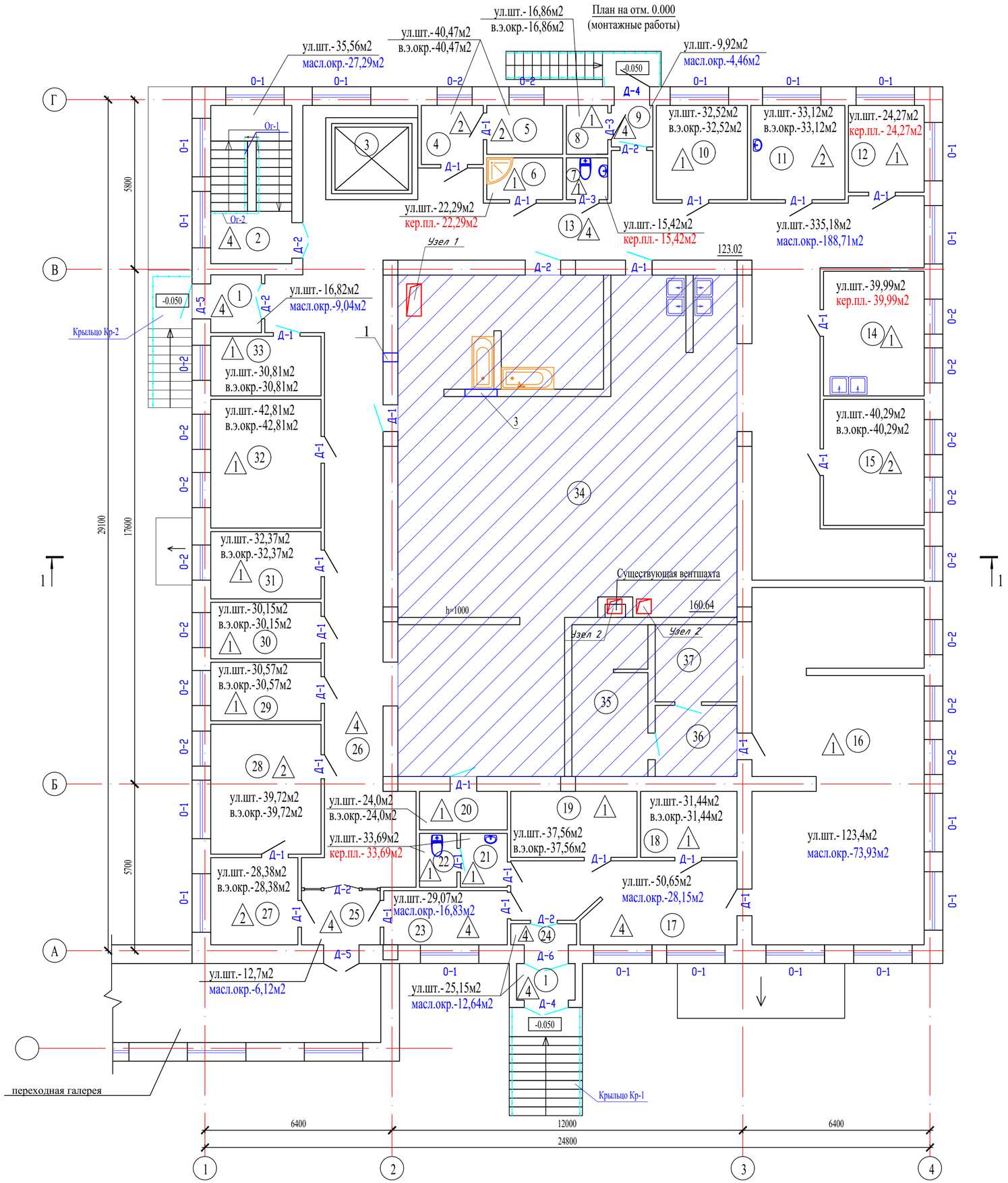

Экспликация помещений

Номер поме-щения	Наименование	Площадь, м²	Кат.* поме-щения
1	Тамбур	5.72	
2	Лестничная клетка	14.74	
3	Лифтовая шахта	-	
4	Коридор	4,16	
5	Гардеробная для персонала	4,21	
6	Душевая	3,60	
7	Санузел	1,95	
8	Подсобное помещение	2,28	
9	Тамбур	1,93	
10	Кладовая	9,84	
11	Кабинет врача-диетолога	10,16	
12	Разделочная	7,53	
13	Коридор	123,02	
14	Моечная	14,42	
15	Комната персонала	14,59	
16	Подсобное помещение	70,25	
17	Коридор	19,74	
18	Подсобное помещение	7,28	
19	Подсобное помещение	9,55	
20	Подсобное помещение	3,81	
21	Умывальная	2,85	
22	Санузел	2,26	
23	Коридор	7,63	
24	Тамбур	1,53	
25	Тамбур	4,80	
26	Коридор	10,83	
27	Кабинет кладовщика	8,70	
28	Кабинет	16,49	
29	Склад хранения тары	7,37	
30	Кладовая сухих продуктов	7,11	
31	Овощной цех	8,49	
32	Мучной склад	16,34	
33	Склад	7,52	
34	Горячий цех	160,64	
35	Подсобное помещение	13,26	
36	Подсобное помещение	6,66	
37	Подсобное помещение	7,22	
	Всего:	618.48	

Экспликация отверстий

Тип отв.	Размеры, мм		Отм. низа отв.	Назначение
	А	Н		
1	400	300	под плитой перекрытия	ОВ
3	1200	600	под плитой перекрытия	ОВ

Условные обозначения

- покрытие пола
- Монтируемый оконный блок
- Монтируемый дверной блок
- Помещения не подлежат капремонту

Согласовано

Взам. инв. N

Подп. и дата

Инв. N подл.

Изм.	Кол.уч	Лист	N док.	Подпись	Дата
ГАП		Цой В. Г.			07.24
Проверил		Ким И.			07.24
Выполнил		Маратова Р.			07.24
Н.контроль		Бакиров Н.			07.24

38-2022 АС

Капитальный ремонт административного здания, терапевтического корпуса, здания гаража, здания пищеблока и прачечной ГКП на ПХВ «Многопрофильная городская больница №3» акимата города Астаны

Здание пищеблока

Стадия	Лист	Листов
РП	20	

План на отм. 0.000
(монтажные работы)

ТОО "Строй-проект-инвентаризация"
ТОО "БС Строй Холдинг"
г.Шымкент - 2024г.

Спецификация элементов заполнения проемов

Поз.	Обозначение	Наименование	Цок. эт.	1 эт.	Масса ед. кг.	Примечание
		Двери внутренние				
Д-1	ГОСТ 6629-88	ДГ 21-90	2	27		из дерев.
Д-2	ГОСТ 6629-88	ДГ 21-12	1	6		из дерев.
Д-3	ГОСТ 30970-2014	ДГ 2100-800	-	2		из ПВХ
Д-6	ГОСТ 30970-2014	ДГ 2100-1200	1	-		из ПВХ
Д-7	с.1.236-5 в.3	ДП 3.0600.00.000 М4	3	-		противопож.
		Двери наружные				
Д-4	ГОСТ 31173-2003	ДСН ДПН 1-2-2 М2 У 2100-1200 (С заполнением минеральной ватой марки 100)	2	3		металлическая индив.изгот.
Д-5	ГОСТ 31173-2003	ДСН ДПН 1-2-2 М2 У 2100-1500 (С заполнением минеральной ватой марки 100)		2		
		Окна				
О-1	ГОСТ 30674-99	Окно ОП В2 1800(h)-2000 (4М1-8-4М1-8-К4) с моск.сеткой 1,05м2	-	18		из ПВХ
		Подоконные доски 2200х300х30				из ПВХ
О-2	ГОСТ 30674-99	Окно ОП В2 1800(h)-1200 (4М1-8-4М1-8-К4) с моск.сеткой 1,05м2	-	17		из ПВХ
		Подоконные доски 1400х300х30				из ПВХ
		Фрамуги				
Ф-1	ГОСТ 30674-99	Окно ОП В2 700(h)-1200 (4М1-8-4М1-8-К4)	4	-		из ПВХ
Ф-3	ГОСТ 30674-99	Окно ОП В2 700(h)-1500 (4М1-8-4М1-8-К4)	1	-		из ПВХ
		Устройство внутренних откосов. (штукатурка, шпатлевка "Алинексом"-толщ. 2 мм, водоэмульсионая окраска), м2	8,25	105,4		
		Устройство наружных откосов. (штукатурка, шпатлевка "Алинексом"-толщ. 2 мм, водоэмульсионая окраска), м2	31,9	385,1		
		Устройство оконных сливов из оцинкованной стали толщ. 0,7 мм, в=300мм, п.м.	7,8	67,0		
		Покраска металлических стоек под цвет фасада (2 слоя), $м^2$	8,0			

Окно О-1
(М 1:50)

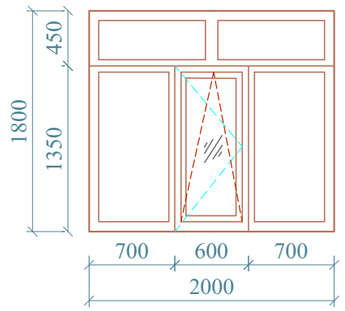

Окно О-2
(М 1:50)

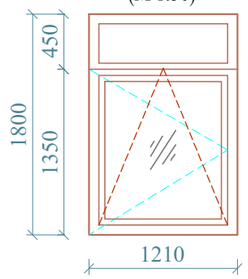

Фрамуга Ф-1
(М 1:50)

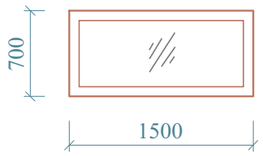

Фрамуга Ф-2
(М 1:50)

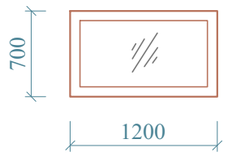

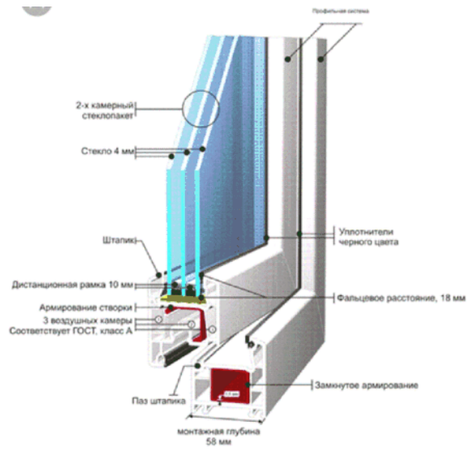

Примечание:
Примыкание оконных блоков должны соответствовать ГОСТ 30971-2002 "Швы монтажные узлов примыкания оконных блоков к стеновым проемам".
Окна выполняются из поливинилхлоридных пятикамерных профилей из жесткого непластифицированного модифицированного на высокую ударную вязкость и стойкость к климатическим воздействиям поливинилщхлорида белого цвета и должны отвечать требованиями ГОСТ 30673-99 и техническим условиям на конкретные системы профилей, утвержденных в установленном порядке.
Оконные блоки наружные - в качестве светопрозрачного заполнения применяются двухкамерные стеклопакеты (4М1-8-4М1-8-К4) с сопротивлением теплопередаче не менее R=0.55 $м^2*^oС/Вт$ по ГОСТ 24866-99.
Профили изделий окон усиливают металлическими стальными вкладышами с антикоррозионным покрытием с толщиной стенок не менее 2,0мм.
Монтаж окон должен осуществляться специализированными строительными фирмами. Окончание монтажных работ должно подтверждаться актом сдачи-приемки, включающим в себя гарантийные обязательства производителя работ.
Открывающиеся наружные створки окна должны изготавливаться с москитными сетками и солнцезащитными стеклами.
Сливы оконных проемов выполнить из оцинкованной стали t=0.7мм. Подоконные доски из поливинилхлоридных профилей.
Наружные двери стальные утепленные, с замком и ручкой.
Размеры оконных блоков, дверей данные в спецификации уточнить по месту.
Все внутренние двери выполняются без порога.

Согласовано

Взам. инв. N

Подп. и дата

Инв. N подл.

Изм.	Кол.уч	Лист	N док.	Подпись	Дата
ГАП		Цой В. Г.			07.24
Проверил		Ким И.			07.24
Выполнил		Маратова Р.			07.24
Н.контроль		Бакиров Н.			07.24

38-2022 АС

Капитальный ремонт административного здания, терапевтического корпуса, здания гаража, здания пищеблока и прачечной ГКП на ПХВ «Многопрофильная городская больница №3» акимата города Астаны

Здание пищеблока

Стадия	Лист	Листов
РП	23	

Ведомость полов, проемов (монтажные работы)

ТОО "Строй-проект-инвентаризация"
ТОО "БС Строй Холдинг"
г.Шымкент - 2024г.

Ведомость отделки помещений,м (монтажные работы)

Наименование или номер помещения	Потолок		Стены или перегородки		Низ стен или перегородок		
	Площадь	Вид отделки	Площадь	Вид отделки	Площадь	Вид отделки	Высота, мм
Цокольный этаж							
1,3,4,5,6,7,8,9	636,76	Улучшенная штукатурка Известковая побелка	782,88	Улучшенная штукатурка Известковая побелка			
1 этаж							
6,7,12,14,21,22	32,61	Затирка шпатлевкой "Алинекс" Водоэмульсионная окраска	135,66	Выравнивающий слой штукатурки (под плитку) Керамическая плитка			
4,5,8,10,11,15,18, 19,20,27-33	137,9	Затирка шпатлевкой "Алинекс" Водоэмульсионная окраска	491,07	Улучшенная штукатурка Затирка шпатлевкой "Алинекс" Водоэмульсионная окраска			
1,2,9,13,16,17,23,24, 25,26	260,19	Затирка шпатлевкой "Алинекс" Водоэмульсионная окраска	271,28	Улучшенная штукатурка Затирка шпатлевкой "Алинекс" Водоэмульсионная окраска	367,17	Улучшенная штукатурка Затирка шпатлевкой "Алинекс" Акриловая окраска	1800

Экспликация полов (монтажные работы)

Наименование или номер по проекту	Тип пола по проекту	Схема пола или номер узла по серии 2.244-1в. 6	Элементы пола и их толщина	Площадь пола, м2
Подвал				
1,3,4,5,6,7,8,9	3	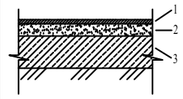	1- Покрытие- бетон кл. С12/15 толщ.30мм 2.-Подстилающий слой из бетона марки М 100 - 80мм 3-Грунт основания с втрамбованным щебнем или гравием крупностью 40-60мм	636,76
1 этаж				
6,7,8,10,12,14,16,18,19, 20,21,22,29,30,31,32,33	1	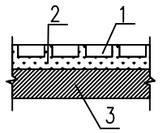	1. Покрытие пола - керамические плитки ГОСТ 6787-89 -11мм 2. Прослойка и заполнение швов из цементно-песчаного раствора М150 -15мм 3. Существующий элемент пола	182,45
4,5,11,15,27,28	2	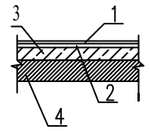	1. Линолеум коммерческий, класс 33 2. Прослойка из клеящей мастики 3. Стяжка из цементно-песчаного раствора М150-20мм. 4. Существующий элемент пола	58,31
1,2,9,13,17,23,24, 25,26	4	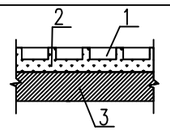	1. Покрытие пола - керамогранит -10 мм 2. Прослойка и заполнение швов из цементно-песчаного раствора М150 -15мм 3. Существующий элемент пола	189,94

1. По периметру помещений (по керамогранитным и керамическим полам) выполнить полированный керамогранитный плинтус h=72 мм по СТ РК 1954-2010. Общая длина на 1 этаж -287,14 п.м;
2. По периметру помещений (по линолеумным и деревянным полам) установить в поливинилхлоридный плинтус. Общая длина плинтуса на 1 этаж -89,46 п.м.
3. По периметру помещений (по бетонным полам) выполнить бетонный плинтус с размерами 70х70мм. Общая длина плинтуса -274,0 п.м.

Согласовано

Взам. инв. N

Подп. и дата

Инв. N подл.

Изм.	Кол.уч	Лист	N док.	Подпись	Дата
ГАП		Цой В. Г.			07.24
Проверил		Ким И.			07.24
Выполнил		Маратова Р.			07.24
Н.контроль		Бакиров Н.			07.24

38-2022 АС

Капитальный ремонт административного здания, терапевтического корпуса, здания гаража, здания пищеблока и прачечной ГКП на ПХВ «Многопрофильная городская больница №3» акимата города Астаны

Здание пищеблока

Стадия	Лист	Листов
РП	24	

Ведомость отделки помещений, экспликация полов (монтажные работы)

ТОО "Строй-проект-инвентаризация"
ТОО "БС Строй Холдинг"
г.Шымкент - 2024г.

Копировал Формат А3

Спецификация материалов

Поз.	Обозначение	Наименование		Кол.	Масса ед.,кг.	Примечание
		Ограждение ОГ-1		2	20,92	Расход на 1шт
1	ГОСТ 9941-91	Труба Ø50,8х1,5мм	L=3800мм	1	7,06	7,06
2	ГОСТ 9941-91	Труба Ø38,1х1,5мм	L=900мм	6	1.24	7,44
3	ГОСТ 9941-91	Труба Ø12х1мм(ригель)	L=3800мм	3	1,06	3,18
4	ГОСТ 9941-91	Пластина Ø100х2мм	0,01	6	0.16	0,96
	ГОСТ 28457-90	Дюбель-шпилька М12х130		12	0,19	2,28
		Ограждение ОГ-2		2	8,04	Расход на 1шт
1	ГОСТ 9941-91	Труба Ø50,8х1,5мм	L=1000мм	1	1,86	1,86
2	ГОСТ 9941-91	Труба Ø38,1х1,5мм	L=900мм	3	1,24	3,72
3	ГОСТ 9941-91	Труба Ø12х1мм(ригель)	L=1000мм	3	0,28	0,84
4	ГОСТ 9941-91	Пластина Ø100х2мм	0,01	3	0.16	0,48
	ГОСТ 28457-90	Дюбель-шпилька М12х130		6	0,19	1,14

Ограждение ОГ-1

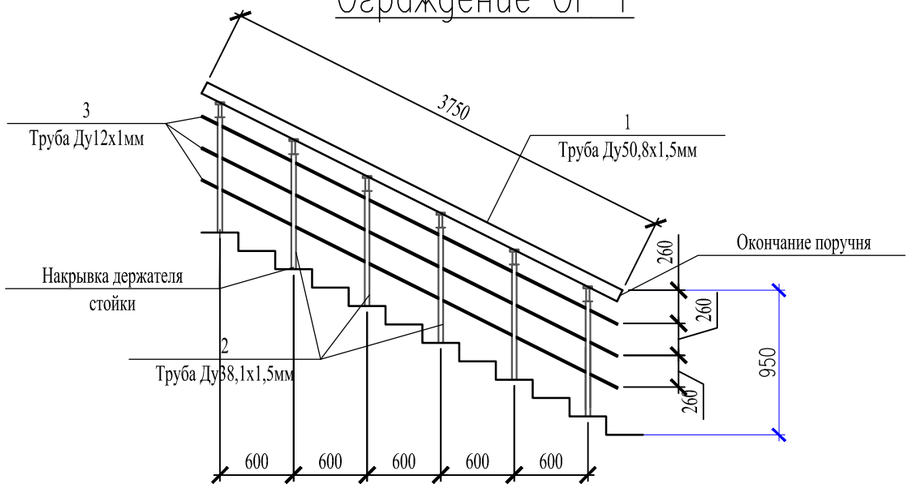

Ограждение ОГ-2

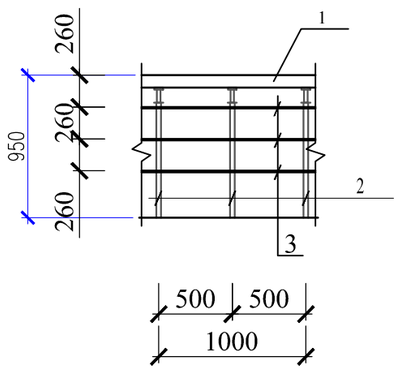

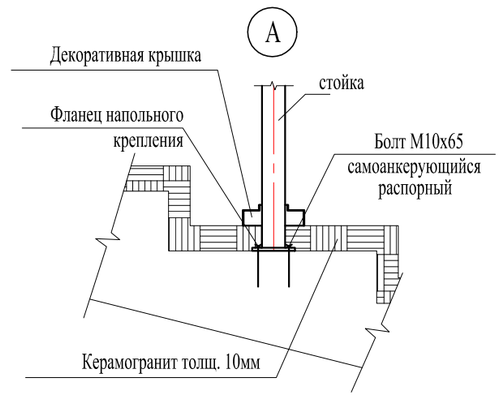

Изм.	Кол.уч	Лист	N док.	Подпись	Дата
ГАП		Цой В. Г.			07.24
Проверил		Ким И.			07.24
Выполнил		Маратова Р.			07.24
Н.контроль		Бакиров Н.			07.24

38-2022 АС

Капитальный ремонт административного здания, терапевтического корпуса, здания гаража, здания пищеблока и прачечной ГКП на ПХВ «Многопрофильная городская больница №3» акимата города Астаны

Здание пищеблока

Стадия	Лист	Листов
РП	25	

Ограждение ОГ-1, ОГ-2, ОГ-3

ТОО "Строй-проект-инвентаризация"
ТОО "БС Строй Холдинг"
г.Шымкент - 2024г.

Согласовано

Взам. инв. N

Подп. и дата

Инв. N подл.

Копировал

Формат А3

Крыльцо Кр-1

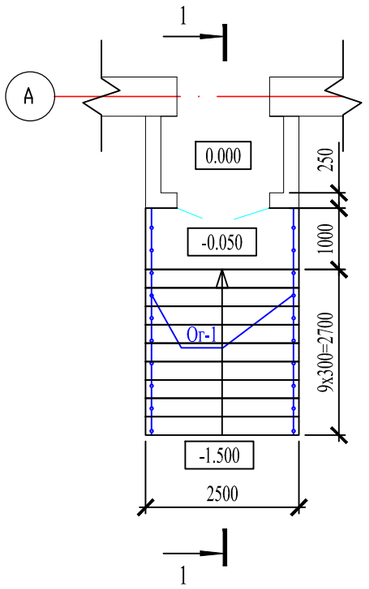

1 - 1

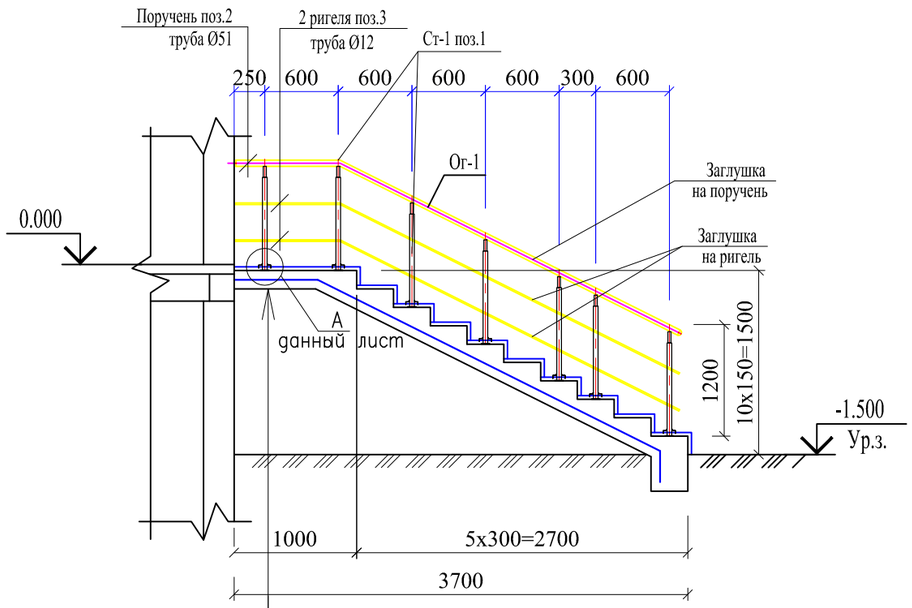

Покрытие-тротуарная плитка толщ.-40мм
Прослойка и заполнение швов из цем.-песч.
раствора М150-15мм
Существующее бетонное крыльцо

Спецификация материалов

Поз.	Обозначение	Наименование	Кол.	Масса ед.,кг.	Примеч.
		Ремонтные работы			
		Тротуарная плитка, толщ. 40 мм, м2	13,15		
		Прослойка и заполнение швов из цем.-песч. раствора М150-15мм, м2	13,15		
		Ограждение Ог-1	1	47,24	
		Стойка Ст-1			
1	ГОСТ 9941-81	Труба 38х2 ГОСТ 10704-91 / 12Х18Н10Т ГОСТ 5632-2014 L=1200	14	1,51	21,14
		Фланец напольного крепления Ø38.1мм	14		
		Декоративная крышка Ø38.1мм	14		
		Держатель поручня Ø38.1мм	14		
		Поручень			
2	ГОСТ 9941-81	Труба 51х2 ГОСТ 10704-91 / 12Х18Н10Т ГОСТ 5632-2014 м.п.	8,1	2.42	19,60
		Заглушка на поручень Ø50.8мм	2		
		Ригель			
3	ГОСТ 9941-81	Труба 12х1.4 ГОСТ 10704-91 / 12Х18Н10Т ГОСТ 5632-2014 м.п.	16,20	0.366	5,93
		Заглушка на ригель, Ø16мм	4		

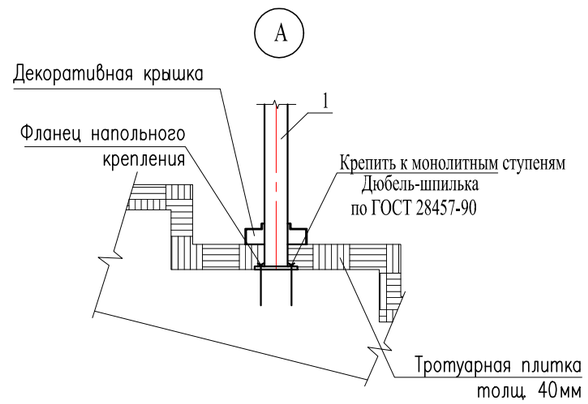

Изм.	Кол.уч	Лист	N док.	Подпись	Дата
ГАП		Цой В. Г.			07.24
Проверил		Ким И.			07.24
Выполнил		Маратова Р.			07.24
Н.контроль		Бакиров Н.			07.24

38-2022 АС

Капитальный ремонт административного здания, терапевтического корпуса, здания гаража, здания пищеблока и прачечной ГКП на ПХВ «Многопрофильная городская больница №3» акимата города Астаны

Здание пищеблока

Стадия	Лист	Листов
РП	26	

Крыльцо Кр-1

ТОО "Строй-проект-инвентаризация"
ТОО "БС Строй Холдинг"
г.Шымкент - 2024г.

Согласовано

Взам. инв. N

Подп. и дата

Инв. N подл.

Копировал

Формат А3

Крыльцо Кр-2

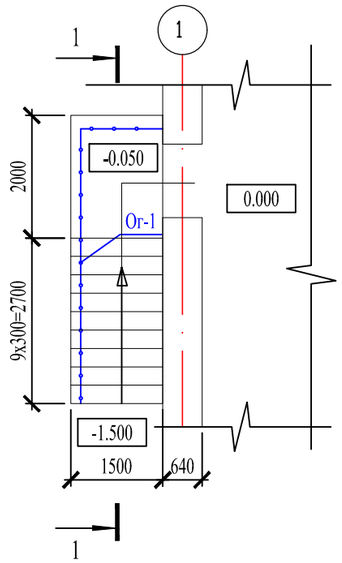

1 - 1

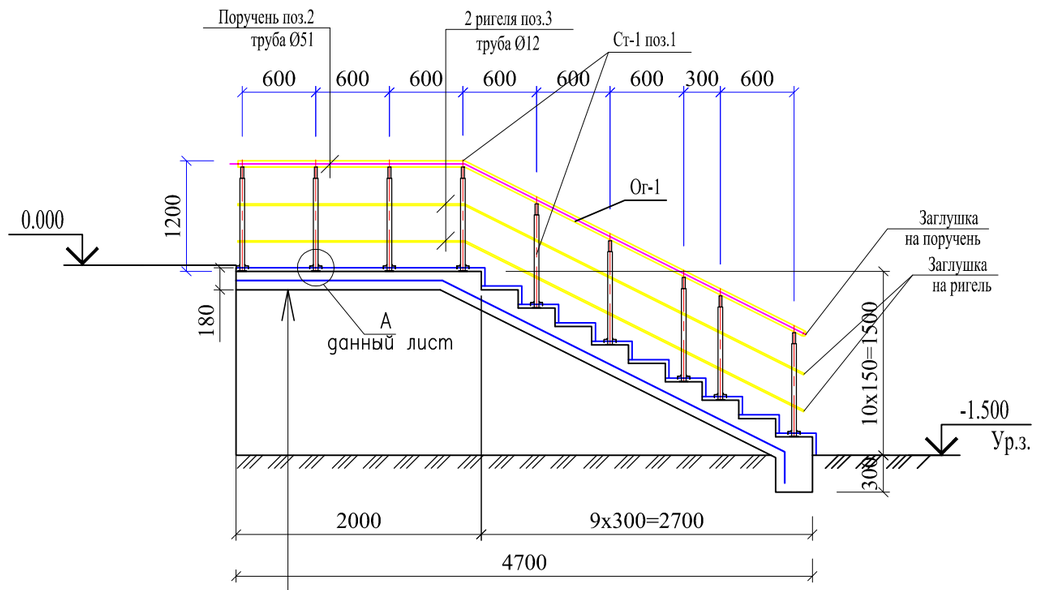

Покрытие-тротуарная плитка толщ.-40мм
Прослойка и заполнение швов из цем.-песч.
раствора М150-15мм
Существующее бетонное крыльцо

Спецификация материалов

Поз.	Обозначение	Наименование	Кол.	Масса ед.,кг.	Примеч.
		Ремонтные работы			
		Тротуарная плитка, толщ. 40 мм, м2	9,4		
		Прослойка и заполнение швов из цем.-песч. раствора М150-15мм, м2	9,4		
		Ограждение Ог-1	1	36,63	
		Стойка Ст-1			
1	ГОСТ 9941-81	Труба 38х2 ГОСТ 10704-91 / 12Х18Н10Т ГОСТ 5632-2014 L=1200	11	1.51	16,61
		Фланец напольного крепления Ø38.1мм	11		
		Декоративная крышка Ø38.1мм	11		
		Держатель поручня Ø38.1мм	11		
		Поручень			
2	ГОСТ 9941-81	Труба 51х2 ГОСТ 10704-91 / 12Х18Н10Т ГОСТ 5632-2014 м.п.	6,35	2.42	15,37
		Заглушка на поручень Ø50.8мм	1		
		Ригель			
3	ГОСТ 9941-81	Труба 12х1.4 ГОСТ 10704-91 / 12Х18Н10Т ГОСТ 5632-2014 м.п.	12,7	0.366	4,65
		Заглушка на ригель, Ø16мм	2		

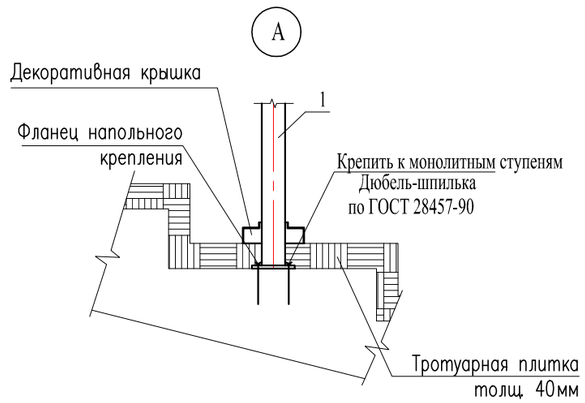

Изм.	Кол.уч	Лист	N док.	Подпись	Дата
ГАП		Цой В. Г.			07.24
Проверил		Ким И.			07.24
Выполнил		Маратова Р.			07.24
Н.контроль		Бакиров Н.			07.24

38-2022 АС

Капитальный ремонт административного здания, терапевтического корпуса, здания гаража, здания пищеблока и прачечной ГКП на ПХВ «Многопрофильная городская больница №3» акимата города Астаны

Здание пищеблока

Стадия	Лист	Листов
РП	27	

Крыльцо Кр-2

ТОО "Строй-проект-инвентаризация"
ТОО "БС Строй Холдинг"
г.Шымкент - 2024г.

Согласовано

Взам. инв. N

Подп. и дата

Инв. N подл.

Копировал

Формат А3

Спецификация элементов

Поз.	Обозначение	Наименование	Кол.	Масса, ед., кг	Приме-чание
		Вход в подвал	1 шт		
С-1	ГОСТ 23279-2012	4С $\frac{5Вр-I-100(50)}{5Вр-I-100(50)}$ 100х100 ,м2	17,0	2,75	46,75
		Материалы:			
		бетон кл. С10/12 (В12.5) , м3	2,21		

Вход в подвал

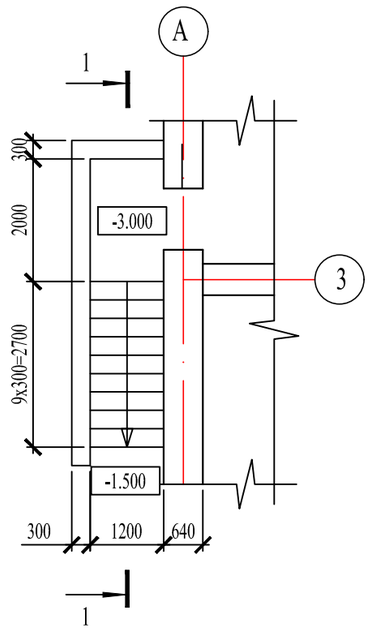

1 - 1

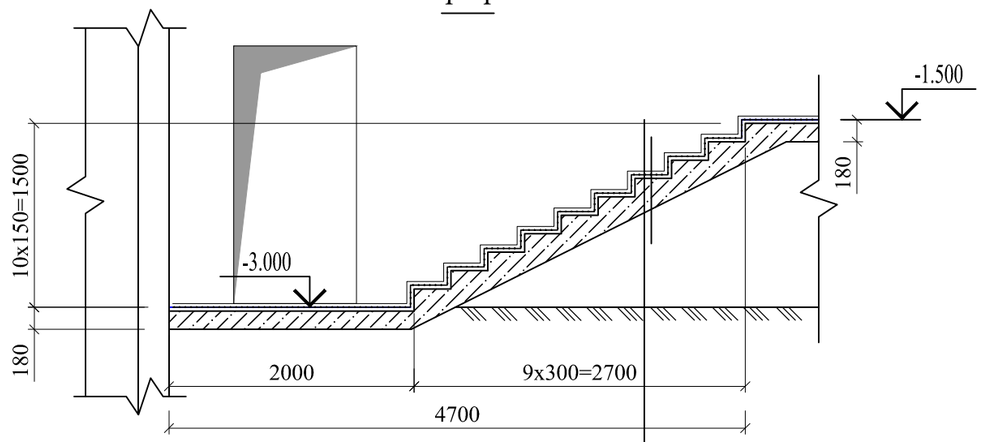

Бетон кл. В 12.5, армированный сеткой С-1
ø5Вр1/100/100 – 130мм
Существующие монолитные ступени

Общие указания.

Верхний слой бетона (только разрушенный слой) снять.
Отчистить от грязи и пыли.
Уложить один слой сетки (С-1 - 5Вр 100/100).
Залить ступени (бетон кл. С10/12).

Согласовано

Взам. инв. N

Подп. и дата

Инв. N подл.

Изм.	Кол.уч	Лист	N док.	Подпись	Дата
ГАП		Цой В. Г.			07.24
Проверил		Ким И.			07.24
Выполнил		Маратова Р.			07.24
Н.контроль		Бакиров Н.			07.24

38-2022 АС

Капитальный ремонт административного здания, терапевтического корпуса, здания гаража, здания пищеблока и прачечной ГКП на ПХВ «Многопрофильная городская больница №3» акимата города Астаны

Здание пищеблока

Стадия	Лист	Листов
РП	28	

Вход в подвал

ТОО "Строй-проект-инвентаризация"
ТОО "БС Строй Холдинг"
г.Шымкент - 2024г.

Копировал

Формат А3

Кв-1

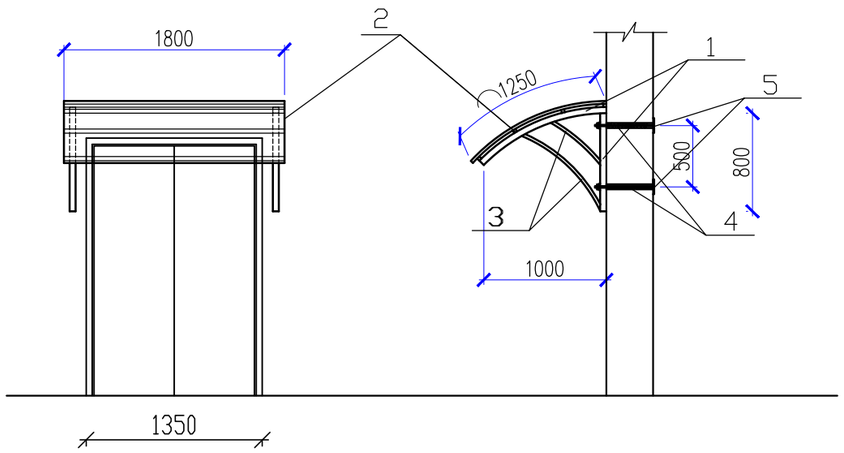

Спецификация элементов козырька КВ-1

Марка поз.	Обозначение	Наименование	Кол.	Масса ед.кг	Примеч.
		Козырек Кв-1	2		
1	ГОСТ 30245-2003	кв.труба 50х4 п.м	7,6	5,5	41,8
2	ГОСТ 8639-82	кв.труба 25х2 п.м	14,4	3,3	47,52
3	ГОСТ 8639-82	кв.труба 25х2 п.м	5,2	1,22	6,40
4	ГОСТ 5781-91	Ø12 А I L=550	4	0,49	1,96
5	ГОСТ 19903-91	-5х120 L=120	4	0,57	2,28
		Гайка М12	4	0,017	0,068
		Шайба М12	4	0,006	0,024
		Покрытие из металлочерепицы, м2	2,25		

1. Монтаж металлоконструкций производить на сварке. Сварку производить электродами Э-42А по ГОСТ 9467-75. Высоту сварных швов принять по наименьшей толщине свариваемых элементов, но не менее h=6мм.
2. Все металлоконструкции козырьков покрыть эмалью ПФ-115 по грунтовке с последующей окраской пентафталевой огнезащитной эмалью.

Согласовано

Взам. инв.N

Подп. и дата

Инв.N подл.

Изм.	Кол.уч	Лист	N док.	Подпись	Дата
ГАП		Цой В. Г.			07.24
Проверил		Ким И.			07.24
Выполнил		Маратова Р.			07.24
Н.контроль		Бакиров Н.			07.24

38-2022 АС

Капитальный ремонт административного здания, терапевтического корпуса, здания гаража, здания пищеблока и прачечной ГКП на ПХВ «Многопрофильная городская больница №3» акимата города Астаны

Здание пищеблока

Стадия	Лист	Листов
РП	29	

Козырек КВ-1 (монтажные работы)

ТОО "Строй-проект-инвентаризация"
ТОО "БС Строй Холдинг"
г.Шымкент - 2024г.

Устройство кирпичной перегородки

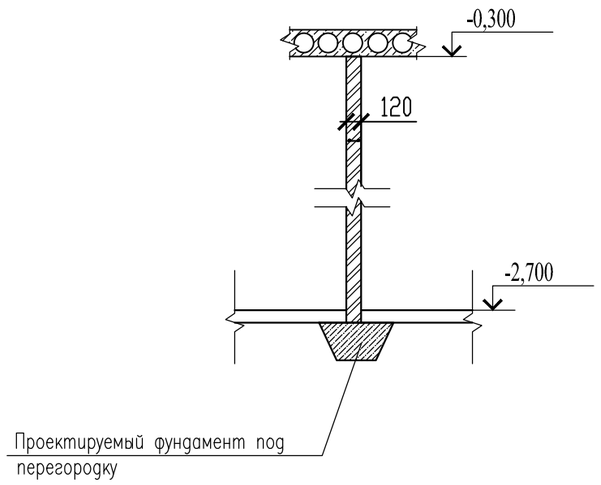

Фундамент под перегородку.

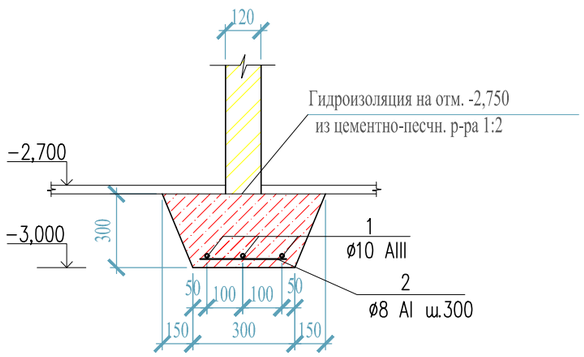

Спецификация элементов на устройство перегородки

Поз.	Обозначение	Наименование	Кол.	Масса ед., кг.	Приме-чание
	данный лист	Монолитная перемычка ПрМ-1	3		
		КР-р-по 250х120х65/1Нф/100/2,0/50/ГОСТ530-2012, м3	3,53		
		Фундамент ФМ-1, п.м.	13,21		
		Фундамент под перегородку, п.м.			
1	СТ РК 2591-2014	Ø10 А-400 п.м.	3	0.617	1,851
2	СТ РК 2591-2014	Ø8 А-240 L=300	3	0.12	0,36
		Бетон кл. С8/10 м3	0,135		
		Перемычка монолитная Прм-1		7.88	
1	ГОСТ 34028-2016	Ø12 А400 L=1710	4	1.52	6.08
2	ГОСТ 34028-2016	Ø6 А240 L=560	15	0.12	1.8
		Бетон кл. С12/15 м3	0.03		

Прм-1

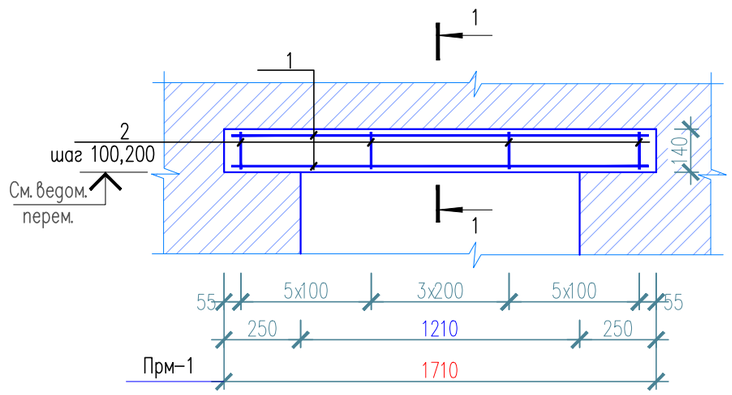

1 – 1

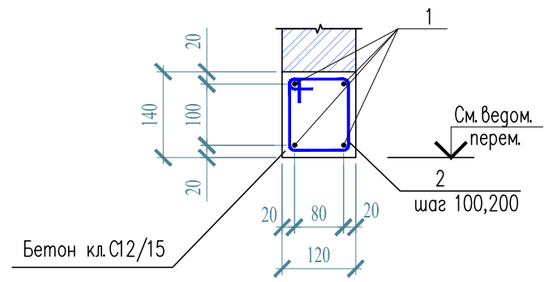

Ведомость деталей

Поз.	Эскиз
2	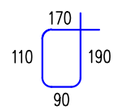 L=560

1. Бетонные работы по возведению монолитных конструкций выполнить в соответствии с указаниями СП РК 5.03-107-2013 "Несущие и ограждающие конструкции".
2. Хомуты (поз. 2) крепить к рабочей арматуре вязальной проволокой.
3. Опалубку снимать только после достижения бетоном 70% проектной прочности.

Изм.	Кол.уч	Лист	N док.	Подпись	Дата
ГАП		Цой В. Г.			07.24
Проверил		Ким И.			07.24
Выполнил		Маратова Р.			07.24
Н.контроль		Бакиров Н.			07.24

38-2022 АС

Капитальный ремонт административного здания, терапевтического корпуса, здания гаража, здания пищеблока и прачечной ГКП на ПХВ «Многопрофильная городская больница №3» акимата города Астаны

Здание пищеблока

Стадия	Лист	Листов
РП	30	

Устройство кирпичной перегородки

ТОО "Строй-проект-инвентаризация"
ТОО "БС Строй Холдинг"
г.Шымкент - 2024г.

Согласовано

Взам. инв. N

Подп. и дата

Инв. N подл.

Спецификация элементов

Марка поз.	Обозначение	Наименование	Кол.	Масса ед,кг	Примеч.
		Отв.510х400х300(h)	1		
1	ГОСТ 8509-93	Уголок 160х10 п.м.	2,8	24,67	69,07
2	ГОСТ 19903-2015	-4х50 L=510	4	1,005	4,02
		Отв.510х1200х600(h)	1		
1	ГОСТ 8509-93	Уголок 160х10 п.м.	7,2	24,67	177,62
2	ГОСТ 19903-2015	-4х50 L=510	4	1,005	4,02
		Отв.250х1200х600(h)	1		
1	ГОСТ 8509-93	Уголок 90х6 п.м.	7,2	8,33	59,97
2	ГОСТ 19903-2015	-4х50 L=250	4	0,38	1,52

Деталь устройства отверстия в стене толщ. 510 мм

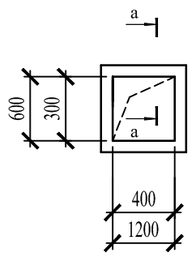

а–а

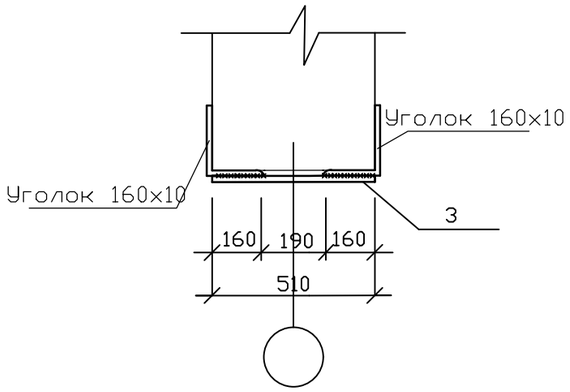

Деталь устройства отверстия в стене толщ. 510 мм

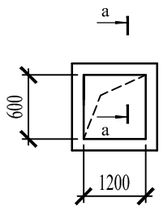

а–а

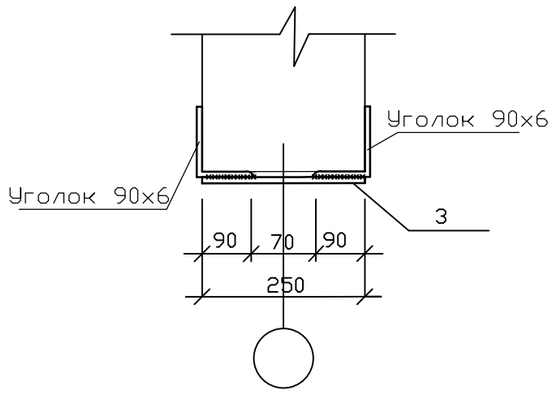

1. *Сварку производить электродами типа Э-42А по ГОСТ 9467-75*.*
2. *Сварку производить по ГОСТ 5264-80*. Катет шва принять по наименьшей толщине свариваемых элементов.*
5. *Все открытые металл поверхности и конструкции,соединительные элементы окрашиваются двумя слоями эмали ПФ -1189-2 слоя (толщина 50-60мкм).*
6. *В целях увеличения предела огнестойкости до 0,75 часа по поверхности металлических элементов каркаса нанести огнезащитное покрытие ВПМ-2 по ГОСТ 25131-82 за 2 раза.*

Согласовано

Взам. инв.N

Подп. и дата

Инв.N подл.

Изм.	Кол.уч	Лист	N док.	Подпись	Дата
ГАП		Цой В. Г.			07.24
Проверил		Ким И.			07.24
Выполнил		Маратова Р.			07.24
Н.контроль		Бакиров Н.			07.24

38-2022 АС

Капитальный ремонт административного здания, терапевтического корпуса, здания гаража, здания пищеблока и прачечной ГКП на ПХВ «Многопрофильная городская больница №3» акимата города Астаны

Здание пищеблока

Стадия	Лист	Листов
РП	32	

Деталь устройства отверстия в стене толщ. 510 мм, 250мм

ТОО "Строй-проект-инвентаризация"
ТОО "БС Строй Холдинг"
г.Шымкент - 2024г.

Узел 1
Устройство отверстия в плите перекрытия (отв. 1200х600)

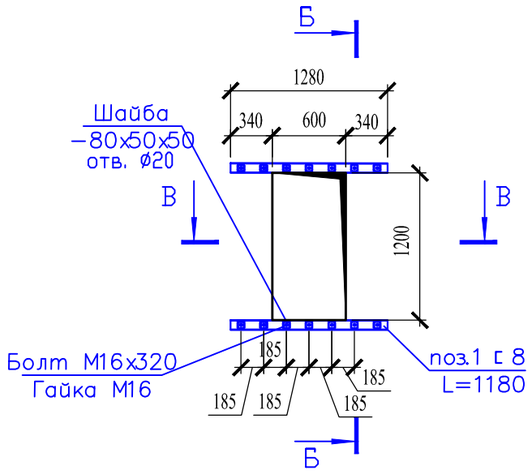

Узел 2
Устройство отверстия в плите перекрытия (отв. 600х600)

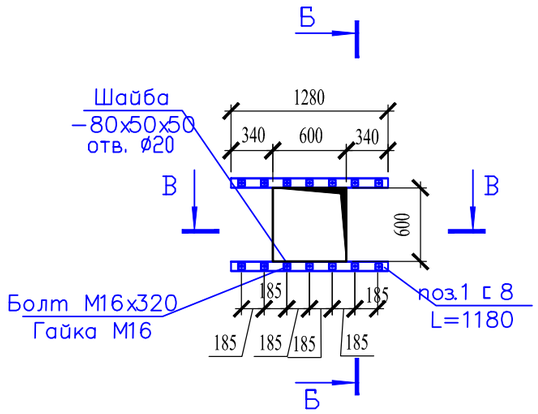

Спецификация изделий и материалов

Поз.	Обозначение	Наименование	Кол.	Масса ед.,кг.	Примеч.
		Узел 1	1	25,86	25,86
		Сборочные единицы:			
1	ГОСТ 8240-97	Швеллер $\frac{\text{8 ГОСТ 8240-97}}{\text{S235 ГОСТ 27772-2015}}$ L=1280	2	9,02	18,04
	ГОСТ 24379.1-2012	Болт М16х320	14	0,534	7,48
	ГОСТ 5915-70*	Гайка М16	14	0,013	0,182
	ГОСТ 11371-78*	Шайба М16	14	0,011	0,154
		Материалы:			
		Бетон кл.С8/10, м3	0,019		
		Узел 2	2	23,34	46,68
		Сборочные единицы:			
1	ГОСТ 8240-97	Швеллер $\frac{\text{8 ГОСТ 8240-97}}{\text{S235 ГОСТ 27772-2015}}$ L=1280	2	9,02	18,04
	ГОСТ 24379.1-2012	Болт М16х320	14	0,534	7,48
	ГОСТ 5915-70*	Гайка М16	14	0,013	0,182
	ГОСТ 11371-78*	Шайба М16	14	0,011	0,154
		Материалы:			
		Бетон кл.С8/10, м3	0,019		

В - В

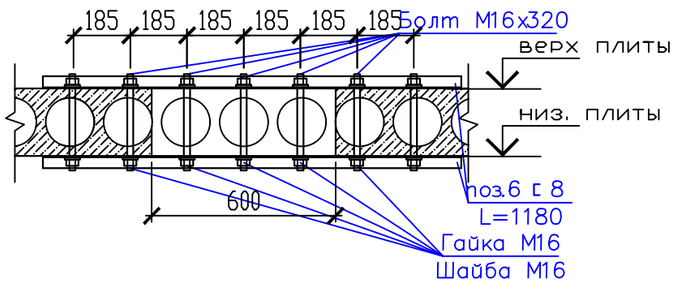

В - В

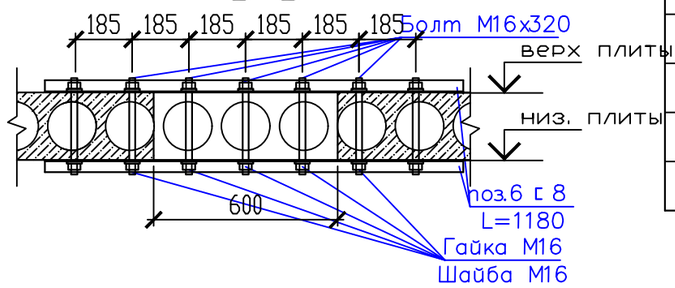

В - В

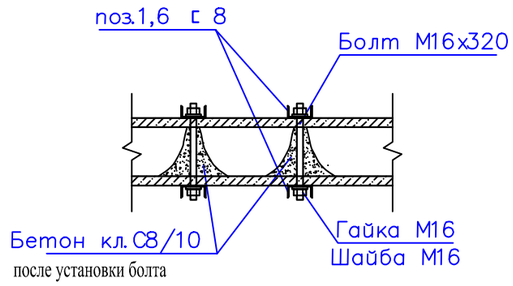

1. Поверхность плит перекрытия очистить от остатков отделочного слоя подготовить для установки швеллера, выполнить отверстия Ø 20 мм. Подвести швеллер с двух сторон плит перекрытия, стянуть болтами, после обжатия конструкции все гайки приварить к болтам, все отверстия зачеканить цементным раствором.
2. Высверлить отверстия в стенах и перекрытии Ø 20 мм как указано на чертежах.
3. Выпилить алмазной резкой отверстия в плите перекрытия (разм. 200х250, 200х200, 300х250мм).
4. Сварку производить электродами типа Э-42А по ГОСТ 9467-75*.
5. Сварку производить по ГОСТ 5264-80*. Катет шва принять по наименьшей толщине свариваемых элементов.
5. Все открытые металл поверхности и конструкции, соединительные элементы окрашиваются двумя слоями эмали ПФ -1189-2 слоя (толщина 50-60мкм).
6. В целях увеличения предела огнестойкости до 0,75 часа по поверхности металлических элементов каркаса нанести огнезащитное покрытие ВПМ-2 по ГОСТ 25131-82 за 2 раза.

Изм.	Кол.уч	Лист	N док.	Подпись	Дата
ГАП		Цой В. Г.			07.24
Проверил		Ким И.			07.24
Выполнил		Маратова Р.			07.24
Н.контроль		Бакиров Н.			07.24

38-2022 АС

Капитальный ремонт административного здания, терапевтического корпуса, здания гаража, здания пищеблока и прачечной ГКП на ПХВ «Многопрофильная городская больница №3» акимата города Астаны

Здание пищеблока

Стадия	Лист	Листов
РП	33	

Устройство отверстия в плите перекрытия. Узел 1, 2

ТОО "Строй-проект-инвентаризация"
ТОО "БС Строй Холдинг"
г.Шымкент - 2024г.

Согласовано

Взам. инв. N

Подп. и дата

Инв. N подл.

Копировал

Формат А3

Приямок

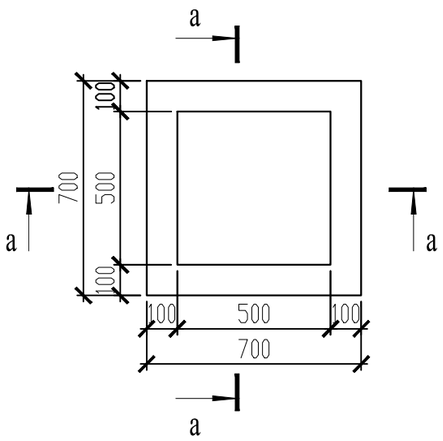

а-а

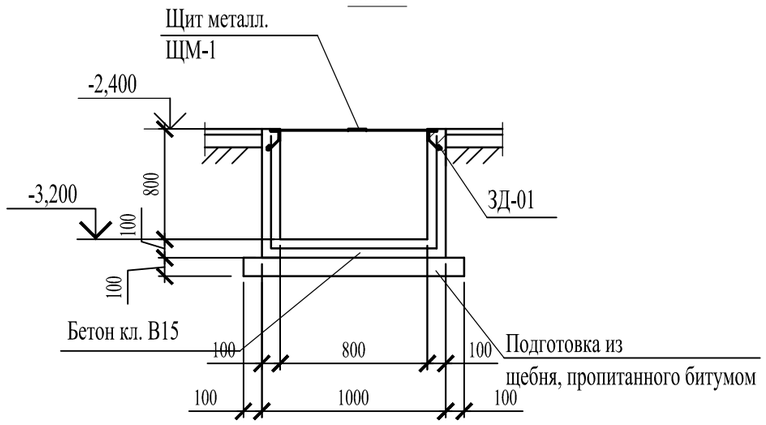

Спецификация материалов

Поз.	Обозначение	Наименование	Кол.	Масса ед.,кг.	Примечание
		Приямок	2		
ЩМ-1	ГОСТ 8568-77*	Лист ромб.-6х550х550	1	14,67	
	ГОСТ 34028-2016	Ø8 А III L=350	1	0,14	
ЗД-01	ГОСТ 8509-93	L125х10 п.м	2,4	19,1	
	ГОСТ 34028-2016	Ø8 А III L=250	4	0,10	
	ГОСТ 8478-87	Сетка 5Вр I 100/100,м2	3,6	3,25	
		Бетон кл. В15, м3	0,29		
		Подготовка из щебня, пропитанного, битумом, м3	0,14		

Согласовано

Взам. инв. N

Подп. и дата

Инв. N подл.

Изм.	Кол.уч	Лист	N док.	Подпись	Дата
ГАП		Цой В. Г.			07.24
Проверил		Ким И.			07.24
Выполнил		Маратова Р.			07.24
Н.контроль		Бакиров Н.			07.24

38-2022 АС

Капитальный ремонт административного здания, терапевтического корпуса, здания гаража, здания пищеблока и прачечной ГКП на ПХВ «Многопрофильная городская больница №3» акимата города Астаны

Здание пищеблока

Стадия	Лист	Листов
РП	34	

Приямок
Спецификация материалов

ТОО "Строй-проект-инвентаризация"
ТОО "БС Строй Холдинг"
г.Шымкент - 2024г.

Копировал

Формат А3