ТОО «Строй-проект-инвентаризация»

Государственная лицензия №17017450 от 10.10.2017 года

ТОО «БС Строй Холдинг»

Лицензия 06-ГСЛ №002105 от 22.02.2023 года

Заказ: №38-2022

Заказчик: ГКП на ПХВ «Многопрофильная городская больница №3» акимата города Астаны

РАБОЧИЙ ПРОЕКТ

Капитальный ремонт административного здания, терапевтического корпуса, здания гаража, здания пищеблока и прачечной ГКП на ПХВ «Многопрофильная городская больница №3» акимата города Астаны

Том 3. Альбом 5. Архитектурно-строительные решения. Прачечная

г. Шымкент - 2024 г.

ТОО «Строй-проект-инвентаризация»

Государственная лицензия №17017450 от 10.10.2017 года

ТОО «БС Строй Холдинг»

Лицензия 06-ГСЛ №002105 от 22.02.2023 года

Заказ: №38-2022

Заказчик: ГКП на ПХВ «Многопрофильная городская больница №3» акимата города Астаны

РАБОЧИЙ ПРОЕКТ

Капитальный ремонт административного здания, терапевтического корпуса, здания гаража, здания пищеблока и прачечной ГКП на ПХВ «Многопрофильная городская больница №3» акимата города Астаны

Том 3. Альбом 5. Архитектурно-строительные решения. Прачечная

Директор ТОО «Строй-проект-инвентаризация» Акшабаев М. Л.

Директор ТОО «БС Строй Холдинг» Акжолов А. Б.

Главный архитектор проекта Цой В. Г.

г. Шымкент - 2024 г.

Ведомость рабочих чертежей основного комплекта АС.

Лист	Наименование Примечание	
1	2	3
1	Ведомость рабочих чертежей.	
2	Общие данные (начало).	
3	Общие данные (окончание).	
4	Фасад в осях А-В, В-А (обмерочные чертежи)	
5	Фасад в осях 1-6, 6-1 (обмерочные чертежи)	
6	План на отм. 0.000 (обмерочные чертежи)	
7	Разрез 1-1 (обмерочные чертежи)	
8	План кровли (обмерочные чертежи)	
9	Фасад в осях А-В, В-А (демонтажные работы)	
10	Фасад в осях 1-6, 6-1 (демонтажные работы)	
11	План на отм. 0.000 (демонтажные работы)	
12	Лист аннулирован	
13	Ведомость полов, проемов (демонтажные работы)	
14	Ведомость отделки помещений (демонтажные работы)	
15	Фасад в осях А-В, В-А (монтажные работы)	
16	Фасад в осях 1-6, 6-1 (монтажные работы)	
17	План на отм. 0.000 (монтажные работы)	
18	Лист аннулирован	
19	Спецификация элементов заполнения проемов (монтажные работы)	
20	Ведомость отделки помещений, экспликация полов (монтажные работы)	
21	Крыльцо Кр-1	
22	Козырек КВ-1 (монтажные работы)	
23	Приямок. Спецификация материалов	
24	Сечение кровли 1-1. Спецификация элементов кровли.	
25	Технологическая схема работы прачечной	

Согласовано

часть ОВ	Мелибеков Б.	07.24
часть ВК	Керимов Д.	07.24
часть ЭОМ	Никитин Г.	07.24

Взам. инв. N

Подп. и дата

Инв. N подл.

Изм.	Кол.уч	Лист	N док.	Подпись	Дата
ГАП		Цой В. Г.			07.24
Проверил		Ким И.			07.24
Выполнил		Маратова Р.			07.24
Н.контроль		Бакиров Н.			07.24

38-2022 АС

Капитальный ремонт административного здания, терапевтического корпуса, здания гаража, здания пищеблока и прачечной ГКП на ПХВ «Многопрофильная городская больница №3» акимата города Астаны

Прачечная

Стадия	Лист	Листов
РП	1	

Ведомость рабочих чертежей

ТОО "Строй-проект-инвентаризация"
ТОО "БС Строй Холдинг"
г.Шымкент - 2024г.

Ведомость ссылочных документов

Обозначение	Наименование	Примечание
	Ссылочные документы	
СН РК 3.02-07-2014 СП РК 3.02-107-2014	Общественные здания и сооружения	
СН РК 5.03-07-2013 СП РК 5.03-107-2013	Несущие и ограждающие конструкции	
СН РК 2.02-01-2023 СП РК 2.02-101-2022	Пожарная безопасность зданий и сооружений	
СН РК 2.04-07-2022 СП РК 2.04-107-2022	Строительная теплотехника	
СН РК 3.06-01-2011 СП РК 3.06-101-2012	Доступность зданий и сооружений для маломобильных групп	
СН РК 1.04-26-2022	Реконструкция, капитальный и текущий ремонт гражданских, производственных зданий и сооружений	
СП РК 1.04-102-2012	Правила оценки физического износа зданий и сооружений	
НТП РК 01-01-3.1 (4.1)-2017	Нагрузки и воздействия на здания	
СН РК 3.02-36-2012 СП РК 3.02-136-2012	Полы	
с.2.244-1 в.6	Детали полов общественных зданий	
СП РК 2.01-101-2013	Защита строительных конструкций от коррозии	

Схема здания

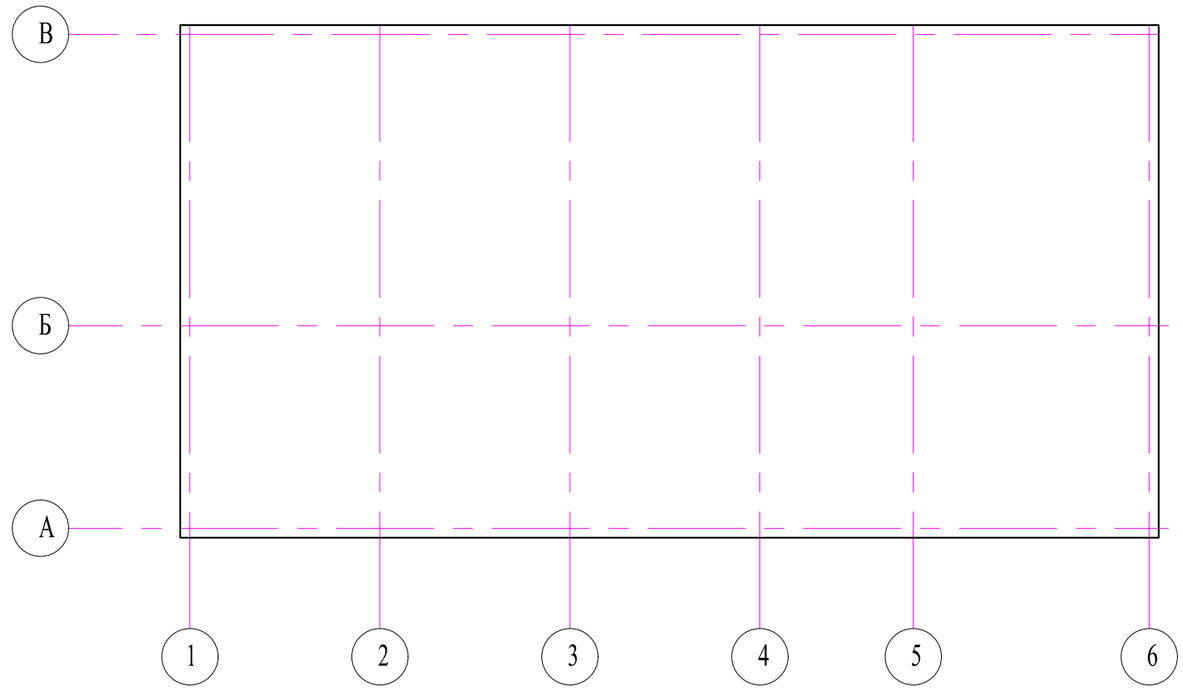

Согласовано

часть ОВ	Мелдебекой Б.	07.24
часть ВК	Керимов Д.	07.24
часть ЭОМ	Никитин Г.	07.24

Взам. инв. N

Подп. и дата

Инв. N подл.

Рабочий проект «Капитальный ремонт административного здания, терапевтического корпуса, здания гаража, здания пищеблока и прачечной ГКП на ПХВ «Многопрофильная городская больница №3» акимата города Астаны» разработан в соответствии с действующими на территории Республики Казахстан нормами и правилами и предусматривает мероприятия обеспечивающие взрыво-пожаро-безопасность, исключающие вредные воздействия на окружающую среду и воздушный бассейн, а так же предупреждающие чрезвычайные ситуации природного и техногенного характера

Главный архитектор проекта:_____Цой В.Г.

Изм.	Кол.уч	Лист	N док.	Подпись	Дата
ГАП		Цой В. Г.			07.24
Проверил		Ким И.			07.24
Выполнил		Маратова Р.			07.24
Н.контроль		Бакиров Н.			07.24

38-2022 АС

Капитальный ремонт административного здания, терапевтического корпуса, здания гаража, здания пищеблока и прачечной ГКП на ПХВ «Многопрофильная городская больница №3» акимата города Астаны

Прачечная

Стадия	Лист	Листов
РП	2	

Общие данные (начало)

ТОО "Строй-проект-инвентаризация"
ТОО "БС Строй Холдинг"
г.Шымкент - 2024г.

Копировал

Формат А3

1. Общие данные

Рабочий проект «Капитальный ремонт административного здания, терапевтического корпуса, здания гаража, здания пищеблока и прачечной ГКП на ПХВ «Многопрофильная городская больница №3» акимата города Астаны» разработан на основании:

- Договора за №304/ГЗ/Б от 07.06.2022 года на разработку проектно-сметной документации;
- Задания на проектирование, утвержденное директором ГКП на ПХВ «Многопрофильная городская больница №3» акимата города Астана от 02.07.2024 года;
- Дефектного акта, утвержденного директором ГКП на ПХВ «Многопрофильная городская больница №3» акимата города Астана от 02.07.2024 года;
- Технического заключения по обследованию зданий ГКП на ПХВ «Многопрофильная городская больница №3», выполненного ТОО «Астанақұрылыссервис» заказ №424/ГЗ/Б от 22.07.2021 года.
- Технического отчета по инженерно-геологическим изысканиям, выполненного ТОО «А-Геоинжиниринг» в августе-месяце 2022 года;
- Технического отчета по инженерно-геодезическим изысканиям, выполненный ТОО «ГеоГис» в июле-месяце 2022 года;

Способ строительства - подрядный.

Источник финансирования - бюджетные средства.

При обследовании технического состояния использованы следующие технические нормативы:

- СП РК 1.04-101-2012 «Обследование и оценка технического состояния зданий и сооружений»;
- СП РК 1.04-101-2012 «Правила оценки физического износа зданий и сооружений»;
- СН РК 1.04-26-2022 «Реконструкция, капитальный и текущий ремонт гражданских, производственных зданий и сооружений»;
- СП РК 3.02-136-2012 «Полы»;
- СП РК 2.01-101-2013 «Защита строительных конструкций от коррозии».

2. Природно-климатические условия района

Государственное коммунальное предприятие на праве хозяйственного ведения «Многопрофильная городская больница №3» акимата города Астана расположено в городе Астана по улице Алии Молдагуловой 26Б и проспекту Женис 58.

Высотные отметки поверхности земли, рассматриваемой площадки изменяются в пределах от 351,20 до 351,63 м и имеет незначительный уклон с юга на север.

Климатический подрайон I-В.

Температура наружного воздуха:

Абсолютная максимальная температура воздуха +41,6°С;

Абсолютная минимальная температура воздуха -51,6°С;

наиболее холодной пятидневки обеспеченностью -31,2°С.

3. Объёмно-планировочные решения

Прачечная - одноэтажное здание без подвала, прямоугольной формы в плане, с размерами в осях 16,10х31,30 м. Высота помещений - 3,30 м.

4. Конструктивные решения

Фундаменты - столбчатые железобетонные, обвязанные железобетонными балками.

Наружные и внутренние стены - из сборных панелей и кирпичные.

Плиты покрытия - сборные железобетонные плиты.

Крыша - чердачная.

Кровля - профилированные листы по деревянным конструкциям с наружным неорганизованным водостоком.

Окна - металлопластиковые однокамерные.

Двери - деревянные.

Наружные двери - металлические.

Полы - линолеум, керамическая плитка и мозаичные.

Внутренняя отделка стен - водоэмульсионная и масляная окраска по штукатурке, керамическая плитка.

Потолок - водоэмульсионная окраска.

Наружная отделка стен - известковая побелка.

Отмостка - бетонная.

5. При обследовании здания выявлено:

- в фундаменте здания разрушений не наблюдается;
- в наружных стенах разрушений не наблюдается;
- в наружной отделке имеются увлажнения, отсутствует утепление стен, фасад имеет неприглядный вид;
- во внутренних стенах разрушений не наблюдается;
- в плитах перекрытиях разрушений не наблюдается;
- крыша и кровля находятся в удовлетворительном состоянии;
- окна металлопластиковые физически изношены, частично отсутствует фурнитура, неплотный притвор фрамуг, однокамерные стеклопакеты не соответствуют требованию по энергосбережению действующих объектов;
- в дверных блоках запорная арматура пришла в негодность, полотна просели и неплотно закрываются, двери требует замены;
- отделочный слой внутренних стен имеет увлажнение, растрескивания, вздутия, отслоения и отпадения отделочного и окрасочного слоев стен;
- на потолке выявлены следы увлажнения, отслоения и шелушения;
- в линолеумных полах визуально наблюдаются местами истертость материала, линолеум местами пробит и порван, отставания в стыках и вздутие;
- полы из керамической плитки разрушены, имеются выбоины в основании;
- мозаичные полы находятся в работоспособном состоянии;
- отмостка повсеместно разбита и просела;
- крыльца находятся в неудовлетворительном состоянии, имеются частичные разрушения, облицовочная плитка частично разрушена или отсутствует;
- система вентиляции находится в неудовлетворительном состоянии, требуется полная замена;
- система отопления находится в неудовлетворительном состоянии, требуется полная замена;
- система электроосвещения находится в удовлетворительном состоянии, но морально устарела и требуется полная замена;
- система водоснабжения и канализации находится в неудовлетворительном состоянии, требуется полная замена.

6. Принятые проектные решения

- наружная отделка стен - утепление стен минераловатными плитами толщиной 50 мм, с последующей отделкой декоративной штукатуркой типа «Аспол» и окраской фасадными красками;
- цоколь - утепление минераловатными плитами толщиной 50 мм, с последующей отделкой сплиттерной плиткой;
- замена покрытия кровли из профилированных листов на металлочерепицу с обрешеткой;
- отмостка - устройство асфальтобетонной отмостки взамен бетонной шириной 1000мм;
- замена подоконных сливов из оцинкованной стали;
- облицовка крылец тротуарной плиткой;
- внутренняя отделка стен - отбивка штукатурки, улучшенная штукатурка, затирка шпатлевкой «Алинекс» с последующей окраской водоэмульсионной и масляной красками, облицовка керамической плиткой;
- потолок - зачистка от водоэмульсионной окраски, выравнивание шпатлевкой «Алинекс» с последующей водоэмульсионной и масляной окраской;
- замена оконных блоков;
- замена наружных дверных блоков;
- замена внутренних дверных блоков в соответствии с назначением помещений;
- замена полов из керамической плитки, линолеума;
- устройство козырьков
- замена покрытия кровли из профилированных листов на металлочерепицу с заменой обрешетки..

7. Противопожарные мероприятия

Противопожарные мероприятия в проекте предусмотрены в соответствии со СН РК 2.02-01-2023 «Пожарная безопасность зданий и сооружений», СН РК 3.02-07-2014 «Общественные здания и сооружения». Степень огнестойкости -II.

Здание размещена на свободной от застройки территории с соблюдением противопожарных норм и обеспечением свободного проезда пожарных машин. Двери на путях эвакуации открываются наружу. Расположение эвакуационных выходов и их количество соответствует требованиям СН РК 3.02-07-2014.

Отделочные материалы, применяемые в проекте, должны иметь сертификат качества, в обязательном порядке согласованные с Госпожинспекцией и санэпидстанцией.

Электропроводка во всех помещениях предусматривается скрытый под штукатуркой, розетки заземлены.

8. Антикоррозийные мероприятия.

В проекте защита строительных конструкции от коррозии разработан в соответствии с требованиями СП РК 2.01-101-2013 «Защита строительных конструкций от коррозии».

Все закладные детали подвергаются металлизации.

Все открытые металлические поверхности и конструкции, соединительные элементы и закладные детали окрашиваются масляными красками. Все деревянные элементы здания подлежат антисептированию.

Все железобетонные конструкции соприкасающиеся с грунтов обмазать горячим битумом за 2 раза.

9. Указания по производству работ в зимних условиях

Данные указания выполняются в период производства бетонных работ при ожидаемой среднесуточной температуре наружного воздуха ниже 5°С и минимальной суточной температуре ниже 0°С.

Приготовление бетонной смеси следует производить в обогреваемых бетоносмесительных установках, применяя подогретую воду, оттаянные или подогретые заполнители, обеспечивающие получение бетонной смеси с температурой не менее 5°С. Допускается применение неотогретых сухих заполнителей, не содержащих наледи на зернах и смерзшихся комьев. При этом продолжительность перемешивания бетонной смеси должна быть увеличена не менее чем на 25 % по сравнению с летними условиями. Способы и средства транспортирования должны обеспечивать предотвращение снижения температуры бетонной смеси ниже требуемой.

В зимних условиях необходимо использовать бетоны и растворы с добавлением пластификаторов и противоморозных добавок согласно приложения 9 к СН РК 5.03-07-2013 "Несущие и ограждающие конструкции".

10. Мероприятия по звукоизоляции

В данном проекте учитываются требования звукоизоляции ограждающих конструкций, которые должны быть выполнены в процессе строительства следующим образом:

- в перегородках и стенах места пересечения с трубопроводами следует заделывать минераловатным войлоком или другим упругомягким материалом с последующей двухсторонней заделкой раствором;
- в местах устройства штепсельных розеток, выключателей и распределительных коробок сквозные отверстия перегородок заделывать звукопоглощающим материалом, параллельно с выполнением электротехнических работ.

Согласовано

часть ОВ	Мелдебеков Б.	07.24
часть ВК	Керимов Д.	07.24
часть ЭОМ	Никитин Г.	07.24

Взам. инв. N

Подп. и дата

Инв. N подл.

Изм.	Кол.уч	Лист	N док.	Подпись	Дата
ГАП		Цой В. Г.			07.24
Проверил		Ким И.			07.24
Выполнил		Маратова Р.			07.24
Н.контроль		Бакиров Н.			07.24

38-2022 АС

Капитальный ремонт административного здания, терапевтического корпуса, здания гаража, здания пищеблока и прачечной ГКП на ПХВ «Многопрофильная городская больница №3» акимата города Астаны

Прачечная

Стадия	Лист	Листов
РП	3	

Общие данные (окончание)

ТОО "Строй-проект-инвентаризация"
ТОО "БС Строй Холдинг"
г.Шымкент - 2024г.

Копировал

Формат А4-3

Фасад в осях А-В
(обмерочные чертежи)

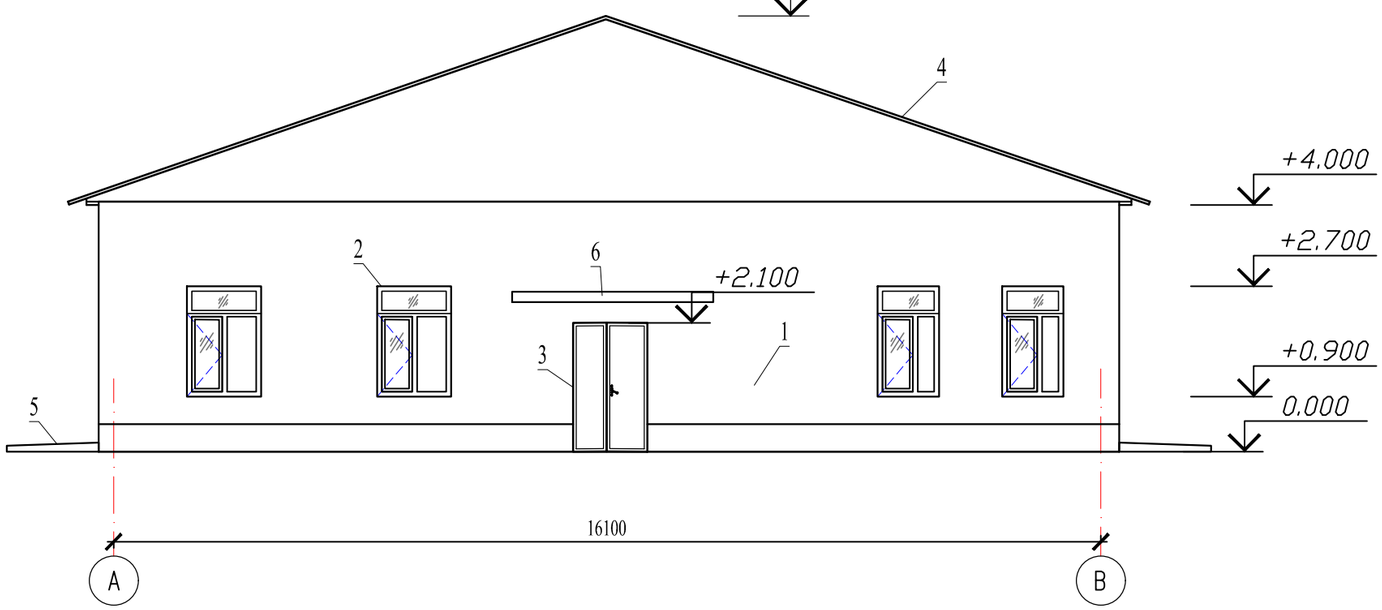

Фасад в осях В-А
(обмерочные чертежи)

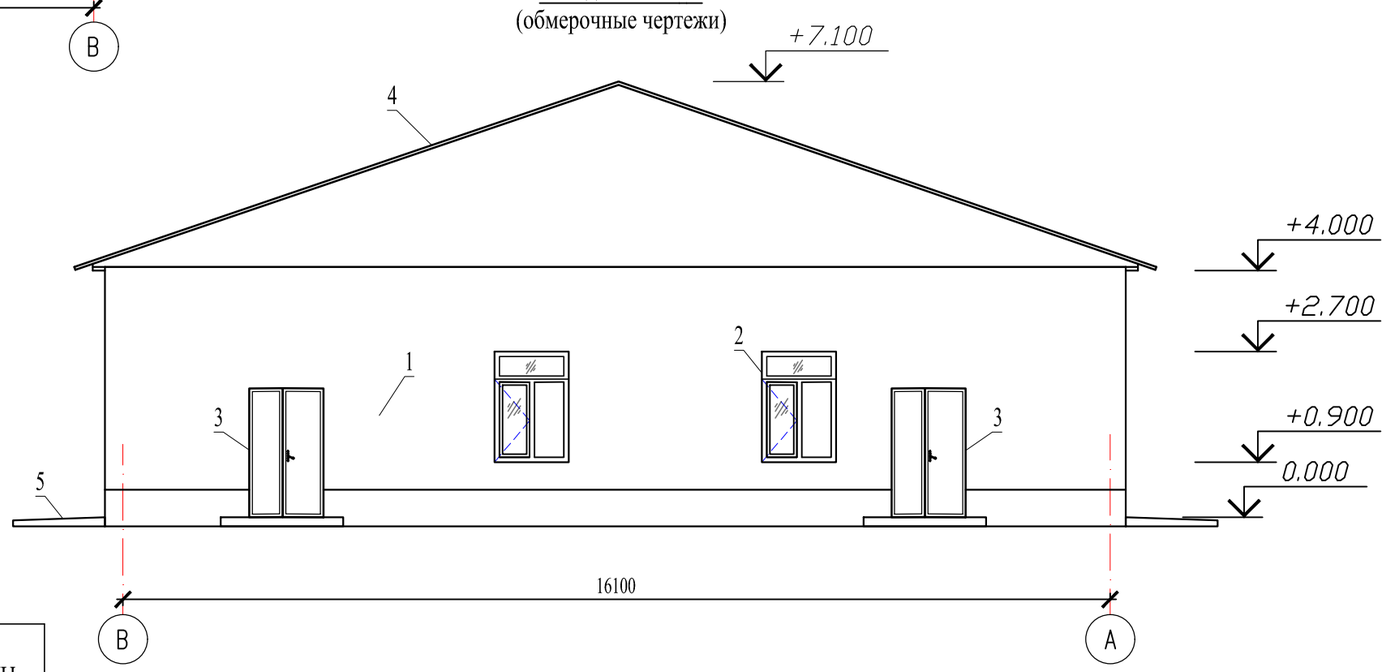

Ведомость существующей наружной отделки

N п/п	Элементы	Отделка	Объемы
1	Стены	Известковая побелка	
2	Окна	из ПВХ	
3	Двери	Металлические	
4	Кровля	Профилированные листы	
5	Отмостка	Бетонная	
6	Козырек	Бетонные козырьки, профлист	

Согласовано

Взам. инв. N

Подп. и дата

Инв. N подл.

Изм.	Кол.уч	Лист	N док.	Подпись	Дата
ГАП		Цой В. Г.			07.24
Проверил		Ким И.			07.24
Выполнил		Маратова Р.			07.24
Н.контроль		Бакиров Н.			07.24

38-2022 АС

Капитальный ремонт административного здания, терапевтического корпуса, здания гаража, здания пищеблока и прачечной ГКП на ПХВ «Многопрофильная городская больница №3» акимата города Астаны

Прачечная

Стадия	Лист	Листов
РП	4	

Фасад в осях А-В, В-А
(обмерочные чертежи)

ТОО "Строй-проект-инвентаризация"
ТОО "БС Строй Холдинг"
г.Шымкент - 2024г.

Фасад в осях 1-6
(обмерочные чертежи)

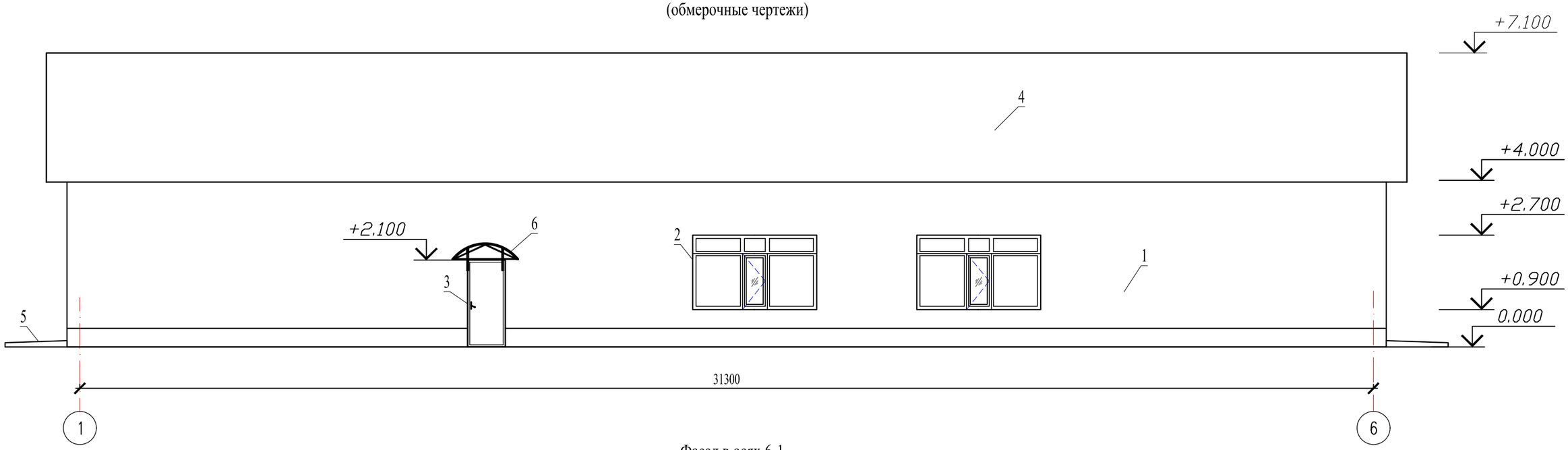

Фасад в осях 6-1
(обмерочные чертежи)

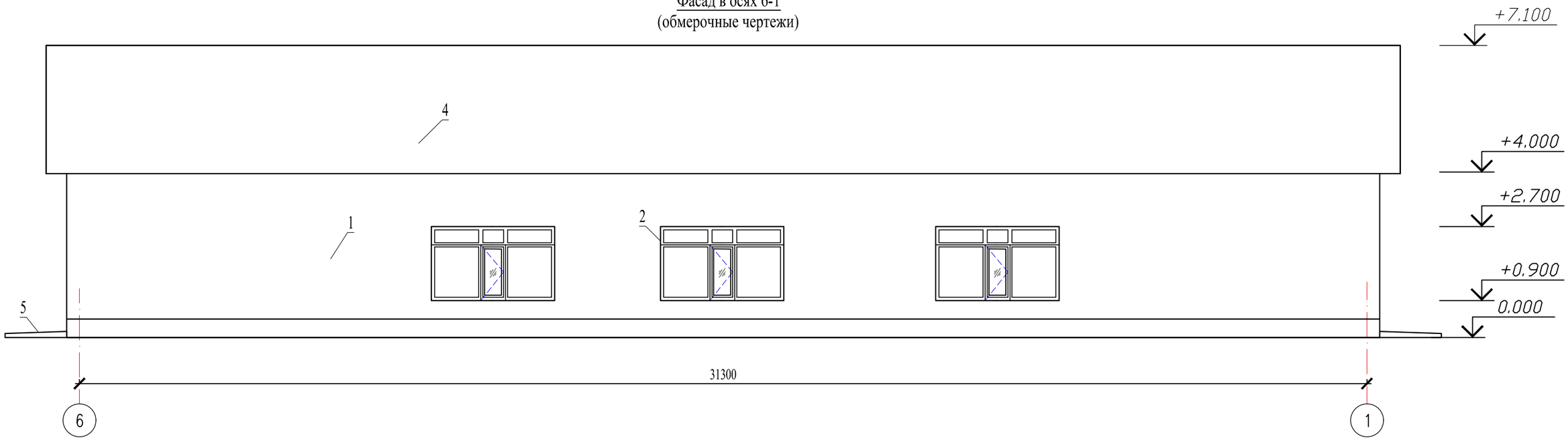

Согласовано

Взам. инв. N

Подп. и дата

Инв. N подл.

Изм.	Кол.уч	Лист	N док.	Подпись	Дата
ГАП		Цой В. Г.			07.24
Проверил		Ким И.			07.24
Выполнил		Маратова Р.			07.24
Н.контроль		Бакиров Н.			07.24

38-2022 АС

Капитальный ремонт административного здания, терапевтического корпуса, здания гаража, здания пищеблока и прачечной ГКП на ПХВ «Многопрофильная городская больница №3» акимата города Астаны

Прачечная

Стадия	Лист	Листов
РП	5	

Фасад в осях 1-6, 6-1
(обмерочные чертежи)

ТОО "Строй-проект-инвентаризация"
ТОО "БС Строй Холдинг"
г.Шымкент - 2024г.

План на отм. 0.000
(обмерочные чертежи)

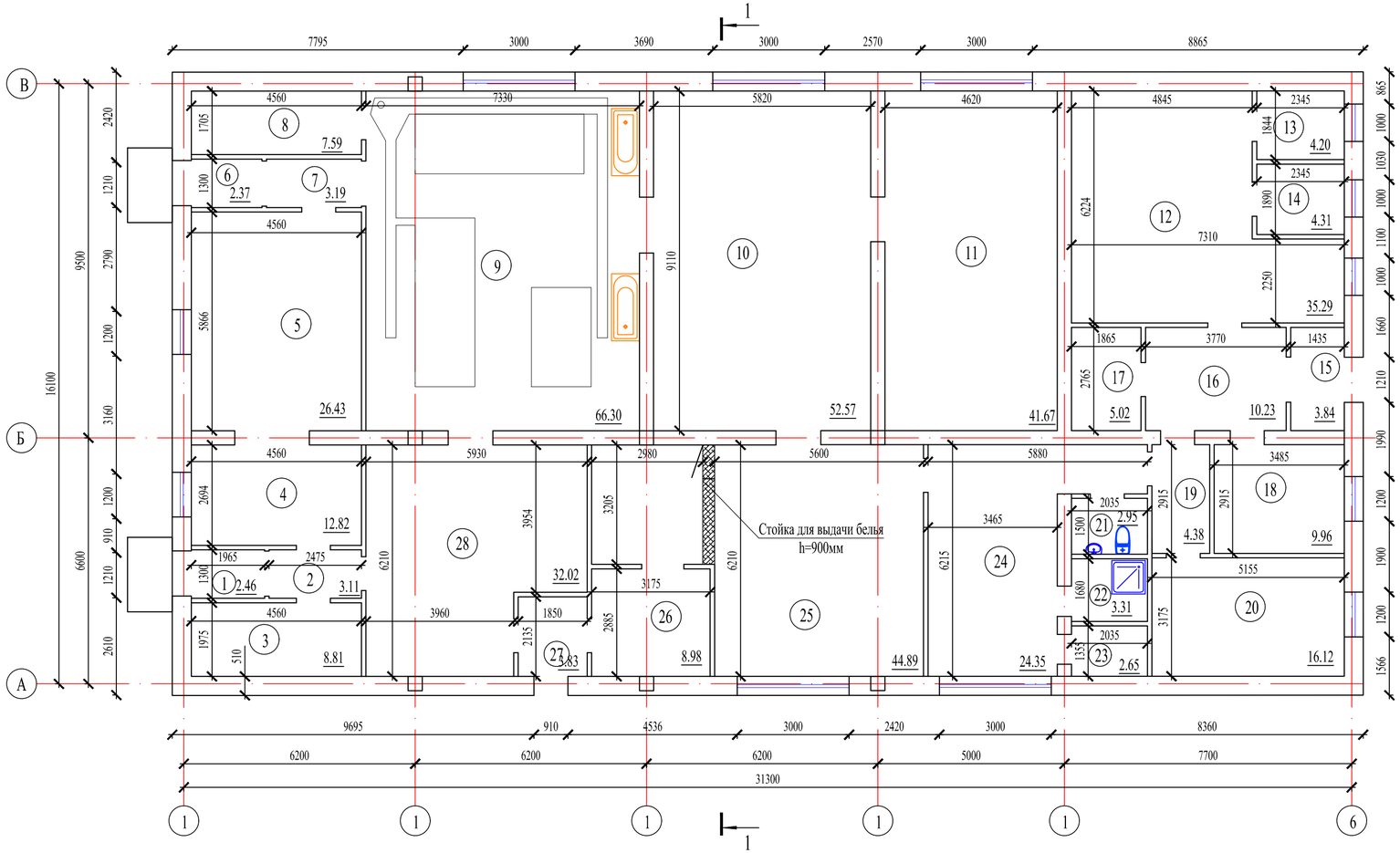

Экспликация помещений

Номер помещения	Наименование	Площадь, м²	Кат.* помещения
1	Тамбур	2,46	
2	Тамбур	3,11	
3	Подсобное помещение	8,81	
4	Кабинет	12,82	
5	Кабинет	26,43	
6	Тамбур	2,37	
7	Тамбур	3,19	
8	Кабинет	7,59	
9	Стиральный цех	66,30	
10	Гладильная	52,57	
11	Сушилка	41,67	
12	Тепловой узел	35,29	
13	Подсобное помещение	4,20	
14	Подсобное помещение	4,31	
15	Тамбур	3,84	
16	Коридор	10,23	
17	Электрощитовая	5,02	
18	Архив	9,96	
19	Коридор	4,38	
20	Склад	16,12	
21	Санузел	2,95	
22	Душевая	3,31	
23	Раздевальная	2,65	
24	Комната отдыха	24,35	
25	Комната выдачи чистого белья	44,89	
26	Кабинет	8,98	
27	Тамбур	3,83	
28	Цех грязного белья	32,02	
	Всего:	443.65	

Согласовано

Взам. инв. N

Подп. и дата

Инв. N подл.

Изм.	Кол.уч	Лист	N док.	Подпись	Дата
ГАП		Цой В. Г.			07.24
Проверил		Ким И.			07.24
Выполнил		Маратова Р.			07.24
Н.контроль		Бакиров Н.			07.24

38-2022 АС

Капитальный ремонт административного здания, терапевтического корпуса, здания гаража, здания пищеблока и прачечной ГКП на ПХВ «Многопрофильная городская больница №3» акимата города Астаны

Прачечная

Стадия	Лист	Листов
РП	6	

План на отм. 0.000
(обмерочные чертежи)

ТОО "Строй-проект-инвентаризация"
ТОО "БС Строй Холдинг"
г.Шымкент - 2024г.

Разрез 1-1
(обмерочные чертежи)

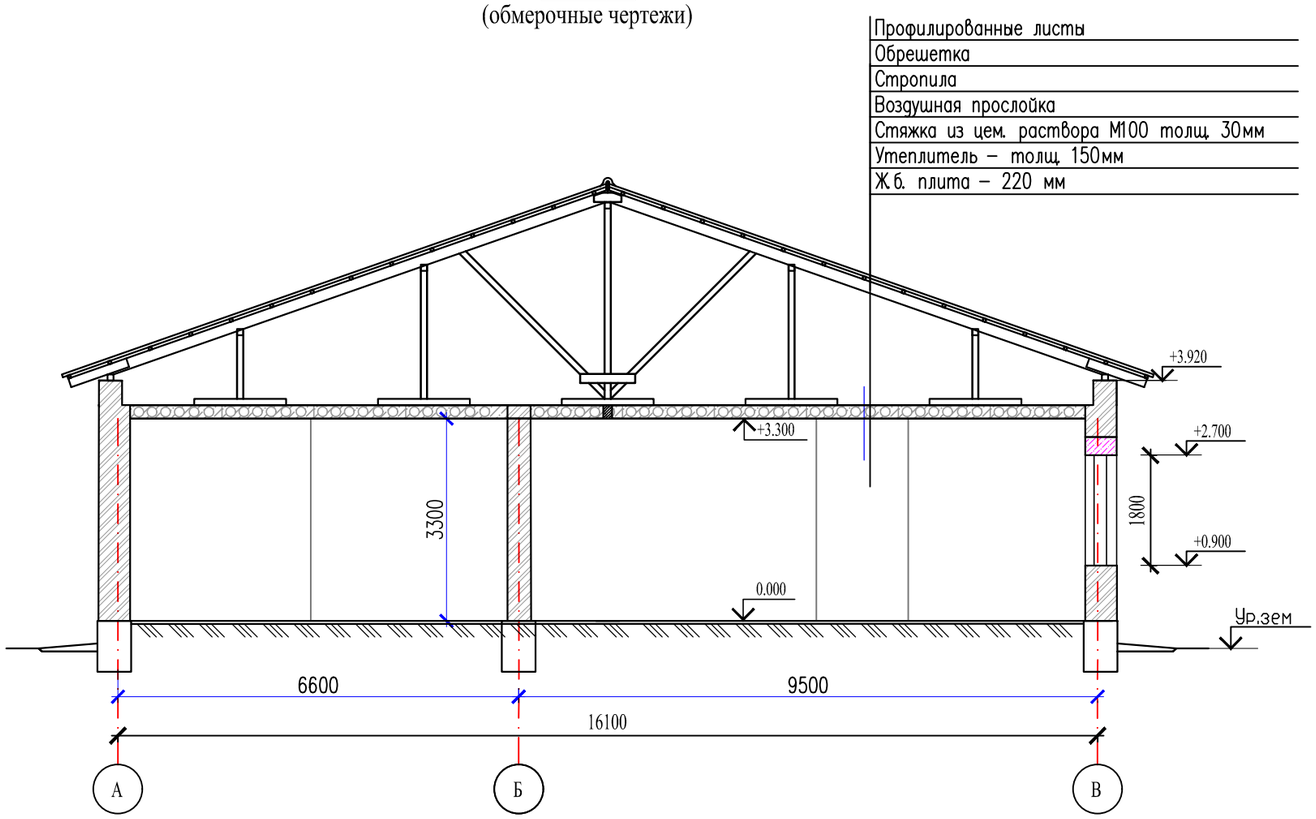

Согласовано

Взам. инв. N

Подп. и дата

Инв. N подл.

Изм.	Кол.уч	Лист	N док.	Подпись	Дата
ГАП		Цой В. Г.			07.24
Проверил		Ким И.			07.24
Выполнил		Маратова Р.			07.24
Н.контроль		Бакиров Н.			07.24

38-2022 АС

Капитальный ремонт административного здания, терапевтического корпуса, здания гаража, здания пищеблока и прачечной ГКП на ПХВ «Многопрофильная городская больница №3» акимата города Астаны

Прачечная

Стадия	Лист	Листов
РП	7	

Разрез 1-1
(обмерочные чертежи)

ТОО "Строй-проект-инвентаризация"
ТОО "БС Строй Холдинг"
г.Шымкент - 2024г.

План кровли
(обмерочные чертежи)

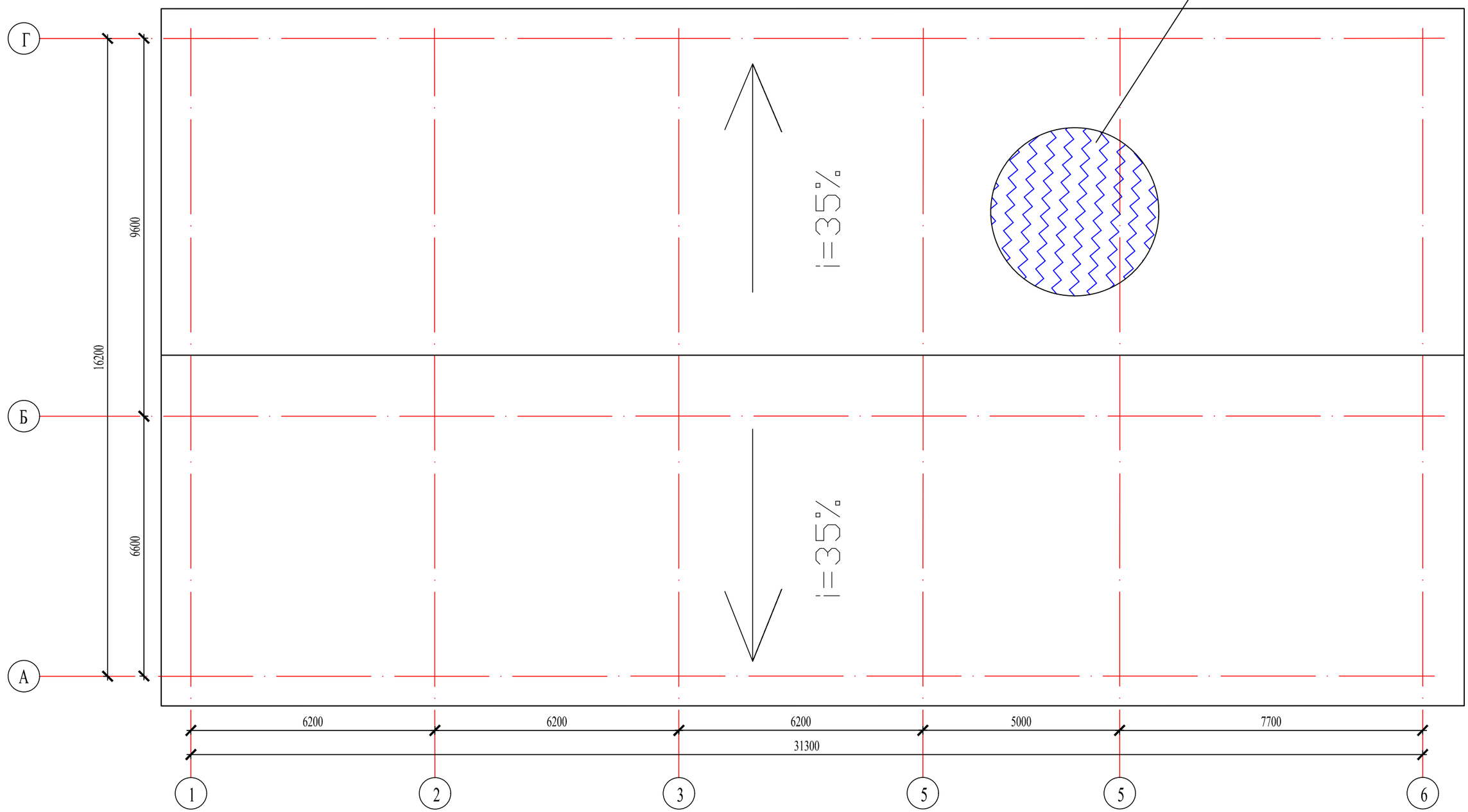

Согласовано

Взам. инв. N

Подп. и дата

Инв. N подл.

Изм.	Кол.уч	Лист	N док.	Подпись	Дата
ГАП		Цой В. Г.			07.24
Проверил		Ким И.			07.24
Выполнил		Маратова Р.			07.24
Н.контроль		Бакиров Н.			07.24

38-2022 АС

Капитальный ремонт административного здания, терапевтического корпуса, здания гаража, здания пищеблока и прачечной ГКП на ПХВ «Многопрофильная городская больница №3» акимата города Астаны

Прачечная

Стадия	Лист	Листов
РП	8	

План кровли
(обмерочные чертежи)

ТОО "Строй-проект-инвентаризация"
ТОО "БС Строй Холдинг"
г.Шымкент - 2024г.

Фасад в осях А-В

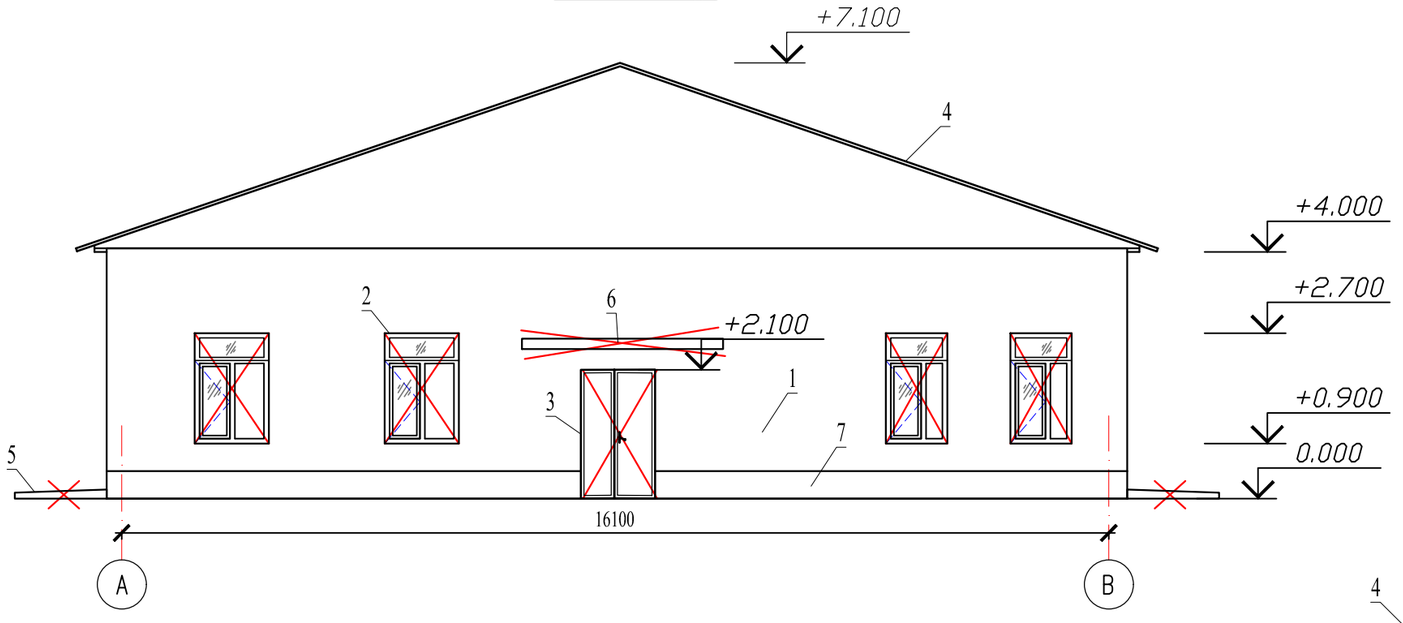

Фасад в осях В-А

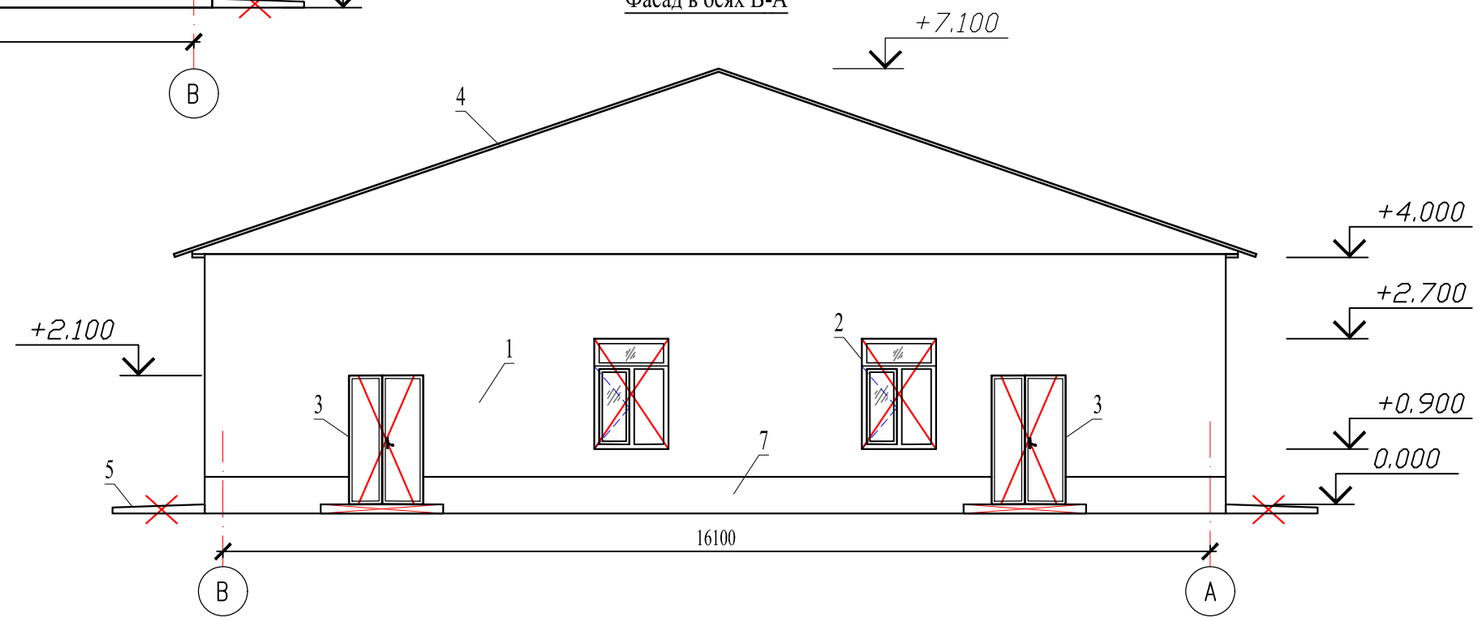

Согласовано

Взам. инв. N

Подп. и дата

Инв. N подл.

Изм.	Кол.уч	Лист	N док.	Подпись	Дата
ГАП		Цой В. Г.			07.24
Проверил		Ким И.			07.24
Выполнил		Маратова Р.			07.24
Н.контроль		Бакиров Н.			07.24

38-2022 АС

Капитальный ремонт административного здания, терапевтического корпуса, здания гаража, здания пищеблока и прачечной ГКП на ПХВ «Многопрофильная городская больница №3» акимата города Астаны

Прачечная

Стадия	Лист	Листов
РП	9	

Фасад в осях А-В, В-А
(демонтажные работы)

ТОО "Строй-проект-инвентаризация"
ТОО "БС Строй Холдинг"
г.Шымкент - 2024г.

Фасад в осях 1-6

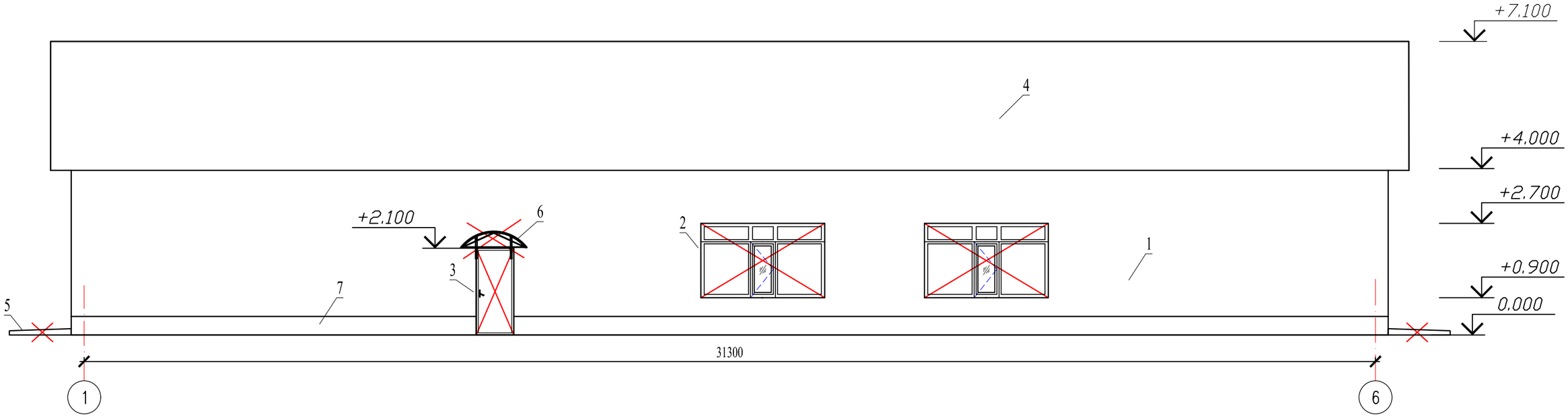

Фасад в осях 6-1

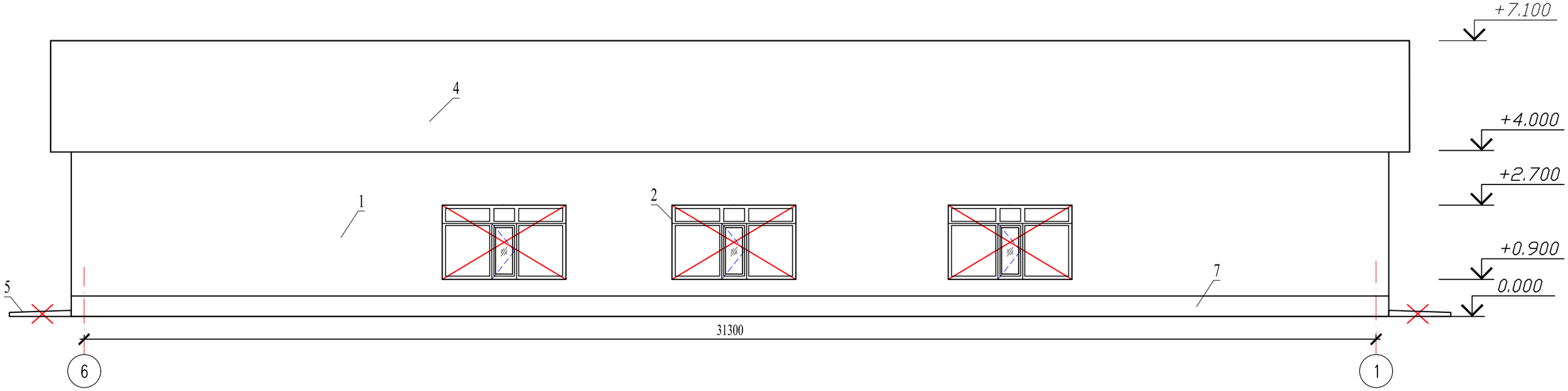

Согласовано

Взам. инв. N

Подп. и дата

Инв. N подл.

Изм.	Кол.уч	Лист	N док.	Подпись	Дата
ГАП		Цой В. Г.			07.24
Проверил		Ким И.			07.24
Выполнил		Маратова Р.			07.24
Н.контроль		Бакиров Н.			07.24

38-2022 АС

Капитальный ремонт административного здания, терапевтического корпуса, здания гаража, здания пищеблока и прачечной ГКП на ПХВ «Многопрофильная городская больница №3» акимата города Астаны

Прачечная

Стадия	Лист	Листов
РП	10	

Фасад в осях 1-6, 6-1
(демонтажные работы)

ТОО "Строй-проект-инвентаризация"
ТОО "БС Строй Холдинг"
г.Шымкент - 2024г.

План на отм. 0.000
(демонтажные работы)

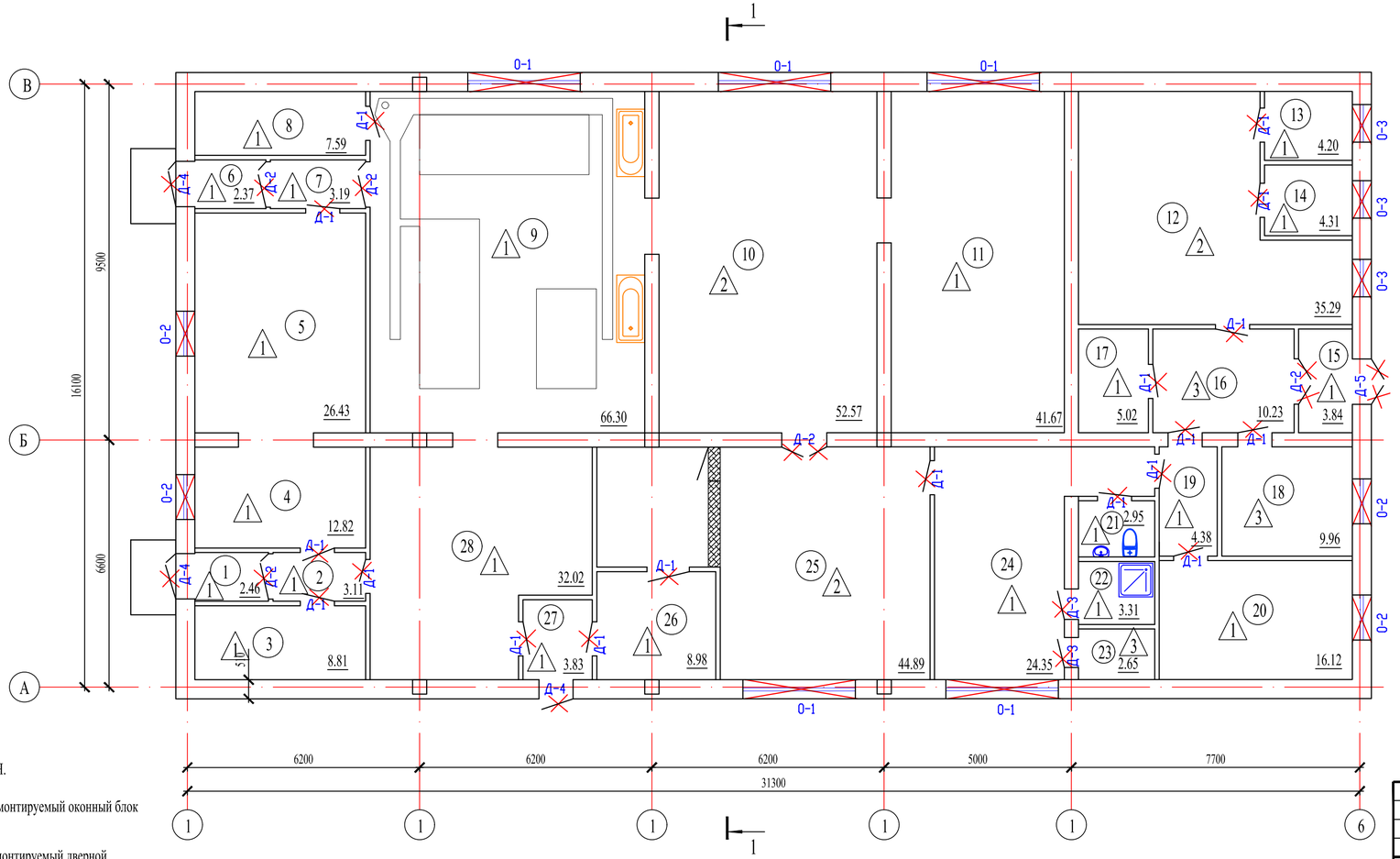

Экспликация помещений

Номер поме-щения	Наименование	Площадь, м²	Кат.* поме-щения
1	Тамбур	2,46	
2	Тамбур	3,11	
3	Подсобное помещение	8,81	
4	Кабинет	12,82	
5	Кабинет	26,43	
6	Тамбур	2,37	
7	Тамбур	3,19	
8	Кабинет	7,59	
9	Стиральный цех	66,30	
10	Гладильная	52,57	
11	Сушилка	41,67	
12	Тепловой узел	35,29	
13	Подсобное помещение	4,20	
14	Подсобное помещение	4,31	
15	Тамбур	3,84	
16	Коридор	10,23	
17	Электрощитовая	5,02	
18	Архив	9,96	
19	Коридор	4,38	
20	Склад	16,12	
21	Санузел	2,95	
22	Душевая	3,31	
23	Раздевальная	2,65	
24	Комната отдыха	24,35	
25	Комната выдачи чистого белья	44,89	
26	Кабинет	8,98	
27	Тамбур	3,83	
28	Цех грязного белья	32,02	
	Всего:	443.65	

УСЛОВНЫЕ ОБОЗНАЧЕНИЯ.

- Демонтируемый оконный блок
- Демонтируемый дверной блок в стене.
- Демонтируемый дверной блок в кирпичной перегородке.
- Демонтируемые полы

Согласовано

Взам. инв. N

Подп. и дата

Инв. N подл.

Изм.	Кол.уч	Лист	N док.	Подпись	Дата
ГАП		Цой В. Г.			07.24
Проверил		Ким И.			07.24
Выполнил		Маратова Р.			07.24
Н.контроль		Бакиров Н.			07.24

38-2022 АС

Капитальный ремонт административного здания, терапевтического корпуса, здания гаража, здания пищеблока и прачечной ГКП на ПХВ «Многопрофильная городская больница №3» акимата города Астаны

Прачечная

Стадия	Лист	Листов
РП	11	

План на отм. 0.000
(демонтажные работы)

ТОО "Строй-проект-инвентаризация"
ТОО "БС Строй Холдинг"
г.Шымкент - 2024г.

Демонтаж заполнения проемов

Поз.	Обозначение	Наименование	1 эт.	Масса ед. кг.	Примечание
		Двери внутренние			
Д-1	ГОСТ 6629-88	Демонтаж дверного блока 910-2100(h)	18		
Д-2	ГОСТ 6629-88	Демонтаж дверного блока 1210-2100(h)	5		
Д-3	ГОСТ 6629-88	Демонтаж дверного блока 710-2100(h)	2		
		Двери наружные			
Д-4	ГОСТ 31173-2003	Демонтаж дверного блока 1210-2100(h)	3		
Д-5	ГОСТ 31173-2003	Демонтаж дверного блока 2000-2100(h)	1		
		Окна			
О-1	ГОСТ 11214-2003	Демонтаж оконного блока 3000-1800(h)	5		
		Демонтаж деревянных подоконных досок шир. 300мм, выс. 42мм, п.м.			16,5 п.м.
	ГОСТ 14918-80*	Демонтаж подоконных сливов из оцинкованной стали, в=300, п.м.			16,5 п.м.
О-2	ГОСТ 11214-2003	Демонтаж оконного блока 1200-1800(h)	4		
		Демонтаж деревянных подоконных досок шир. 300мм, выс. 42мм, п.м.			6,0 п.м.
	ГОСТ 14918-80*	Демонтаж подоконных сливов из оцинкованной стали, в=300, п.м.			6,0 п.м.
О-3	ГОСТ 11214-2003	Демонтаж оконного блока 1000-1800(h)	3		
		Демонтаж деревянных подоконных досок шир. 300 мм, выс. 42мм, п.м.			3,9 п.м.
	ГОСТ 14918-80*	Демонтаж подоконных сливов из оцинкованной стали, в=300, п.м.			3,9 п.м.
		Отбивка штукатурки заменяемых дверных и оконных откосов - 100% (внутренняя сторона), $м^2$	56,4		
		Отбивка штукатурки заменяемых дверных и оконных откосов - 100% (наружная сторона), п.м.	212,4		

Ведомость полов (демонтажные работы)

Наиме- нование или номер по проекту	Тип пола по проекту	Схема пола или номер узла по серии 2.244-1в. 5	Элементы пола и их толщина	Площадь пола, м2
1 этаж				
1,2,3,4,5,6,7,8, 11,13,14,15,17,19,20, 21,22,24,26,27,28	1	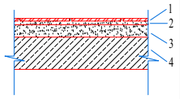	1-Демонтаж керамической плитки - 10мм 2-Демонтаж прослойки и заполнение швов из цементно-песчаного раствора - 20мм 3-Существующий элемент пола 4-Существующий элемент пола	221.76
16,18,23	3	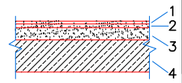	1-Демонтаж линолеума 2-Демонтаж клеящей мастики 3- Демонтаж выравнивающей цем-песч. стяжки - 20 мм 4-Существующий элемент пола	22.84
9, 10, 12, 25	2		1-Демонтаж мозаичной поверхности пола - 30 мм 2- Существующий элемент пола 3-Существующий элемент пола	199,05

Согласовано

Взам. инв. N

Подп. и дата

Инв. N подл.

Изм.	Кол.уч	Лист	N док.	Подпись	Дата
ГАП		Цой В. Г.			07.24
Проверил		Ким И.			07.24
Выполнил		Маратова Р.			07.24
Н.контроль		Бакиров Н.			07.24

38-2022 АС

Капитальный ремонт административного здания, терапевтического корпуса, здания гаража, здания пищеблока и прачечной ГКП на ПХВ «Многопрофильная городская больница №3» акимата города Астаны

Прачечная

Стадия	Лист	Листов
РП	13	

Ведомость полов, проемов (демонтажные работы)

ТОО "Строй-проект-инвентаризация"
ТОО "БС Строй Холдинг"
г.Шымкент - 2024г.

Ведомость отделки помещений (демонтажные работы)

Наименование или номер по проекту	Вид отделки элементов интерьеров							Прим.
	Потолок		Стены или перегородки		Низ стен или перегородок			
	Пло-щадь	Вид отделки	Пло-щадь	Вид отделки	Пло-щадь	Вид отделки	Высота мм	
1	2	3	4	5	6	7	8	9
1 - этаж								
1,2,3,4,5,6,7,9,10,11,12, 13,14,15,16,17,18,19,20, 23,24,25,26,27,28	429,80	Очистка от водоэмульсионной окраски	1097,77	Отбивка штукатурки				
8, 22	10,90	Очистка от водоэмульсионной окраски	62,3	Отбивка штукатурки	63,44	Отбивка керамической плитки	3000	
21	2,95	Очистка от водоэмульсионной окраски	21,44	Отбивка штукатурки	10,9	Отбивка керамической плитки	1800	

Ведомость обьемов демонтажных работ

Марка поз.	Условные обоз-начения	Наименование ремонтных работ	Ед. изм.	Кол-во
1		Демонтаж покрытия кровли из профилированного листа с обрешеткой	м2	600,0

Согласовано

Взам. инв. N

Подп. и дата

Инв. N подл.

Изм.	Кол.уч	Лист	N док.	Подпись	Дата
ГАП		Цой В. Г.			07.24
Проверил		Ким И.			07.24
Выполнил		Маратова Р.			07.24
Н.контроль		Бакиров Н.			07.24

38-2022 АС

Капитальный ремонт административного здания, терапевтического корпуса, здания гаража, здания пищеблока и прачечной ГКП на ПХВ «Многопрофильная городская больница №3» акимата города Астаны

Прачечная

Стадия	Лист	Листов
РП	14	

Ведомость отделки помещений (демонтажные работы)

ТОО "Строй-проект-инвентаризация"
ТОО "БС Строй Холдинг"
г.Шымкент - 2024г.

Копировал

Формат А3

Фасад в осях А-В
(монтажные работы)

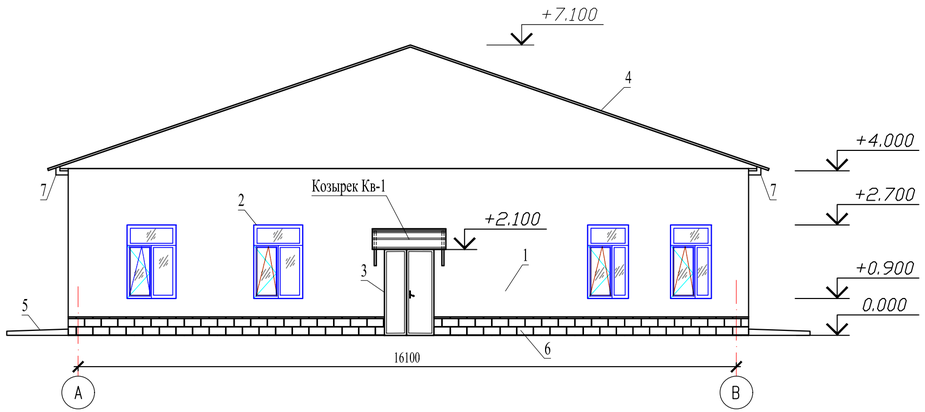

Фасад в осях В-А
(монтажные работы)

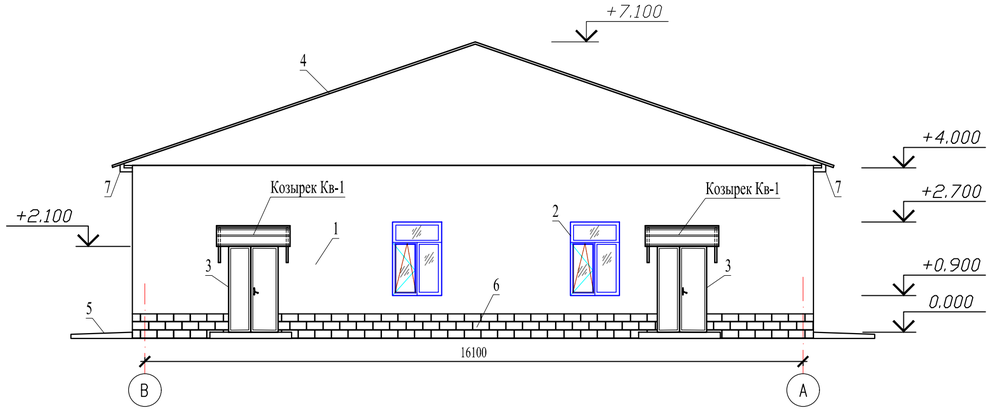

Фрагмент утепления стены

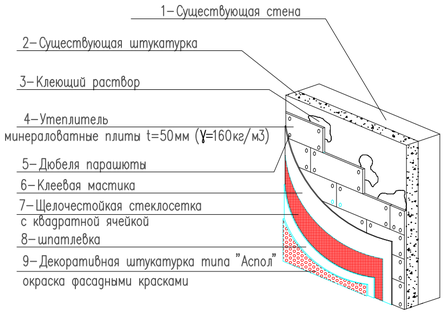

Устройство отмостки

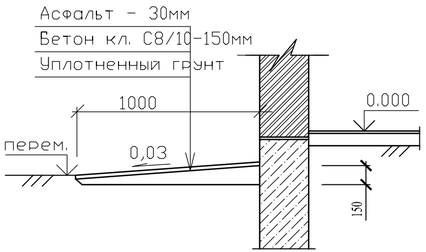

Ведомость наружной отделки (монтажные работы)

N п/п	Элементы	Отделка	Объемы
1	Стены	-Утепление минераловатными плитами ПЖ-160 (ГОСТ 9573-2012 -γ=160кг/м^3) t=50мм, с последующей отделкой декоративной штукатуркой типа «Аспол» и окраской фасадными красками	284,76 м2
2	Окна	из ПВХ	
3	Двери	Металлические утепленные	
4	Кровля	Металлочерепица	
5	Отмостка	Устройство асфальтобетонной отмостки шириной 1000мм по серии 2.110-3п дет.89 без бортового камня	108,1 м2
6	Цоколь	-Утепление минераловатными плитами ПЖ-160 (ГОСТ 9573-2012 -γ=160кг/м^3) t=50мм, с последующей облицовкой сплиттерной плиткой	см.л.АС-16/1

Указания по устройству утепления наружных стен.

Выполнение теплоизоляционных работ снаружи здания начинается с подготовки поверхности стен.

1. Очистка стен от мусора и пыли.
2. После этого производится приклеивание минераловатных листов. Для надежной фиксации каждого листа помимо специального клея также используются грибовидные пластиковые дюбели-парашюты.
3. Укладка листов производится в стык. Нельзя допускать, чтобы клеящий состав оказался в месте стыка. Листы надо приклеивать в направлении снизу вверх, чтобы предотвратить сползание листов вниз по стене здания в тот момент, когда будет засыхать клеевая смесь. Укладку плит второго ряда производить со смещением относительно первого для обеспечения связки. В углах здания и местах установки откосов делать напуск для лучшего стыкования соприкасающихся панелей стен. При образовании зазоров между плитами более 10мм запенивать их монтажной пеной. К следующему этапу следует переходить только после окончательного застывания клеящего состава (период 1-3 дня).
4. После приклеивания листов необходимо наложить клеевую мастику и утопить в ней тонкую армирующую малярную стеклосетку, которая обязательно должна подходить для выполнения наружных работ, для увеличения жесткости нанесенного слоя. Производить укладку сетки небольшими участками (не более 1кв.м.). Соседние участки стеклосетки связывать между собой путем наложения сетки друг на друга участками до 50мм.
5. После того, как все стены здания полностью покрыты армирующей сеткой, наносится выравнивающая смесь при помощи широкого шпателя.
6. После нанесения выравнивающего слоя шпатлевки, наносится декоративная штукатурка типа "Аспол"с последующей окраской фасадными красками.
7. Утепление наружных стен минераловатными плитами должно проводиться исключительно в сухую и безветренную погоду.

Согласовано

Взам. инв. N

Подп. и дата

Инв. N подл.

Изм.	Кол.уч	Лист	N док.	Подпись	Дата
ГАП		Цой В. Г.			07.24
Проверил		Ким И.			07.24
Выполнил		Маратова Р.			07.24
Н.контроль		Бакиров Н.			07.24

38-2022 АС

Капитальный ремонт административного здания, терапевтического корпуса, здания гаража, здания пищеблока и прачечной ГКП на ПХВ «Многопрофильная городская больница №3» акимата города Астаны

Прачечная

Стадия	Лист	Листов
РП	15	

Фасад в осях А-В, В-А
(монтажные работы)

ТОО "Строй-проект-инвентаризация"
ТОО "БС Строй Холдинг"
г.Шымкент - 2024г.

Фасад в осях 1-6
(монтажные работы)

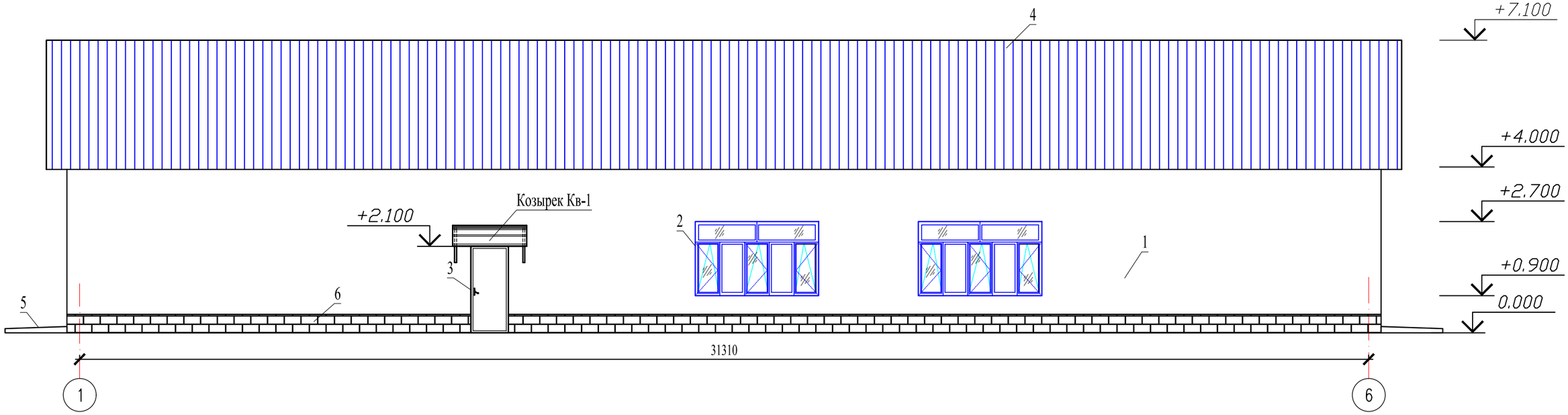

Фасад в осях 6-1
(монтажные работы)

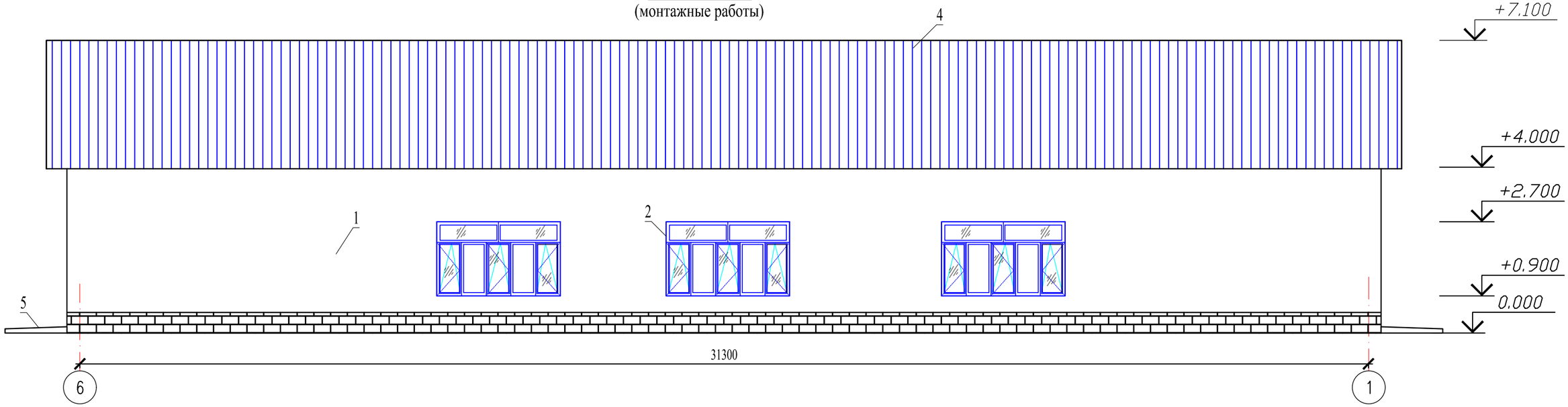

Согласовано

Взам. инв. N

Подп. и дата

Инв. N подл.

Изм.	Кол.уч	Лист	N док.	Подпись	Дата
ГАП		Цой В. Г.			07.24
Проверил		Ким И.			07.24
Выполнил		Маратова Р.			07.24
Н.контроль		Бакиров Н.			07.24

38-2022 АС

Капитальный ремонт административного здания, терапевтического корпуса, здания гаража, здания пищеблока и прачечной ГКП на ПХВ «Многопрофильная городская больница №3» акимата города Астаны

Прачечная

Стадия	Лист	Листов
РП	16	

Фасад в осях 1-6, 6-1
(монтажные работы)

ТОО "Строй-проект-инвентаризация"
ТОО "БС Строй Холдинг"
г.Шымкент - 2024г.

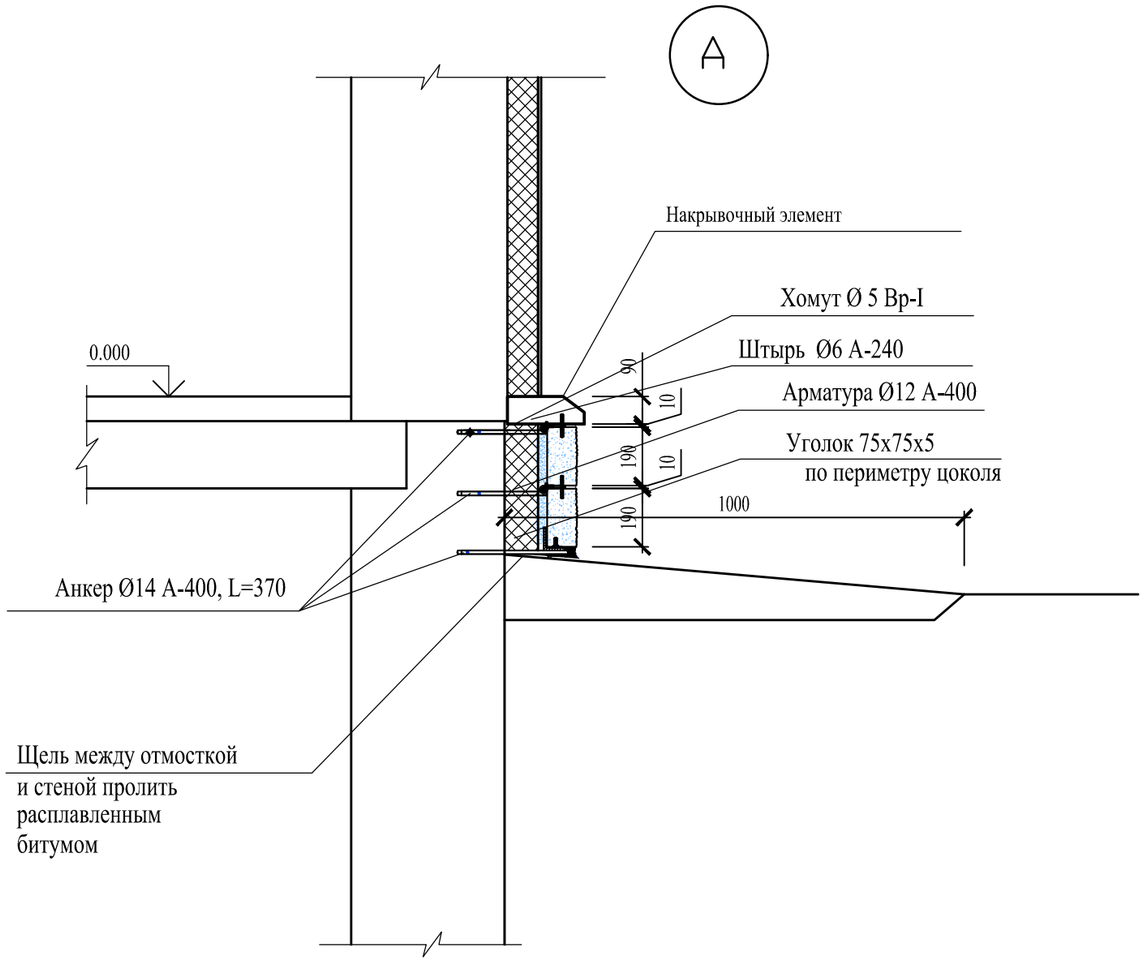

Спецификация элементов облицовки цоколя

Марка поз.	Обозначение	Наименование	Кол.	Масса ед.кг	Примеч.
		Устройство сплиттерной плитки			
1	СТ РК 2591-2014	Анкер Ø14 А400 L=370	696	0,448	
2	СТ РК 2591-2014	Ø12 А400 п.м	185,5	0,888	
3	СТ РК 2591-2014	Штырь Ø6 А 240 L=100	1392	0,022	
4	ГОСТ 6727-86	Хомут Ø5 Вр I L=200	1392	0,03	
5	ГОСТ 8509-93	Уголок 75х5 п.м	92,7	5,8	
		Сплиттерная плитка 390х190х95	588		47,0 м2
		Накрывочный элем. 250х190х90	371		
		Утеплитель минплита ПЖ-160 толщ.50мм, м2	47,0		

1–1

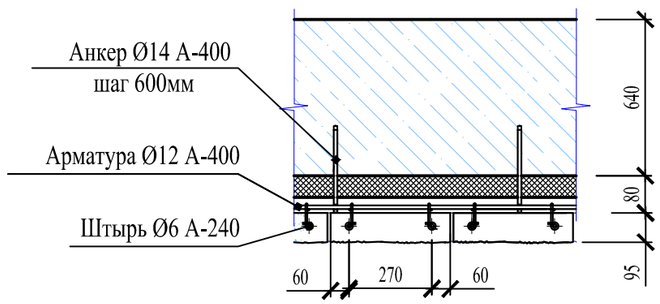

1. Данный лист см.совместно с л.АС-20-22.
2. Анкер Ø14 А400 забить в предварительно просверленные отверстия Ø10мм. К анкерам приварить арматуру Ø12 А400 по всему периметру, к ним приваиваются штыри из арматуры Ø6 А240, которые закрепляются хомутами Ø5 Вр I.
3. При переменной отметке земли сплиттерная плитка обрезается по месту.
4. Сварные работы производить электродуговой сваркой электродами Э-42 А по ГОСТ 14098-91.
5. Уголок -перемычку окрасить эмалью ПФ-115 по грунтовке.

Схема укладки сплиттерной плитки

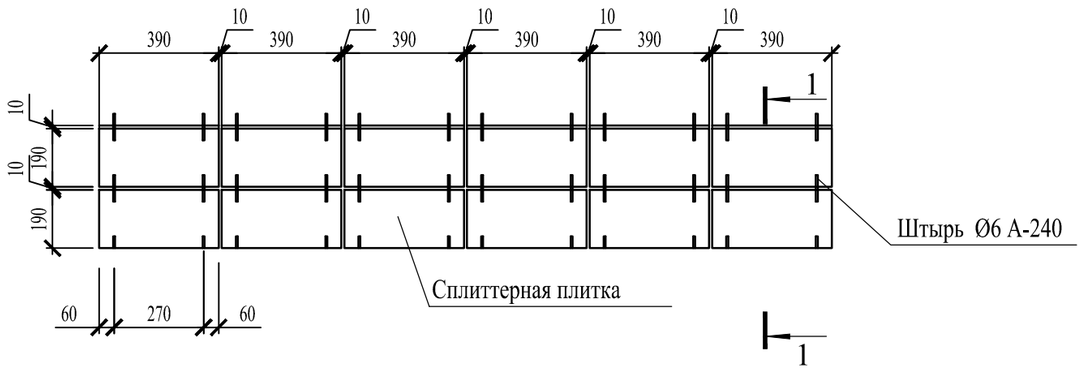

Изм.	Кол.уч	Лист	N док.	Подпись	Дата
ГАП		Цой В. Г.			07.24
Проверил		Ким И.			07.24
Выполнил		Маратова Р.			07.24
Н.контроль		Бакиров Н.			07.24

38-2022 АС

Капитальный ремонт административного здания, терапевтического корпуса, здания гаража, здания пищеблока и прачечной ГКП на ПХВ «Многопрофильная городская больница №3» акимата города Астаны

Прачечная

Стадия	Лист	Листов
РП	16/1	

Узел "А". Схема укладки сплиттерной плитки.

ТОО "Строй-проект-инвентаризация"
ТОО "БС Строй Холдинг"
г.Шымкент - 2024г.

Взам. инв. N | Подпись и дата | Инв. N подл.

План на отм. 0.000
(монтажные работы)

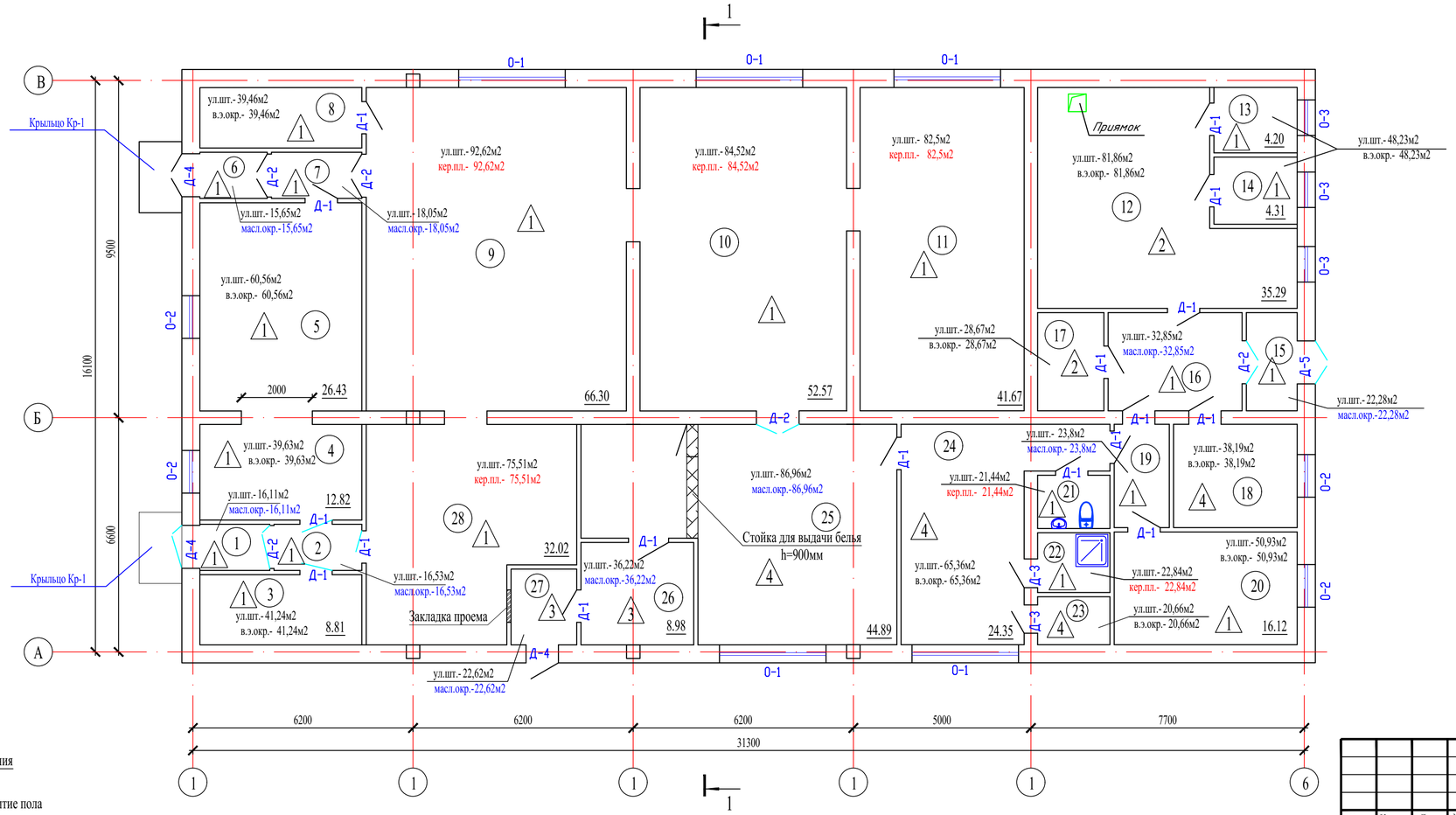

Условные обозначения

- покрытие пола

- Монтируемый оконный блок

- Монтируемый дверной блок

Экспликация помещений

Номер помещения	Наименование	Площадь, м²	Кат.* помещения
1	Тамбур	2,46	
2	Тамбур	3,11	
3	Подсобное помещение	8,81	
4	Кабинет	12,82	
5	Кабинет	26,43	
6	Тамбур	2,37	
7	Тамбур	3,19	
8	Подсобное помещение	7,59	
9	Стиральный цех	66,30	
10	Гладильная	52,57	
11	Сушилка	41,67	
12	Тепловой узел	35,29	
13	Подсобное помещение	4,20	
14	Подсобное помещение	4,31	
15	Тамбур	3,84	
16	Коридор	10,23	
17	Электрощитовая	5,02	
18	Архив	9,96	
19	Коридор	4,38	
20	Склад	16,12	
21	Санузел	2,95	
22	Душевая	3,31	
23	Раздевальная	2,65	
24	Комната отдыха	24,35	
25	Комната выдачи чистого белья	44,89	
26	Кабинет	8,98	
27	Тамбур	3,83	
28	Цех грязного белья	32,02	
	Всего:	443.65	

Согласовано

Взам. инв. N

Подп. и дата

Инв. N подл.

Изм.	Кол.уч	Лист	N.док.	Подпись	Дата
ГАП		Цой В. Г.			07.24
Проверил		Ким И.			07.24
Выполнил		Маратова Р.			07.24
Н.контроль		Бакиров Н.			07.24

38-2022 АС

Капитальный ремонт административного здания, терапевтического корпуса, здания гаража, здания пищеблока и прачечной ГКП на ПХВ «Многопрофильная городская больница №3» акимата города Астаны

Прачечная

Стадия	Лист	Листов
РП	17	

План на отм. 0.000
(монтажные работы)

ТОО "Строй-проект-инвентаризация"
ТОО "БС Строй Холдинг"
г.Шымкент - 2024г.

Спецификация элементов заполнения проемов

Поз.	Обозначение	Наименование	1 эт.	Масса ед. кг.	Примечание
		Двери внутренние			
Д-1	ГОСТ 6629-88	ДГ 21-9	17		из дерев.
Д-2	ГОСТ 6629-88	ДГ 21-12	5		из дерев.
Д-3	ГОСТ 30970-2014	ДГ 21-80	2		из ПВХ
		Двери наружные			
Д-4	ГОСТ 31173-2003	ДСН ДПН 1-2-2 М2 У 2100-1200 (С заполнением минеральной ватой марки 100)	3		металлическая индив.изгот.
Д-5	ГОСТ 31173-2003	ДСН ДПН 1-2-2 М2 У 2100-2000 (С заполнением минеральной ватой марки 100)	1		металлическая индив.изгот.
		Окна			
О-1	ГОСТ 30674-99	Окно ОП В2 1800(h)-3000 (4М1-8-4М1-8-К4) с моск.сеткой 1,05м2	5		из ПВХ
		Подоконные доски 3200х300х30			из ПВХ
О-2	ГОСТ 30674-99	Окно ОП В2 1800(h)-1200 (4М1-8-4М1-8-К4) с моск.сеткой 1,05м2	4		из ПВХ
		Подоконные доски 1400х300х30			из ПВХ
О-3	ГОСТ 30674-99	Окно ОП В2 1800(h)-1000 (4М1-8-4М1-8-К4) с моск.сеткой 1,05м2	3		из ПВХ
		Подоконные доски 1400х300х30			из ПВХ
		Штукатурки заменяемых дверных и оконных откосов - 100% (внутренняя сторона), $м^2$	56,4		
		Штукатурки заменяемых дверных и оконных откосов - 100% (наружная сторона), п.м.	212,4		
		Устройство оконных сливов из оцинкованной стали, в=300мм, п.м.	26,1		
		Закладка дверного проема 910х2100(h) кладкой из кирпича КР-р-по 250х120х65/1Нф/100/2,0/50/ГОСТ530-2012, м3	0,23		

Окно О-1
(М 1:50)

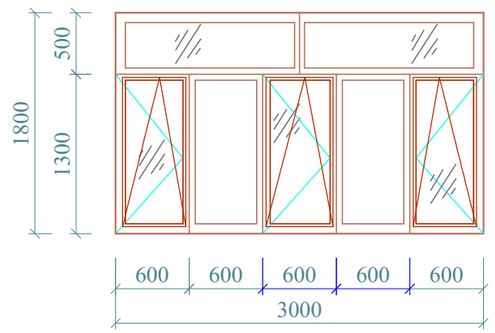

Окно О-2
(М 1:50)

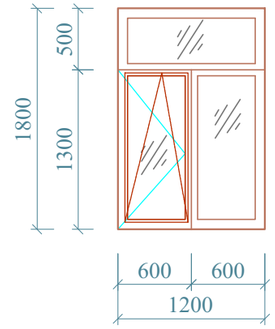

Окно О-3
(М 1:50)

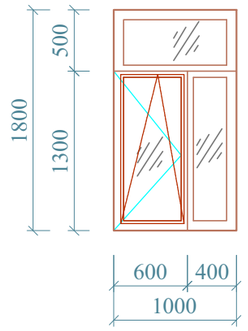

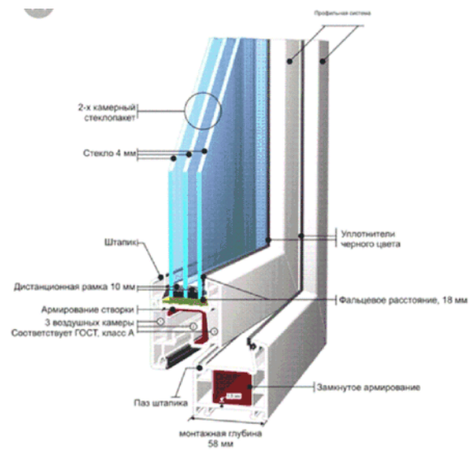

Примечание:

Примыкание оконных блоков должны соответствовать ГОСТ 30971-2002 "Швы монтажные узлов примыкания оконных блоков к стеновым проемам".

Окна выполняются из поливинилхлоридных пятикамерных профилей из жесткого непластифицированного модифицированного на высокую ударную вязкость и стойкость к климатическим воздействиям поливинилщхлорида белого цвета и должны отвечать требованиями ГОСТ 30673-99 и техническим условиям на конкретные системы профилей, утвержденных в установленном порядке.

Оконные блоки наружные - в качестве светопрозрачного заполнения применяются двухкамерные стеклопакеты (4М1-8-4М1-8-К4) по ГОСТ 24866-99.

Профили изделий окон усиливают металлическими стальными вкладышами с антикоррозионным покрытием с толщиной стенок не менее 2,0мм.

Монтаж окон должен осуществляться специализированными строительными фирмами. Окончание монтажных работ должно подтверждаться актом сдачи-приемки, включающим в себя гарантийные обязательства производителя работ.

Открывающиеся наружные створки окна, форточки должны изготавливаться с москитными сетками и солнцезащитными стеклами.

Сливы оконных проемов выполнить из оцинкованной стали t=0.7мм. Подоконные доски из поливинилхлоридных профилей.

Наружные двери стальные утепленные, с замком и ручкой.

Размеры оконных блоков, дверей данные в спецификации, уточнить по месту.

Все внутренние двери выполняются без порога.

Согласовано

Взам. инв. N

Подп. и дата

Инв. N подл.

Изм.	Кол.уч	Лист	Nдок.	Подпись	Дата
ГАП		Цой В. Г.			07.24
Проверил		Ким И.			07.24
Выполнил		Маратова Р.			07.24
Н.контроль		Бакиров Н.			07.24

38-2022 АС

Капитальный ремонт административного здания, терапевтического корпуса, здания гаража, здания пищеблока и прачечной ГКП на ПХВ «Многопрофильная городская больница №3» акимата города Астаны

Прачечная

Стадия	Лист	Листов
РП	19	

Спецификация элементов заполнения проемов (монтажные работы)

ТОО "Строй-проект-инвентаризация"
ТОО "БС Строй Холдинг"
г.Шымкент - 2024г.

Экспликация полов (монтажные работы)

Наименование или номер по проекту	Тип пола по проекту	Схема пола или номер узла по серии 2.244-1в. 5	Элементы пола и их толщина	Площадь пола, м2
1 этаж				
1-11,13-16,19-22,28	1	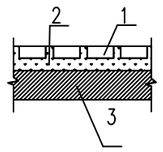	1. Покрытие пола - керамические плитки - 10мм (монтаж 100%) 2. Прослойка и заполнение швов из цементно-песчаного раствора М150 -15мм (монтаж 100%) 3. Сущ. подстилающий слой: бетон класса В7,5-80мм 4. Сущ. грунт основания с втрамбованным щебнем или гравием крупностью 40-60мм	308,68
12,17	2	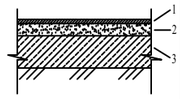	1. Покрытие пола - бетон кл. С12/15 толщ.30мм (монтаж 100%) 2. Сущ. подстилающий слой: бетон класса В7,5-80мм 3. Сущ. грунт основания с втрамбованным щебнем или гравием крупностью 40-60мм	40,31
26,27	3	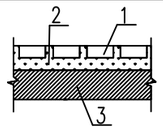	1. Покрытие пола из керамогранита - 10мм (монтаж 100%) 2. Прослойка и заполнение швов из цементно-песчаного раствора М150 -15мм (монтаж 100%) 3.Сущ. подстилающий слой: бетон класса В7,5-80мм 4. Сущ. грунт основания с втрамбованным щебнем или гравием крупностью 40-60мм	12,81
18, 23,24,25	4	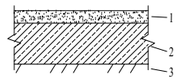	1.Линолеум коммерческий, класс 33 (монтаж 100%) 2.Прослойка из клеящей мастики.(монтаж 100%) 3.Стяжка из цементно-песчаного раствора М150-40мм (монтаж 100%) 4.Сущ. подстилающий слой: бетон класса В7,5-80мм 5.Сущ. грунт основания с втрамбованным щебнем или гравием крупностью 40-60мм	81,85

Ведомость отделки помещений,м (монтажные работы)

Наименование или номер помещения	Потолок		Стены или перегородки		Низ стен или перегородок		
	Пло-щадь	Вид отделки	Пло-щадь	Вид отделки	Пло-щадь	Вид отделки	Высота, мм
1 этаж							
3,4,5,8,12,13,14,17, 18,20,23,24	157,55	Затирка шпатлевкой "Алинекс" Водоэмульсионная окраска за 2 раза	514,79	Улучшенная штукатурка Затирка шпатлевкой "Алинекс" Водоэмульсионная окраска за 2 раза			
9,10,11,21,22,28	198,82	Затирка шпатлевкой "Алинекс" Масляная окраска за 2 раза	379,43	Выравнивающий слой штукатурки (под плитку) Керамическая плитка			
1,2,6,7,15,16,19,25,26,27	87,28	Затирка шпатлевкой "Алинекс" Водоэмульсионная окраска за 2 раза	291,07	Улучшенная штукатурка Затирка шпатлевкой "Алинекс" Масляная окраска за 2 раза			

1. По периметру помещений (по керамогранитным и керамическим полам) выполнить полированный керамогранитный плинтус h=72 мм по СТ РК 1954-2010. Общая длина на 1 этаж -388,26 п.м;
2. По периметру помещений (по линолеумным и деревянным полам) установить в поливинилхлоридный плинтус. Общая длина плинтуса на 2 этажа -17,41 п.м.

Согласовано

Взам. инв. N

Подп. и дата

Инв. N подл.

Изм.	Кол.уч	Лист	Nдок.	Подпись	Дата
ГАП		Цой В. Г.			07.24
Проверил		Ким И.			07.24
Выполнил		Маратова Р.			07.24
Н.контроль		Бакиров Н.			07.24

38-2022 АС

Капитальный ремонт административного здания, терапевтического корпуса, здания гаража, здания пищеблока и прачечной ГКП на ПХВ «Многопрофильная городская больница №3» акимата города Астаны

Прачечная

Стадия	Лист	Листов
РП	20	

Ведомость отделки помещений, экспликация полов (монтажные работы)

ТОО "Строй-проект-инвентаризация"
ТОО "БС Строй Холдинг"
г.Шымкент - 2024г.

Копировал

Формат А3

Крыльцо Кр-1

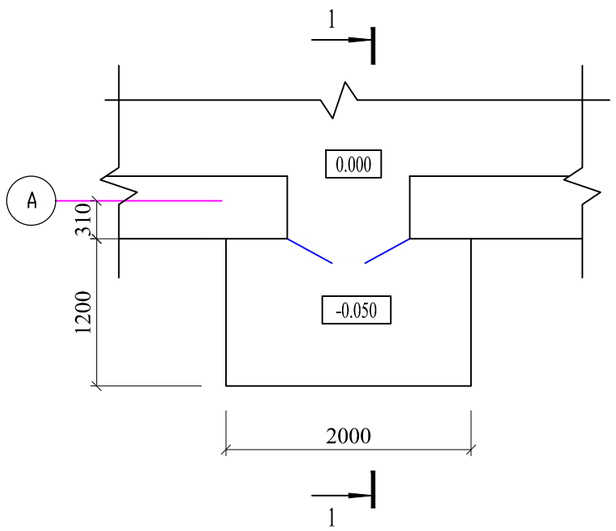

1 - 1

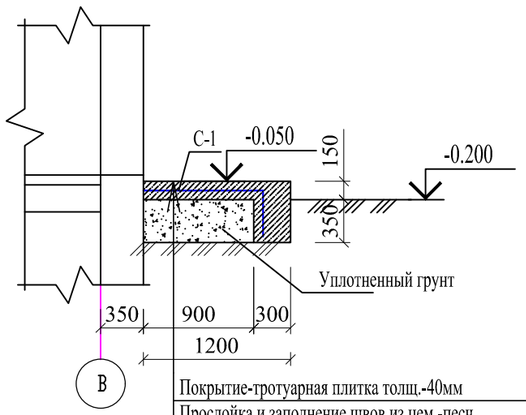

Покрытие-тротуарная плитка толщ.-40мм
Прослойка и заполнение швов из цем.-песч.
раствора М150-15мм
Бетон кл. В15, армированный сеткой С-1
ф5ВрI/100/100 - 150мм
Уплотненный грунт основания

Спецификация материалов

Поз.	Обозначение	Наименование	Кол.	Масса ед.,кг.	Примеч.
		Демонтажные работы			
		Демонтаж бетонного крыльца, м3	1,0		
		Крыльцо Кр-1	2		
С-1	ГОСТ 23279-2012	Сетка С-1 5Вр-1 100/100 м2	2,7	2.88	7,776
		Тротуарная плитка толщ.- 40мм, м²	3,3		
		Бетон кл. В15, м3	0,56		

Согласовано

Взам. инв. N

Подп. и дата

Инв. N подл.

Изм.	Кол.уч	Лист	N док.	Подпись	Дата
ГАП		Цой В. Г.			07.24
Проверил		Ким И.			07.24
Выполнил		Маратова Р.			07.24
Н.контроль		Бакиров Н.			07.24

38-2022 АС

Капитальный ремонт административного здания, терапевтического корпуса, здания гаража, здания пищеблока и прачечной ГКП на ПХВ «Многопрофильная городская больница №3» акимата города Астаны

Прачечная

Стадия	Лист	Листов
РП	21	

Крыльцо Кр-1

ТОО "Строй-проект-инвентаризация"
ТОО "БС Строй Холдинг"
г.Шымкент - 2024г.

Копировал Формат А3

Кв-1

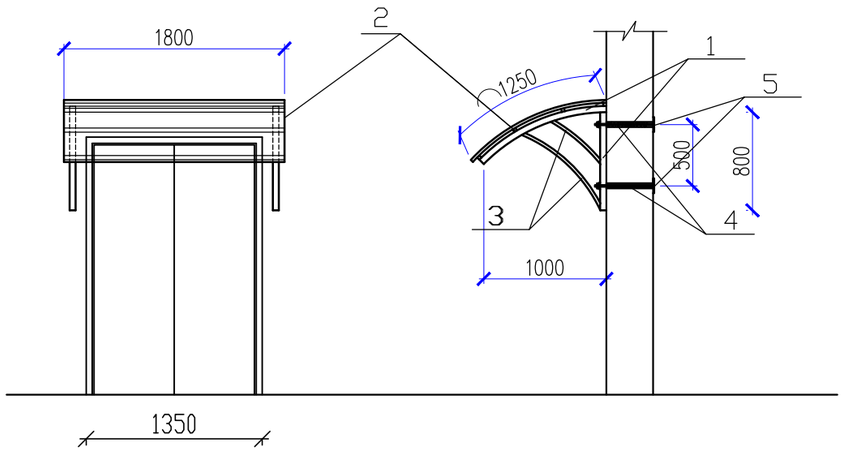

Спецификация элементов козырька КВ-1

Марка поз.	Обозначение	Наименование	Кол.	Масса ед.кг	Примеч.
		Козырек Кв-1	4		
1	ГОСТ 30245-2003	кв.труба 50х4 п.м	7,6	5,5	41,8
2	ГОСТ 8639-82	кв.труба 25х2 п.м	14,4	3,3	47,52
3	ГОСТ 8639-82	кв.труба 25х2 п.м	5,2	1,22	6,40
4	ГОСТ 5781-91	Ø12 А I L=550	4	0,49	1,96
5	ГОСТ 19903-91	-5х120 L=120	4	0,57	2,28
		Гайка М12	4	0,017	0,068
		Шайба М12	4	0,006	0,024
		Покрытие из металлочерепицы, м2	2,25		

1. Монтаж металлоконструкций производить на сварке. Сварку производить электродами Э-42А по ГОСТ 9467-75. Высоту сварных швов принять по наименьшей толщине свариваемых элементов, но не менее h=6мм.
2. Все металлоконструкции козырьков покрыть эмалью ПФ-115 по грунтовке с последующей окраской пентафталевой огнезащитной эмалью.

Согласовано

Взам. инв.N

Подп. и дата

Инв.N подл.

Изм.	Кол.уч	Лист	N док.	Подпись	Дата
ГАП		Цой В. Г.			07.24
Проверил		Ким И.			07.24
Выполнил		Маратова Р.			07.24
Н.контроль		Бакиров Н.			07.24

38-2022 АС

Капитальный ремонт административного здания, терапевтического корпуса, здания гаража, здания пищеблока и прачечной ГКП на ПХВ «Многопрофильная городская больница №3» акимата города Астаны

Прачечная

Стадия	Лист	Листов
РП	22	

Козырек КВ-1 (монтажные работы)

ТОО "Строй-проект-инвентаризация"
ТОО "БС Строй Холдинг"
г.Шымкент - 2024г.

Приямок

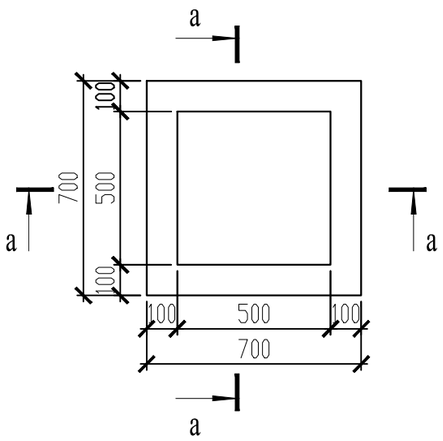

а-а

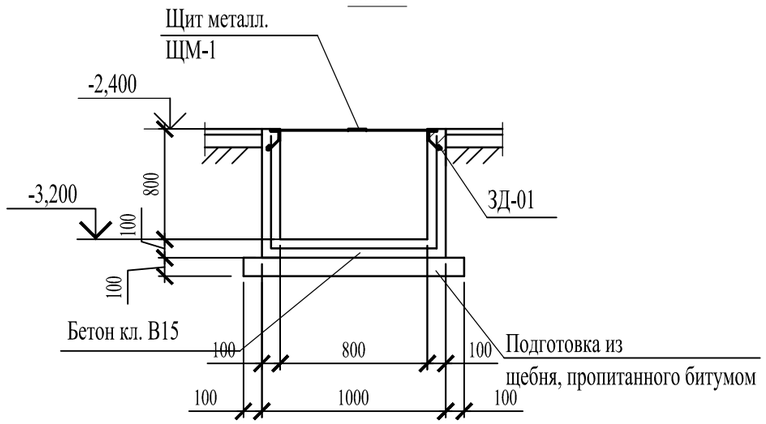

Спецификация материалов

Поз.	Обозначение	Наименование	Кол.	Масса ед.,кг.	Примечание
		Приямок	2		
ЩМ-1	ГОСТ 8568-77*	Лист ромб.-6х550х550	1	14,67	
	ГОСТ 34028-2016	Ø8 А III L=350	1	0,14	
ЗД-01	ГОСТ 8509-93	L125х10 п.м	2,4	19,1	
	ГОСТ 34028-2016	Ø8 А III L=250	4	0,10	
	ГОСТ 8478-87	Сетка 5Вр I 100/100,м2	3,6	3,25	
		Бетон кл. В15, м3	0,29		
		Подготовка из щебня, пропитанного, битумом, м3	0,14		

Согласовано

Взам. инв. N

Подп. и дата

Инв. N подл.

Изм.	Кол.уч	Лист	N док.	Подпись	Дата
ГАП		Цой В. Г.			07.24
Проверил		Ким И.			07.24
Выполнил		Маратова Р.			07.24
Н.контроль		Бакиров Н.			07.24

38-2022 АС

Капитальный ремонт административного здания, терапевтического корпуса, здания гаража, здания пищеблока и прачечной ГКП на ПХВ «Многопрофильная городская больница №3» акимата города Астаны

Прачечная

Стадия	Лист	Листов
РП	23	

Приямок
Спецификация материалов

ТОО "Строй-проект-инвентаризация"
ТОО "БС Строй Холдинг"
г.Шымкент - 2024г.

Копировал Формат А3

Сечение кровли 1-1
(ремонтные работы)

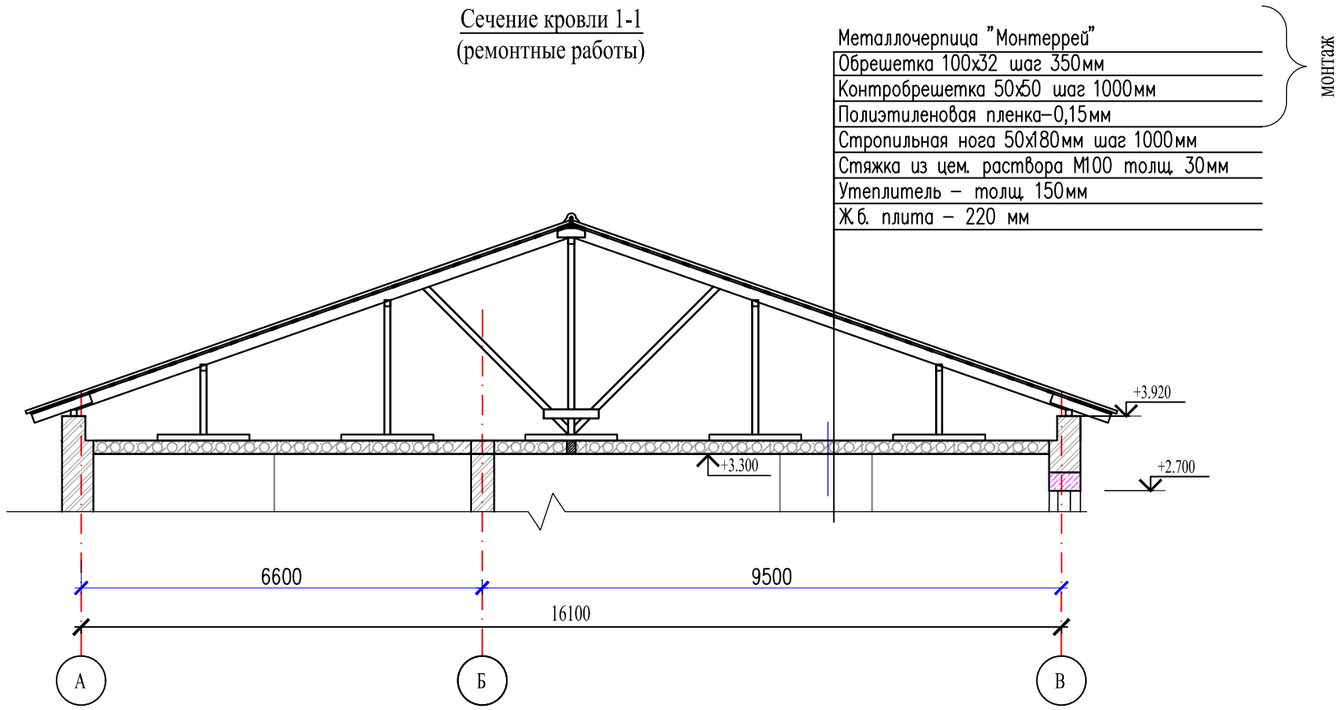

Указания по устройству кровли :

1. Проектируемая кровля разработана в соответствии со СН РК 3.02–37–2013 "Крыши и кровли", СН РК 2.02–01–2023"Пожарная безопасность зданий и сооружений".
Вновь устраиваемое покрытие кровли – из металлочерепицы–оцинкованного листа с порошковым покрытием.
2. До начала производства работ по устройству кровли из металлочерепицы должна быть разобрана существующая кровля из профилированных листов с обрешеткой.
Расход демонтажа дан на л.АС–33.
3. Металлочерепица к обрешетке крепится самонарезающими шурупами с уплотнительной шайбой (6 шурупов на 1 кв.м).
Обрешетка укладывается сверху на гидроизоляционный материал (1 слой полиэтиленовой пленки толщ.0,15мм). Гидроизоляционный материал устанавливают внахлест от карниза к коньку.
4. При производстве работ по ремонту кровли могут быть уточнены размеры и высотные отметки здания.

СПЕЦИФИКАЦИЯ ЭЛЕМЕНТОВ КРОВЛИ

Марка поз.	Обозначение	Наименование	Кол. шт.	Объем ед.изм м3	Общий объем м3
1	ГОСТ 8486-86*Е	Карнизный щит из досок 32х150 п.м	331,0		1,59
2	-//-	Коньковая обрешетка из досок 32х100 п.м	134,4		0,42
3	-//-	Обрешетка 100х32(h) п.м	1522,6		4,87
4	-//-	Контробрешетка 50х50(h) п.м	632,4		1,58
5	-//-	Металлочерепица "Монтеррей", t=0,7мм	600,0		
6	-//-	Полиэтиленовая пленка толщ.0,15мм	600,0		
7	-//-	Коньковая планка, м	33,1		
8	-//-	Снегозадержатель L=2000мм, шт	32		
9	-//-	Подшивка из софита м2	53,0		

Согласовано

Взам. инв. N

Подп. и дата

Инв. N подл.

Изм.	Кол.уч	Лист	N док.	Подпись	Дата
ГАП		Цой В. Г.			07.24
Проверил		Ким И.			07.24
Выполнил		Маратова Р.			07.24
Н.контроль		Бакиров Н.			07.24

38-2022 АС

Капитальный ремонт административного здания, терапевтического корпуса, здания гаража, здания пищеблока и прачечной ГКП на ПХВ «Многопрофильная городская больница №3» акимата города Астаны

Прачечная

Стадия	Лист	Листов
РП	24	

Сечение кровли 1-1. Спецификация элементов кровли.

ТОО "Строй-проект-инвентаризация"
ТОО "БС Строй Холдинг"
г.Шымкент - 2024г.

Технологическая схема работы прачечной

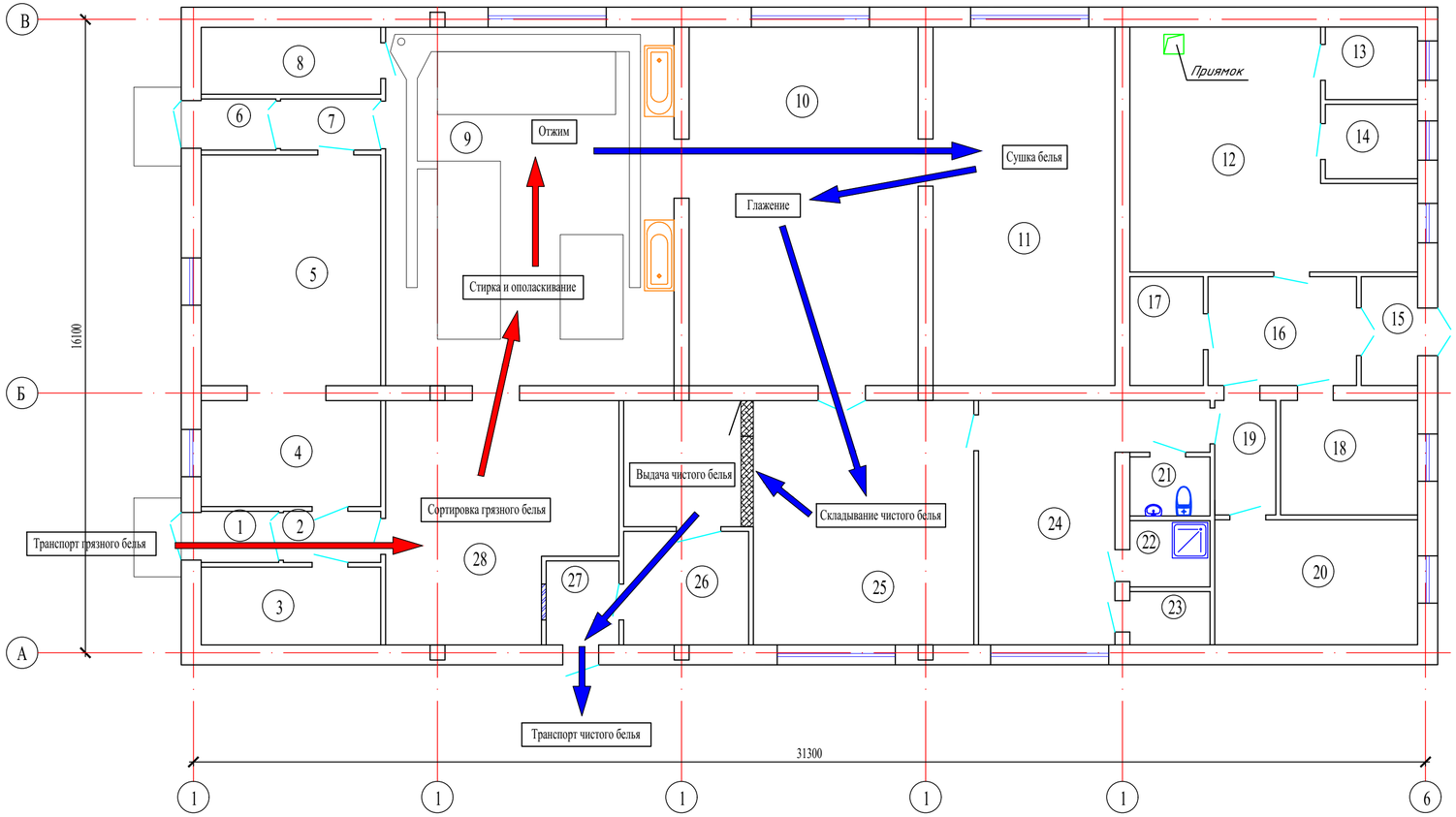

Экспликация помещений

Номер помещения	Наименование	Площадь, м²	Кат.* помещения
1	Тамбур	2,46	
2	Тамбур	3,11	
3	Кабинет	8,81	
4	Кабинет	12,82	
5	Кабинет	26,43	
6	Тамбур	2,37	
7	Тамбур	3,19	
8	Кабинет	7,59	
9	Стиральный цех	66,30	
10	Гладильная	52,57	
11	Сушилка	41,67	
12	Тепловой узел	35,29	
13	Подсобное помещение	4,20	
14	Подсобное помещение	4,31	
15	Тамбур	3,84	
16	Коридор	10,23	
17	Электрощитовая	5,02	
18	Архив	9,96	
19	Коридор	4,38	
20	Склад	16,12	
21	Санузел	2,95	
22	Душевая	3,31	
23	Раздевальная	2,65	
24	Комната отдыха	24,35	
25	Комната выдачи чистого белья	44,89	
26	Кабинет	8,98	
27	Тамбур	3,83	
28	Цех грязного белья	32,02	
	Всего:	443.65	

Условные обозначения

- направление потока грязного белья
- направление потока чистого белья

Согласовано

Взам. инв. N

Подп. и дата

Инв. N подл.

Изм.	Кол.уч	Лист	N док.	Подпись	Дата
ГАП		Цой В. Г.			07.24
Проверил		Ким И.			07.24
Выполнил		Маратова Р.			07.24
Н.контроль		Бакиров Н.			07.24

38-2022 АС

Капитальный ремонт административного здания, терапевтического корпуса, здания гаража, здания пищеблока и прачечной ГКП на ПХВ «Многопрофильная городская больница №3» акимата города Астаны

Прачечная

Стадия	Лист	Листов
РП	25	

Технологическая схема работы прачечной

ТОО "Строй-проект-инвентаризация"
ТОО "БС Строй Холдинг"
г.Шымкент - 2024г.