ТОО «Строй-проект-инвентаризация»

Государственная лицензия №17017450 от 10.10.2017 года

ТОО «БС Строй Холдинг»

Лицензия 06-ГСЛ №002105 от 22.02.2023 года

Заказ: №38-2022

Заказчик: ГКП на ПХВ «Многопрофильная городская больница №3» акимата города Астаны

РАБОЧИЙ ПРОЕКТ

Капитальный ремонт административного здания, терапевтического корпуса, здания гаража, здания пищеблока и прачечной ГКП на ПХВ «Многопрофильная городская больница №3» акимата города Астаны

Том 3. Альбом 6. Архитектурно-строительные решения.

Аптека с переходной галереей

г. Шымкент - 2024 г.

ТОО «Строй-проект-инвентаризация»

Государственная лицензия №17017450 от 10.10.2017 года

ТОО «БС Строй Холдинг»

Лицензия 06-ГСЛ №002105 от 22.02.2023 года

Заказ: №38-2022

Заказчик: ГКП на ПХВ «Многопрофильная городская больница №3» акимата города Астаны

РАБОЧИЙ ПРОЕКТ

Капитальный ремонт административного здания, терапевтического корпуса, здания гаража, здания пищеблока и прачечной ГКП на ПХВ «Многопрофильная городская больница №3» акимата города Астаны

Том 3. Альбом 6. Архитектурно-строительные решения.

Аптека с переходной галереей

Директор ТОО «Строй-проект-инвентаризация» Акшабаев М. Л.

Директор ТОО «БС Строй Холдинг» Акжолов А. Б.

Главный архитектор проекта Цой В. Г.

г. Шымкент - 2024 г.

Ведомость рабочих чертежей основного комплекта АС.

Лист	Наименование Примечание	
1	2	3
1	Ведомость рабочих чертежей.	
2	Общие данные (начало).	
3	Общие данные (окончание).	
4	Фасад в осях Д-А, А-Д (обмерочные чертежи)	
5	Фасад в осях 1-7, 7-1 (обмерочные чертежи)	
6	План на отм. -2.400 (обмерочные чертежи)	
7	План на отм. 0.000 (обмерочные чертежи)	
8	Разрез 1-1, 2-2 (обмерочные чертежи)	
9	План кровли (обмерочные чертежи)	
10	Фасад в осях Д-А, А-Д (демонтажные работы)	
11	Фасад в осях 1-7, 7-1 (демонтажные работы)	
12	План на отм. 0.000 (демонтажные работы)	
13	Разрез 1-1, 2-2 (демонтажные работы)	
14	Ведомость полов, проемов (демонтажные работы)	
15	Ведомость отделки помещений (демонтажные работы)	
16	Фасад в осях Д-А, А-Д (монтажные работы)	
17	Фасад в осях 1-7, 7-1. (монтажные работы)	
18	План на отм. 0.000 (монтажные работы)	
19	Лист аннулирован	
20	Ведомость полов, проемов (монтажные работы)	
21	Ведомость отделки помещений, экспликация полов (монтажные работы)	
22	Закладка дверного проема (монтажные работы)	
23	Крыльцо Кр-1	
24	Крыльцо Кр-2	
25	Крыльцо Кр-3	
26	Вход в подвал	
27	Козырек КВ-1	
28	Сечение кровли 1-1, 2-2. Спецификация элементов кровли.	

Согласовано

часть ОВ	Мелебеков Б.	07.24
часть ВК	Керимов Д.	07.24
часть ЭОМ	Никитин Г.	07.24

Взам. инв. N

Подп. и дата

Инв. N подл.

Изм.	Кол.уч	Лист	N док.	Подпись	Дата
ГАП		Цой В. Г.			07.24
Проверил		Ким И.			07.24
Выполнил		Маратова Р.			07.24
Н.контроль		Бакиров Н.			07.24

38-2022 АС

Капитальный ремонт административного здания, терапевтического корпуса, здания гаража, здания пищеблока и прачечной ГКП на ПХВ «Многопрофильная городская больница №3» акимата города Астаны

Аптека с переходной галереей

Стадия	Лист	Листов
РП	1	

Ведомость рабочих чертежей

ТОО "Строй-проект-инвентаризация"
ТОО "БС Строй Холдинг"
г.Шымкент - 2024г.

Ведомость ссылочных документов

Обозначение	Наименование	Примечание
	Ссылочные документы	
СН РК 3.02-07-2014 СП РК 3.02-107-2014	Общественные здания и сооружения	
СН РК 5.03-07-2013 СП РК 5.03-107-2013	Несущие и ограждающие конструкции	
СН РК 2.02-01-2023 СП РК 2.02-101-2022	Пожарная безопасность зданий и сооружений	
СН РК 2.04-07-2022 СП РК 2.04-107-2022	Строительная теплотехника	
СН РК 3.06-01-2011 СП РК 3.06-101-2012	Доступность зданий и сооружений для маломобильных групп	
СН РК 1.04-26-2022	Реконструкция, капитальный и текущий ремонт гражданских, производственных зданий и сооружений	
СП РК 1.04-102-2012	Правила оценки физического износа зданий и сооружений	
НТП РК 01-01-3.1 (4.1)-2017	Нагрузки и воздействия на здания	
СН РК 3.02-36-2012 СП РК 3.02-136-2012	Полы	
с.2.244-1 в.5	Детали полов общественных зданий	
СП РК 2.01-101-2013	Защита строительных конструкций от коррозии	

Схема блокировки

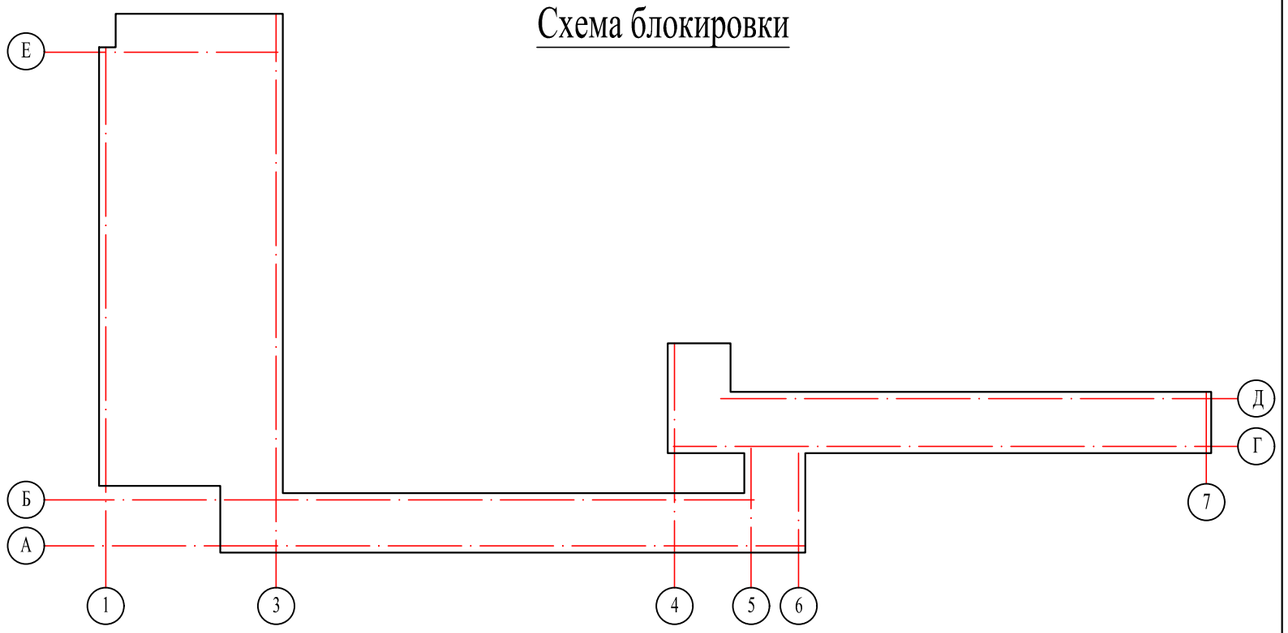

Согласовано

часть ОВ	Мелдебекой Б.	07.24
часть ВК	Керимов Д.	07.24
часть ЭОМ	Никитин Г.	07.24

Взам. инв. N

Подп. и дата

Инв. N подл.

Рабочий проект «Капитальный ремонт административного здания, терапевтического корпуса, здания гаража, здания пищеблока и прачечной ГКП на ПХВ «Многопрофильная городская больница №3» акимата города Астаны» разработан в соответствии с действующими на территории Республики Казахстан нормами и правилами и предусматривает мероприятия обеспечивающие взрыво-пожаро-безопасность, исключающие вредные воздействия на окружающую среду и воздушный бассейн, а так же предупреждающие чрезвычайные ситуации природного и техногенного характера

Главный архитектор проекта:_____Цой В. Г.

Изм.	Кол.уч	Лист	N док.	Подпись	Дата
ГАП		Цой В. Г.			07.24
Проверил		Ким И.			07.24
Выполнил		Маратова Р.			07.24
Н.контроль		Бакиров Н.			07.24

38-2022 АС

Капитальный ремонт административного здания, терапевтического корпуса, здания гаража, здания пищеблока и прачечной ГКП на ПХВ «Многопрофильная городская больница №3» акимата города Астаны

Аптека с переходной галереей

Стадия	Лист	Листов
РП	2	

Общие данные (начало)

ТОО "Строй-проект-инвентаризация"
ТОО "БС Строй Холдинг"
г.Шымкент - 2024г.

Копировал Формат А3

1. Общие данные

Рабочий проект «Капитальный ремонт административного здания, терапевтического корпуса, здания гаража, здания пищеблока и прачечной ГКП на ПХВ «Многопрофильная городская больница №3» акимата города Астаны» разработан на основании:

- Договора за №304/ГЗ/Б от 07.06.2022 года на разработку проектно-сметной документации;
- Задания на проектирование, утвержденное директором ГКП на ПХВ «Многопрофильная городская больница №3» акимата города Астана от 02.07.2024 года;
- Дефектного акта, утвержденного директором ГКП на ПХВ «Многопрофильная городская больница №3» акимата города Астана от 02.07.2024 года;
- Технического заключения по обследованию зданий ГКП на ПХВ «Многопрофильная городская больница №3», выполненного ТОО «Астанакұрылыссервис» заказ №424/ГЗ/Б от 22.07.2021 года.
- Технического отчета по инженерно-геологическим изысканиям, выполненного ТОО «А-Геоинжиниринг» в августе-месяце 2022 года;
- Технического отчета по инженерно-геодезическим изысканиям, выполненный ТОО «ГеоГис» в июле-месяце 2022 года;

Способ строительства - подрядный.

Источник финансирования - бюджетные средства.

При обследовании технического состояния использованы следующие технические нормативы:

- СП РК 1.04-101-2012 «Обследование и оценка технического состояния зданий и сооружений»;
- СП РК 1.04-101-2012 «Правила оценки физического износа зданий и сооружений»;
- СН РК 1.04-26-2022 «Реконструкция, капитальный и текущий ремонт гражданских, производственных зданий и сооружений»
- СП РК 3.02-136-2012 «Полы»;
- СП РК 2.01-101-2013 «Защита строительных конструкций от коррозии».

2. Природно-климатические условия района

Государственное коммунальное предприятие на праве хозяйственного ведения «Многопрофильная городская больница №3» акимата города Астана расположено в городе Астана по улице Алии Молдагуловой 26Б и проспекту Жеиис 58.

Высотные отметки поверхности земли, рассматриваемой площадки изменяются в пределах от 351,20 до 351,63 м и имеет незначительный уклон с юга на север.

Климатический подрайон I-В.

Температура наружного воздуха:

Абсолютная максимальная температура воздуха +41,6°С;

Абсолютная минимальная температура воздуха -51,6°С;

наиболее холодной пятидневки обеспеченностью -31,2°С.

3. Объёмно-планировочные решения

Аптека с переходной галереей- одноэтажное здание с подвалом прямоугольной формы в плане с размерами в осях 32,20х11,10 м и одноэтажное здание без подвала сложной формы в плане с размерами в осях 60,70х3,00 (3,10) м. Высота помещений подвала - 2,10 м. Высота помещений первого этажа - 3,00м.

4. Конструктивные решения

Фундаменты - ленточные из сборных фундаментных блоков.

Наружные и внутренние стены - кирпичные.

Перекрытие и покрытие - сборные железобетонные плиты.

Крыша - чердачная, односкатная и двухскатная.

Кровля - профилированные листы по деревянным конструкциям с наружным неорганизованным водостоком.

Окна - металлопластиковые однокамерные и деревянные.

Двери - деревянные.

Полы - линолеум, керамическая плитка и мозаичные.

Внутренняя отделка стен - водоэмульсионная и масляная окраска по штукатурке, керамическая плитка.

Потолок - водоэмульсионная окраска.

Наружная отделка стен - из силикатного кирпича под расшивку и известковая побелка.

Отмостка - бетонная.

5. При обследовании здания выявлено:

- в фундаменте здания разрушений не наблюдается;
- в наружных стенах разрушений не наблюдается;
- в наружной отделке имеются увлажнения, отсутствует утепление стен, фасад имеет неприглядный вид;
- во внутренних стенах разрушений не наблюдается;
- в плитах перекрытиях разрушений не наблюдается;
- крыша и кровля находятся в удовлетворительном состоянии;
- окна деревянные и металлопластиковые физически изношены, конструкция древесины расслоилась, отслоение покрасочного слоя, все сопряжение разрушены, частично отсутствует фурнитура, неплотный притвор фрамуг, однокамерные стеклопакеты не соответствуют требованию по энергосбережению действующих объектов;
- в дверных блоках запорная арматура пришла в негодность, полотна просели и неплотно закрываются, двери требует замены;
- на внутренних поверхностях стен визуально наблюдаются местами отслоение и отпадение штукатурки, местами выбоины и трещины штукатурки, следы заделок и набелов, ремонтов, загрязнение отделочного слоя;
- отделочный слой внутренних стен имеет увлажнение, растрескивания, вздутия, отслоения и отпадения отделочного и окрасочного слоев стен;
- на потолке выявлены следы увлажнения, отслоения и шелушения;
- в линолеумных полах визуально наблюдаются местами истертость материала, линолеум местами пробит и порван, отставания в стыках и вздутие;
- полы из керамической плитки разрушены, имеются выбоины в основании;
- мозаичные полы находятся в работоспособном состоянии;
- отмостка повсеместно разбита и просела;
- крыльца находятся в неудовлетворительном состоянии, имеются частичные разрушения, облицовочная плитка частично разрушена или отсутствует;
- система вентиляции находится в неудовлетворительном состоянии, требуется полная замена;
- система отопления находится в неудовлетворительном состоянии, требуется полная замена;
- система электроосвещения находится в удовлетворительном состоянии, но морально устарела и требуется полная замена;
- система водоснабжения и канализации находится в неудовлетворительном состоянии, требуется полная замена.

6. Принятые проектные решения

- наружная отделка стен - утепление стен минераловатными плитами толщиной 80 мм, с последующей отделкой декоративной штукатуркой типа «Аспол» и окраской фасадными красками;
- цоколь - утепление минераловатными плитами толщиной 80 мм, с последующей отделкой сплитерной плиткой;
- фронтон - демонтаж подшивки фронтона из древесно-стружечных плит;
- отмостка - устройство асфальтобетонной отмостки взамен бетонной шириной 1000 мм;
- замена подоконных сливов из оцинкованной стали;
- внутренняя отделка стен - отбивка штукатурки, улучшенная штукатурка, затирка шпатлевкой «Алинекс» с последующей водоэмульсионной и масляной красками;
- потолок - зачистка от водоэмульсионной окраски, выравнивание шпатлевкой «Алинекс» с последующей водоэмульсионной окраской;
- замена оконных блоков;
- замена наружных дверных блоков;
- замена внутренних дверных блоков в соответствии с назначением помещений;
- замена полов из бетона, керамической плитки, линолеума;
- шлифовка и полировка мозаичных полов
- замена покрытия кровли из профилированных листов на металлочерепицу с заменой обрешетки.

7. Противопожарные мероприятия

Противопожарные мероприятия в проекте предусмотрены в соответствии со СН РК 2.02-01-2023 «Пожарная безопасность зданий и сооружений», СН РК 3.02-07-2014 «Общественные здания и сооружения». Степень огнестойкости -II.

Здание размещена на свободной от застройки территории с соблюдением противопожарных норм и обеспечением свободного проезда пожарных машин. Двери на путях эвакуации открываются наружу. Расположение эвакуационных выходов и их количество соответствует требованиям СН РК 3.02-07-2014.

Отделочные материалы, применяемые в проекте, должны иметь сертификат качества, в обязательном порядке согласованные с Госпожинспекцией и санэпидстанцией.

Электропроводка во всех помещениях предусматривается скрытый под штукатуркой, розетки заземлены.

8. Антикоррозийные мероприятия.

В проекте защита строительных конструкции от коррозии разработан в соответствии с требованиями СП РК 2.01-101-2013 «Защита строительных конструкций от коррозии».

Все закладные детали подвергаются металлизации.

Все открытые металлические поверхности и конструкции, соединительные элементы и закладные детали окрашиваются масляными красками. Все деревянные элементы здания подлежат антисептированию.

Все железобетонные конструкции соприкасающиеся с грунтов обмазать горячим битумом за 2 раза.

9. Указания по производству работ в зимних условиях

Данные указания выполняются в период производства бетонных работ при ожидаемой среднесуточной температуре наружного воздуха ниже 5°С и минимальной суточной температуре ниже 0°С.

Приготовление бетонной смеси следует производить в обогреваемых бетоносмесительных установках, применяя подогретую воду, оттаянные или подогретые заполнители, обеспечивающие получение бетонной смеси с температурой не менее 5°С. Допускается применение неотогретых сухих заполнителей, не содержащих наледи на зернах и смерзшихся комьев. При этом продолжительность перемешивания бетонной смеси должна быть увеличена не менее чем на 25 % по сравнению с летними условиями. Способы и средства транспортирования должны обеспечивать предотвращение снижения температуры бетонной смеси ниже требуемой.

В зимних условиях необходимо использовать бетоны и растворы с добавлением пластификаторов и противоморозных добавок согласно приложения 9 к СН РК 5.03-07-2013 "Несущие и ограждающие конструкции".

10. Мероприятия по звукоизоляции

В данном проекте учитываются требования звукоизоляции ограждающих конструкций, которые должны быть выполнены в процессе строительства следующим образом:

- в перегородках и стенах места пересечения с трубопроводами следует заделывать минераловатным войлоком или другим упругомягким материалом с последующей двухсторонней заделкой раствором;
- в местах устройства штепсельных розеток, выключателей и распределительных коробок сквозные отверстия перегородок заделывать звукопоглощающим материалом, параллельно с выполнением электротехнических работ.

Согласовано			
часть ОВ	Мелдебеков Б.		07.24
часть ВК	Керимов Д.		07.24
часть ЭОМ	Никитин Г.		07.24

Взам. инв. N

Подп. и дата

Инв. N подл.

Изм.	Кол.уч	Лист	N док.	Подпись	Дата
ГАП		Цой В. Г.			07.24
Проверил		Ким И.			07.24
Выполнил		Маратова Р.			07.24
Н.контроль		Бакиров Н.			07.24

38-2022 АС

Капитальный ремонт административного здания, терапевтического корпуса, здания гаража, здания пищеблока и прачечной ГКП на ПХВ «Многопрофильная городская больница №3» акимата города Астаны

Аптека с переходной галереей

Стадия	Лист	Листов
РП	3	

Общие данные (окончание)

ТОО "Строй-проект-инвентаризация"
ТОО "БС Строй Холдинг"
г.Шымкент - 2024г.

Копировал

Формат А4-3

Фасад в осях Д-А
(обмерочные чертежи)

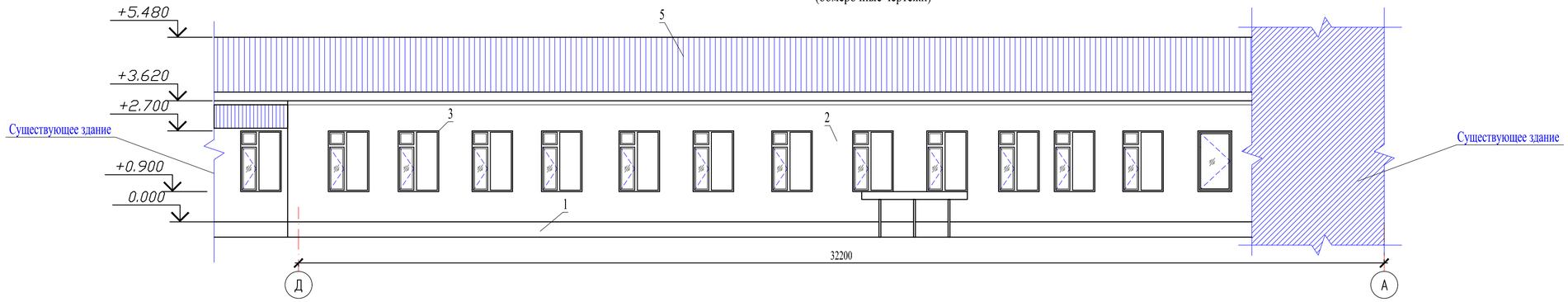

Фасад в осях А-Д
(обмерочные чертежи)

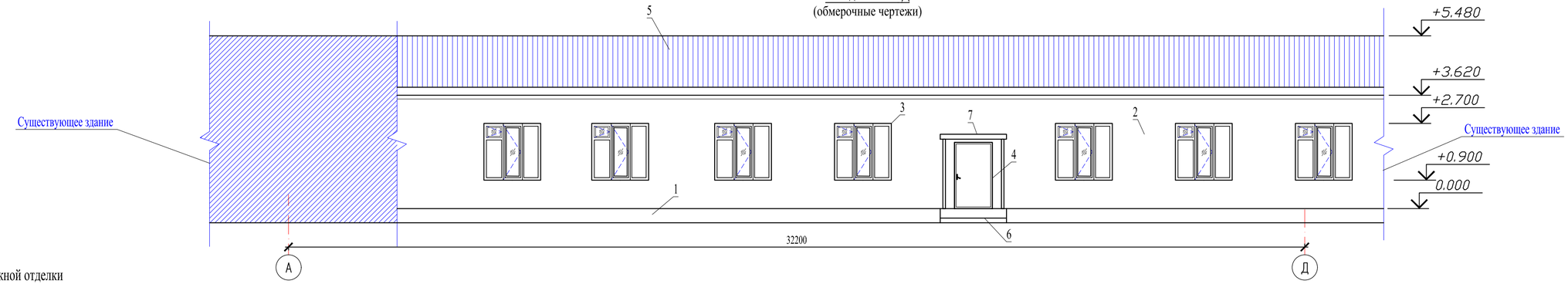

Ведомость существующей наружной отделки

N п/п	Элементы	Отделка	Объемы
1	Цоколь	Штукатурка цем-песч. раствором	
2	Стены	Кирпич под расшивку и известковая побелка	
3	Окна	Деревянные, ПВХ	
4	Двери	Металлические	
5	Кровля	Профилированные листы	
6	Крыльцо	Бетонные крыльца	
7	Козырек	Бетонные козырьки	

Согласовано

Взам. инв. N

Подп. и дата

Инв. N подл.

Изм.	Кол.уч	Лист	N док.	Подпись	Дата
ГАП		Цой В. Г.			07.24
Проверил		Ким И.			07.24
Выполнил		Маратова Р.			07.24
Н.контроль		Бакиров Н.			07.24

38-2022 АС

Капитальный ремонт административного здания, терапевтического корпуса, здания гаража, здания пищеблока и прачечной ГКП на ПХВ «Многопрофильная городская больница №3» акимата города Астаны

Аптека с переходной галереей

Стадия	Лист	Листов
РП	4	

Фасад в осях Д-А, А-Д
(обмерочные чертежи)

ТОО "Строй-проект-инвентаризация"
ТОО "БС Строй Холдинг"
г.Шымкент - 2024г.

Фасад в осях 1-7
(обмерочные чертежи)

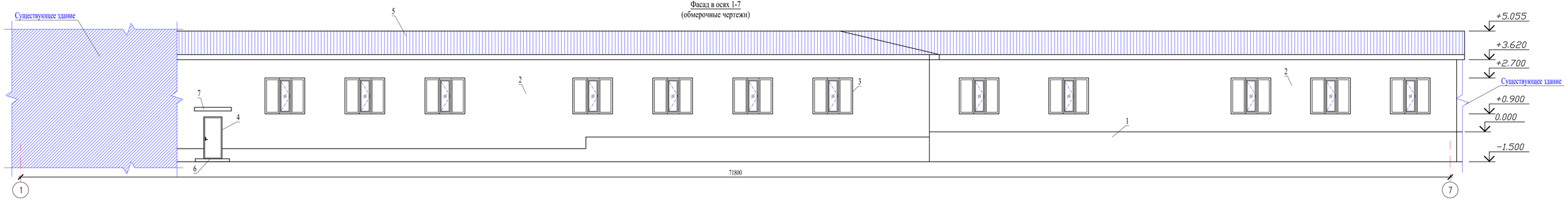

Фасад в осях 7-1
(обмерочные чертежи)

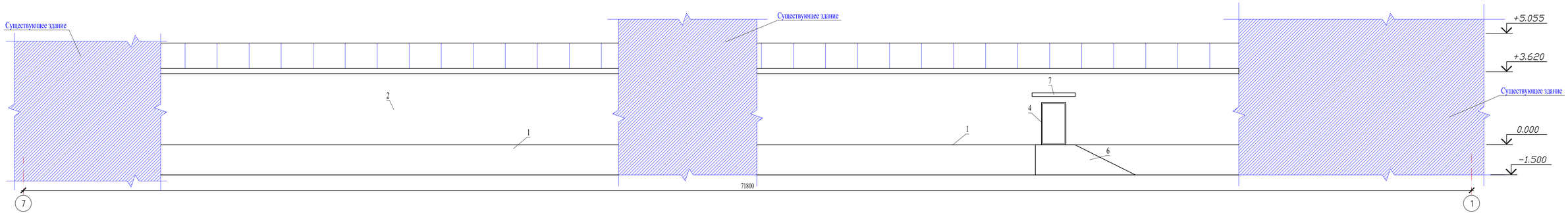

Согласовано

Взам. инв. N

Подп. и дата

Инв. N подл.

Изм.	Кол.уч	Лист	N.док.	Подпись	Дата	38-2022		АС
						Капитальный ремонт административного здания, терапевтического корпуса, здания гаража, здания пищеблока и прачечной ГКП на ПХВ «Многопрофильная городская больница №3» акимата города Астаны		
ГАП		Цой В. Г.			07.24	Аптека с переходной галереей	Стадия	Лист	Листов
Проверил		Ким И.			07.24		РП	5	
Выполнил		Маратова Р.			07.24				
Н.контроль		Бакиров Н.			07.24	Фасад в осях 1-7, 7-1 (обмерочные чертежи)	ТОО "Строй-проект-инвентаризация" ТОО "БС Строй Холдинг" г.Шымкент - 2024г.		

План на отм. -2.400
(обмерочные чертежи)

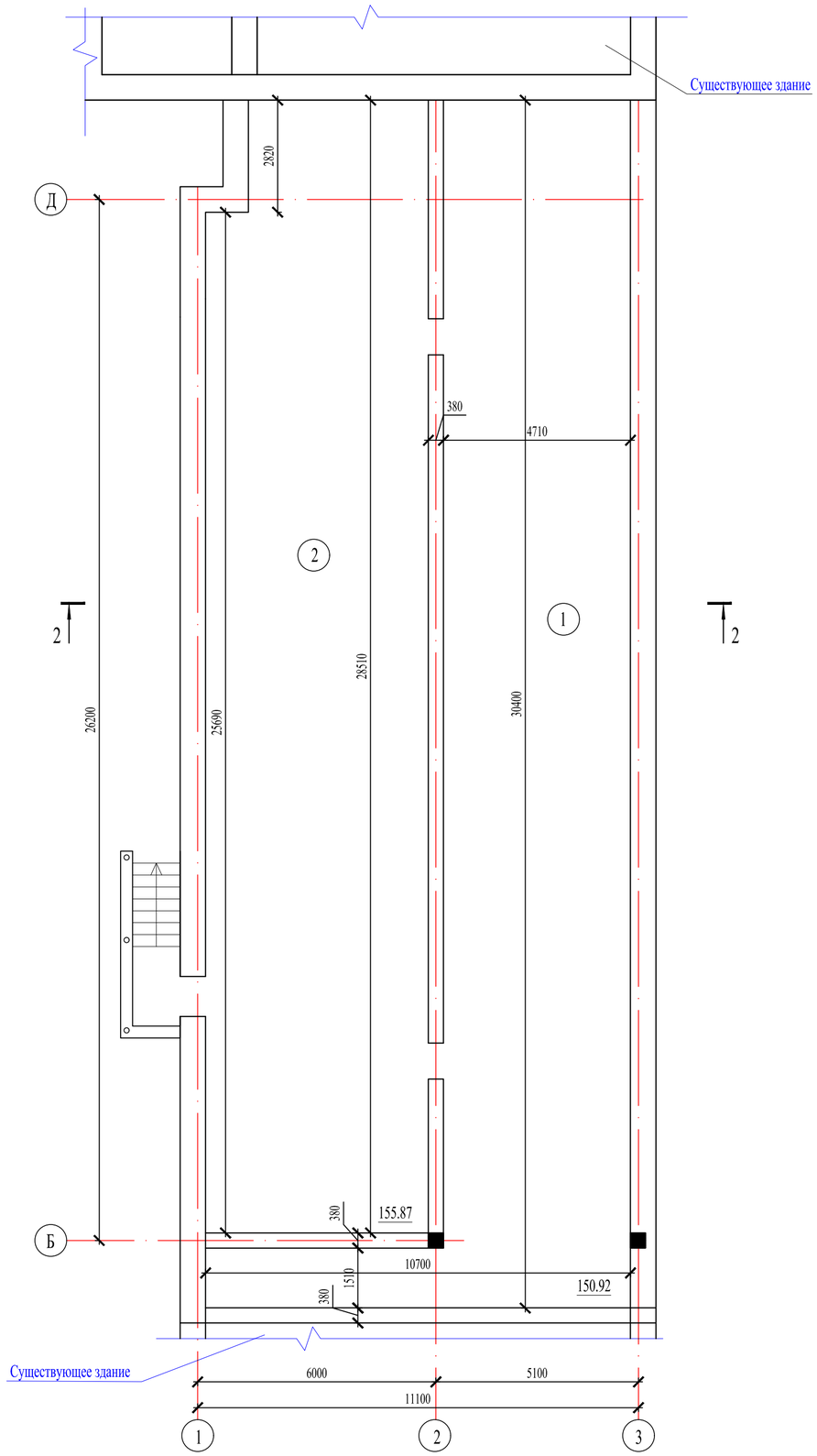

Экспликация помещений

Номер поме-щения	Наименование	Площадь, м²	Кат.* поме-щения
1	Подвал	150,92	
2	Подвал	155,87	
	Всего:	306.79	

Согласовано

Взам. инв. N

Подп. и дата

Инв. N подл.

Изм.	Кол.уч	Лист	N док.	Подпись	Дата
ГАП		Цой В. Г.			07.24
Проверил		Ким И.			07.24
Выполнил		Маратова Р.			07.24
Н.контроль		Бакиров Н.			07.24

38-2022 АС

Капитальный ремонт административного здания, терапевтического корпуса, здания гаража, здания пищеблока и прачечной ГКП на ПХВ «Многопрофильная городская больница №3» акимата города Астаны

Аптека с переходной галереей

Стадия	Лист	Листов
РП	6	

План на отм. -2.400
(обмерочные чертежи)

ТОО "Строй-проект-инвентаризация"
ТОО "БС Строй Холдинг"
г.Шымкент - 2024г.

План на отм. 0.000
(обмерочные чертежи)

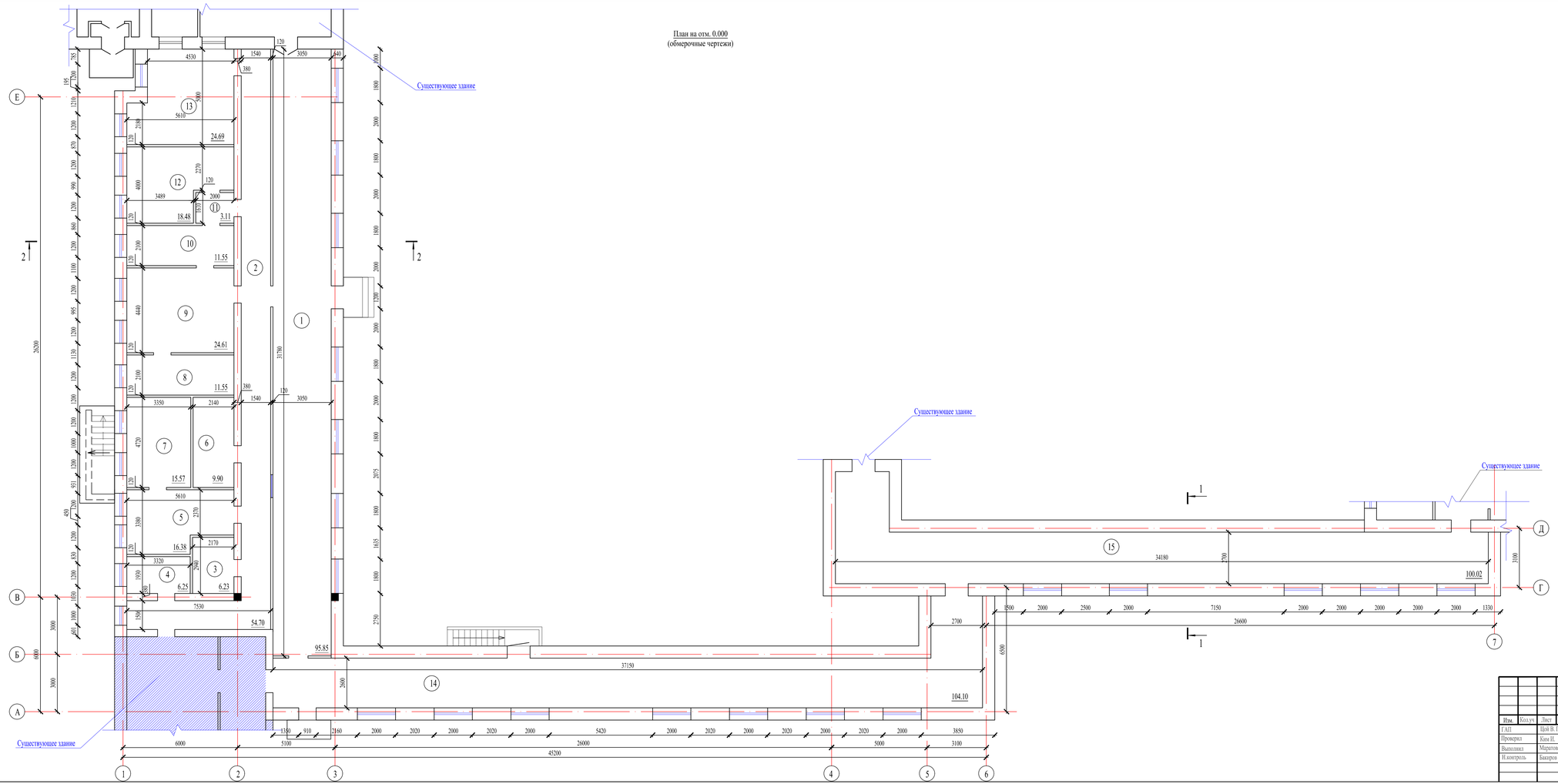

Экспликация помещений

Номер помещения	Наименование	Площадь, м²	Кат.* помещения
1	Коридор	95,85	
2	Коридор	54,69	
3	Склад	6,23	
4	Кабинет	6,25	
5	Склад	16,38	
6	Склад	9,90	
7	Склад	15,57	
8	Кабинет	11,55	
9	Склад	24,61	
10	Склад	11,55	
11	Коридор	3,11	
12	Склад	18,48	
13	Кабинет	24,69	
14	Коридор	104,10	
15	Коридор	100,02	
	Всего:	502,98	

Согласовано

Взам. инв. №

Подп. и дата

Инв. № подл.

Изм.	Кол.уч.	Лист	N док.	Подпись	Дата
ГАП	Цой В. Г.				07.24
Проверил	Ким И.				07.24
Выполнил	Маратова Р.				07.24
Н.контроль	Бакиров Н.				07.24

38-2022 АС

Капитальный ремонт административного здания, терапевтического корпуса, здания гаража, здания пищеблока и прачечной ГКП на ПХВ «Многопрофильная городская больница №3» акимата города Астаны

Аптека с переходной галереей

Стадия	Лист	Листов
РП	7	

План на отм. 0.000
(обмерочные чертежи)

ТОО "Строй-проект-инвентаризация"
ТОО "БС Строй Холдинг"
г.Шымкент - 2024г.

Разрез 1 - 1
(обмерочные чертежи)

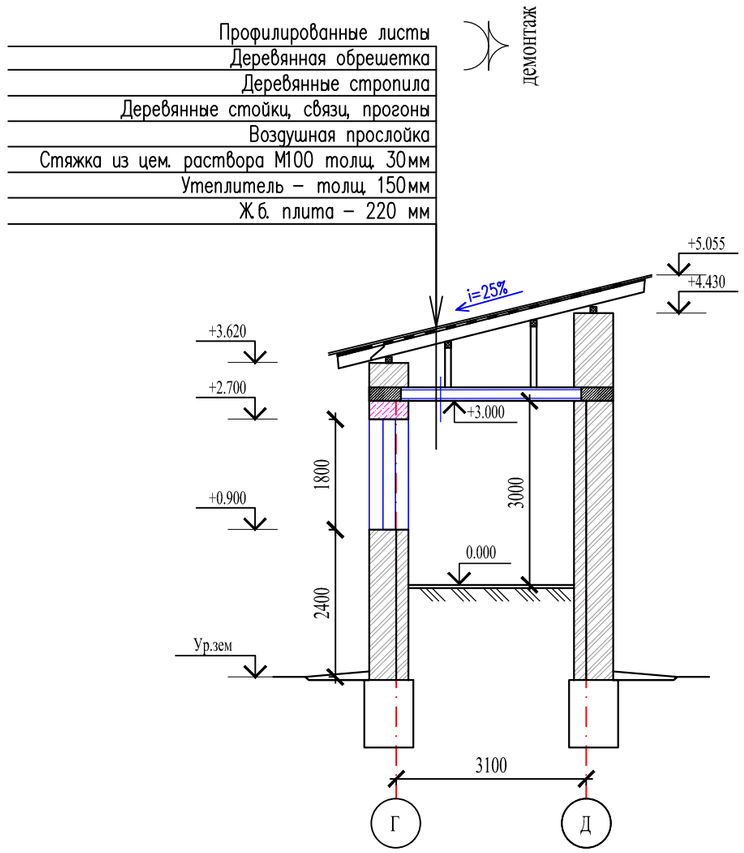

Разрез 2 - 2
(обмерочные чертежи)

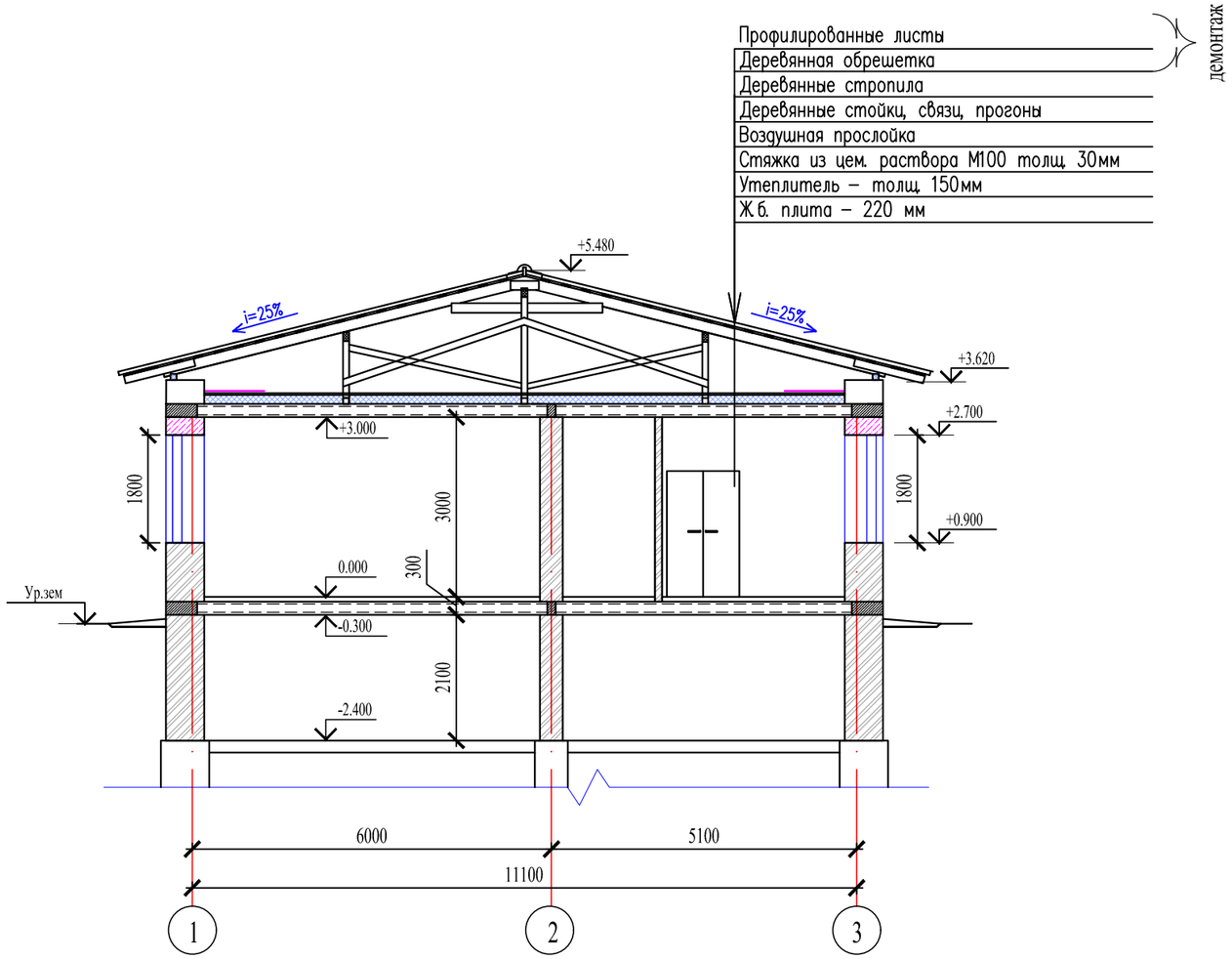

Согласовано

Взам. инв. N

Подп. и дата

Инв. N подл.

Изм.	Кол.уч	Лист	N док.	Подпись	Дата
ГАП		Цой В. Г.			07.24
Проверил		Ким И.			07.24
Выполнил		Маратова Р.			07.24
Н.контроль		Бакиров Н.			07.24

38-2022 АС

Капитальный ремонт административного здания, терапевтического корпуса, здания гаража, здания пищеблока и прачечной ГКП на ПХВ «Многопрофильная городская больница №3» акимата города Астаны

Аптека с переходной галереей

Стадия	Лист	Листов
РП	8	

Разрез 1-1, 2-2
(обмерочные чертежи)

ТОО "Строй-проект-инвентаризация"
ТОО "БС Строй Холдинг"
г.Шымкент - 2024г.

План кровли
(обмерочные чертежи)

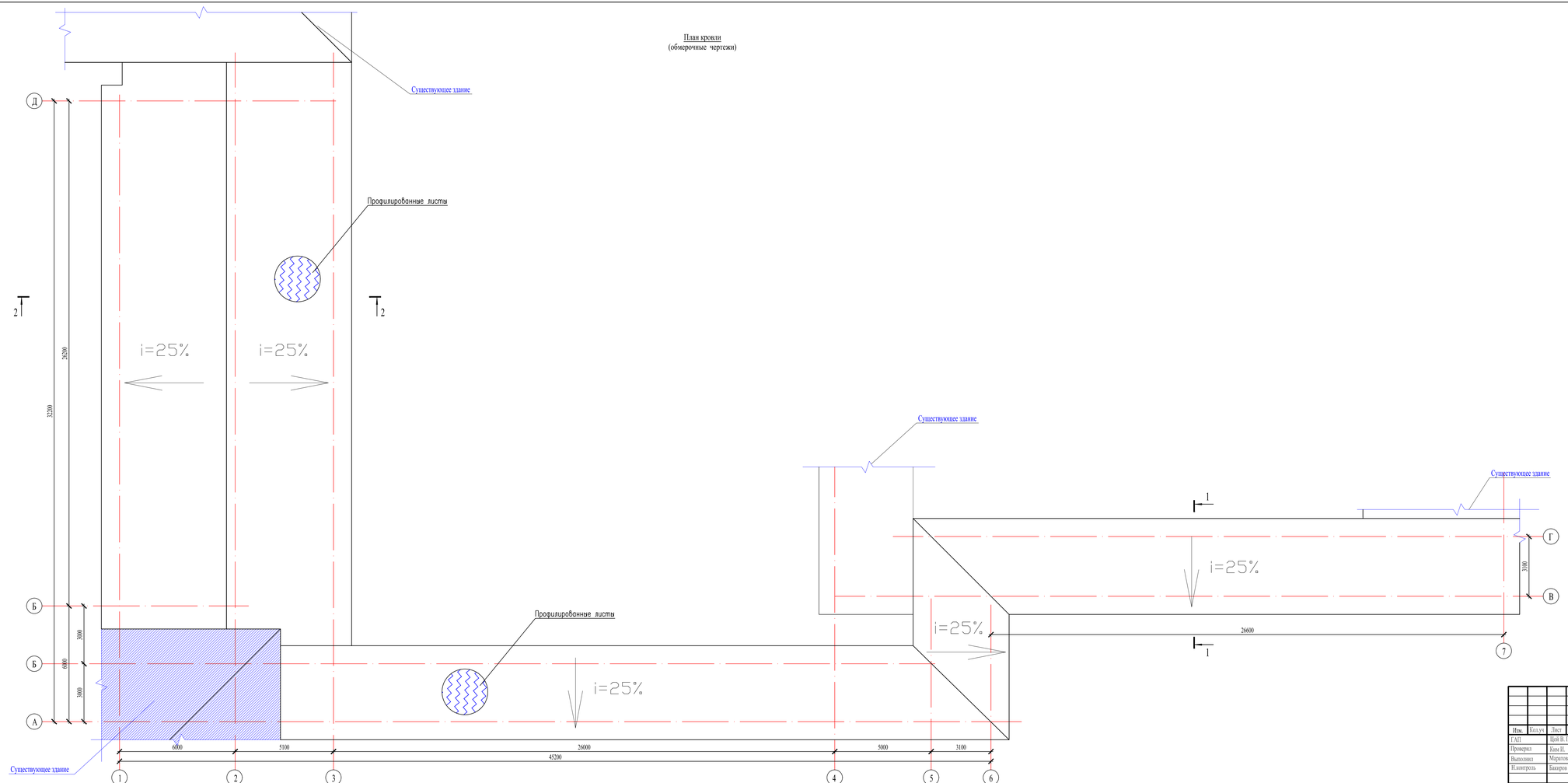

						38-2022		АС
						Капитальный ремонт административного здания, терапевтического корпуса, здания гаража, здания пищеблока и прачечной ГКП на ПХВ «Многопрофильная городская больница №3» акимата города Астаны		
Изм.	Кол.уч	Лист	N док.	Подпись	Дата			
ГАП		Цой В. Г.			07.24	Аптека с переходной галереей	Стадия	Лист	Листов
Проверил		Ким И.			07.24		РП	9	
Выполнил		Маратова Р.			07.24				
Н.контроль		Бакиров Н.			07.24	План кровли (обмерочные чертежи)	ТОО "Строй-проект-инвентаризация" ТОО "БС Строй Холдинг" г.Шымкент - 2024г.		

Согласовано

Взам. инв. N

Подп. и дата

Инв. N подл.

Фасад в осях Д-А
(демонтажные работы)

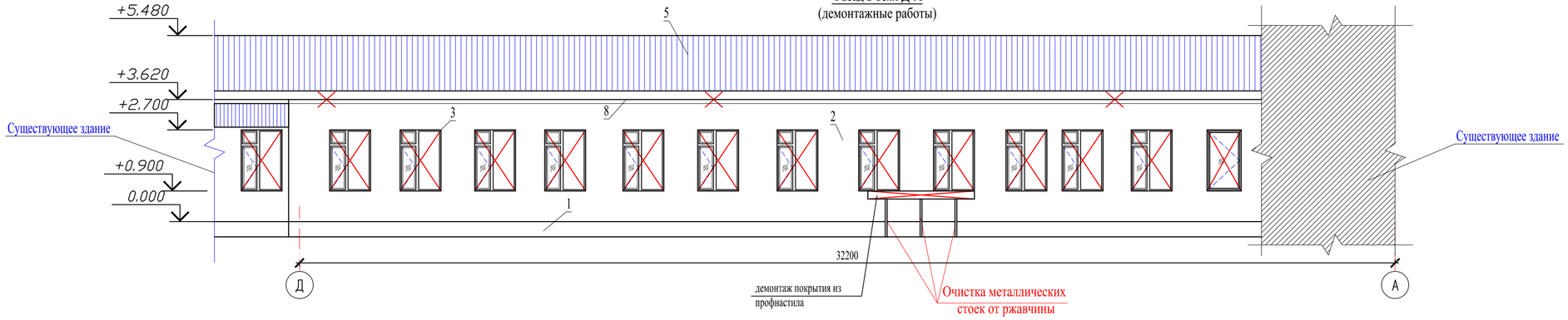

Фасад в осях А-Д
(демонтажные работы)

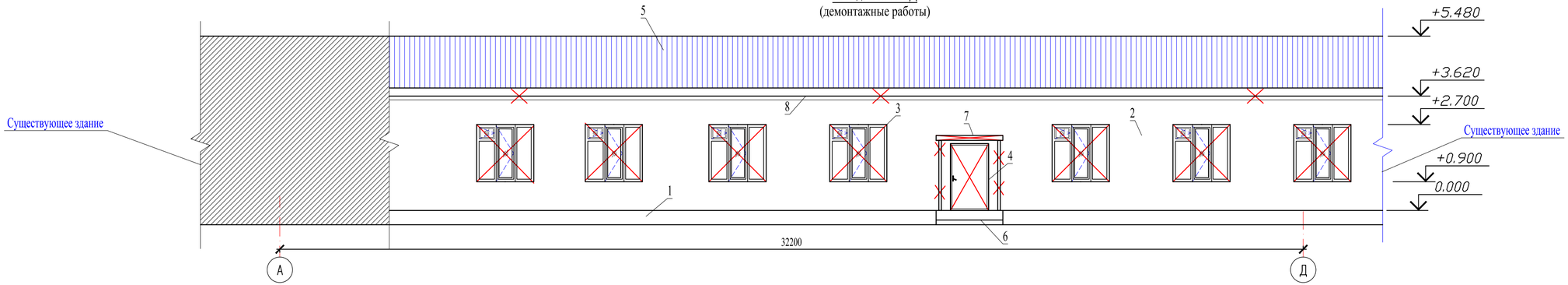

Согласовано

Взам. инв. N

Подп. и дата

Инв. N подл.

Изм.	Кол.уч	Лист	N док.	Подпись	Дата
ГАП		Цой В. Г.			07.24
Проверил		Ким И.			07.24
Выполнил		Маратова Р.			07.24
Н.контроль		Бакиров Н.			07.24

38-2022 АС

Капитальный ремонт административного здания, терапевтического корпуса, здания гаража, здания пищеблока и прачечной ГКП на ПХВ «Многопрофильная городская больница №3» акимата города Астаны

Аптека с переходной галереей

Стадия	Лист	Листов
РП	10	

Фасад в осях Д-А, А-Д
(демонтажные работы)

ТОО "Строй-проект-инвентаризация"
ТОО "БС Строй Холдинг"
г.Шымкент - 2024г.

Фасад в осях 1-7
(демонтажные работы)

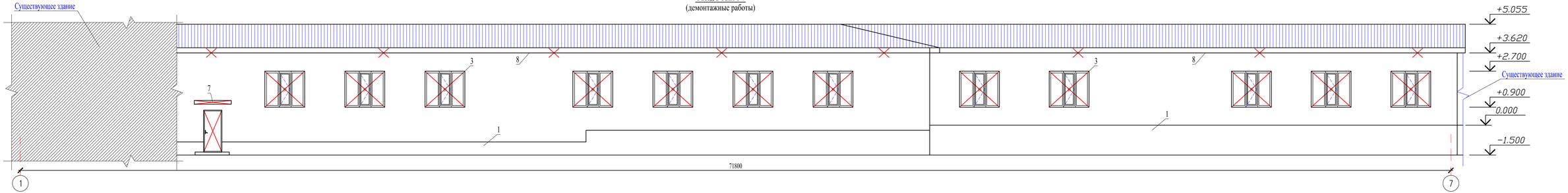

Фасад в осях 7-1
(демонтажные работы)

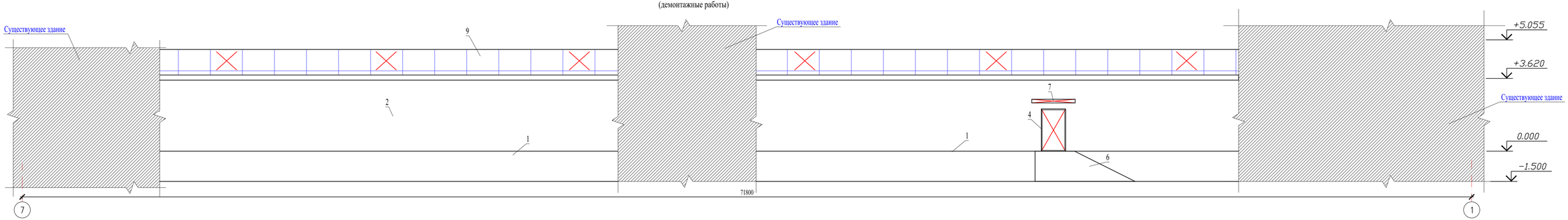

Согласовано

Взам. инв. N

Подп. и дата

Инв. N подл.

Изм.	Кол.уч.	Лист	N.док.	Подпись	Дата
ГАП		Цой В. Г.			.07.24
Проверил		Ким И.			.07.24
Выполнил		Маратова Р.			.07.24
Н.контроль		Бакиров Н.			.07.24

38-2022 АС

Капитальный ремонт административного здания, терапевтического корпуса, здания гаража, здания пищеблока и прачечной ГКП на ПХВ «Многопрофильная городская больница №3» акимата города Астаны

Аптека с переходной галереей

Стадия	Лист	Листов
РП	11	

Фасад в осях 1-7, 7-1
(демонтажные работы)

ТОО "Строй-проект-инвентаризация"
ТОО "БС Строй Холдинг"
г.Шымкент - 2024г.

План на отм. 0.000
(демонтажные работы)

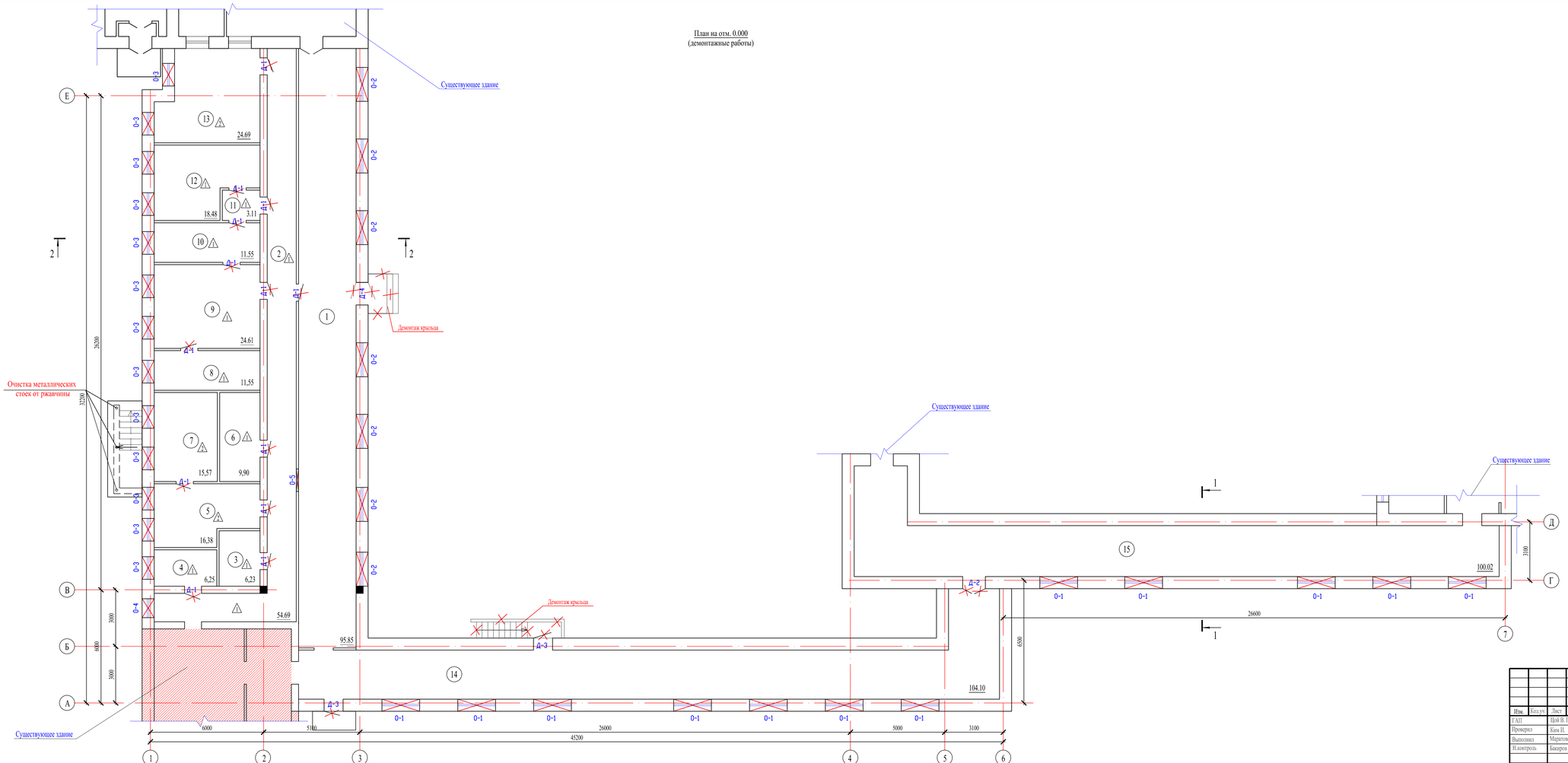

Экспликация помещений

Номер помещения	Наименование	Площадь, м²	Кат.* помещения
1	Коридор	95,85	
2	Коридор	54,69	
3	Склад	6,23	
4	Кабинет	6,25	
5	Склад	16,38	
6	Склад	9,90	
7	Склад	15,57	
8	Кабинет	11,55	
9	Склад	24,61	
10	Склад	11,55	
11	Коридор	3,11	
12	Склад	18,48	
13	Кабинет	24,69	
14	Коридор	104,10	
15	Коридор	100,02	
	Всего:	502,98	

УСЛОВНЫЕ ОБОЗНАЧЕНИЯ.

- Демонтируемый оконный блок
- Демонтируемый дверной блок в стене.
- Демонтируемый дверной блок в кирпичной перегородке.
- Демонтируемые полы

						38-2022	АС
Изм.	Кол.уч	Лист	N док.	Подпись	Дата	Капитальный ремонт административного здания, терапевтического корпуса, здания гаража, здания пищеблока и прачечной ГКП на ПХВ «Многопрофильная городская больница №3» акимата города Астаны	
ГАП		Цой В. Г.			07.24	Аптека с переходной галереей	Стадия: РП; Лист: 12; Листов:
Проверил		Ким И.			07.24		
Выполнил		Маратова Р.			07.24		
Н.контроль		Бакиров Н.			07.24	План на отм. 0.000 (демонтажные работы)	ТОО "Строй-проект-инвентаризация" ТОО "БС Строй Холдинг" г.Шымкент - 2024г.

Согласовано

Взам. инв. N

Подп. и дата

Инв. N подл.

Разрез 1 - 1
(демонтажные работы)

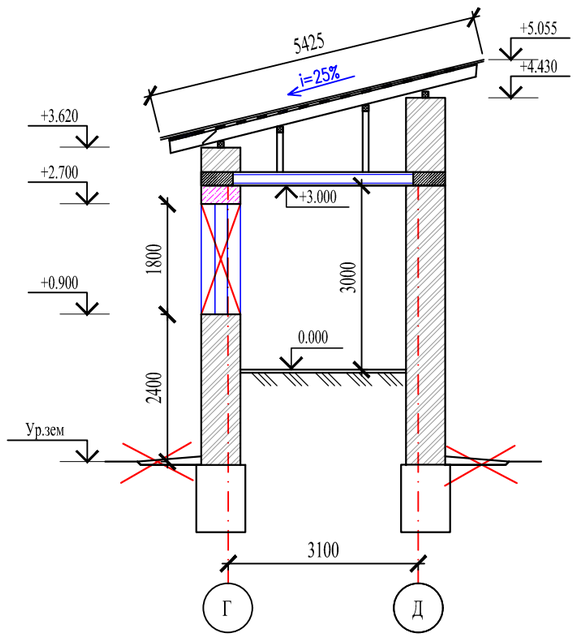

Разрез 2 - 2
(демонтажные работы)

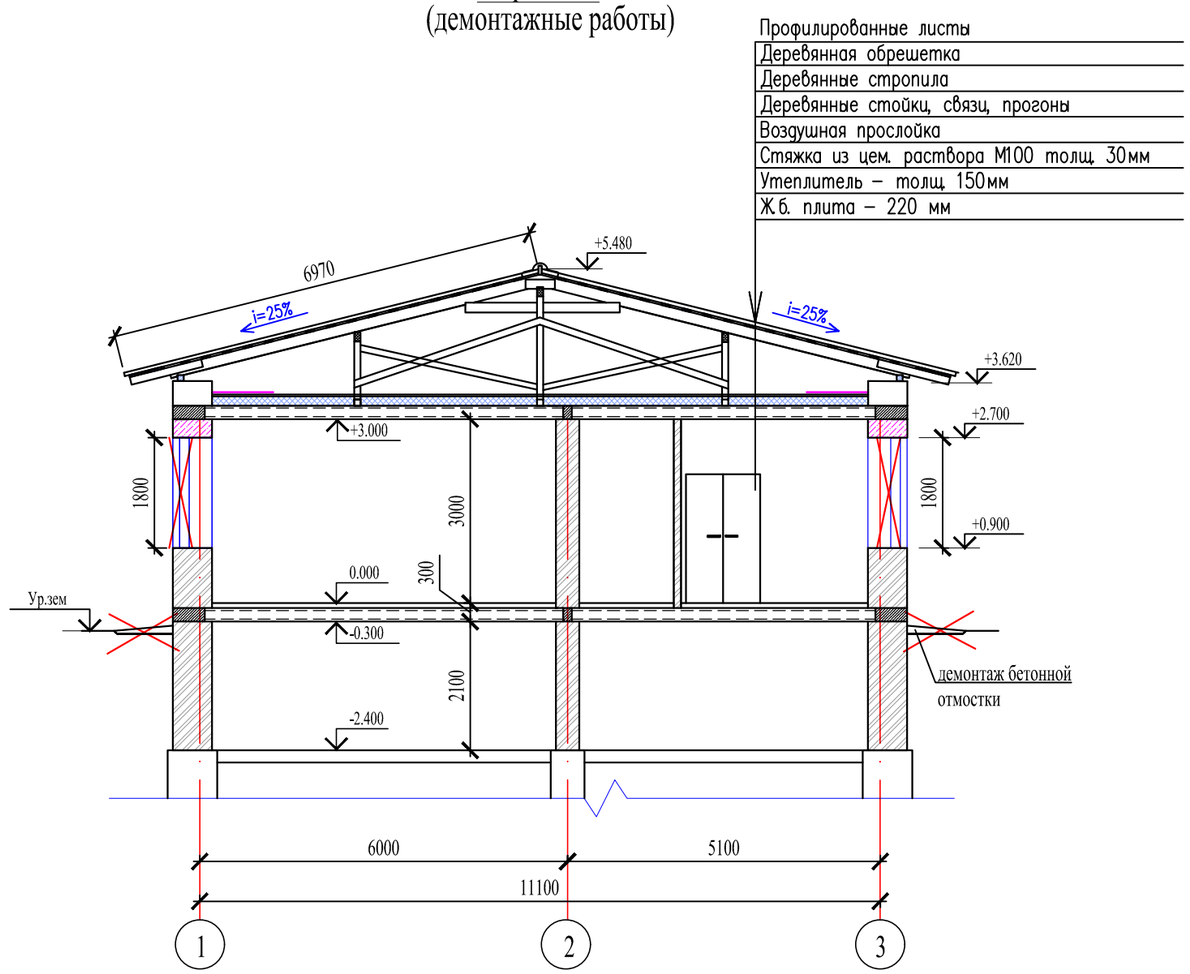

Демонтаж бетонной отмостки шириной 1000 мм и толщиной 100 мм - 209,50 м2

Согласовано

Взам. инв. N

Подп. и дата

Инв. N подл.

Изм.	Кол.уч	Лист	N док.	Подпись	Дата
ГАП		Цой В. Г.			07.24
Проверил		Ким И.			07.24
Выполнил		Маратова Р.			07.24
Н.контроль		Бакиров Н.			07.24

38-2022 АС

Капитальный ремонт административного здания, терапевтического корпуса, здания гаража, здания пищеблока и прачечной ГКП на ПХВ «Многопрофильная городская больница №3» акимата города Астаны

Аптека с переходной галереей

Стадия	Лист	Листов
РП	13	

Разрез 1-1, 2-2
(демонтажные работы)

ТОО "Строй-проект-инвентаризация"
ТОО "БС Строй Холдинг"
г.Шымкент - 2024г.

Демонтаж заполнения проемов

Поз.	Обозначение	Наименование	Подвал	1 эт.	Масса ед. кг.	Примечание
		Двери внутренние				
Д-1	ГОСТ 6629-88	Демонтаж дверного блока 910-2100(h)	-	12		
Д-2	ГОСТ 6629-88	Демонтаж дверного блока 1210-2100(h)	-	1		
		Двери наружные				
Д-3	ГОСТ 31173-2003	Демонтаж дверного блока 1010-2100(h)	-	2		
Д-4	ГОСТ 31173-2003	Демонтаж дверного блока 1210-2100(h)	-	1		
		Окна				
О-1	ГОСТ 11214-2003	Демонтаж оконного блока 2000-1800(h)	-	12		
		Демонтаж деревянных подоконных досок шир. 300мм, выс. 42мм, п.м.				27,6 п.м.
	ГОСТ 14918-80*	Демонтаж подоконных сливов из оцинкованной стали, в=300, п.м.				27,6 п.м.
О-2	ГОСТ 11214-2003	Демонтаж оконного блока 1800-1800(h)	-	7		
		Демонтаж деревянных подоконных досок шир. 300мм, выс. 42мм, п.м.				2,1 п.м.
	ГОСТ 14918-80*	Демонтаж подоконных сливов из оцинкованной стали, в=300, п.м.				2,1 п.м.
О-3	ГОСТ 11214-2003	Демонтаж оконного блока 1200-1800(h)	-	13		
		Демонтаж деревянных подоконных досок шир. 300 мм, выс. 42мм, п.м.				19,5 п.м.
	ГОСТ 14918-80*	Демонтаж подоконных сливов из оцинкованной стали, в=300, п.м.				19,5 п.м.
О-4	ГОСТ 11214-2003	Демонтаж оконного блока 1000-1800(h)	-	1		
		Демонтаж деревянных подоконных досок шир. 300 мм, выс. 42мм, п.м.				1,3 п.м.
	ГОСТ 14918-80*	Демонтаж подоконных сливов из оцинкованной стали, в=300, п.м.				1,3 п.м.
		Очистка металлических стоек от ржавчины, м2	7,0			
		Демонтаж металлочерепицы над входом в подвал, $м^2$	9,5			

Ведомость полов (демонтажные работы)

Наиме- нование или номер по проекту	Тип пола по проекту	Схема пола или номер узла по серии 2.244-1в. 5	Элементы пола и их толщина	Площадь пола, м2
1 этаж				
2,3,4,6,8,9,10,11,12	1	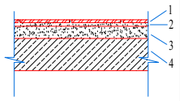	1-Демонтаж керамической плитки - 10 мм 2-Демонтаж прослойки и заполнение швов из цементно-песчаного раствора - 20мм 3-Существующий элемент пола 4-Существующий элемент пола	146.37
5,7,13	2	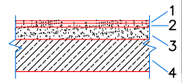	1-Демонтаж линолеума 2-Демонтаж клеящей мастики 3- Демонтаж выравнивающей цем-песч. стяжки - 20 мм 4-Существующий элемент пола	56.64

Согласовано

Взам. инв. N

Подп. и дата

Инв. N подл.

Изм.	Кол.уч	Лист	N док.	Подпись	Дата
ГАП		Цой В. Г.			07.24
Проверил		Ким И.			07.24
Выполнил		Маратова Р.			07.24
Н.контроль		Бакиров Н.			07.24

38-2022 АС

Капитальный ремонт административного здания, терапевтического корпуса, здания гаража, здания пищеблока и прачечной ГКП на ПХВ «Многопрофильная городская больница №3» акимата города Астаны

Аптека с переходной галереей

Стадия	Лист	Листов
РП	14	

Ведомость полов, проемов (демонтажные работы)

ТОО "Строй-проект-инвентаризация"
ТОО "БС Строй Холдинг"
г.Шымкент - 2024г.

Ведомость отделки помещений (демонтажные работы)

Наименование или номер по проекту	Вид отделки элементов интерьеров							Прим.
	Потолок		Стены или перегородки		Низ стен или перегородок			
	Пло-щадь	Вид отделки	Пло-щадь	Вид отделки	Пло-щадь	Вид отделки	Высота мм	
1	2	3	4	5	6	7	8	9
1 - этаж								
1,2,3,4,5,6,7, 11,13,14,15	436,79	Очистка от водоэмульсионной окраски	1072,01	Отбивка штукатурки			3000	
8, 10	23,10	Очистка от водоэмульсионной окраски	82,53	Отбивка штукатурки	48,06	Отбивка керамической плитки	1800	
9	24,61	Очистка от водоэмульсионной окраски	50,31	Отбивка штукатурки	35,3	Отбивка керамической плитки	2100	
12	18,48	Очистка от водоэмульсионной окраски	51,45	Отбивка штукатурки	51,1	Отбивка керамической плитки	3000	

Ведомость обьемов демонтажных работ

Марка поз.	Условные обоз-начения	Наименование ремонтных работ	Ед. изм.	Кол-во
1		Демонтаж покрытия кровли из профилированного листа с обрешеткой	м2	800,0

Согласовано

Взам. инв. N

Подп. и дата

Инв. N подл.

Изм.	Кол.уч	Лист	N док.	Подпись	Дата
ГАП		Цой В. Г.			07.24
Проверил		Ким И.			07.24
Выполнил		Маратова Р.			07.24
Н.контроль		Бакиров Н.			07.24

38-2022 АС

Капитальный ремонт административного здания, терапевтического корпуса, здания гаража, здания пищеблока и прачечной ГКП на ПХВ «Многопрофильная городская больница №3» акимата города Астаны

Аптека с переходной галереей

Стадия	Лист	Листов
РП	15	

Ведомость отделки помещений (демонтажные работы)

ТОО "Строй-проект-инвентаризация"
ТОО "БС Строй Холдинг"
г.Шымкент - 2024г.

Фасад в осях Д-А
(монтажные работы)

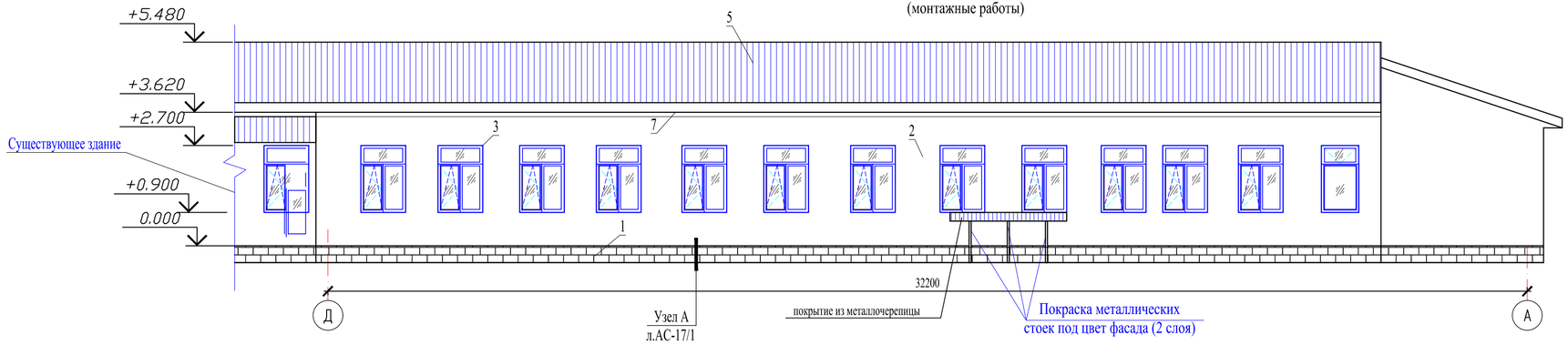

Фрагмент утепления стены

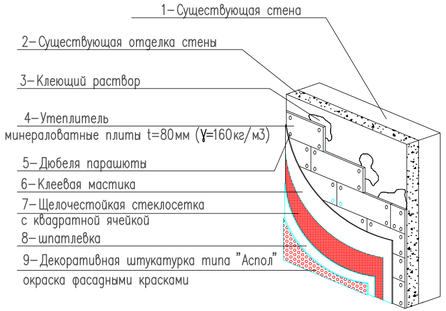

Фасад в осях А-Д
(монтажные работы)

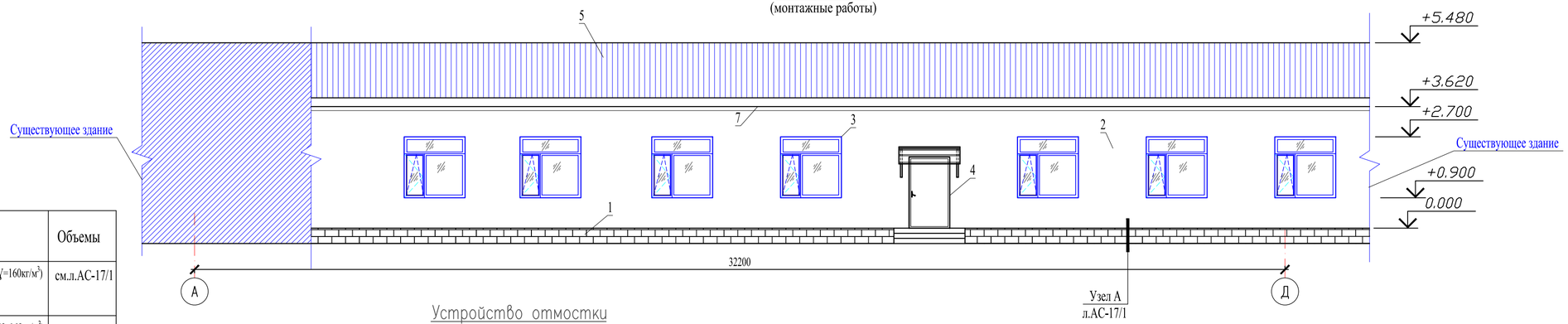

Ведомость наружной отделки (монтажные работы)

N п/п	Элементы	Отделка	Объемы
1	Цоколь	Утепление минераловатными плитами ПЖ-160 (ГОСТ 9573-2012, γ=160кг/м^3) t=80мм, с последующей облицовкой сплиттерной плиткой	см.л.АС-17/1
2	Стены	Утепление минераловатными плитами ПЖ-160 (ГОСТ 9573-2012, γ=160кг/м^3) t=80мм, с последующей отделкой декоративной штукатуркой типа «Аспол» и окраской фасадными красками	720,02 м2
3	Окна	Из ПВХ	
4	Двери	Металлические утепленные	
5	Кровля	Профилированные листы (существующее покрытие)	
6	Отмостка	Устройство асфальтобетонной отмостки шириной 1000мм по серии 2.110-3п дет.89 без бортового камня	209,5 м2

Устройство отмостки

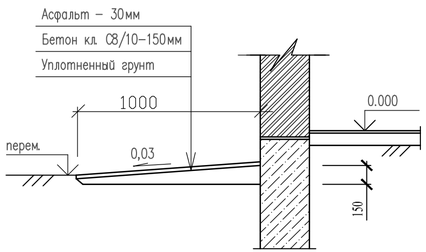

Согласовано

Взам. инв. N

Подп. и дата

Инв. N подл.

Изм.	Кол.уч	Лист	N док.	Подпись	Дата
ГАП		Цой В. Г.			07.24
Проверил		Ким И.			07.24
Выполнил		Маратова Р.			07.24
Н.контроль		Бакиров Н.			07.24

38-2022 АС

Капитальный ремонт административного здания, терапевтического корпуса, здания гаража, здания пищеблока и прачечной ГКП на ПХВ «Многопрофильная городская больница №3» акимата города Астаны

Аптека с переходной галереей

Стадия	Лист	Листов
РП	16	

Фасад в осях Д-А, А-Д
(монтажные работы)

ТОО "Строй-проект-инвентаризация"
ТОО "БС Строй Холдинг"
г.Шымкент - 2024г.

Фасад в осях 1-7
(монтажные работы)

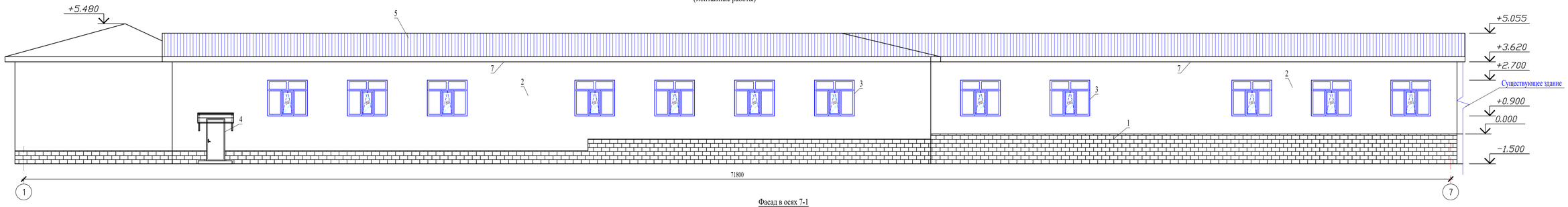

Фасад в осях 7-1
(монтажные работы)

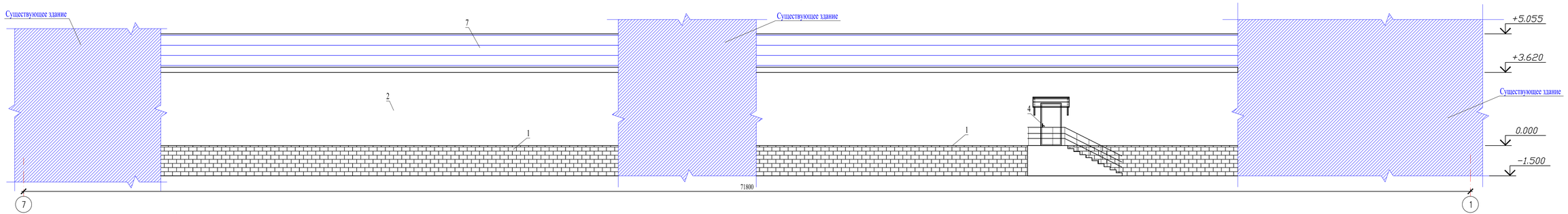

Указания по устройству утепления наружных стен.

Выполнение теплоизоляционных работ снаружи здания начинается с подготовки поверхности стен.

1. Очистка стен от мусора и пыли.
2. После этого производится приклеивание минераловатных листов. Для надежной фиксации каждого листа помимо специального клея также используются грибовидные пластиковые дюбели-парашюты.
3. Укладка листов производится в стык. Нельзя допускать, чтобы клеящий состав оказался в месте стыка. Листы надо прикленивать в направлении снизу вверх, чтобы предотвратить сползание листов вниз по стене здания в тот момент, когда будет засыпать клеевая смесь. Укладку плит второго ряда производить со смещением относительно первого для обеспечения связки. В углах здания и местах установки откосов делать напуск для лучшего стыкования соприкасающихся панелей стен. При образовании зазоров между плитами более 10мм заменивать их монтажной пеной. К следующему этапу следует переходить только после окончательного застывания клеящего состава (период 1-3 дня).
4. После приклеивания листов необходимо наложить клеевую мастику и утопить в ней тонкую армирующую малярную стеклосетку, которая обязательно должна подходить для выполнения наружных работ, для увеличения жесткости нанесенного слоя. Производить укладку сетки небольшими участками (не более 1кв.м.) Соседние участки стеклосетки связывать между собой путем наложения сетки друг на друга участками до 50мм.
5. После того, как все стены здания полностью покрыты армирующей сеткой, наносится выравнивающая смесь при помощи широкого шпателя.
6. После нанесения выравнивающего слоя шпатлевки, наносится декоративная штукатурка типа "Аспол"с последующей окраской фасадными красками.
7. Утепление наружных стен минераловатными плитами должно проводиться исключительно в сухую и безветренную погоду.

Согласовано

Взам. инв. N

Подп. и дата

Инв. N подл.

Изм.	Кол.уч	Лист	N.док.	Подпись	Дата
ГАП		Цой В. Г.			07.24
Проверил		Ким И.			07.24
Выполнил		Маратова Р.			07.24
Н.контроль		Бакиров Н.			07.24

38-2022 АС

Капитальный ремонт административного здания, терапевтического корпуса, здания гаража, здания пищеблока и прачечной ГКП на ПХВ «Многопрофильная городская больница №3» акимата города Астаны

Аптека с переходной галереей

Стадия	Лист	Листов
РП	17	

Фасад в осях 1-7, 7-1
(монтажные работы)

ТОО "Строй-проект-инвентаризация"
ТОО "БС Строй Холдинг"
г.Шымкент - 2024г.

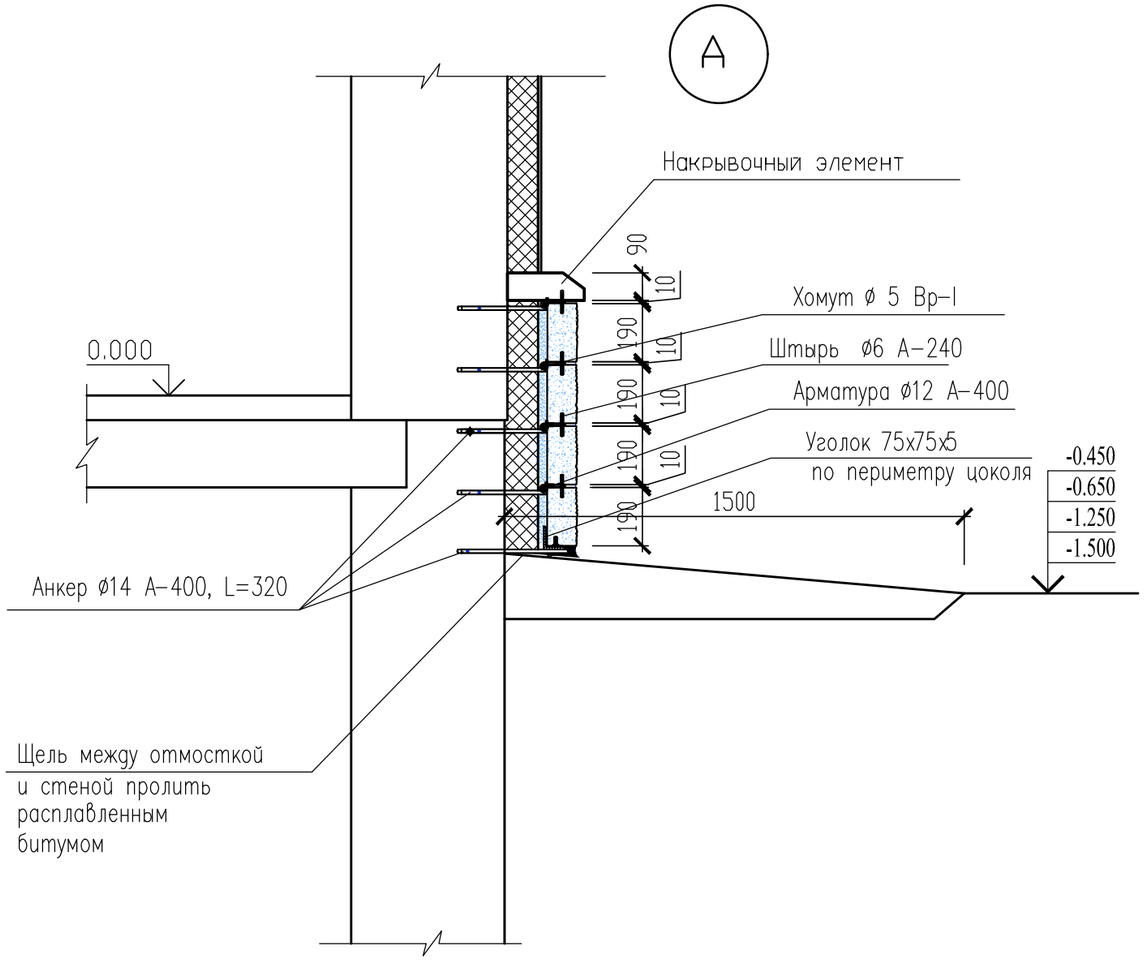

Спецификация элементов облицовки цоколя

Марка поз.	Обозначение	Наименование	Кол.	Масса ед.кг	Примеч.
		Устройство сплиттерной плитки			
1	СТ РК 2591-2014	Анкер ø14 А400 L=320	2150	0,39	
2	СТ РК 2591-2014	ø12 А400 п.м	1060	0,888	
3	СТ РК 2591-2014	Штырь ø6 А240 L=100	6428	0,022	
4	ГОСТ 6727-86	Хомут ø5 Вр I L=200	6428	0,03	
5	ГОСТ 8509-93	Уголок 75х5 п.м	222,6	5,8	
		Сплиттерная плитка 390х190х95	2656		211,86 м2
		Накрывочный элем. 250х190х90	891		
		Утеплитель-минплита ПЖ-160 толщ.80мм, м2			211,86

1-1

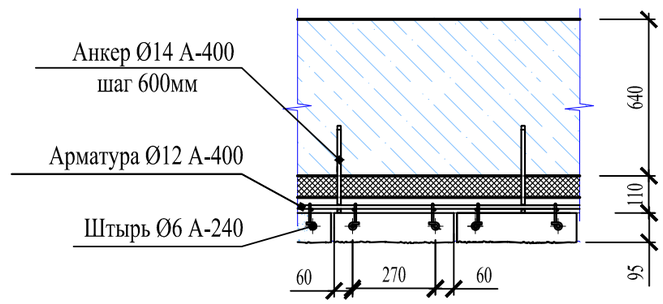

Схема укладки сплиттерной плитки

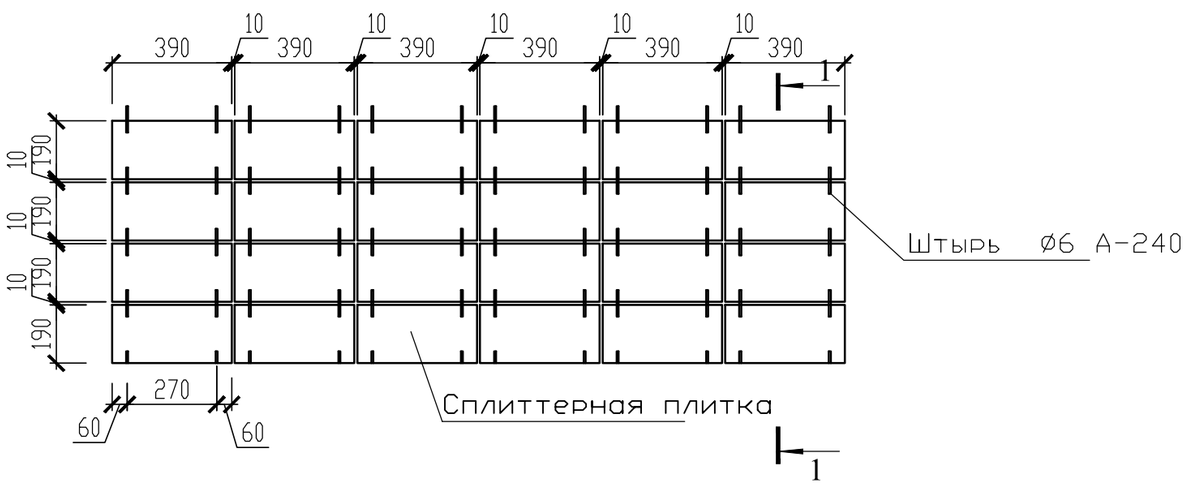

1. Данный лист см.совместно с л.АС-20-22.
2. Анкер ø14 А400 забить в предварительно просверленные отверстия ø10мм. К анкерам приварить арматуру ø12 А400 по всему периметру, к ним приваиваются штыри из арматуры ø6 А240, которые закрепляются хомутами ø5 Вр I.
3. При переменной отметке земли сплиттерная плитка обрезается по месту.
4. Сварные работы производить электродуговой сваркой электродами Э-42 А по ГОСТ 14098-91.
5. Уголок -перемычку окрасить эмалью ПФ-115 по грунтовке.

Изм.	Кол.уч	Лист	N док.	Подпись	Дата
ГАП		Цой В. Г.			07.24
Проверил		Ким И.			07.24
Выполнил		Маратова Р.			07.24
Н.контроль		Бакиров Н.			07.24

38-2022 АС

Капитальный ремонт административного здания, терапевтического корпуса, здания гаража, здания пищеблока и прачечной ГКП на ПХВ «Многопрофильная городская больница №3» акимата города Астаны

Аптека с переходной галереей

Стадия	Лист	Листов
РП	17/1	

Узел "А". Схема укладки сплиттерной плитки.

ТОО "Строй-проект-инвентаризация"
ТОО "БС Строй Холдинг"
г.Шымкент - 2024г.

Инв. N подл. | Подпись и дата | Взам. инв. N

План на отм. 0.000
(монтажные работы)

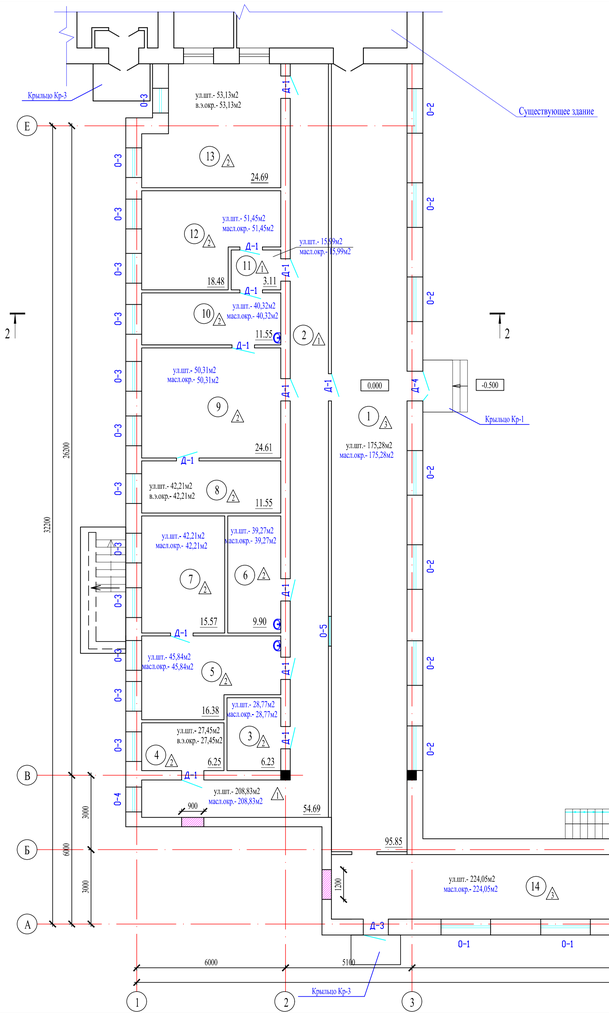

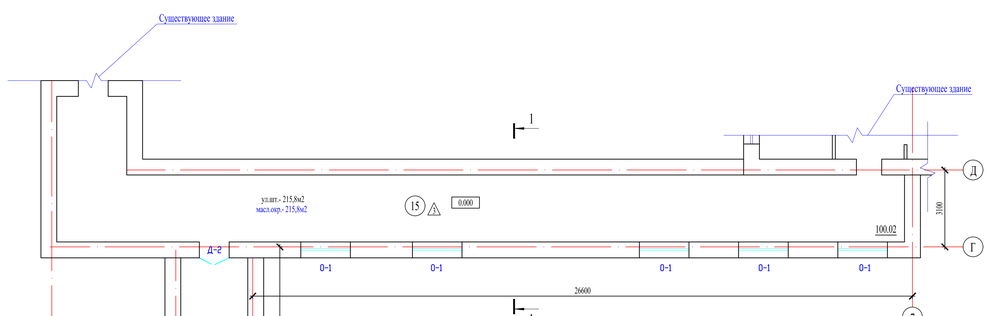

Экспликация помещений

Номер помещения	Наименование	Площадь, м²	Кат.* помещения
1	Коридор	95,85	
2	Коридор	54,69	
3	Склад	6,23	
4	Кабинет	6,25	
5	Склад	16,38	
6	Склад	9,90	
7	Склад	15,57	
8	Кабинет	11,55	
9	Склад	24,61	
10	Склад	11,55	
11	Коридор	3,11	
12	Склад	18,48	
13	Кабинет	24,69	
14	Коридор	104,10	
15	Коридор	100,02	
	Всего:	502,98	

УСЛОВНЫЕ ОБОЗНАЧЕНИЯ.

- Закладка дверного проема
- покрытие пола
- Монтируемый оконный блок
- Монтируемый дверной блок

Изм.	Кол.уч.	Лист	N док.	Подпись	Дата	38-2022	АС
ГАП		Цой В. Г.			07.24	Капитальный ремонт административного здания, терапевтического корпуса, здания гаража, здания пищеблока и прачечной ГКП на ПХВ «Многопрофильная городская больница №3» акимата города Астаны	
Проверил		Ким И.			07.24		
Выполнил		Маратова Р.			07.24	Аптека с переходной галереей	Стадия: РП; Лист: 18; Листов:
Н.контроль		Бакиров Н.			07.24	План на отм. 0.000 (монтажные работы)	ТОО "Строй-проект-инвентаризация" ТОО "БС Строй Холдинг" г.Шымкент - 2024г.

Согласовано

Взам. инв. N

Подп. и дата

Инв. N подл.

Спецификация элементов заполнения проемов

Поз.	Обозначение	Наименование	1 эт.	Масса ед. кг.	Примечание
		Двери внутренние			
Д-1	ГОСТ 6629-88	ДГ 21-90 ГОСТ 6629-88	13		из дерев.
Д-2	ГОСТ 6629-88	ДГ 21-12 ГОСТ 6629-88	1		из дерев.
		Двери наружные			
Д-3	ГОСТ 31173-2003	ДСН ДПН 1-2-2 М2 У 2100-1000 (С заполнением минеральной ватой марки 100)	2		металлическая индив.изгот.
Д-4	ГОСТ 31173-2003	ДСН ДПН 1-2-2 М2 У 2100-1200 (С заполнением минеральной ватой марки 100)	1		металлическая индив.изгот.
		Окна			
О-1	ГОСТ 30674-99	Окно ОП В2 1800(h)-2000 (4М1-8-4М1-8-К4) с моск.сеткой 0,78м2	12		из ПВХ
		Подоконные доски 2200х300х30	12		из ПВХ
О-2	ГОСТ 30674-99	Окно ОП В2 1800(h)-1800 (4М1-8-4М1-8-К4) с моск.сеткой 0,78м2	7		из ПВХ
		Подоконные доски 2000х300х30	7		из ПВХ
О-3	ГОСТ 30674-99	Окно ОП В2 1800(h)-1200 (4М1-8-4М1-8-К4) с моск.сеткой 0,78м2	13		из ПВХ
		Подоконные доски 1400х300х30	13		из ПВХ
О-4	ГОСТ 30674-99	Окно ОП В2 1800(h)-1000 (4М1-8-4М1-8-К4) с моск.сеткой 0,78м2	1		из ПВХ
		Подоконные доски 1200х300х30	1		из ПВХ
		Устройство внутренних откосов. (штукатурка, шпатлевка "Алинексом"-толщ. 2 мм, водоэмульсионая окраска), м2	56,1		
		Устройство наружных откосов. (штукатурка, шпатлевка "Алинексом"-толщ. 2 мм, водоэмульсионая окраска), м2	201,3		
		Устройство оконных сливов из оцинкованной стали толщ. 0,7 мм, в=300мм, п.м.	64,6		
		Покраска металлических стоек под цвет фасада (2 слоя), $м^2$	10,0		
		Покрытие козырька над входом в подвал из металлочерепицы, $м^2$	9,5		

Окно О-1
(М 1:50)

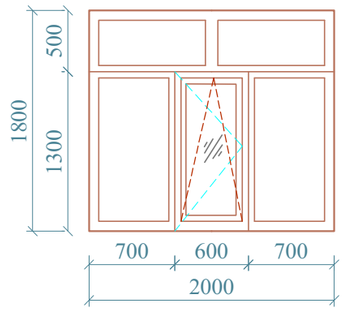

Окно О-2
(М 1:50)

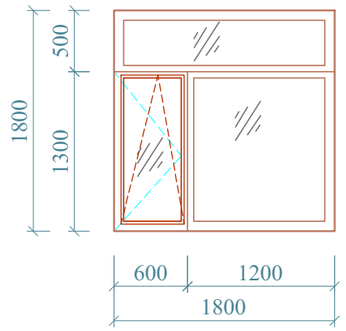

Окно О-3
(М 1:50)

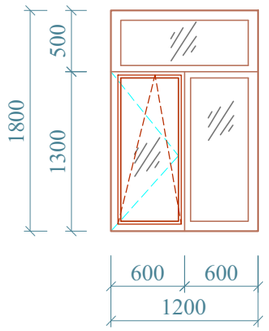

Окно О-4
(М 1:50)

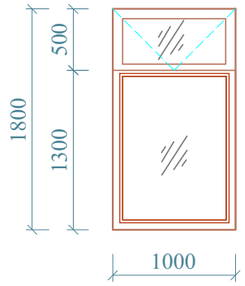

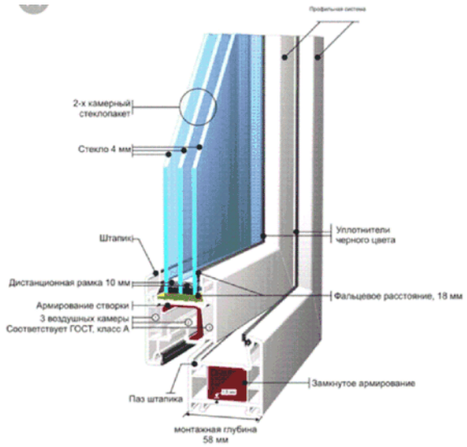

Примечание:
Примыкание оконных блоков должны соответствовать ГОСТ 30971-2002 "Швы монтажные узлов примыкания оконных блоков к стеновым проемам".
Окна выполняются из поливинилхлоридных пятикамерных профилей из жесткого непластифицированного модифицированного на высокую ударную вязкость и стойкость к климатическим воздействиям поливинилщхлорида белого цвета и должны отвечать требованиями ГОСТ 30673-99 и техническим условиям на конкретные системы профилей, утвержденных в установленном порядке.
Оконные блоки наружные - в качестве светопрозрачного заполнения применяются двухкамерные стеклопакеты (4М1-8-4М1-8-К4) с сопротивлением теплопередаче не менее R=0.55 $м^2 \cdot {}^oC/Вт$ по ГОСТ 24866-99.
Профили изделий окон усиливают металлическими стальными вкладышами с антикоррозионным покрытием с толщиной стенок не менее 2,0мм.
Монтаж окон должен осуществляться специализированными строительными фирмами. Окончание монтажных работ должно подтверждаться актом сдачи-приемки, включающим в себя гарантийные обязательства производителя работ.
Открывающиеся наружные створки окна должны изготавливаться с москитными сетками и солнцезащитными стеклами.
Сливы оконных проемов выполнить из оцинкованной стали t=0.7мм. Подоконные доски из поливинилхлоридных профилей.
Наружные двери стальные утепленные, с замком и ручкой.
Размеры оконных блоков, дверей данные в спецификации уточнить по месту.
Все внутренние двери выполняются без порога.

Согласовано

Взам. инв. N

Подп. и дата

Инв. N подл.

Изм.	Кол.уч	Лист	Nдок.	Подпись	Дата
ГАП		Цой В. Г.			07.24
Проверил		Ким И.			07.24
Выполнил		Маратова Р.			07.24
Н.контроль		Бакиров Н.			07.24

38-2022 АС

Капитальный ремонт административного здания, терапевтического корпуса, здания гаража, здания пищеблока и прачечной ГКП на ПХВ «Многопрофильная городская больница №3» акимата города Астаны

Аптека с переходной галереей

Стадия	Лист	Листов
РП	20	

Ведомость полов, проемов (монтажные работы)

ТОО "Строй-проект-инвентаризация"
ТОО "БС Строй Холдинг"
г.Шымкент - 2024г.

Ведомость отделки помещений (монтажные работы)

Наименование или номер помещения	Потолок		Стены или перегородки		Низ стен или перегородок		
	Пло-щадь	Вид отделки	Пло-щадь	Вид отделки	Пло-щадь	Вид отделки	Высота, мм
1 этаж							
4,8,13	42,49	Затирка шпатлевкой "Алинекс" Водоэмульсионная окраска	122,79	Улучшенная штукатурка Затирка шпатлевкой "Алинекс" Водоэмульсионная окраска			
1,2,3,5,6,7,9,10,11,12,14,15	460,49	Затирка шпатлевкой "Алинекс" Водоэмульсионная окраска	1138,12	Улучшенная штукатурка Затирка шпатлевкой "Алинекс" Масляная окраска			

Ведомость полов (монтажные работы)

Наименование или номер по проекту	Тип пола по проекту	Схема пола или номер узла по серии 2.244-1в. 5	Элементы пола и их толщина	Площадь пола, м2
1 этаж				
2,11	1	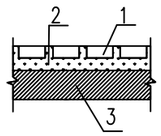	1. Покрытие пола - керамогранит -10мм 2. Прослойка и заполнение швов из цементно-песчаного раствора М150 -15мм 3. Существующий элемент пола	57,80
3,4,5,6,7,8,9,10, 12,13	2	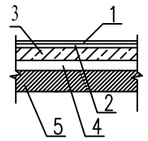	1.Линолеум коммерческий, класс 33 2.Прослойка из клеящей мастики 3.Стяжка из цементно-песчаного раствора М150-20мм. 4.Существующий элемент пола 5.Существующий элемент пола	145,21
1,14,15	3	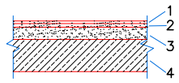	1-Шлифовка существующего мозаично-бетонного покрытия пола 2- Существующий элемент пола 3-Существующий элемент пола 4-Существующий элемент пола	299,97

1. По периметру помещений (по керамогранитным и керамическим полам) выполнить полированный керамогранитный плинтус h=70 мм по СТ РК 1954-2010. Общая длина на 1 этаж - 187,9 п.м;
2. По периметру помещений (по линолеумным и деревянным полам) установить в поливинилхлоридный плинтус. Общая длина плинтуса на 1 этаж - 31.18 п.м.

Согласовано

Взам. инв. N

Подп. и дата

Инв. N подл.

Изм.	Кол.уч	Лист	N док.	Подпись	Дата
ГАП		Цой В. Г.			07.24
Проверил		Ким И.			07.24
Выполнил		Маратова Р.			07.24
Н.контроль		Бакиров Н.			07.24

38-2022 АС

Капитальный ремонт административного здания, терапевтического корпуса, здания гаража, здания пищеблока и прачечной ГКП на ПХВ «Многопрофильная городская больница №3» акимата города Астаны

Аптека с переходной галереей

Стадия	Лист	Листов
РП	21	

Ведомость отделки помещений, экспликация полов (монтажные работы)

ТОО "Строй-проект-инвентаризация"
ТОО "БС Строй Холдинг"
г.Шымкент - 2024г.

Закладка дверного проема

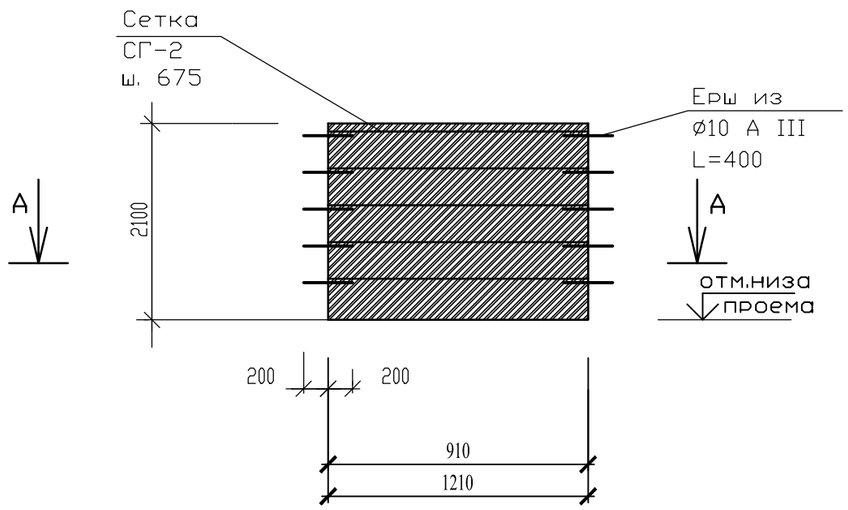

Спецификация элементов

Марка поз.	Обозначение	Наименование	Кол	Масса ед.кг	Примеч.
		Закладка проема (910)	1		
1	с.2.130-6с,в.1	Сетка СГ-2, п.м	2,73	0,75	2,05
2	ГОСТ 34028-2016	Ерш Ø10 А-III L=400	14	0,25	3,0
3		Отв.Ø9мм	14		
	ГОСТ 530-2012	Кирпич 1НФ/100/2,0/50,м3	0,73		
		Закладка проема (1210)	1		
1	с.2.130-6с,в.1	Сетка СГ-2, п.м	3,6	0,75	2,7
2	ГОСТ 34028-2016	Ерш Ø10 А-III L=400	14	0,25	4
3		Отв.Ø9мм	14		
	ГОСТ 530-2012	Кирпич 1НФ/100/2,0/50,м3	0,96		

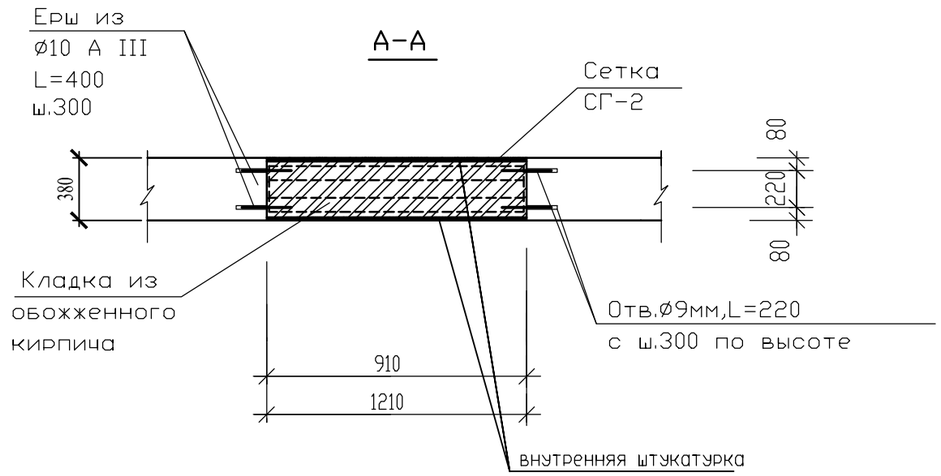

Указания по закладке существующего проема :

1. Проем в стене, указанный на плане стен, закладывается керамическим полнотелым одинарным кирпичом марки КР-р-по 250х120х65/1НФ/100/2,0/50/ГОСТ 530-2012 на растворе М50.
2. Связь возводимой кладки с существующей стеной осуществляется арматурными стержнями (ерш) Ø10 AIII, устанавливаемыми в предварительно просверленные в существующих перегородках гнезда Ø9 длиной 150 мм через 400 мм по высоте.
3. Перед началом закладки проемов, стенки существующего проема очищаются от раствора. Вновь возводимая кладка армируется горизонтальной сеткой Сг-2, укладываемыми в швы кладки через 400 мм по высоте.
4. Кладка заделки проема штукатурится известково - цементным раствором и окрашивается в тон отделки существующей стены.

Согласовано

Взам. инв. N

Подп. и дата

Инв. N подл.

Изм.	Кол.уч	Лист	N док.	Подпись	Дата
ГАП		Цой В. Г.			07.24
Проверил		Ким И.			07.24
Выполнил		Маратова Р.			07.24
Н.контроль		Бакиров Н.			07.24

38-2022 АС

Капитальный ремонт административного здания, терапевтического корпуса, здания гаража, здания пищеблока и прачечной ГКП на ПХВ «Многопрофильная городская больница №3» акимата города Астаны

Аптека с переходной галереей

Стадия	Лист	Листов
РП	22	

Закладка дверного проема (монтажные работы)

ТОО "Строй-проект-инвентаризация"
ТОО "БС Строй Холдинг"
г.Шымкент - 2024г.

Крыльцо Кр-1

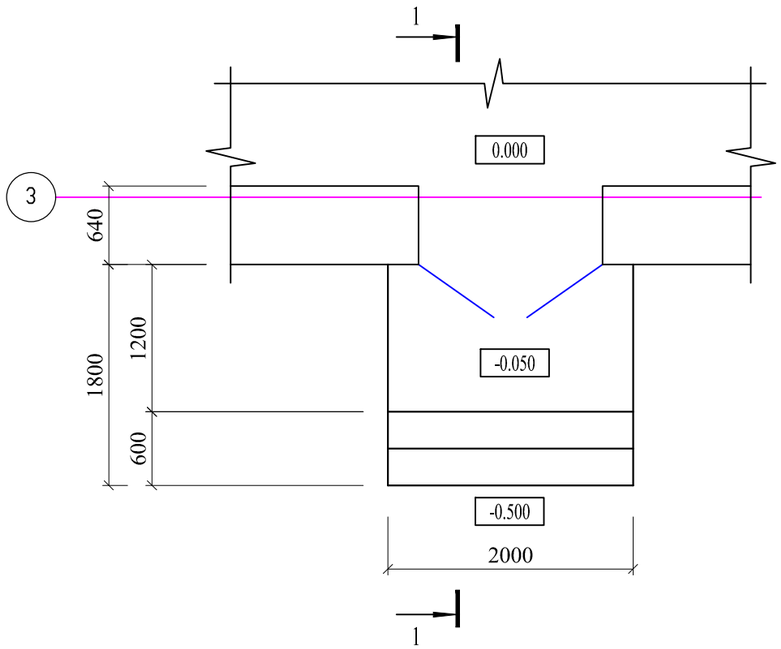

Спецификация материалов

Поз.	Обозначение	Наименование	Кол.	Масса ед.,кг.	Примеч.
		Крыльцо Кр-1	1		
С-1	ГОСТ 23279-2012	Сетка С-1 5Вр-1 100/100 м2	3,40	2.88	9,79
		Тротуарная плитка толщ.- 40мм, м²	3,60		
		Бетон кл. В15, м3	1,20		

1 - 1

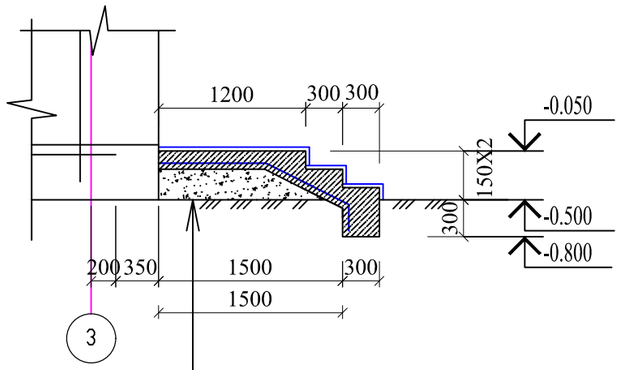

Покрытие-тротуарная плитка толщ.- 40мм
Прослойка и заполнение швов из цем.-песч.
раствора М150-15мм
Бетон кл. В15, армированный сеткой С-1
ф5Врl/100/100 - 150мм
Уплотненный грунт основания

Снятие несущей опалубки производится после достижения бетоном 70 % проектной прочности.

Боковые поверхности оштукатурить цементно–песчаным раствором– 6,0 м2

Согласовано

Взам. инв. N

Подп. и дата

Инв. N подл.

Изм.	Кол.уч	Лист	N док.	Подпись	Дата
ГАП		Цой В. Г.			07.24
Проверил		Ким И.			07.24
Выполнил		Маратова Р.			07.24
Н.контроль		Бакиров Н.			07.24

38-2022 АС

Капитальный ремонт административного здания, терапевтического корпуса, здания гаража, здания пищеблока и прачечной ГКП на ПХВ «Многопрофильная городская больница №3» акимата города Астаны

Аптека с переходной галереей

Стадия	Лист	Листов
РП	23	

Крыльцо Кр-1

ТОО "Строй-проект-инвентаризация"
ТОО "БС Строй Холдинг"
г.Шымкент - 2024г.

Крыльцо Кр-2

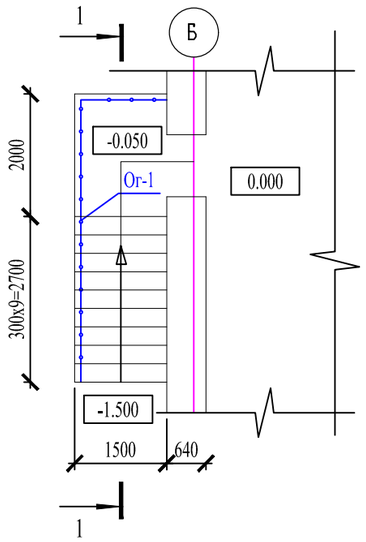

Снятие несущей опалубки производится после достижения бетоном 70 % проектной прочности.
Боковые поверхности оштукатурить цементно–песчаным раствором– 31,25 м2

Спецификация материалов

Поз.	Обозначение	Наименование	Кол.	Масса ед.,кг.	Примеч.
		Ремонтные работы			
С-1	ГОСТ 23279-2012	Сетка С-1 5Вр-1 100/100 м2	7,60	2,88	21,88
		Тротуарная плитка, толщ. 40 мм, м2	9,4		
		Бетон кл. В15, м3	2,10		
		Ограждение Ог-1	1	36,63	
		Стойка Ст-1			
1	ГОСТ 9941-81	Труба 38х2 ГОСТ 10704-91 / 12Х18Н10Т ГОСТ 5632-2014 L=1200	11	1.51	16,61
		Фланец напольного крепления Ø38.1мм	11		
		Декоративная крышка Ø38.1мм	11		
		Держатель поручня Ø38.1мм	11		
		Поручень			
2	ГОСТ 9941-81	Труба 51х2 ГОСТ 10704-91 / 12Х18Н10Т ГОСТ 5632-2014 м.п.	6,35	2.42	15,37
		Заглушка на поручень Ø50.8мм	1		
		Ригель			
3	ГОСТ 9941-81	Труба 12х1.4 ГОСТ 10704-91 / 12Х18Н10Т ГОСТ 5632-2014 м.п.	12,7	0.366	4,65
		Заглушка на ригель, Ø16мм	2		

1 - 1

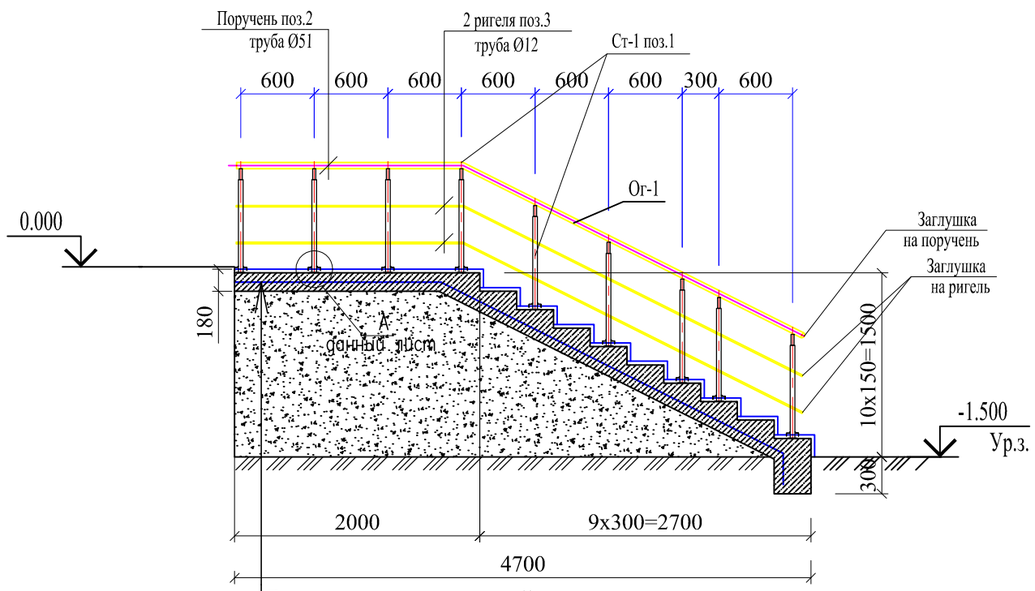

Покрытие-тротуарная плитка толщ.- 40мм
Прослойка и заполнение швов из цем.-песч.
раствора М150-15мм
Бетон кл. В15, армированный сеткой С-1
ф5ВрI/100/100 - 150мм
Уплотненный грунт основания

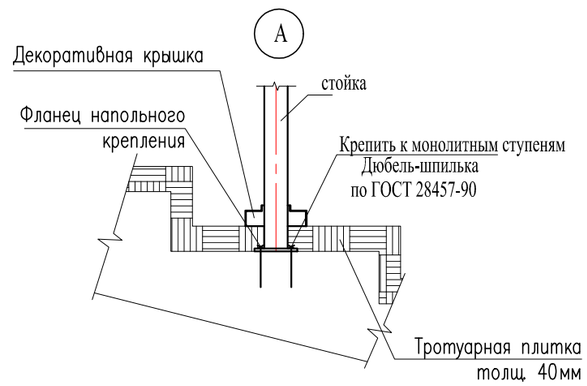

Изм.	Кол.уч	Лист	N док.	Подпись	Дата
ГАП		Цой В. Г.			07.24
Проверил		Ким И.			07.24
Выполнил		Маратова Р.			07.24
Н.контроль		Бакиров Н.			07.24

38-2022 АС

Капитальный ремонт административного здания, терапевтического корпуса, здания гаража, здания пищеблока и прачечной ГКП на ПХВ «Многопрофильная городская больница №3» акимата города Астаны

Аптека с переходной галереей

Стадия	Лист	Листов
РП	24	

Крыльцо Кр-2

ТОО "Строй-проект-инвентаризация"
ТОО "БС Строй Холдинг"
г.Шымкент - 2024г.

Согласовано

Взам. инв. N

Подп. и дата

Инв. N подл.

Копировал Формат А3

Крыльцо Кр-3

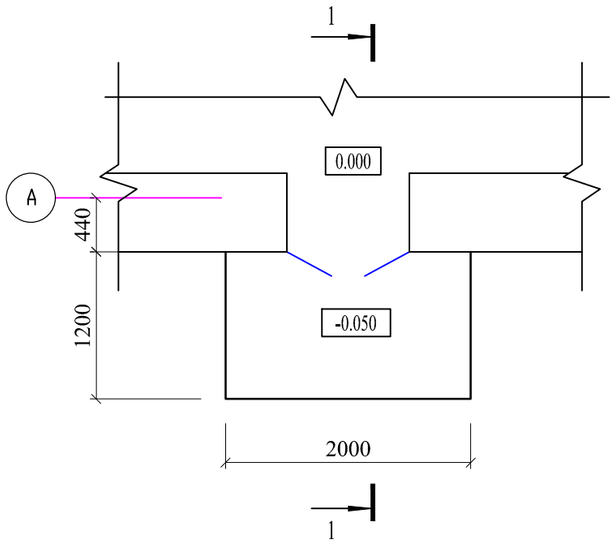

Спецификация материалов

Поз.	Обозначение	Наименование	Кол.	Масса ед.,кг.	Примеч.
		Крыльцо Кр-3	1		
С-1	ГОСТ 23279-2012	Сетка С-1 5Вр-1 100/100 м2	2,7	2.88	7,776
		Тротуарная плитка толщ.- 40мм, м²	3,3		
		Бетон кл. В15, м3	0,56		

1 - 1

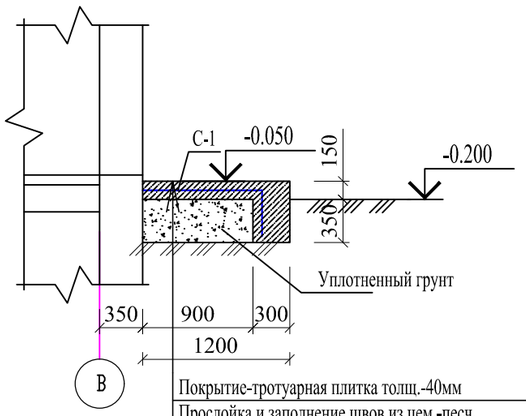

Покрытие-тротуарная плитка толщ.-40мм
Прослойка и заполнение швов из цем.-песч.
раствора М150-15мм
Бетон кл. В15, армированный сеткой С-1
ф5ВрI/100/100 - 150мм
Уплотненный грунт основания

Снятие несущей опалубки производится после достижения бетоном 70 % проектной прочности.
Боковые поверхности оштукатурить цементно–песчаным раствором– 3,0 м2

Изм.	Кол.уч	Лист	N док.	Подпись	Дата
ГАП		Цой В. Г.			07.24
Проверил		Ким И.			07.24
Выполнил		Маратова Р.			07.24
Н.контроль		Бакиров Н.			07.24

38-2022 АС

Капитальный ремонт административного здания, терапевтического корпуса, здания гаража, здания пищеблока и прачечной ГКП на ПХВ «Многопрофильная городская больница №3» акимата города Астаны

Аптека с переходной галереей

Стадия	Лист	Листов
РП	25	

Крыльцо Кр-3

ТОО "Строй-проект-инвентаризация"
ТОО "БС Строй Холдинг"
г.Шымкент - 2024г.

Согласовано

Взам. инв. N

Подп. и дата

Инв. N подл.

Копировал Формат А3

Спецификация элементов

Поз.	Обозначение	Наименование	Кол.	Масса, ед., кг	Приме-чание
		Вход в подвал	1 шт		
С-1	ГОСТ 23279-2012	4С $\frac{5Вр-I-100(50)}{5Вр-I-100(50)}$ 100х100 ,м2	15,0	2,75	41,25
		Материалы:			
		бетон кл. С10/12 (В12.5) , м3	1,9		

Вход в подвал

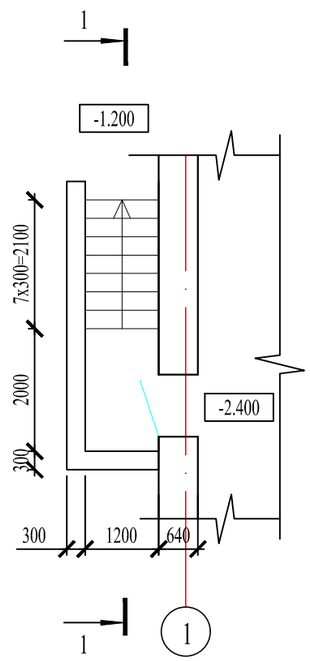

1 - 1

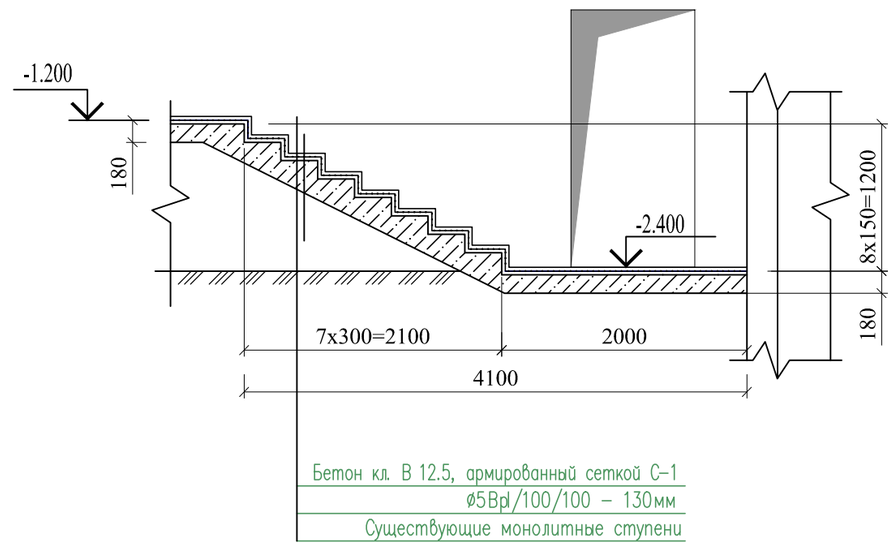

Общие указания.

Верхний слой бетона (только разрушенный слой) снять.
Отчистить от грязи и пыли.
Уложить один слой сетки (С-1 - 5Вр 100/100).
Залить ступени (бетон кл. С10/12).

Согласовано

Взам. инв. N

Подп. и дата

Инв. N подл.

Изм.	Кол.уч	Лист	N док.	Подпись	Дата
ГАП		Цой В. Г.			07.24
Проверил		Ким И.			07.24
Выполнил		Маратова Р.			07.24
Н.контроль		Бакиров Н.			07.24

38-2022 АС

Капитальный ремонт административного здания, терапевтического корпуса, здания гаража, здания пищеблока и прачечной ГКП на ПХВ «Многопрофильная городская больница №3» акимата города Астаны

Аптека с переходной галереей

Стадия	Лист	Листов
РП	26	

Вход в подвал

ТОО "Строй-проект-инвентаризация"
ТОО "БС Строй Холдинг"
г.Шымкент - 2024г.

Копировал

Формат А3

Кв-1

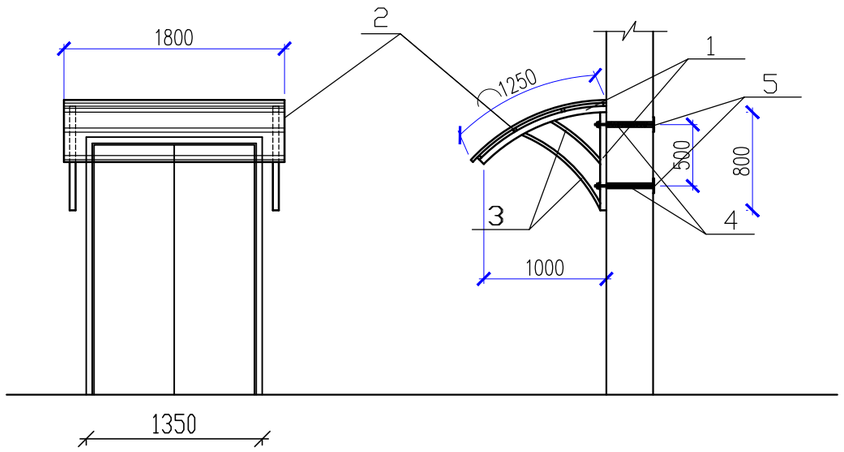

Спецификация элементов козырька КВ-1

Марка поз.	Обозначение	Наименование	Кол.	Масса ед.кг	Примеч.
		Козырек Кв-1	3		
1	ГОСТ 30245-2003	кв.труба 50х4 п.м	7,6	5,5	41,8
2	ГОСТ 8639-82	кв.труба 25х2 п.м	14,4	3,3	47,52
3	ГОСТ 8639-82	кв.труба 25х2 п.м	5,2	1,22	6,40
4	ГОСТ 5781-91	Ø12 S240 L=550	4	0,49	1,96
5	ГОСТ 19903-91	-5х120 L=120	4	0,57	2,28
		Гайка М12	4	0,017	0,068
		Шайба М12	4	0,006	0,024
		Покрытие из металлочерепицы, м2	2,25		

1. Монтаж металлоконструкций производить на сварке. Сварку производить электродами Э-42А по ГОСТ 9467-75. Высоту сварных швов принять по наименьшей толщине свариваемых элементов, но не менее h=6мм.
2. Все металлоконструкции козырьков покрыть эмалью ПФ-115 по грунтовке с последующей окраской пентафталевой огнезащитной эмалью.

Согласовано

Взам. инв.N

Подп. и дата

Инв.N подл.

Изм.	Кол.уч	Лист	N док.	Подпись	Дата
ГАП		Цой В. Г.			07.24
Проверил		Ким И.			07.24
Выполнил		Маратова Р.			07.24
Н.контроль		Бакиров Н.			07.24

38-2022 АС

Капитальный ремонт административного здания, терапевтического корпуса, здания гаража, здания пищеблока и прачечной ГКП на ПХВ «Многопрофильная городская больница №3» акимата города Астаны

Аптека с переходной галереей

Стадия	Лист	Листов
РП	27	

Козырек КВ-1

ТОО "Строй-проект-инвентаризация"
ТОО "БС Строй Холдинг"
г.Шымкент - 2024г.

Сечение кровли 1 - 1
(ремонтные работы)

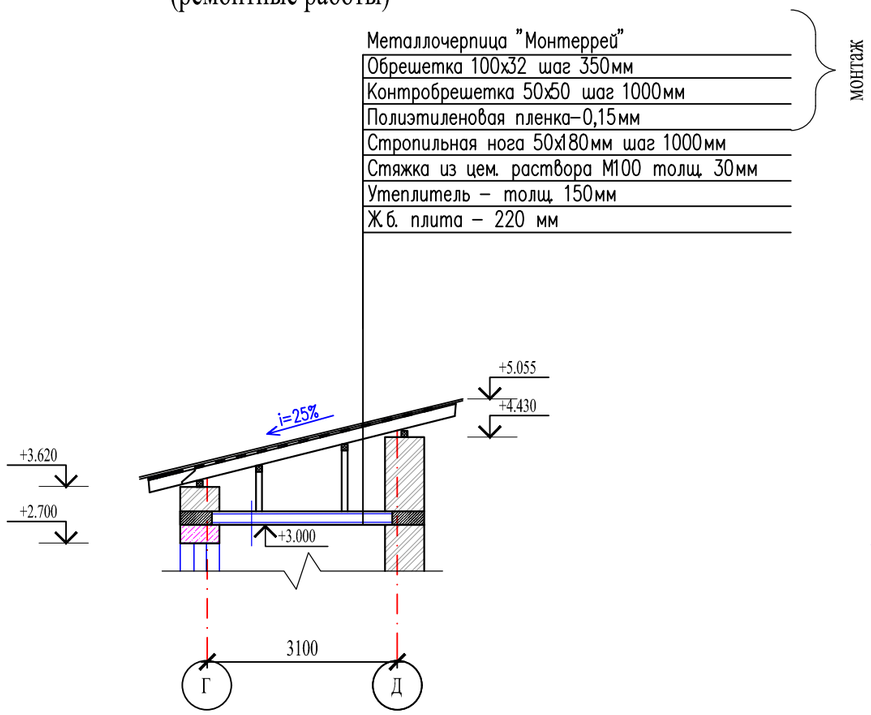

Сечение кровли 2 - 2
(ремонтные работы)

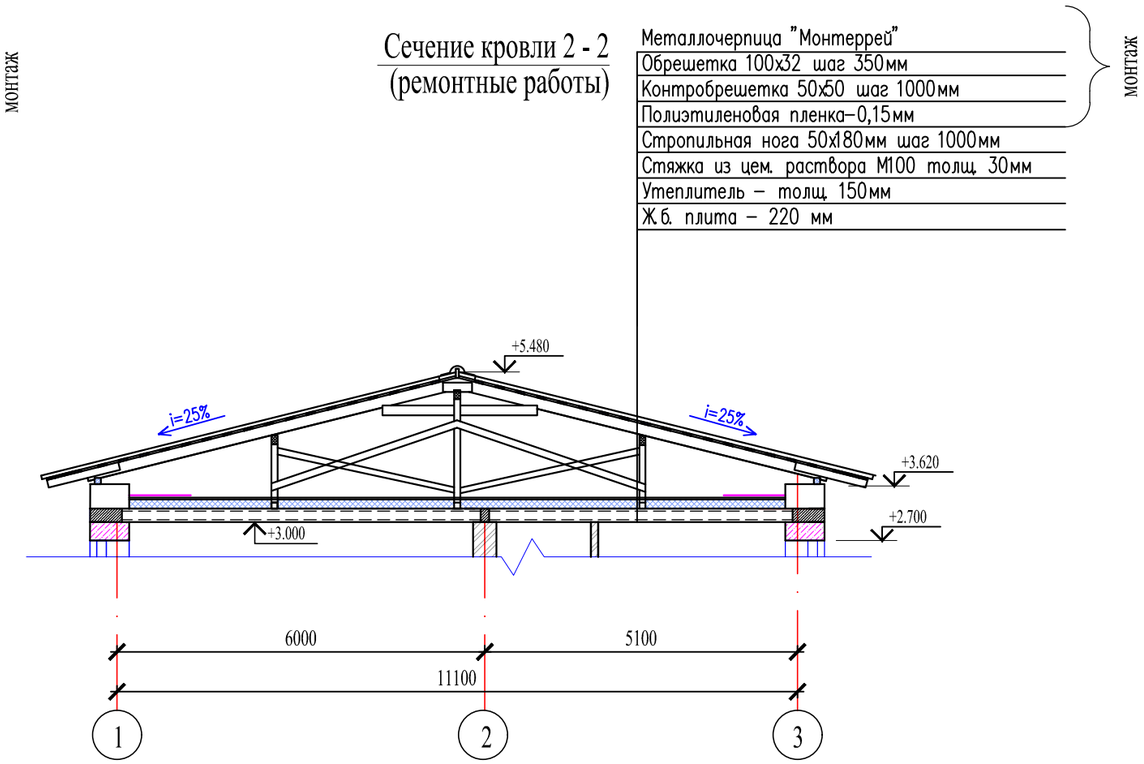

Указания по устройству кровли :

1. Проектируемая кровля разработана в соответствии со СН РК 3.02-37-2013 "Крыши и кровли", СН РК 2.02-01-2023"Пожарная безопасность зданий и сооружений".
Вновь устраиваемое покрытие кровли - из металлочерепицы-оцинкованного листа с порошковым покрытием.
2. До начала производства работ по устройству кровли из металлочерепицы должна быть разобрана существующая кровля из профилированных листов с обрешеткой.
Расход демонтажа дан на л.АС-33.
3. Металлочерепица к обрешетке крепится самонарезающими шурупами с уплотнительной шайбой (6 шурупов на 1 кв.м).
Обрешетка укладывается сверху на гидроизоляционный материал (1 слой полиэтиленовой пленки толщ.0,15мм). Гидроизоляционный материал устанавливают внахлест от карниза к коньку.
4. При производстве работ по ремонту кровли могут быть уточнены размеры и высотные отметки здания.

СПЕЦИФИКАЦИЯ ЭЛЕМЕНТОВ КРОВЛИ

Марка поз.	Обозначение	Наименование	Кол. шт.	Объем ед.изм м3	Общий объем м3
1	ГОСТ 8486-86*Е	Карнизный щит из досок 32х150 п.м	657,5		3,156
2	-//-	Коньковая обрешетка из досок 32х100 п.м	117,6		0,38
3	-//-	Обрешетка 100х32(h) п.м	1848,84		5,92
4	-//-	Контробрешетка 50х50(h) п.м	776,8		1,94
5	-//-	Металлочерепица "Монтеррей", t=0,7мм	800,0		
6	-//-	Полиэтиленовая пленка толщ.0,15мм	800,0		
7	-//-	Коньковая планка, м	29,4		
8	-//-	Подшивка из софита м2	160,3		
9	-//-				

Согласовано

Взам. инв. N

Подп. и дата

Инв. N подл.

Изм.	Кол.уч	Лист	N док.	Подпись	Дата
ГАП		Цой В. Г.			07.24
Проверил		Ким И.			07.24
Выполнил		Маратова Р.			07.24
Н.контроль		Бакиров Н.			07.24

38-2022 АС

Капитальный ремонт административного здания, терапевтического корпуса, здания гаража, здания пищеблока и прачечной ГКП на ПХВ «Многопрофильная городская больница №3» акимата города Астаны

Аптека с переходной галереей

Стадия	Лист	Листов
РП	28	

Сечение кровли 1-1, 2-2. Спецификация элементов кровли.

ТОО "Строй-проект-инвентаризация"
ТОО "БС Строй Холдинг"
г.Шымкент - 2024г.