ТОО «Строй-проект-инвентаризация»

Государственная лицензия №17017450 от 10.10.2017 года

ТОО «БС Строй Холдинг»

Лицензия 06-ГСЛ №002105 от 22.02.2023 года

Заказ: №38-2022

Заказчик: ГКП на ПХВ «Многопрофильная городская больница №3» акимата города Астаны

РАБОЧИЙ ПРОЕКТ

Капитальный ремонт административного здания, терапевтического корпуса, здания гаража, здания пищеблока и прачечной ГКП на ПХВ «Многопрофильная городская больница №3» акимата города Астаны

Том 3. Альбом 24. Электроосвещение и электрооборудование.

Аптека с переходной галереей

г. Шымкент - 2024 г.

ТОО «Строй-проект-инвентаризация»

Государственная лицензия №17017450 от 10.10.2017 года

ТОО «БС Строй Холдинг»

Лицензия 06-ГСЛ №002105 от 22.02.2023 года

Заказ: №38-2022

Заказчик: ГКП на ПХВ «Многопрофильная городская больница №3» акимата города Астаны

РАБОЧИЙ ПРОЕКТ

Капитальный ремонт административного здания, терапевтического корпуса, здания гаража, здания пищеблока и прачечной ГКП на ПХВ «Многопрофильная городская больница №3» акимата города Астаны

Том 3. Альбом 24. Электроосвещение и электрооборудование.

Аптека с переходной галереей

Директор ТОО «Строй-проект-инвентаризация» Акшабаев М. Л.

Директор ТОО «БС Строй Холдинг» Акжолов А. Б.

Главный архитектор проекта Цой В. Г.

г. Шымкент - 2024 г.

ВЕДОМОСТЬ РАБОЧИХ ЧЕРТЕЖЕЙ ОСНОВНОГО КОМПЛЕКТА ЭОМ

ЛИСТ	НАИМЕНОВАНИЕ	ПРИМЕЧАНИЕ
1	Общие данные (начало).	
2	Общие данные (окончание).	
3	План разводки силовой и магистральной сети на отм. 0,000	
4	План сети электроосвещения на отм. -2.400	
5	План сети электроосвещения на отм. 0,000	

ВЕДОМОСТЬ ССЫЛОЧНЫХ И ПРИЛАГАЕМЫХ ДОКУМЕНТОВ

ОБОЗНАЧЕНИЕ	НАИМЕНОВАНИЕ	ПРИМЕЧАНИЕ
	Ссылочные документы	
5.407-112	Установка групповых осветительных щитов	
А10-93	Заземление и зануление электроустановок	
5.407-83	Установка выключателей и штепсельных розеток	
5.407-129	Прокладка проводов в ПВХ трубах	
5.407-90	Установка светильников с люминесцентными лампами	
5.407-91	Установка светильников с лампами накаливания	
СП РК 4.04-106-2013	Электрооборудование жилых и общественных зданий. Правила проектирования.	
СП РК 2.04-104-2012	Естественное и искусственное освещение	
ПУЭ РК 2015	Правила устройства электроустановок.	
	Прилагаемые документы	
38-2022 ЭОМ.СО	Спецификация оборудования, изделий и материалов	2 листа

Согласовано

часть ОВ	Мелдебеков Б.	07.24
часть ВК	Керимов Д.	07.24
часть СС	Никитин	07.24

Взам. инв.№

Подпись и дата

Инв.№ подл.

Рабочий проект разработан в соответствии с действующими на территории Республики Казахстан нормами и правилами и предусматривает мероприятия, обеспечивающие взрыво-пожаро-безопасность, исключающие вредные воздействия на окружающую среду и воздушный бассейн, а также предупреждающие чрезвычайные ситуации природного и техногенного характера.

Главный архитектор проекта: Цой В.Г.

Изм.	Кол.уч	Лист	N док.	Подпись	Дата
ГАП		Цой В. Г.			07.24
Проверил		Ким И.			07.24
Выполнил		Никитин Г.			07.24
Н.контроль		Бакиров Н.			07.24

38-2022 ЭОМ

Капитальный ремонт административного здания, терапевтического корпуса, здания гаража, здания пищеблока и прачечной ГКП на ПХВ «Многопрофильная городская больница №3» акимата города Астаны

Аптека с переходной галереей

Стадия	Лист	Листов
РП	1	5

Общие данные (начало)

ТОО "Строй-проект-инвентаризация"
ТОО "БС Строй Холдинг"
г.Шымкент - 2024г.

Общие указания.

Данный раздел проекта выполнен на основании задания на проектирование, чертежей строительной части и в соответствии с требованиями нормативной документации.

Электроснабжение проектируемого объекта выполняется от существующей трансформаторной подстанции.

По степени обеспечения надежности электроснабжения проектируемый объект относится к потребителям 3 категории.

Для электроснабжения проектируемого объекта предусмотрена от распределительного шкафа ШС1, установленного в здании Терапевтического корпуса.

Основными потребителями электроэнергии являются технологическое оборудование и электроосвещение.

В качестве распределительных устройств приняты щиты-боксы ЩРВ для установки автоматических выключателей на DIN-рейку.

Магистральные и распределительные сети предусмотрены кабелем марки ВВГнг, проложенными в ПВХ трубах в полу.

Сечение кабеля выбрано по токовой нагрузке и проверено на потерю напряжения.

Проектом разработаны рабочее освещение проектируемого здания.

Напряжение ~380/220В, у ламп ~220В.

Освещенность помещений, типы светильников, их количество и размещение приняты в соответствии с требованиями СП РК 2.04.104-2012, СП РК 3.02-111-2012.

Для освещения приняты светодиодные светильники.

Распределительные сети освещения выполняются кабелем марки ВВГнг, проложенным в ПВХ трубах.

Сечение кабеля выбрано по токовой нагрузке и проверено на потерю напряжения. В соответствии с требованиями ПУЭ РК, электропроводка освещения должна быть трехпроводная, выполнятся проводами с медными жилами, а штепсельные розетки должны быть с третьим заземляющим контактом.

Установка штепсельных розеток в помещениях предусматривается на высоте 0,8-1,0м от уровня пола, установка выключателей предусматривается на высоте до 0,8-1,7м от уровня пола помещения на стене со стороны дверной ручки.

Для защиты обслуживающего персонала от поражения электрическим током все металлические части электрооборудования, нормально не находящиеся под напряжением, но могущие оказаться под токовым в результате нарушения изоляции, необходимо занулить и заземлить.

Все электромонтажные работы выполнить в соответствии с требованиями ПУЭ РК.

Взам. инв. №

Подп. и дата

Инв.№ подл.

Изм.	Кол.уч	Лист	N док.	Подпись	Дата
ГАП		Цой В. Г.			07.24
Проверил		Ким И.			07.24
Выполнил		Никитин Г.			07.24
Н.контроль		Бакиров Н.			07.24

38-2022 ЭОМ

Капитальный ремонт административного здания, терапевтического корпуса, здания гаража, здания пищеблока и прачечной ГКП на ПХВ «Многопрофильная городская больница №3» акимата города Астаны

Аптека с переходной галереей

Стадия	Лист	Листов
РП	2	

Общие данные (Окончание)

ТОО "Строй-проект-инвентаризация"
ТОО "БС Строй Холдинг"
г.Шымкент - 2024г.

План на отм. 0.000

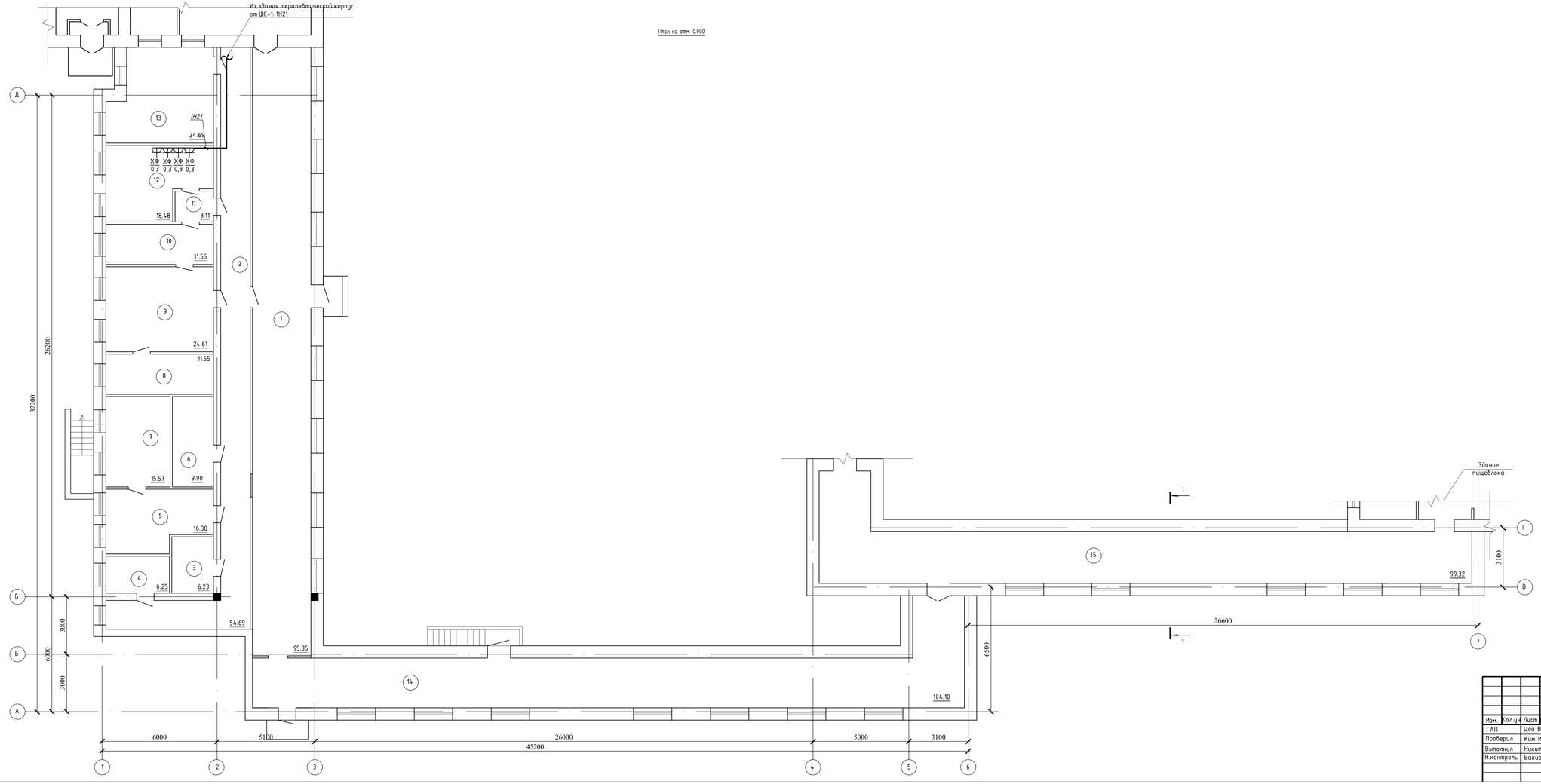

Экспликация помещений

Номер помещения	Наименование	Площадь, ^{2}м	Кат.* помещения
1	Коридор	95,85	
2	Коридор	54,69	
3	Склад	6,23	
4	Кабинет	6,25	
5	Склад	16,38	
6	Склад	9,90	
7	Склад	15,57	
8	Кабинет	11,55	
9	Склад	24,61	
10	Склад	11,55	
11	Коридор	3,11	
12	Склад	18,48	
13	Кабинет	24,69	
14	Коридор	104,10	
15	Коридор	100,02	
	Всего:	502,98	

Изм.	Кол.уч.	Лист	N док.	Подпись	Дата
ГАП		Цой В. Г.			07.24
Проверил		Ким И.			07.24
Выполнил		Никитин Г.			07.24
Н.контроль		Бакиров Н.			07.24

38-2022 ЭОМ

Капитальный ремонт административного здания, терапевтического корпуса, здания гаража, здания пищеблока и прачечной ГКП на ПХВ «Многопрофильная городская больница №3» акимата города Астаны

Аптека с переходной галереей

Стадия	Лист	Листов
РП	3	

План разводки силовой и магистральной сети на отм. 0,000

ТОО "Строй-проект-инвентаризация"
ТОО "БС Строй Холдинг"
г.Шымкент – 2024г.

Согласовано

Взам. инв. N

Подп. и дата

Инв. N подл.

План на отм. -2.400

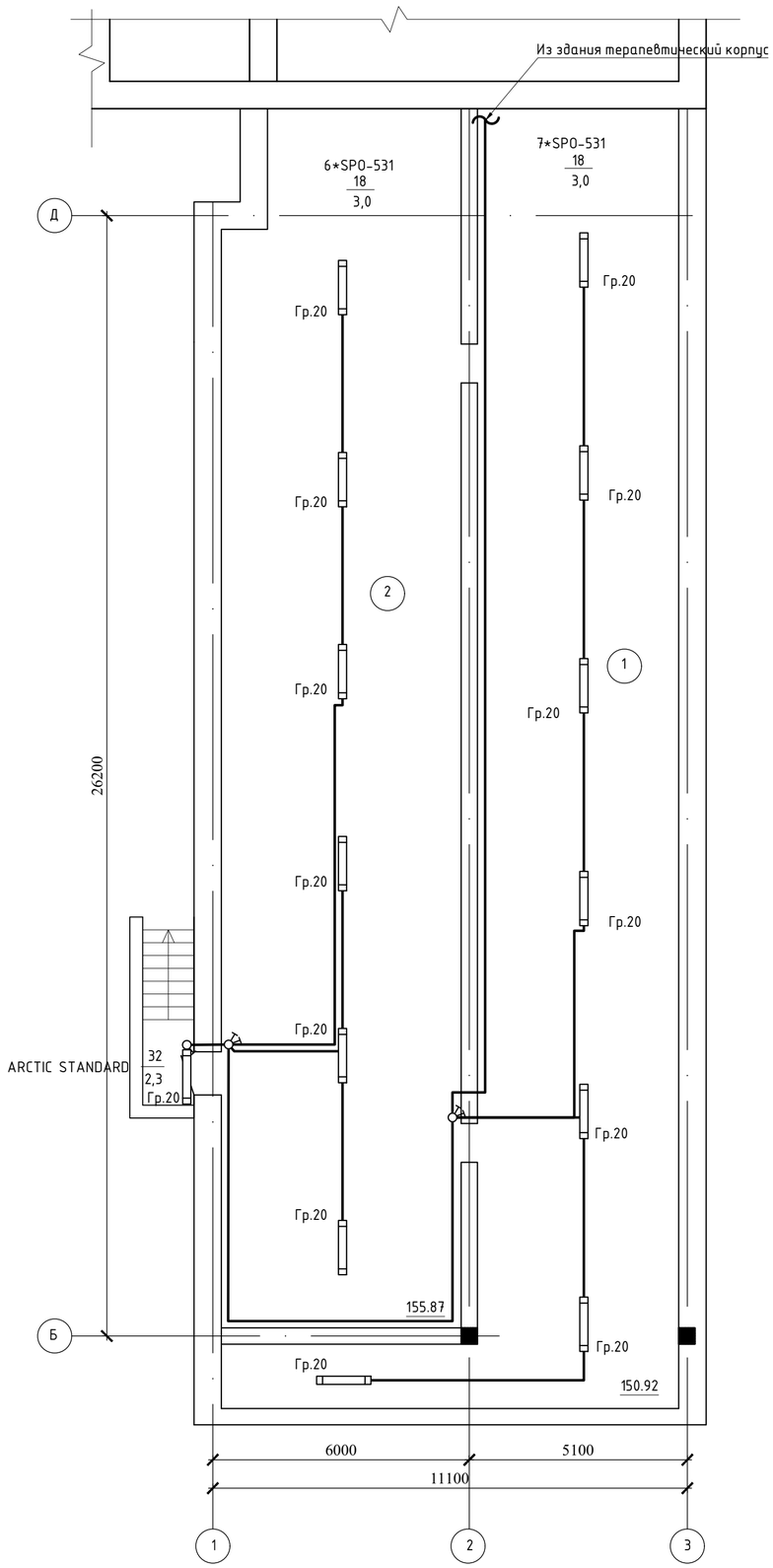

Экспликация помещений

Номер поме-щения	Наименование	Площадь, м2	Степень осве-ти, лк
1	Подвал	150,92	50лк
2	Подвал	155,87	50лк
	Всего:	306.79	

Согласовано

Взам. инв. N

Подп. и дата

Инв. N подл.

Изм.	Кол.уч	Лист	N док.	Подпись	Дата
ГАП		Цой В. Г.			07.24
Проверил		Ким И.			07.24
Выполнил		Никитин Г.			07.24
Н.контроль		Бакиров Н.			07.24

38-2022 ЭОМ

Капитальный ремонт административного здания, терапевтического корпуса, здания гаража, здания пищеблока и прачечной ГКП на ПХВ «Многопрофильная городская больница №3» акимата города Астаны

Аптека с переходной галереей

Стадия	Лист	Листов
РП	4	

План сети электроосвещения на отм. -2.400

ТОО "Строй-проект-инвентаризация"
ТОО "БС Строй Холдинг"
г.Шымкент – 2024г.

План на отм. 0.000

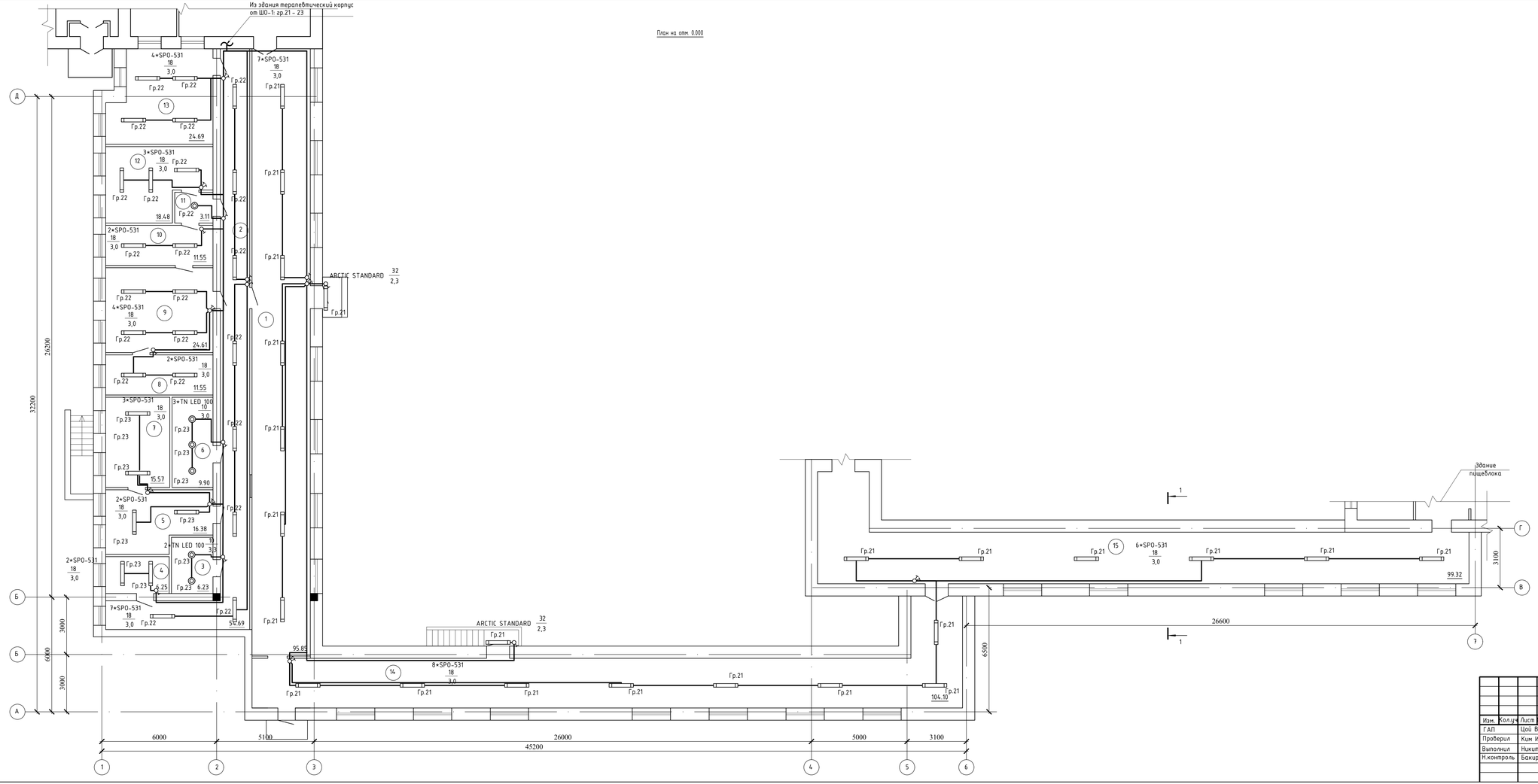

Экспликация помещений

Номер помещения	Наименование	Площадь, м²	Степень освещ-ти, лк
1	Коридор	95,85	75лк
2	Коридор	54,69	75лк
3	Склад	6,23	75лк
4	Кабинет	6,25	300лк
5	Склад	16,38	75лк
6	Склад	9,90	75лк
7	Склад	15,57	75лк
8	Кабинет	11,55	300лк
9	Склад	24,61	75лк
10	Склад	11,55	75лк
11	Коридор	3,11	75лк
12	Склад	18,48	75лк
13	Кабинет	24,69	300лк
14	Коридор	104,10	75лк
15	Коридор	100,02	75лк
	Всего:	502,98	

Изм.	Кол.уч.	Лист	N док.	Подпись	Дата
ГАП		Цой В. Г.			07.24
Проверил		Ким И.			07.24
Выполнил		Никитин Г.			07.24
Н.контроль		Бакиров Н.			07.24

38-2022 ЭОМ

Капитальный ремонт административного здания, терапевтического корпуса, здания гаража, здания пищеблока и прачечной ГКП на ПХВ «Многопрофильная городская больница №3» акимата города Астаны

Аптека с переходной галереей

Стадия	Лист	Листов
РП	5	

План сети электроосвещения на отм. 0.000

ТОО "Строй-проект-инвентаризация"
ТОО "БС Строй Холдинг"
г.Шымкент – 2024г.

Согласовано

Взам. инв. N

Подп. и дата

Инв. N подл.

Поз.	Наименование и техническая характеристика	Тип, марка, обозначение документа, опросного листа	Код продукции	Поставщик	Ед. изме-ре-ния	Кол.	Масса 1 ед., кг	Приме-чание
1	2	3	4	5	6	7	8	9
	Электрооборудование							
	Установочное оборудование							
	Розетка 1- местная скрытой установки с заземляющими контактами IP44	РС16-306	247-214-0116		шт.	4		
	Коробка ответвительная для твердых стен диаметром 80 мм	41004.0	247-202-0603		шт.	4		
	Электроосвещение							
	Установочное оборудование							
	Светильник светодиодный 32Вт	ARCTIC STANDARD	247-102-2107		шт.	3		
	Светильник светодиодный 18Вт	SPO-531-0-40K-018	247-102-3215		шт.	63		
	Светильник светодиодный 10Вт	TN LED 100	247-102-0344		шт.	5		
	Выключатель скрытой установки одноклавишный, IP20	С110-801	247-212-0101		шт.	16		
	Выключатель скрытой установки двухклавишный, IP20	С510-803	247-214-0115		шт.	5		
	Коробка ответвительная для твердых стен диаметром 80 мм	41004.0	247-202-0603		шт.	18		
	Коробка ответвительная для твердых стен 172x96x45мм	КМ41006	247-202-0605		шт.	12		
					шт.	12		

Взам. инв. №

Подп. и дата

Инв. № подл.

Изм.	Кол.уч.	Лист	N док.	Подпись	Дата
ГАП		Цой В.Г.			07.24
Н.контр		Бакиров Н.			07.24
Проверил		Ким И.			07.24
Разработал		Никитин Г.			07.24

38-2022 ЭОМ.СО

Спецификация оборудования, изделий и материалов

Стадия	Лист	Листов
РП	1	2

ТОО "Строй-проект-инвентаризация"
ТОО "БС Строй Холдинг"
г. Шымкент – 2024 г.

Формат А3