ТОО «А&К-Али Company»
ГСЛ №18005334

Согласование стоимости оборудования материалов

РАБОЧЕГО ПРОЕКТА

Разработка ПСД на строительство музыкальной школы на 150 мест в с. Еркинкала, г. Атырау. Корректировка.

Генеральный проектировщик:
ТОО «А&К-Али Company» _____ **Амангалиев А.Ж.**

ГИП _____ **Дисенов В.В.**

г. Атырау 2024

«Утверждаю»
Руководитель
ГУ "Управление строительства, архитектуры
и градостроительства Атырауской области"
Кусайнов Н.М.
"04" июль 2024г

ПРОТОКОЛ

Технического совещания по вопросу выбора варианта поставщиков оборудования и материалов по разработке рабочего проекта **«Разработка ПСД на строительство музыкальной школы на 150 мест в с. Еркинкала, г.Атырау, Атырауской области. Корректировка»**

Место проведения совещания:

Атырауская область, г. Атырау, Айтеке би, 77, 4-этаж
Кабинет руководителя ГУ "Управление строительства, архитектуры и градостроительства Атырауской области" Кусайнов Н.М.

На совещании присутствовали:

1. Кусайнов Н.М. - Руководитель ГУ "Управление строительства, архитектуры и градостроительства Атырауской области"
2. Амангалиев А.Ж.– Директор ТОО «A&K-Али Company».
3. Дисенов В.В.– ГИП ТОО «A&K-Али Company».

ПОВЕСТКА ДНЯ

1. Рассмотрение прайс-листов поставщиков, выбор варианта применяемого в сметных расчетах по работу **«Разработка ПСД на строительство музыкальной школы на 150 мест в с. Еркинкала, г.Атырау, Атырауской области. Корректировка»**

Собравшиеся заслушав предложения поставщиков, озвученные Амангалиевой А.Ж., обсудив и рассмотрев коммерческие предложения в разрезе качества (лицензии и сертификации), стоимости, сроков поставки и т.д., пришли к следующему выводу:

1.1 Признать основной вариант **ТОО НПФ "Эргономика", ТОО "Westminster", ТОО «A-Prime», ИП ARTBUSINESSGROUP, ИП «Сейфтер», ТОО "INTANT Atyrau", ТОО «GeTex», ТОО «MACHINERY SERVICE LTD», ТОО "Акустические материалы", ТОО «СтройСервисКонструкция-АМТ», ТОО «МЕХЭЛЕКТРОМАНТАЖ», ТОО «Sky Industrial Group», ТОО «АСБ-ТОП», ТОО "Отвертка.kz", ТОО «ТССП Казахстан», ТОО «АК ЦЕНТ Микросистемс Норд», ИП Смирнова В.А «Кристалл», ТОО «Виаст», ТОО «Жахан Атырау» поставщиков соответствующим требований качества и стоимости на поставку оборудования и материалов по разработке сметной документации.**

Согласовано:

Руководитель отдела ПСД_____ Кулбаева К.У.

Директор «A&K-Али Company»_____Амангалиев А.Ж.

ГИП ТОО«A&K-Али Company»_____Дисенов В.В.

«Утверждаю»
Руководителя
ГУ "Управление архитектуры и градостроительства Атырауской области"
Кусайнову Н.М.
«04» июль 2024 г.

Согласование стоимости технологического и инженерного оборудования и материалов, принятых по прайс-листам и коммерческих предложений по проекту «Разработка ПСД на строительство музыкальной школы на 150 мест в с. Еркинкала, г.Атырау, Атырауской области. Корректировка»

04.07.2024г. 1RUR =**5.55** тенге 1USD= **477.00** тенге 1EURO = **516.50** тенге

№ п/п	Наименование оборудования материала, изделия, стандарт	Тип, марка, размеры, стандарт	Ед. изм	Коли-чество	Стоимость за ед. изм. по прайс-листу		Сведения по НДС (с НДС, без НДС)	Поставщик (дистрибьютор) страна происхождения	№ прайс листа
					в валюте	в тенге			
1	2	3	4	5	6		7	8	9
Основной вариант									
1.	Насосная станция пожаротушения их 2-х насосов расход-10м3/ч,напор насоса-27,1м, n=2900об/м, номинальная мощность-1,2кВт (в комплекте со шкафом управления,запорно-регулирующей арматурой,коллекторами). Установка смонтирована на общей раме основания,испытана и готова к подключению		комп	1		2 218 800	с НДС	ТОО НПФ "Эргономика"	

2.	Насосная станция пожаротушения их 2-х насосов расход-3,1 м3/ч,напор насоса-13,5 м, n=2900об/м,номинальная мощность-0,46 кВт (в комплекте со шкафом управления,запорно-регулирующей арматурой,коллекторами).Ус тановка смонтирована на общей раме основания,испытана и готова к подключению		комп	1		1 599 800	с НДС	ТОО НПФ "Эргономика"	
3.	Командоконтроллер школьного звонка SDM-10		шт	1		48750	с НДС	ТОО "Westminster"	
4.	Устройство урправления звонками "школьный сторож"		шт	1		173 160	с НДС	ТОО "Westminster"	
5.	Сплиттер PLC 1x8		шт	1		5 500	с НДС	ТОО «A-Prime»	
6.	Оптическая распредительная коробка ОРК-8-1		шт	1		25 500	с НДС	ТОО «A-Prime»	
7.	Розетка оптическая для подключения оптоволоконного кабеля FTTH-RS-02		шт	7		1 970	с НДС	ТОО «A-Prime»	
8.	Баян		шт	5		750 000	с НДС	ИП ARTBUSINESSGROUP	
9.	Музыкальный центр с микрофоном, размер 480x370x380, 0,8кВт,220в		шт	14		240 000	с НДС	ИП ARTBUSINESSGROUP	
10.	Магнитофон (цифровой) размер 189x285x178 мм,220в 0,4кВт		шт	1		180 000	с НДС	ИП ARTBUSINESSGROUP	
11.	Сейф, размер 450x470x1550мм		шт.	3		495 000	с НДС	ИП «Сейфтер»	
12.	Турникет антипаника		шт	2		600 000	с НДС	ТОО "INTANT Atyrau"	
13.	Жалюзи вертикальные 1700x1900Н		шт	23		21 450	с НДС	ТОО «GeTex»	
14.	Шторы тканевые в актовый зал 1 компл-2шт (1500x3000Н)		шт	5		72 900	с НДС	ТОО «GeTex»	

15.	Жалюзи вертикальные 1700х2600Н		шт	3		29 250	с НДС	ТОО «GeTex»	
16.	Жалюзи вертикальные 1700х2200Н		шт	30		24 700	с НДС	ТОО «GeTex»	
17.	Жалюзи вертикальные 1700х1300Н		шт	2		14 950	с НДС	ТОО «GeTex»	
18.	Дизель генератор ASTRA 33W24. #		шт	1		1 740 000	с НДС	ТОО «MACHINERY SERVICE LTD»	
19.	Акустическая звукопоглощающая ткань		$М^2$	277,424		15287	с НДС	ТОО "Акустические материалы"	
20.	Звуковой динамик (сабвуфер) размер 726х526х578мм, 600в		шт	2		535 000	с НДС	ИП ARTBUSINESSGROUP	
21.	Щит пожарный		комплект	1		58 140	с НДС	ТОО «СтройСервисКонструкция-АМТ»	
22.	КСО 2-10 в модуле		комп	2		42 326 000	с НДС	ТОО «МЕХЭЛЕКТРОМАНТАЖ»	
23.	Резервуар для сбора и хранения хозбытовых сточных вод S-Tank 35(объём 35$м^3$) Цилиндрическй, горизонтальны, подземный, безнапорный		шт	1		7 543 380	с НДС	ТОО «Sky Industrial Group»	
24.	Колодец смотровой для заземления		шт	8		30 590	с НДС	ТОО «АСБ-ТОП»	
25.	Сушилка для рук автомат 1,5 кВт Almacom HD-298		шт	1		21 539	с НДС	ТОО "Отвертка.kz"	
26.	Бак с крышкой для отходов 30л,пластик		шт	2		4 700	с НДС	ТОО «ТССП Казахстан»	

27.	Экран свертывающий, размер 1140х2003		шт	2		53 000	с НДС	ТОО «АК ЦЕНТ Микросистемс Норд»	
28.	Занавес антрактно-раздвижной 9,0х4,2м без электромеханизма		шт	1		1 343 000	с НДС	ИП Смирнова В.А «Кристалл»	
29.	Вытяжная установка В1 в комплекте NVS-N23-R-S/NVS-V(воздушная заслонка,гибкая вставка,вентилятор, шумоглушитель,комплект автоматики-1шт)		шт	1		642 535	с НДС	ТОО «Виаст»	
30.	Приточная установка П1 в комплекте NVS-N39-R-F/NVS-HV/S(воздушная заслонка,фильтр,водяной нагреватель,гибкая вставка,вентилятор, шумоглушитель,смесительный узел,комплект автоматики-3шт)		шт	1		1 291100	с НДС	ТОО «Виаст»	
31.	Приточная установка П2 в комплекте NVS-N23-R-F/NVS-HV/S(воздушная заслонка,фильтр,водяной нагреватель,гибкая вставка,вентилятор, шумоглушитель,смесительный узел,комплект автоматики-1шт)		шт	1		1 048100	с НДС	ТОО «Виаст»	
32.	Приточная установка П3 в комплекте NVS-N23-R-F/NVS-HV/S(воздушная заслонка,фильтр,водяной нагреватель,гибкая вставка,вентилятор, шумоглушитель,смесительный узел,комплект автоматики-1шт)		шт	2		1 048100	с НДС	ТОО «Виаст»	

33.	Газорегуляторные установки шкафные марки ГРПШ-32/6Б-Б-О с РДНК-32/6		шт	1		438 900	с НДС	ТОО «Виаст»	
34.	Газорегуляторные установки шкафные марки ГРПШ-32/6Б-Б-О с РДНК-32/6		шт	1		438 900	с НДС	ТОО «Виаст»	
35.	Панель ЩО-70 Ввод с авт. выкл. 400А, с руб. 630А, с учетом Меркурий 230 ART-03 PQRSIDN		шт	2		1 419 000	с НДС	ТОО «МЕХЭЛЕКТРОМАНТАЖ»	
36.	Панель ЩО-70 СВ с авт. выкл. 400А, с руб. 630А		шт	1		2 024 000	с НДС	ТОО «МЕХЭЛЕКТРОМАНТАЖ»	
37.	Панель ЩО-70 Линия с авт.выкл. 1х50А, 1х63А, 1х100А, 2х125А, 1х200А		шт	2		1 350 500	с НДС	ТОО «МЕХЭЛЕКТРОМАНТАЖ»	
38.	Торцевая панель		шт	2		20 000	с НДС	ТОО «МЕХЭЛЕКТРОМАНТАЖ»	
39.	Блочно-модульная котельная мощностью 0,232 МВт		комп	1		30194058	с НДС	ТОО «Жахан Атырау»	
Итого:						159092804			

Директор «A&K-Али Company» Амангалиев А.Ж.

ГИП ТОО «A&K-Али Company» Дисенов В.В.

ҒЫЛЫМИ-ӨНДІРІСТІК ФИРМАСЫ
«ЭРГОНОМИКА» ЖШС
ЖСН KZ916017191000004357
БИН 960840000027
БСК HSBKKZKX
АҚ «Народный Банк Казахстана»

ЭРГОНОМИКА

ТОО НАУЧНО - ПРОИЗВОДСТВЕННАЯ
ФИРМА «ЭРГОНОМИКА»
ИИК KZ916017191000004357
БИН 960840000027
БИК HSBKKZKX
в АО «Народный Банк Казахстана»

Мекен-жайы: Қарағанды қаласы, Кривогуз көшесі, 57/2
Адрес: 100019, РК, г. Караганда, ул. Кривогуза, 57/2;
приемная/қабылдау бөлмесі: тел.: 910-101, вн. №1005, факс: 911-725;
www.ergonomika.kz e-mail: info@ergonomika.kz

Исх. №579 от 24.05.24г.

ТОО «A&K -Али Сотрапу»

Коммерческое предложение

№	Наименование	Замена	Кол-во	Цена с НДС, тг	Сумма с НДС, тг	Срок поставки
1	Насосная станция пожаротушения их 2-х насосов расход-10м3/ч,напор насоса-27,1м,n=2900об/м,номинальная мощность-1,2кВт (в комплекте со шкафом управления,запорно-регулирующей арматурой,коллекторами).	Насосная станция пожаротушения НСК 2 CHLFT12-30 (1 рабочий + 1 резервный), Q=10 м3/ч, H=32.5 м, N=2x1.8кВт. В комплекте: - Горизонтальный насос CHLFT12-30 (2шт); - шкаф управления; - всасывающий и напорный коллектор; - трубная обвязка и запорная арматура; - датчик давления, манометр; - рама-основание.	1	2 218 800	2 218 800	1-2 недели
2	Насосная станция пожаротушения их 2-х насосов расход-3,1 м3/ч,напор насоса-13,5 м, n=2900об/м,номинальная мощность-0,46 кВт (в комплекте со шкафом управления,запорно-регулирующей арматурой,коллекторами).	Насосная станция пожаротушения НСК 2 CHL4-20 (1 рабочий + 1 резервный), Q=3 м3/ч, H=17 м, N=2x0.37кВт. В комплекте: - Горизонтальный насос CHL4-20 (2шт); - шкаф управления; - всасывающий и напорный коллектор; - трубная обвязка и запорная арматура; - датчик давления, манометр; - рама-основание.	1	1 599 800	1 599 800	2-4 недели
				ИТОГО	**3 818 600**	

Условия оплаты: 100% предоплата
Условия поставки: Самовывоз со склада в г. Караганда
Цены, указанные в коммерческом предложении действительны в течение 5 дней.

Ответственный исполнитель: Гуров И.А. (инженер)

Моб.: +7 700 545 0375

E-mail: pump2@ergonomika.kz

Директор ТОО НПФ "Эргономика"_____ И.В. Добровольский

CNP 南方泵业	Информация о продукте CHL4-20	завод - изготовитель	Nanfang Pump Industry Co.,Ltd (CNP)
		адрес	Hangzhou, Zhejiang, China
		телефон	86-571-88637351
		дата	2024.05.24
название проекта		имя клиента	Эргономика
		адрес	К. Аманжолова, 57/2
номер		контакты	Гуров Иван
		телефон	+7 700 545 0375

Номер：	1100231615
Рисунок модели: (Примечание:: фото только дляознакомления)	Описание серии：

О продукте: Горизонтальный многоступенчатый несамовсасывающий центробежный насос с закрытой муфтой двигателя; рабочие колеса и диффузоры изготовлены из нержавещей стали технологией тиснения и сварки, имеет осевое впускное отверстие и радиальное (лучеобразное) выпускное отверстие. Производительность и преимущества: Компактная структура, Низкочастотный шум,Применим для слегка агрессивных жидкостей,Необходимо небольшое монтажное пространство.
Диапазон применения:
Промышленная очистка
Водоснабжение
Очистное оборудование промышленного назначения
Системы кондиционирования
Системы охлаждения
Очистка воды

табличный параметр

Расход	4 м³/ч
напор	15 M
эффективность	49 %
скорость вращения	2900 rpm
ряд	2

Технология

Скорость вращения насоса	2900
Серия насоса	2

Материал

Рабочее колесо	304
Код резины (каучука)	P
Код материала	S

Установка

Код подключения (соединения)	L
Тип установки	Горизонтальный
Максимальное давление / температура (высокая температура)	10 bar
Максимальное давление / температура (низкая температура)	10 bar

Среда

Средняя температура (нормальная температура)	-15°C ~ +70 °C
Средняя температура (высокая температура)	-15°C ~ +105 °C
Максимальная температура окружающей среды	40°C

Размер

Диаметр впускного отверстия	G1 1/4
Диаметр выпускного отверстия	G1
Направлние вращения	По часовой стрелке (вентилятор вращается против часовой стрелки, если смотреть с о стороны двигателя)

Двигатель

Номер фазы двигателя	Трехфазный
Степень защиты	IP55
Класс изоляции	F
Питание двигателя	0.37KW
Промышленная частота	50
Номинальное напряжение	380V
Уровень эффективности использования энергии	IE3

Data is for reference only

CNP 南方泵业	Информация о продукте CHL4-20	завод - изготовитель	Nanfang Pump Industry Co.,Ltd (CNP)
		адрес	Hangzhou, Zhejiang, China
		телефон	86-571-88637351
		дата	2024.05.24
название проекта		имя клиента	Эргономика
		адрес	К. Аманжолова, 57/2
номер		контакты	Гуров Иван
		телефон	+7 700 545 0375

Уплотнение

Торцевое уплотнение	CHL-16/B1SF4

Другое (прочее)

Вес (кг)	10

Data is for reference only

CNP 南方泵业	Кривая производительности CHL4-20	завод - изготовитель	Nanfang Pump Industry Co.,Ltd (CNP)
		адрес	Hangzhou, Zhejiang, China
		телефон	86-571-88637351
		дата	2024.05.24
название проекта		имя клиента	Эргономика
		адрес	К. Аманжолова, 57/2
номер		контакты	Гуров Иван
		телефон	+7 700 545 0375

Чистая вода, температура20°C, плотность1000 кг/м3, вязкость среды1мм²/с, IS09906：2012 Grade 3B

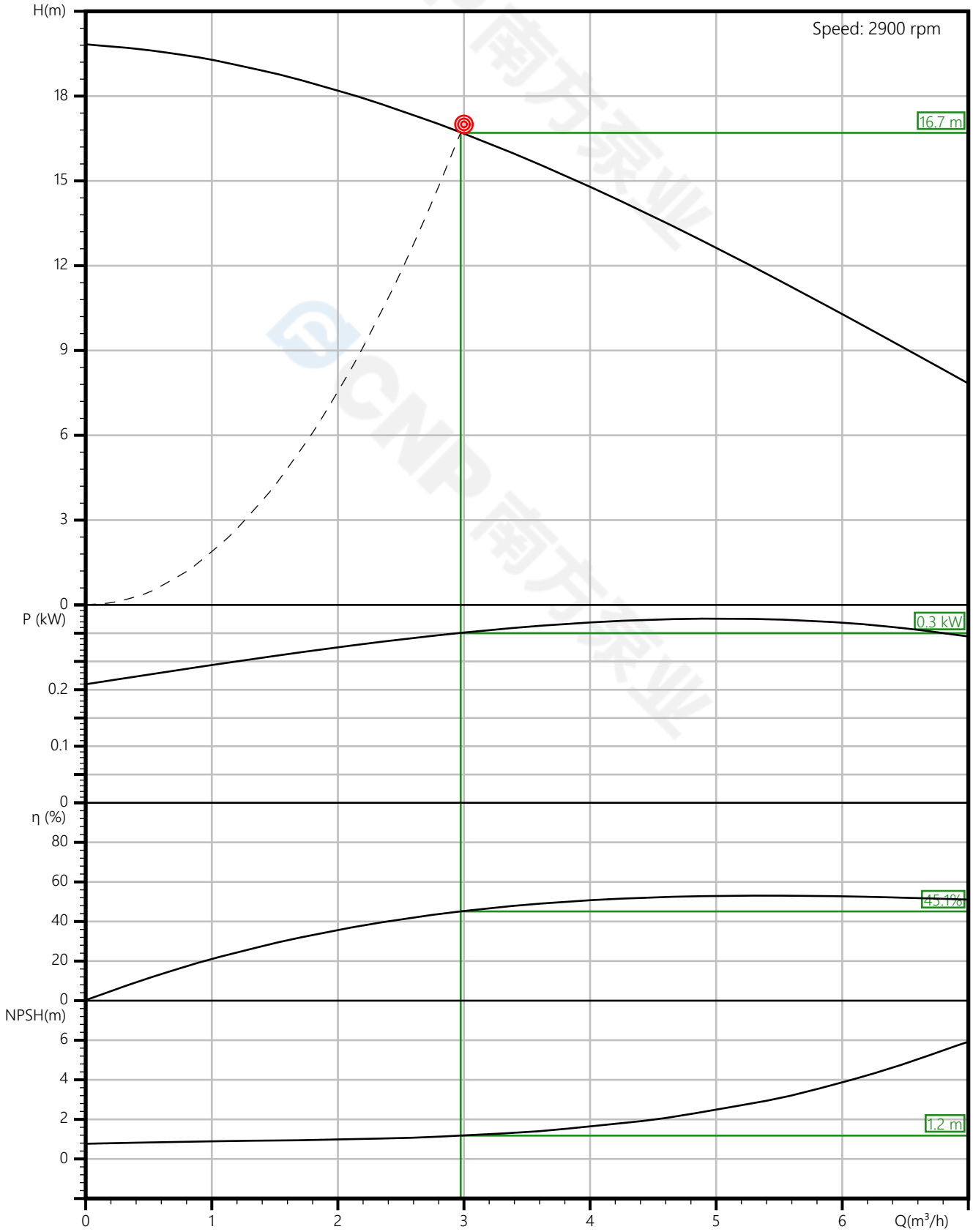

Data is for reference only

CNP 南方泵业	Тех параметры CHL4-20	завод - изготовитель	Nanfang Pump Industry Co.,Ltd (CNP)
		адрес	Hangzhou, Zhejiang, China
		телефон	86-571-88637351
		дата	2024.05.24
название проекта		имя клиента	Эргономика
		адрес	К. Аманжолова, 57/2
номер		контакты	Гуров Иван
		телефон	+7 700 545 0375

Номинальные параметры	
Модель	CHL4-20
Номер	1100231615
Расход	4 м³/ч
Напор	15 М
Эффективность (%)	49
Мощность на валу (кВт)	0.33
NPSHr (M)	2
Скорость (об/мин)	2900
Наружный диаметр рабочего колеса (ММ)	90

Расчетная точка	
Расход (м³/ч)	3
Напор (М)	17
Чистая напора (М)	0

Рабочая точка	
Расход (м³/ч)	2.97
Напор (М)	16.7
Эффективность (%)	45.1
Мощность (кВт)	0.3
NPSHr (M)	1.18
Скорость (об/мин)	2900

Среда	
Наименование среды	Чистая вода
Температура (°C)	20
Плотность (кг/м³)	1000
Вязкость среды (мм²/с)	1

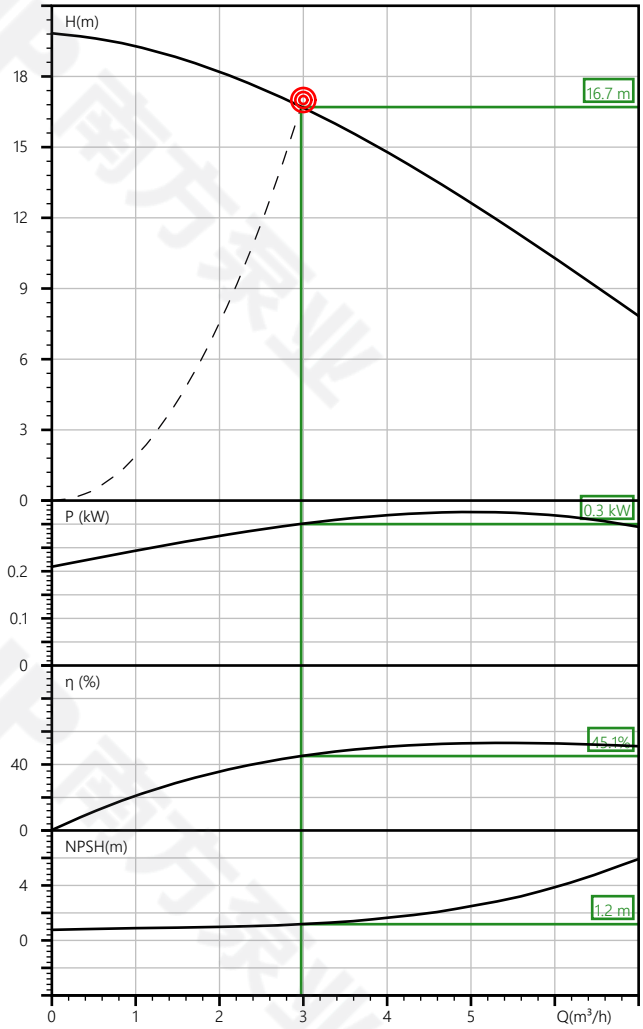

Data is for reference only

CNP 南方泵业	Чертеж продукта CHL4-20	завод - изготовитель	Nanfang Pump Industry Co.,Ltd (CNP)
		адрес	Hangzhou, Zhejiang, China
		телефон	86-571-88637351
		дата	2024.05.24
название проекта		имя клиента	Эргономика
		адрес	К. Аманжолова, 57/2
номер		контакты	Гуров Иван
		телефон	+7 700 545 0375

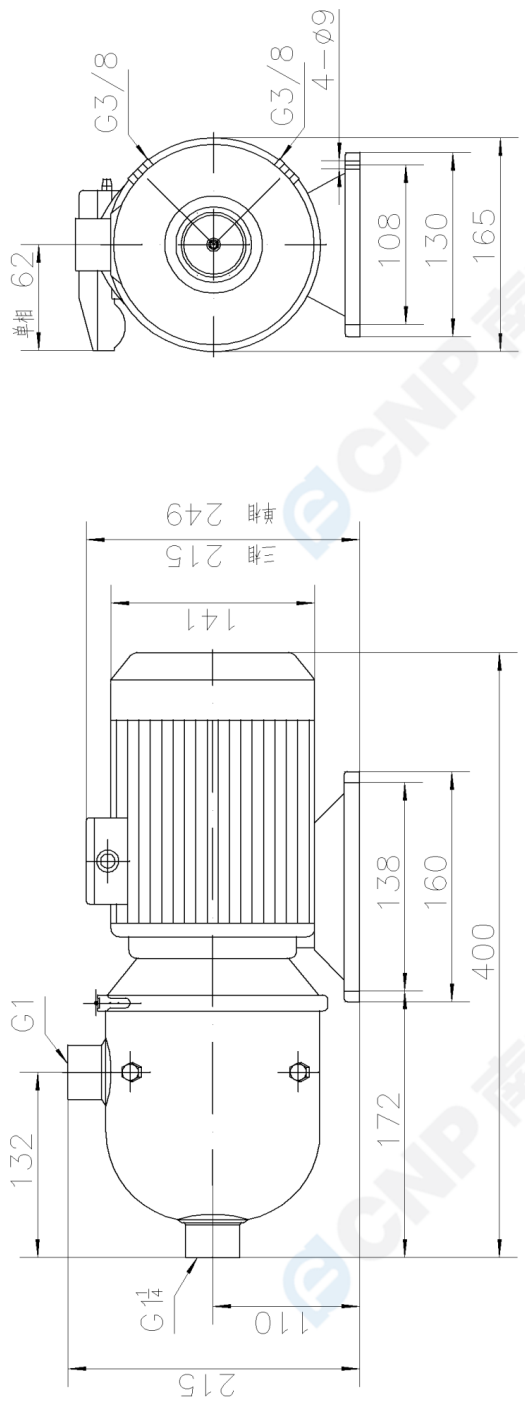

CHL/CHLK4-20 50Hz
CHL/CHLK4-30 50Hz

Data is for reference only

CNP 南方泵业	Расширенный вид CHL4-20	завод - изготовитель	Nanfang Pump Industry Co.,Ltd (CNP)
		адрес	Hangzhou, Zhejiang, China
		телефон	86-571-88637351
		дата	2024.05.24
название проекта		имя клиента	Эргономика
		адрес	К. Аманжолова, 57/2
номер		контакты	Гуров Иван
		телефон	+7 700 545 0375

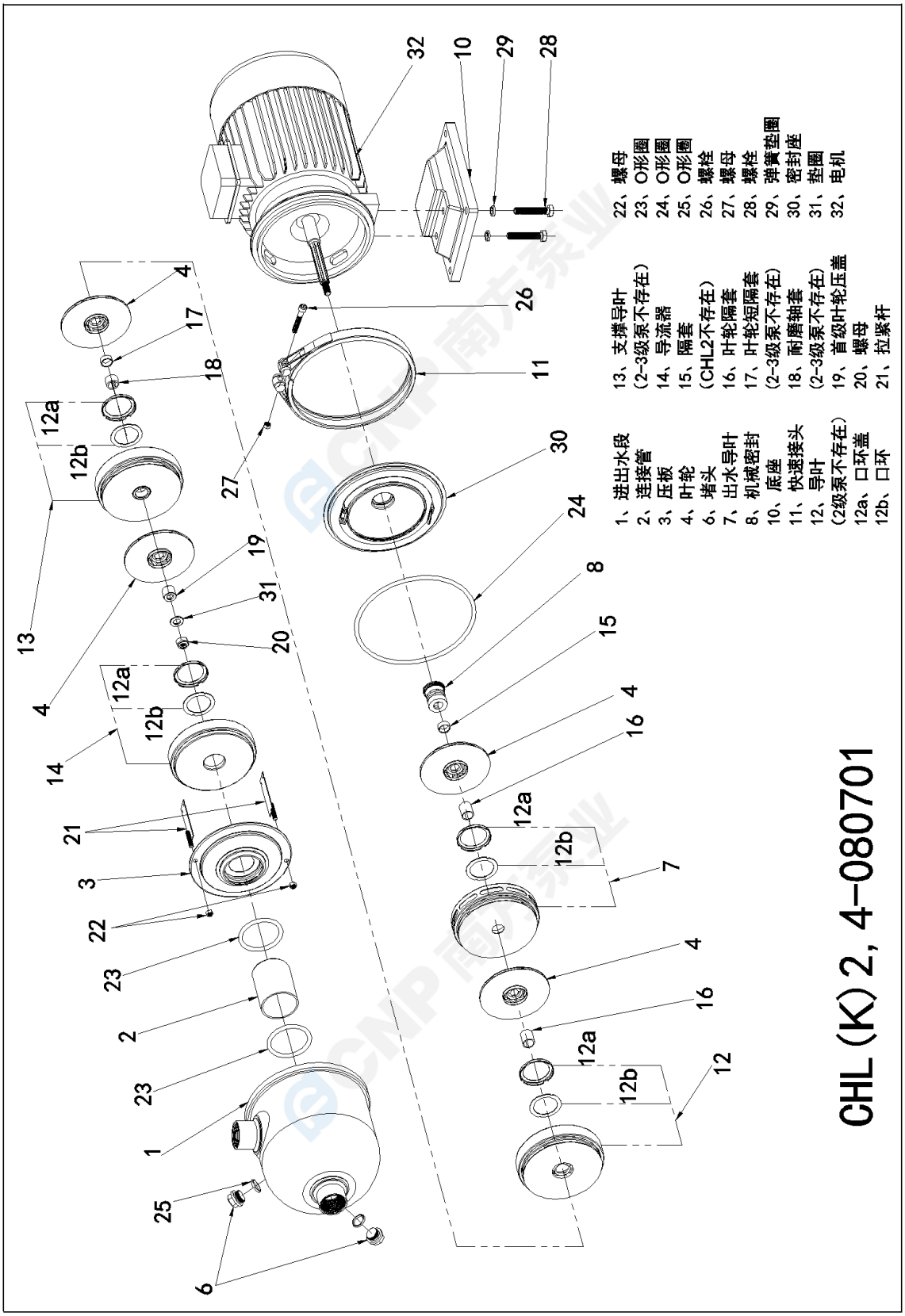

Data is for reference only

CNP 南方泵业	Рисунок модели CHL4-20	завод - изготовитель	Nanfang Pump Industry Co.,Ltd (CNP)
		адрес	Hangzhou, Zhejiang, China
		телефон	86-571-88637351
		дата	2024.05.24
название проекта		имя клиента	Эргономика
		адрес	К. Аманжолова, 57/2
номер		контакты	Гуров Иван
		телефон	+7 700 545 0375

Data is for reference only

CNP 南方泵业	Заказ CHL4-20	завод - изготовитель	Nanfang Pump Industry Co.,Ltd (CNP)
		адрес	Hangzhou, Zhejiang, China
		телефон	86-571-88637351
		дата	2024.05.24
название проекта		имя клиента	Эргономика
		адрес	К. Аманжолова, 57/2
номер		контакты	Гуров Иван
		телефон	+7 700 545 0375

Модель： CHL4-20

Номер： 1100231615

Цена：

Количество： 1

Общая цена：

Инструкция по

CNP 南方泵业	Информация о продукте CHLFT12-30	завод - изготовитель	Nanfang Pump Industry Co.,Ltd (CNP)
		адрес	Hangzhou, Zhejiang, China
		телефон	86-571-88637351
		дата	2024.05.24
название проекта		имя клиента	Эргономика
		адрес	К. Аманжолова, 57/2
номер		контакты	Гуров Иван
		телефон	+7 700 545 0375

Номер：	1100047893
Рисунок модели: (Примечание:: фото только дляознакомления)	Описание серии：

О продукте: Горизонтальный многоступенчатый несамовсасывающий центробежный насос с закрытой муфтой двигателя; рабочие колеса и диффузоры изготовлены из нержавещей стали технологией тиснения и сварки, имеет осевое впускное отверстие и радиальное (лучеобразное) выпускное отверстие. Производительность и преимущества: Компактная структура, Низкочастотный шум,Применим для слегка агрессивных жидкостей,Необходимо небольшое монтажное пространство.
Диапазон применения:
Промышленная очистка
Водоснабжение
Очистное оборудование промышленного назначения
Системы кондиционирования
Системы охлаждения
Очистка воды

табличный параметр

Расход	12 м³/ч
напор	29.5 M
эффективность	60 %
скорость вращения	2900 rpm
ряд	3

Технология

Скорость вращения насоса	2900
Серия насоса	2

Материал

Рабочее колесо	304
Код резины (каучука)	P
Код материала	S

Установка

Код подключения (соединения)	L
Тип установки	Горизонтальный
Максимальное давление / температура (высокая температура)	10 bar
Максимальное давление / температура (низкая температура)	10 bar

Среда

Средняя температура (нормальная температура)	-15°C ~ +70 °C
Средняя температура (высокая температура)	-15°C ~ +105 °C
Максимальная температура окружающей среды	40°C

Размер

Диаметр впускного отверстия	G2
Диаметр выпускного отверстия	G2
Направлние вращения	По часовой стрелке (вентилятор вращается против часовой стрелки, если смотреть с о стороны двигателя)

Двигатель

Номер фазы двигателя	Трехфазный
Степень защиты	IP55
Класс изоляции	F
Питание двигателя	1.8KW
Промышленная частота	50
Номинальное напряжение	380V
Уровень эффективности использования энергии	IE3

Data is for reference only

Уплотнение

Торцевое уплотнение	CHL-20/B1SF4

Другое (прочее)

Вес (кг)	28

Data is for reference only

CNP 南方泵业	Кривая производительности CHLFT12-30	завод - изготовитель	Nanfang Pump Industry Co.,Ltd (CNP)
		адрес	Hangzhou, Zhejiang, China
		телефон	86-571-88637351
		дата	2024.05.24
название проекта		имя клиента	Эргономика
		адрес	К. Аманжолова, 57/2
номер		контакты	Гуров Иван
		телефон	+7 700 545 0375

Чистая вода, температура20°C, плотность1000 кг/м3, вязкость среды1мм²/с, IS09906：2012 Grade 3B

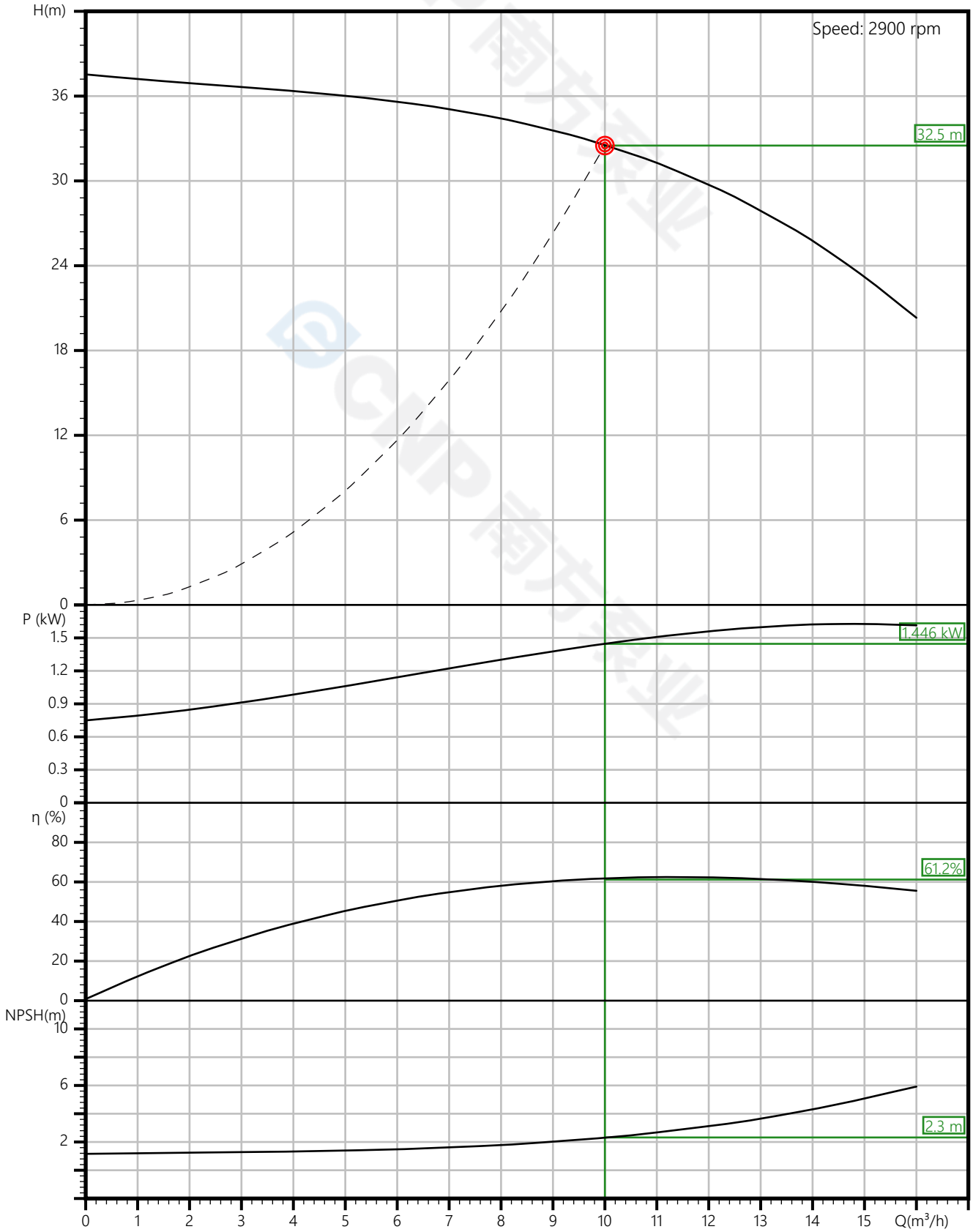

Data is for reference only

CNP 南方泵业	Тех параметры CHLFT12-30	завод - изготовитель	Nanfang Pump Industry Co.,Ltd (CNP)
		адрес	Hangzhou, Zhejiang, China
		телефон	86-571-88637351
		дата	2024.05.24
название проекта		имя клиента	Эргономика
		адрес	К. Аманжолова, 57/2
номер		контакты	Гуров Иван
		телефон	+7 700 545 0375

Номинальные параметры	
Модель	CHLFT12-30
Номер	1100047893
Расход	12 м³/ч
Напор	29.5 М
Эффективность (%)	60
Мощность на валу (кВт)	1.61
NPSHr (M)	2.5
Скорость (об/мин)	2900
Наружный диаметр рабочего колеса (ММ)	105

Расчетная точка	
Расход (м³/ч)	10
Напор (М)	32.5
Чистая напора (М)	0

Рабочая точка	
Расход (м³/ч)	10
Напор (М)	32.5
Эффективность (%)	61.2
Мощность (кВт)	1.446
NPSHr (M)	2.32
Скорость (об/мин)	2900

Среда	
Наименование среды	Чистая вода
Температура (°C)	20
Плотность (кг/м³)	1000
Вязкость среды (мм²/с)	1

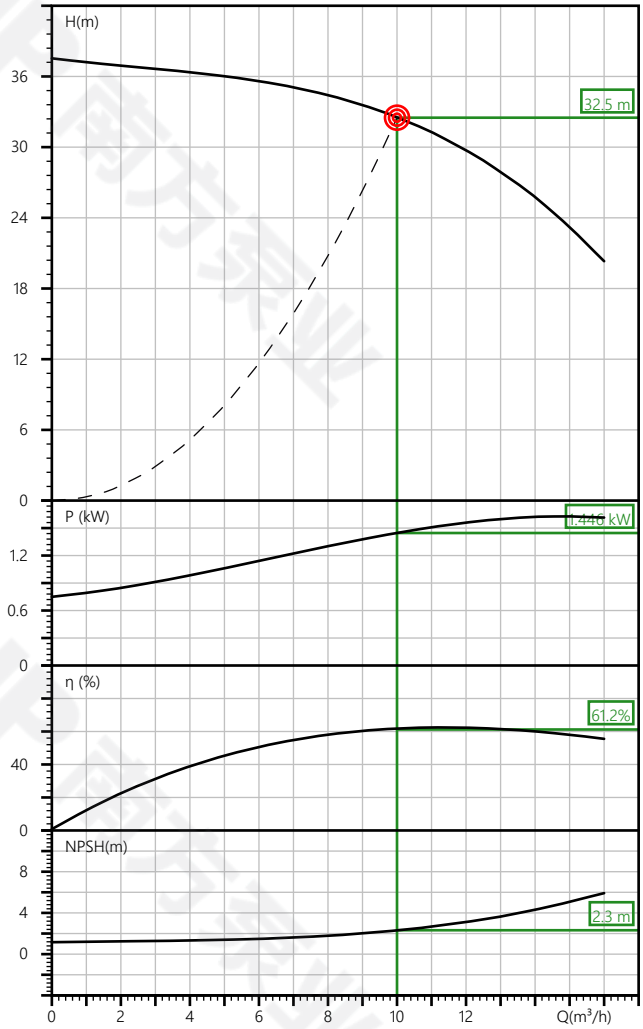

Data is for reference only

CNP 南方泵业	Чертеж продукта CHLFT12-30	завод - изготовитель	Nanfang Pump Industry Co.,Ltd (CNP)
		адрес	Hangzhou, Zhejiang, China
		телефон	86-571-88637351
		дата	2024.05.24
название проекта		имя клиента	Эргономика
		адрес	К. Аманжолова, 57/2
номер		контакты	Гуров Иван
		телефон	+7 700 545 0375

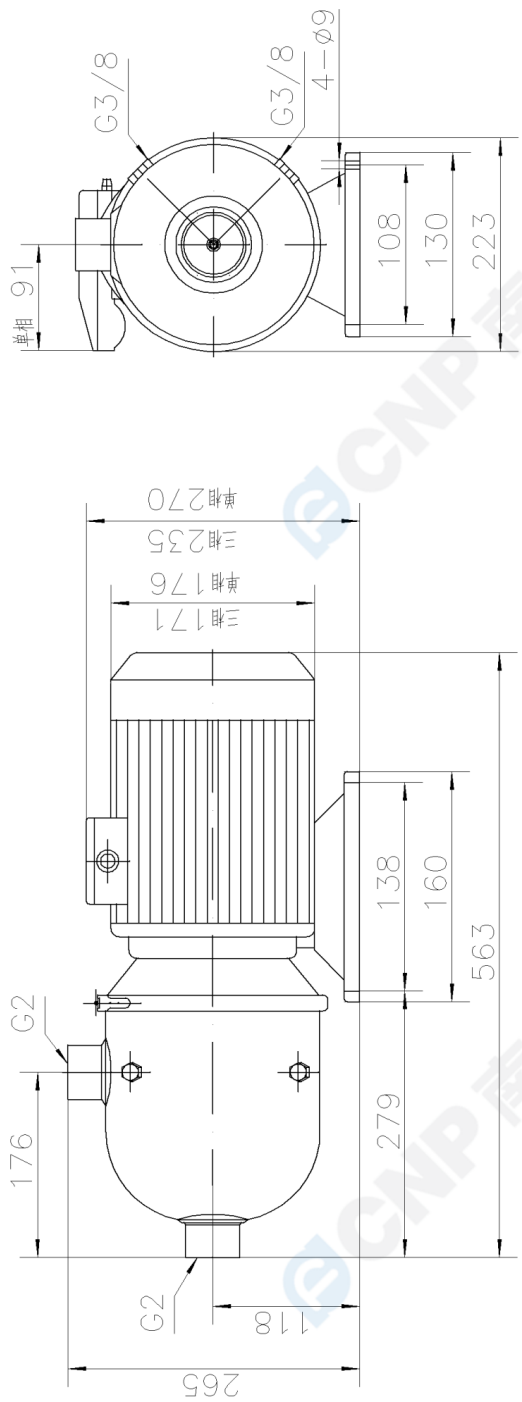

CHL/CHLK12-30 50Hz
CHL/CHLK12-40 50Hz

Data is for reference only

CNP 南方泵业	Расширенный вид CHLFT12-30	завод - изготовитель	Nanfang Pump Industry Co.,Ltd (CNP)
		адрес	Hangzhou, Zhejiang, China
		телефон	86-571-88637351
		дата	2024.05.24
название проекта		имя клиента	Эргономика
		адрес	К. Аманжолова, 57/2
номер		контакты	Гуров Иван
		телефон	+7 700 545 0375

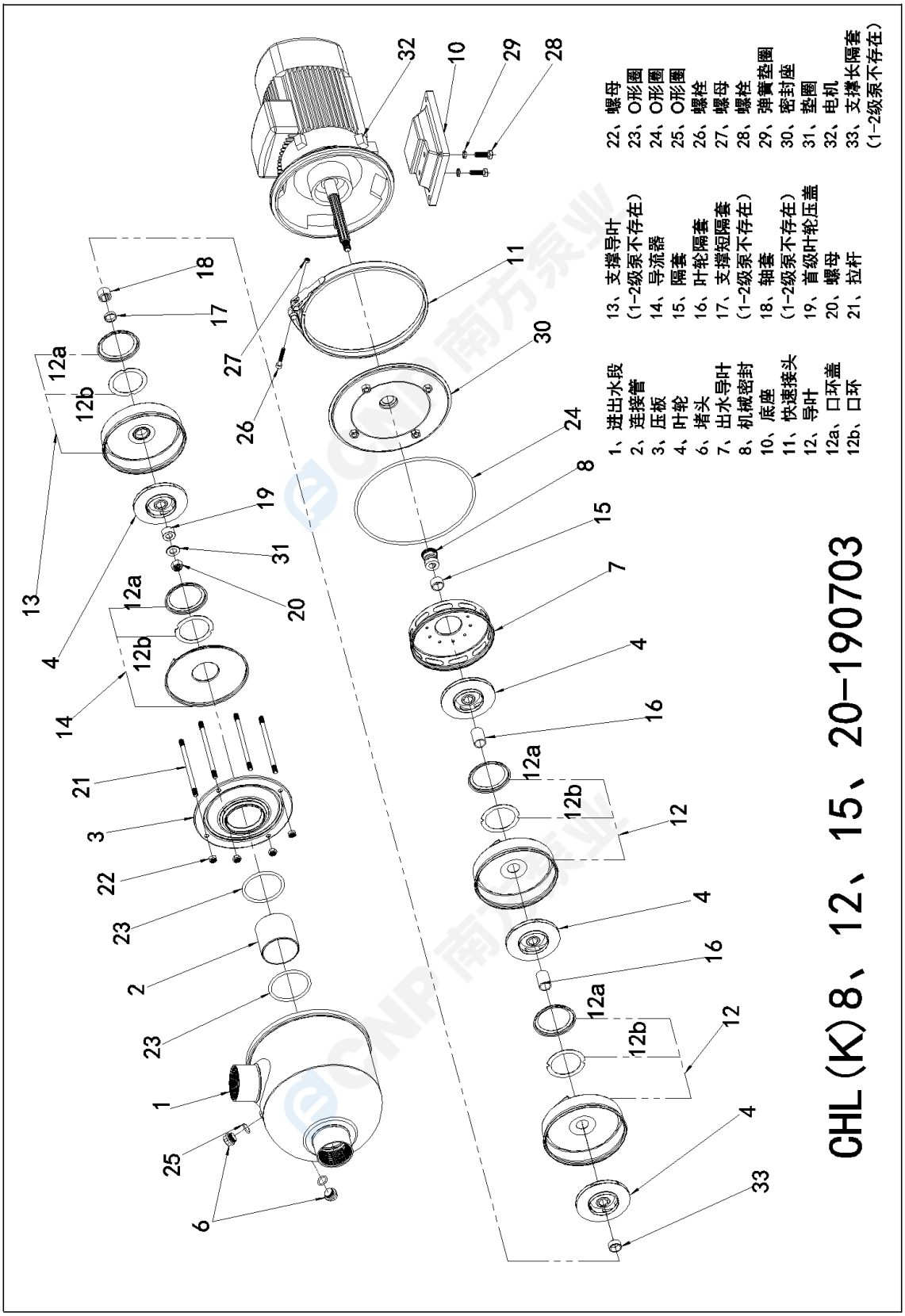

Data is for reference only

CNP 南方泵业	Рисунок модели CHLFT12-30	завод - изготовитель	Nanfang Pump Industry Co.,Ltd (CNP)
		адрес	Hangzhou, Zhejiang, China
		телефон	86-571-88637351
		дата	2024.05.24
название проекта		имя клиента	Эргономика
		адрес	К. Аманжолова, 57/2
номер		контакты	Гуров Иван
		телефон	+7 700 545 0375

Data is for reference only

CNP 南方泵业	Заказ CHLFT12-30	завод - изготовитель	Nanfang Pump Industry Co.,Ltd (CNP)
		адрес	Hangzhou, Zhejiang, China
		телефон	86-571-88637351
		дата	2024.05.24
название проекта		имя клиента	Эргономика
		адрес	К. Аманжолова, 57/2
номер		контакты	Гуров Иван
		телефон	+7 700 545 0375

Модель： CHLFT12-30

Номер： 1100047893

Цена：

Количество： 1

Общая цена：

Инструкция по

Westminster
ЭЛЕКТРОТЕХНИЧЕСКИЕ ТОВАРЫ

Республика Казахстан, г. Алматы, 050052 , Ауэзовский р-н, мкр.Жазира,ул., дом 1, офис 2 БИН 021040005254,
АО "Банк ЦентрКредит" KZ 988 562 203 104 351 490 БИК KCJBKZKX
Телефон/факс: 8 (727) 3-111-341, E-mail: info@westminster..kz

27.05.2024 г.

Коммерческое предложение для: ТОО Курделы Курылыс

По Вашему запросу, предлагаем поставку релейной продукции:

№	Наименования товара	Ед. изм.	количество	Цена, с НДС, тенге	Сроки поставки
1	EW-01 Продукт Электронный "школьный Сторож" является готовым комплектом для управления школьными звонками, Комплект EW-01 оснащен плавкий изоляционный, драйвер звонка, параллельно реле, а также специальные кнопки управления, позволяющие включить режим сокращенных занятий и кнопки с акустической сигнализацией. Основным управляющим элементом является командоконтроллер школьного звонка SDM-10 предназначен для управления акустической сигнализацией, используемой в школах с использованием мелодий (например: DNT-212, DNS-212, DNT-212M, DNS-212M производства Zamel). Управление осуществляется автоматически, согласно установленному алгоритму.	шт	1	173160	60 рабочих дней
2	Командоконтроллер школьного звонка SDM-10 предназначен для управления акустической сигнализацией, используемой в школах с использованием школьных звонков (например: DNT-212, DNS-212, DNT-212M, DNS-212M). Управление осуществляется автоматически по заданному в программе. Программа составляется путем определения времени занятий, продолжительности очередных перерывов и определения времени начала. Устройство подготовлено для запуска специальных функций (тревожные звонки, уроки сокращенные) через программируемые входы.	шт	1	48750	60 рабочих дней

Итого: 221910 тенге

Срок поставки, с момента 100% предоплаты.
Ориентировочный срок поставки изделий под заказ со дня оплаты счёта на поставку.
Цены в тенге с учётом НДС на условии DDP г. Алматы.
Срок действия предложения 10 календарных дней.

С уважением ведущий специалист Гуркина Ольга.

ТОО «A-Prime»
БИН 190540007983
100009, РК, г. Караганда, ул. Ермекова 58/3 БЦ «Ерам», офис №107
ИИК KZ28601A191003041301 (KZT)
в АО "Народный Банк Казахстана"
Моб. +7 (701) 806 75 06, +7 (701) 615 87 25
e-mail: Info@ltaprime.kz ; T.Latsabidze@ltaprime.kz

№000130 ТОО Курделы Курылыс

«24» мая 2024г.

Коммерческое предложение

Компания ТОО «A-Prime» имеет возможность поставить следующую продукцию:

№	Наименование товара	Ед. изм.	Кол-во	Цена без НДС, тг	Сумма без НДС, тг
1	Коробка распределительная этажная КРЗ-16	шт	1,000	25 500,000	25 500,00
2	Оптический сплиттер 1x8 SM SC/APC- SC/AP	шт	1,000	5 500,000	5 500,00
3	Настенная оптическая розетка с двумя пигтейлами SC и адаптерами	шт	7,000	1 970,000	13 790,00
Итого:					44 790, 00

Данное коммерческое предложение действительно в течение 14 календарных дней.

Условия оплаты: 100% предоплата
Условия поставки: DDP г.Атырау
Срок производства: уточнять на момент закупа
Срок поставки: 7-10 р.д.

Директор
Лацабидзе Т.А

ИП «Сейфтер»

БИН 650401301885, р/с KZ26601A861010341281
АО «Народный Банк Казахстана» БИК HSBKKZKX

Республика Казахстан
050004, г. Алматы, ул. Чайковского 22-А, 59
Тел/факс: +7(727)393 30 17, 393 30 18
www.mirseifov.kz

Қазақстан Республикасы
050004, Алматы қ-сы,Чайковский көш, 22-А, 59
Тел/факс: +7(727)393 30 17, 393 30 18
www.mirseifov.kz

КОММЕРЧЕСКОЕ ПРЕДЛОЖЕНИЕ

Вариант: 1

На Ваш запрос по предоставлению коммерческого предложения на огнестойкие сейфы предоставляем следующую информацию:

1. Технические характеристики:

Огнестойкий сейф торговой марки «BOOIL» серия «BS». Завод-изготовитель BOOIL LTD страна Южная Корея.

- ✓ предназначены для сохранности документов и ценностей при пожаре. Огнестойкость: класс 120Б;
- ✓ при заливке двери и корпуса сейфа используется запатентованный состав огнестойкого бетона;
- ✓ тепловой замок, усиленный огнестойким уплотнителем;
- ✓ оборудованы колесами;
- ✓ предусмотрено анкерное крепление к полу (анкерный болт входит в комплект).

Сейф BST-1400

Размеры внешние, мм (ВхШхГ):	**высота**	**ширина**	**глубина**
	1400	700	635
Размеры внутренние, мм (ВхШхГ):	**высота**	**Ширина**	**глубина**
	1145	530	460
Вес, кг:	330		
Объём, л:	279		
Класс огнестойкости:	120Б (2 часа)		

Количество полок:	3 полки + выдвижной ящик
Тип замка:	электронный кодовый + ключевой (два ключа в комплекте)
Цвет:	корпус и дверь имеют различные оттенки зелёного с эффектом молотковой эмали
Тип покрытия:	порошковое
Гарантийный срок:	12 месяцев
Цена, за 1 ед. с учетом НДС:	1 200 000 ,00 тенге
Количество, шт.:	3 шт
Общая сумма с учетом НДС:	3 600 000,00 тенге
Наличие товара на складе г. Алматы:	Есть в наличие

Вариант:2

1. Технические характеристики:

Огневзломостойкий сейф торговой марки «Valberg» серия «Кварцит». Завод-изготовитель ООО «НПО Промет» страна Россия.

- ✓ Предназначен для защиты документов и ценностей от несанкционированного доступа (взлома). Устойчивость к взлому: ГОСТ Р 50862-2017 - класс 1 (ГОСТ Р);
- ✓ огнестойкость: класс 30Б (ГОСТ Р);
- ✓ при заливке двери и корпуса сейфа используется тяжелый бетон;
- ✓ корпус сейфа и дверь заливные; толщина стенок - 38 мм.;
- ✓ 3-х сторонняя ригельная система запирания; с увеличенным ходом горизонтальных ригелей;
- ✓ защита замка от высверливания;
- ✓ система блокировки ригельного механизма при выбивании замка;
- ✓ предусмотрена возможность двух анкерных креплений к полу, анкерный болт в комплект не входит.

Огневзломостойкий сейф Кварцит-120Т

Размеры внешние, мм (ВхШхГ):	**высота**	**ширина**	**глубина**
	1230	440	430
Размеры внутренние, мм (ВхШхГ):	**высота**	**ширина**	**глубина**
	1122	366	304
Вес, кг:	247		

Объём, л:	125\13
Класс взломостойкости:	1 класс
Класс огнестойкости:	30 Б (30 минут)
Количество полок:	2
Размеры трейзера, мм (ВхШхГ):	120х366х276
Тип замка:	Ключевой KABA MAUER (Германия) (два ключа в комплекте)
Цвет:	графит структурированный (RAL 7024)
Тип покрытия:	порошковое
Гарантийный срок:	36 месяцев
Цена, за 1 ед. с учетом НДС:	**495 000,00 тенге**
Количество, шт.:	**3 шт.**
Сумма, с учетом НДС:	**1 485 000,00 тенге**
Наличие товара на складе г. Алматы:	**Нет в наличие, ожидается поступление 06.06.2024**

Вариант:3

1. Технические характеристики:

Огневзломостойкий сейф торговой марки «Valberg» серия «Кварцит». Завод-изготовитель ООО «НПО Промет» страна Россия.

- ✓ Предназначен для защиты документов и ценностей от несанкционированного доступа (взлома). Устойчивость к взлому: ГОСТ Р 50862-2017 - класс 1 (ГОСТ Р);
- ✓ огнестойкость: класс 30Б (ГОСТ Р);
- ✓ при заливке двери и корпуса сейфа используется тяжелый бетон;
- ✓ корпус сейфа и дверь заливные; толщина стенок - 38 мм.;
- ✓ 3-х сторонняя ригельная система запирания; с увеличенным ходом горизонтальных ригелей;
- ✓ защита замка от высверливания;
- ✓ система блокировки ригельного механизма при выбивании замка;
- ✓ предусмотрена возможность двух анкерных креплений к полу, анкерный болт в комплект не входит.

Огневзломостойкий сейф Кварцит-120Т-EL

Размеры внешние, мм (ВхШхГ):	**высота**	**ширина**	**глубина**
	1230	440	430
Размеры внутренние, мм (ВхШхГ):	**высота**	**ширина**	**глубина**
	1122	366	304
Вес, кг:	247		

Объём, л:	125\13
Класс взломостойкости:	1 класс
Класс огнестойкости:	30 Б (30 минут)
Количество полок:	2
Размеры трейзера, мм (ВхШхГ):	120х366х276
Тип замка:	электронный кодовый PS310/E01
Цвет:	графит структурированный (RAL 7024)
Тип покрытия:	порошковое
Гарантийный срок:	12 месяцев
Цена, за 1 ед. с учетом НДС:	**534 000,00 тенге**
Количество, шт.:	**3 шт.**
Сумма, с учетом НДС:	**1 602 000,00 тенге**
Наличие товара на складе г. Алматы:	**В наличие 2 шт. Необходимое кол-во под заказ 45-60 календарных дней.**

Вариант:4

Мебельный сейф торговой марки «VALBERG» серия «ASM». Завод-изготовитель ООО «НПО Промет» страна Россия.

- ✓ Предназначен для хранения документов и ценностей дома и в офисе. Устойчивость к взлому по ГОСТ Р 55148-2012: класс S1 (ГОСТ Р);
- ✓ толщина лицевой панели - 5 мм.;
- ✓ толщина боковых стенок - 3 мм.;
- ✓ защита замка от высверливания;
- ✓ предусмотрена возможность анкерного крепления к полу и стене (анкерный болт в комплекте).

Мебельный сейф ASM-165T-EL

Размеры внешние, мм (ВхШхГ):	**высота**	**ширина**	**глубина**
	1650	600	460
Размеры внутренние, мм (ВхШхГ):	**высота**	**ширина**	**глубина**
	1390	594	398
Вес, кг:	157		
Объём, л:	329/49		

Класс взломостойкости:	Класс S1
Количество полок:	3
Размеры трейзера, мм (ВхШхГ):	219х594х356
Тип замка:	электронный кодовый PS310/E01
Цвет:	Корпус графит, дверь светло-серая
Тип покрытия:	порошковое
Гарантийный срок:	12 месяцев
Цена, за 1 ед. с учетом НДС:	**712 000,00 тенге**
Количество, шт.:	**3 шт**
Сумма, с учетом НДС:	**2 136 000,00 тенге**
Наличие товара на складе г. Алматы:	**В наличие 2 шт. Необходимое кол-во под заказ 45-60 календарных дней.**

ВНИМАНИЕ!!!!

- ✓ **Габариты изделий приведены без учета габаритов выступающих деталей (замков, и т.п.)**
- ✓ **Допустимое отклонение +/-10 % от веса изделия.**
- ✓ **Цвет изделия может отличаться от представленного на фотографии.**

2. **Базис поставки:** г. Алматы
3. **Срок поставки:** при наличии товара на складе в течении 5-ти рабочих дней с момента внесения предоплаты за товар.
4. **Условия оплаты:** 100% предоплата;
5. **Дополнительная информация:**

- доставка товара по городу Алматы осуществляется бесплатно;
- доставка по регионам РК не включена в стоимость товара;
- стоимость товара дана согласно действующих цен прайс-листа по состоянию на 22.05.2024г.;
- данное коммерческое предложение действительно до 29.05.2024г.

Исполнитель,
Сотрудник отдела продаж: Бондарчук Маргарита
тел./факс +7(727)393-30-17, 393-30-18, 393-30-19
моб: + 7 701 760 00 57, + 7 777 229 08 04.
mail: sales@mirseifov.kz

Коммерческое предложение №16 от 28 мая 2024.

ПРОДАВЕЦ:		**ПОЛУЧАТЕЛЬ:**	
Наименование:	ИП ARTBUSINESSGROUP	Наименование:	ТОО «A&K-Али Company»
БИН/ИИН:	661109301555	БИН/ИИН:	110740006145
Юридический адрес:	г.Алматы ул.Макатаева 131 к.3 п.152	Юридический адрес:	
Телефон:	8(775)9555118	Телефон:	
e-mail:	meha_24.93@mail.ru	e-mail:	
Банк:	АО "KASPI BANK"	Банк:	АО "Народный Банк Казахстана"
ИИК:	KZ94722S000009779145	ИИК:	KZ776017141000001362
БИК:	CASPKZKA	БИК:	HSBKKZKX

"ИП ARTBUSINESSGROUP" направляет Вам на рассмотрение коммерческое предложение, приведенные ниже в таблице:

№	Наименование	Количество	Ед. изм.	Цена	Сумма
1	Баян Тула БН-39 3-рядный	5	шт.	750 000,00	3 750 000,00
2	Музыкальный центр LG XBOOM OL90DK	14	шт.	215 000,00	3 010 000,00
3	ELECTRO-VOICE ZXA1-SUB F.01U.247.469/Активная акустическая система (Сабвуфер) (700Вт @ 8Ом, 126дБ, 12"нч, 1"вч, 44Гц - 118Гц)	2	шт.	535 000,00	1 070 000,00
4	Микрофон Smart для музыкального центра	14	шт.	25 000,00	350 000,00

5	цифровой магнитафон Taborc 250W	1	шт.	180 000,00	180 000,00

Итого: 8 360 000,00 тг

В том числе НДС 12%: 895 714,29 тг.

М.П.

Руководитель организации

_____/_____

подпись расшифровка подписи

INTANT ATYRAU

Qauipsızdık jüielerınıń sauda üli
Торговый Дом Систем Безопасности

Коммерциялық ұсыныс / Коммерческое предложение № 1382 от 24 мая 2024 г.

Қазақстан Республикасы, Атырау қ., 060007,
Жолдасқали Досмұхамбетов к., 4А,
тел: +7 (7122) 32-07-74
e-mail: atyrau@intant.net
БИН: 150540000572

Республика Казахстан, г. Атырау, 060007,
ул. Жолдасқали Досмұхамбетов, дом № 4А
тел: +7 (7122) 32-07-74
e-mail: atyrau@intant.net
БИН: 150540000572

Поставщик: **Товарищество с ограниченной ответственностью "INTANT Atyrau"**

Покупатель: **Товарищество с ограниченной ответственностью "Курделы Курылыс"**

Основание: **Без договора**

№	Картинка	Артикул	Код ТНВЭД	Товар	Характеристики оборудования	Кол-во	Ед.	Цена	Сумма	Примечание
1		TD00000011985	8479899707	Praktika T-02 Турникет тумбовый моторизованный с планками антипаника	Стильный дизайн; Корпус и планки из шлифованной нержавеющей стали; Светодиодный дисплей с крышкой из полированного камня; Автоматическая доводка планок двигателем; Автоматическая функция «Антипаника»; Автоматическое раскладывание планок; Совместим с большинством СКУД по сухим контактам; Пульт дистанционного управления из нержавеющей стали в	2	шт	600 000,00	1 200 000,00	Под заказ! 7-10 рабочих дней!

Итого: **1 200 000,00**
В том числе НДС: **128 571,43**

Всего наименований 1, на сумму 1 200 000,00 KZT
Один миллион двести тысяч тенге 00 тиын

Исполнитель _____ /Атабаева А.М.

Цены действительны в течение 1 (одного) р/кассового дня. По истечении указанного срока Поставщик:
- Имеет право на изменение цен и сроков поставки в одностороннем порядке.
- В случае отсутствия оборудования на складе, оно поставляется под заказ по предоплате.
- Актуальность цен, наличие на складе, срок поставки уточняйте у менеджера.
- Не является публичной офертой. Итоговые условия определяются сторонами дополнительно.

г. Алматы, ул. Кабдолова, 1/8 ТК "ARMADA",
4 блок, ряд 11, линия Н, бутик-043
Тел. +7 (727) 261 91 18
Моб. +7 701 758 07 80, +7 701 713 60 79

GeTex curtains & blinds
www.getex.kz @shtory_getex

г. Алматы, ул. Розыбакиева, д. 72а, ко
ТЦ "Саламат-3", 2-этаж, бутик 32
Тел.+7 (727) 263 55 55
Моб. +7 702 215 02 37

Мы признательны Вам за то, что из огромного множества компаний, чей профиль - пошив штор и изготовление жалюзи, Вы выбрали именно нас!

Коммерческое предложение

Компания «GeTex» берет на себя все заботы по оформлению ваших окон, а также текстильного оформления вашего интерьера в целом!

Мы изготовим для Вас ролл-шторы, жалюзи, а также всевозможные изделия из текстиля: шторы, чехлы, покрывала любой сложности, установим различные виды карнизов.

У нас большой опыт (на рынке Казахстана с 1999 года), солидное портфолио клиентов, свои производственные цеха и склады в г. Алматы с большим ассортиментом тканей, карнизов, аксессуаров, но главное мы любим свою работу!

Исходя из предварительных переговоров, отправляем вам смету:

№	Наименование изделия	Единица измерения	Кол-во	Стомость
1	Вертикальные тканевые жалюзи	Кол-во окон	23	493350
2	Вертикальные тканевые жалюзи	Кол-во окон	3	87750
3	Вертикальные тканевые жалюзи	Кол-во окон	30	741000
4	Вертикальные тканевые жалюзи	Кол-во окон	2	29900
5	Шторы актовый зал	комплект	5	364500
6	Доставка			30000
				Итого с учетом НДС : 1 746 500

Цена включает НДС, доставку, навеску и установку по городу Алматы!

«GeTex» гарантирует Вам профессиональный подход, хорошее качество продукции и сервис.

С уважением, директор «GeTex»

Герингер Ю.А.

ГЕРИНГЕР Ю.А.
ЖЕКЕ КӘСІПКЕР
ИНДИВИДУАЛЬНЫЙ ПРЕДПРИНИМАТЕЛЬ
ЖСН/ИИН 770 905 400 362
Для документов
РЕСПУБЛИКА КАЗАХСТАН г.АЛМАТЫ АЛМАЛЫ

ТОО «MACHINERY SERVICE LTD.»
г. Алматы, пр. –Фараби 7,к. 214
тел.: 727 250 80 18
факс: 727 250 80 19
E-mail: sales@mservice.kz

ТЕХНИКО-КОММЕРЧЕСКОЕ ПРЕДЛОЖЕНИЕ

на поставку дизельной электростанции капотного исполнения

Алматы
2024 г.

MACHINERY SERVICE

Дизель генераторная установка
ASTRA 33 W24

Общие характеристики	
- Мощность в постоянном режиме (PRP)	30 кВА, 24 кВт
- Мощность в резервном режиме (ESP)	33 кВА, 26 кВт
- Напряжение	400/230 В,
- Частота	50 Гц
- Коэффициент мощности	0.8
- Количество фаз	3
- Панель управления	Eastern Lion, DEEP SEA
- Объем топливного бака	
- Расход топлива при 100% мощности	
- Система аварийной остановки	
- Датчик уровня топлива	
- Глушитель	
- Встроенный Автомат Ввода Резерва	
- Габаритные размеры (Д;Ш;В; мм)	210x85x116
- Масса	840 кг
- Исполнение	в кожухе

Двигатель	
- Производитель/ Модель	Weifang / K4100D
- Количество цилиндров	4 в ряд
- Тактность двигателя	4
- Рабочий объём двигателя	3.61 л.
- Частота вращения коленвала	1500 об/мин.
- Диаметр цилиндра	100 мм.
- Ход поршня	115 мм.
- Степень сжатия	19
- Регулятор оборотов	механический
- Напряжение электрооборудования	24 В
- Пусковое устройство	стартер
- Удельный расход топлива	
- Топливный фильтр	бумажный с влагоотделителем
- Масляный фильтр	полнопоточный
- Объём системы охлаждения	
- Ёмкость масляной системы	
- Вид топлива	дизельное

Генератор	
- Производитель/ Модель	Eastern Lion / EL 184G
- Полная мощность	25 кВт
- Система возбуждения	бесщеточное
- Тип генератора	синхронный
- Напряжение	400/230 В
- Номинальный ток	А
- Количество фаз	3
- Количество опорных подшипников	1
- Степень изоляции	Н
- Фактор мощности	0.8
- Точность регулировки напряжения	±1.5%
- Регулятор напряжения	да

Контроллер	
- Производитель/ Модель	Eastern Lion, DEEP SEA/ 6120
- Язык интерфейса контроллера	RUS/ENG
- Аварийные сигналы	по неисправностям
- Контроль напряжения АКБ	В
- Частотомер	Гц
- Счетчик часов наработки	мч
- Индикация уровня топлива в баке	%
- Индикация силы тока	А
- Индикация числа оборотов двигателя	об/мин
- Индикация давления масла	Бар
- Индикация напряжения аккумулятора	В
- Индикация активной мощности по 3ф.	кВт
- Индикация мощности	кВт
- Индикация мощности	кВа

Модель	кВА		кВт	
	Мощность резервная (ESP)	Мощность в постоянном режиме (PRP)	Мощность резервная(ESP)	Мощность в постоянном режиме (PRP)
ASTRA 33 W24	33	30	26	24

ТОО «MACHINERY SERVICE LTD.»
Республика Казахстан
г. Алматы, пр. Рыскулова 82
тел.: 727 250 80 18
факс: 727 250 80 19
E-mail: sales@mservice.kz
Web: www.mservice.kz

Предмет поставки

Настоящее предложение распространяется на поставку следующих силовых установок:

№	Наименование	Кол-во	Цена, тенге	Сумма, тенге
1.	Дизель генераторная установка **ASTRA33 W24** капотного исполнения с устройством аварийного ввода резерва, на условиях самовывоза со склада в г. Алматы	1	1 740 000,00	1 740 000,00
ИТОГО:				**1 740 000,00**

1. Цена предложения

Цена предложения включает в себя НДС, расходы по доставке оборудования до места назначения, все применимые в РК налоги, пошлины.

Цена предложения не включает в себя расходы по проектированию объекта, монтажу внешних инженерных сетей и обустройству площадки под размещение оборудования.

2. Условия платежа

100% предоплата перед отгрузкой со склада

3. Срок поставки

2 дня с даты осуществления предоплаты

4. Условия поставки

Оборудование поставляется на условиях DDP г. Алматы, склад поставщика

5. Гарантия

12 месяцев с момента подписания акта о приемке в эксплуатацию или 400 часов наработки – что наступит раньше.

6. Срок действия предложения

Настоящее предложение действительно до 20 мая 2024 г.

7. ТЕХНИЧЕСКОЕ ОПИСАНИЕ ЭЛЕКТРОСТАНЦИИ ASTRA33 W24

7.1 В состав предлагаемой автономной дизельной электростанции входит:

– дизель генераторная установка с системой контроля и управления установкой

7.2 Электростанция соответствует действующим нормам и правилам электро-, взрыво- и пожаро- безопасности РК и обеспечивает надежную и безопасную эксплуатацию.

По степени воздействия на окружающую среду (выбросы в атмосферу, шум, вибрация и т.д.) удовлетворяет действующим нормативным требованиям РК.

7.3 Электростанция располагается на территории Заказчика, размещение и подключение к сетям производится в соответствии с проектом установки станции Заказчика и технической документации Изготовителя.

7.4 Основные технические параметры ДГУ ASTRA 33 W24

	Резервный режим	**Постоянный режим**
Мощность	**kVA (kW)**	**kVA (kW)**
Основные параметры	33 (26)	30 (24)
Производитель двигателя	Weifang	
Модель двигателя	K4100D	
Производитель альтернатора	Eastern Lion	
Модель альтернатора	EL 184G	

Генераторная установка поставляется в комплектации согласно указанной ниже спецификации:

1- дизельный двигатель с водяным охлаждением
2- Альтернатор 50Hz 380V 3 Ph
3- смонтированный на раме генераторной установки радиатор с вентилятором охлаждения с приводом на валу двигателя
4- смонтированная на раме генераторной установки панель управления Eastern Lion
5- смонтированный на раме генераторной установки автоматический переключатель генератора с устройством аварийного ввода резерва
6- рама в комплекте с антивибрационными изоляторами
7- топливный бак с датчиком уровня топлива
8- 12V. DC стартовая система с батареями и устройством автоматической подзарядки
9- глушитель промышленного типа
10 – шумо-защитный кожух
11 – электро-подогреватель охлаждающей жидкости двигателя

ACOUSTIC GROUP
ПРОВЕРЕНО ИНЖЕНЕРАМИ
ДОКАЗАНО ВРЕМЕНЕМ

Исх. №: ТО-297 от 04 июня 2024 г.

Объект: Разработка ПСД на строительство музыкальной школы на 150 мест в сЕркинкала, г.Атырау, Атырауской обл

«A&K-Али Company» ТОО

КОММЕРЧЕСКОЕ ПРЕДЛОЖЕНИЕ

Компания ТОО "Акустические материалы" предлагает Вам ознакомиться с предложением по следующим позициям:

№	Наименование товаров/работ/услуг	Срок поставки в рабочих днях	Ед. изм	Кол- во	Цена с НДС, KZT	Сумма с НДС, KZT
1	CARA, ткань "мелкая рогожка", ширина 1,7м, Glass EJ004		пог. м	164	25 988,00	4 262 032,00

Сумма НДС, KZT 456 646,29
Всего с НДС, KZT 4 262 032,00

Всего наименований 1 (Одно) на сумму 4 262 032,00 KZT

Всего на сумму Четыре миллиона двести шестьдесят две тысячи тридцать две тенге ноль тиын

Также предлагаем Вам ознакомиться с остальными условиями нашего предложения:

График оплаты	100% Оплата до отгрузки
Способ доставки	Самовывоз со склада поставщика
Склад	г. Алматы, ул. Бекмаханова, д. 98
Срок действия предложения	до 11 июня 2024 г.

Настоящий документ не является акустической рекомендацией и не гарантирует выполнение требований по звукоизоляции и акустическому комфорту помещений. Для подтверждения требуемой эффективности необходим акустический расчет, выполненный специализированной организацией.

С Уважением,
Персиянов Василий Игоревич
+7 771 760 02 11
Vasiliy.Persiyanov@acoustic.ru

«СтройСервисКонструкция-АМТ» ЖШС
Қазақстан Республикасы, 060000
Атырау қ., ул.Махамбет Утемисов 127
БСН: 060 440 003 247
ЖСК: KZ05998NTB0000809795
АО «First Heartland JusanBank»
БИК: TSESKZKA
Директор: Исмагилов К.В.
www.ssk-amt.kz

ТОО «СтройСервисКонструкция-АМТ»
Республика Казахстан, 060000
г.Атырау, ул.Махамбет Утемисов 127
БИН: 060 440 003 247
ИИК: KZ05998NTB0000809795
АО «First Heartland JusanBank»
БИК: TSESKZKA
Директор: Исмагилов К.В.
www.ssk-amt.kz

Исх №27
04.06.2024

Заказчик: «A&K-Али Company»

Срок поставки: 3 рабочих дней

Коммерческое предложение

ТОО «СтройСервисКонструкция-АМТ» готово предложить свои профессиональные услуги по поставке материалов, по ниже перечисленным расценкам

№	Наименование	Ед. из м.	Кол-во	Цена за ед. в тенге с уч. НДС	Общая сумма втенге с уч. НДС	Информация по товару
1	Пожарный щит открытый металлический	шт	1	10 000 тг	10000 тг	Есть в наличии
2	Ящик для песка ЯПР	шт	1	24000 тг	24000 тг	Есть в наличии
3	Пожарная лопата совковая	шт	1	1600 тг	1600 тг	Есть в наличии
4	Пожарная лопата штыковая	шт	1	1600 тг	1600 тг	Есть в наличии
5	Пожарный лом	шт	1	1700 тг	1700 тг	Есть в наличии
6	Пожарный багор	шт	1	2300тг	2300тг	Есть в наличии
7	Пожарный топор	шт	1	2400тг	2400тг	Есть в наличии
8	Полотно противопожарное ПП-300	шт	1	2740тг	2740тг	Есть в наличии
9	Огнетушитель порошковый ОП-5 /ОП-4 класс АВСЕ	шт	2	4500тг	9000тг	В наличии
10	Пожарное ведро конусообразное	шт	2	1400тг	2800тг	Есть в наличии

Итого общая сумма с НДС: **58 140** тенге

Цены указаны с учетом НДС 12%
Условия оплаты: 100% (сто) предоплата производится за поставку товара.
Условия доставки: Самовывоз. г. Атырау ул. Махамбет Утемисова 127

Коммерческое предложение действительно в течении 3 рабочих дней

С Уважением, директор
ТОО " СтройСервисКонструкция-АМТ"

Исмагилов К.В.

ТОО
«МЕХЭЛЕКТРОМОНТАЖ»

040724 Алматинская обл.,Илийский р-он, п. Покровка, ул. Суюнбая 5, тел +7 727 312 19 13, e-mail: info@melem.kz

Исх. №211 от 06 июня 2024г.

Первому руководителю

Коммерческое предложение

Имеем возможность изготовить электрооборудование согласно опросному листу по проекту «Строительство музыкальной школы на 150 мест в с.Еркинкала, а г.Атырау»:

Наименование		Цена с НДС 12 % (Тенге)	Кол-во шт.	Сумма с НДС 12% (Тенге)
ТП-2х160-10/0,4кВ (РУ-10кВ)				
РУ-10кВ состоящая из камер КСО2-10 с вакуумными выключателями VS1-12, с микропроцессорными блоками РЗиА РС83, с алюминиевой ошиновкой (80х8)х1мм.				
1	Камера КСО2-10 Ввод VS1-12 1250А, РЗиА РС83-А2.0, с учетом Меркурий 234ARTM-00	6 234 000	2	12 468 000
2	Камера КСО2-10 Линия к тр-ру VS1-12 630А, РЗиА РС83-А2.0, с учетом Меркурий 234ARTM-00	5 991 000	2	11 982 000
3	Камера КСО2-10 СВ VS1-12 1250А, РЗиА РС83-А2.0	6 282 000	1	6 282 000
4	Камера КСО2-10 СР	1 964 000	1	1 964 000
5	Камера КСО2-10 ТН с 3х3НОЛП-10кВ, РЗиА РС83-В1	4 295 000	2	8 590 000
6	Торцевая панель	20 000	2	40 000
7	ШСН	1 000 000	1	1 000 0000
Итого Сумма с НДС 12% (Тенге):				**42 326 000**

Стоимость включает НДС 12 %.
Примечание: *Коммерческое предложение предоставлено для закладывания в проектно-сметную документацию.*

Условия оплаты: 50% предоплата и 50% по уведомлению о готовности.
Условия поставки: самовывоз со склада г.Алматы.
Срок поставки: 50 рабочих дней.
Гарантия: 12 месяцев.
Срок действия данного коммерческого предложения: до 31.12.2024г.

С уважением,
Директор **Насыпалов Г.К.**

ОТДЕЛ ПРОДАЖ

Исп: 87781608827, 87273121913
proekt@melem.kz

ҚАЗАҚСТАН РЕСПУБЛИҚАСЫ
ЖАУАПКЕРШІЛІГІ ШЕКТЕУЛІ
СЕРІКТЕСТІК
«SKY INDUSTRIAL GROUP»
Қазақстан Республиласы, Алматы облысы, Іле ауданы, Байсерке ауылы, Өндіріс алаңы аумақ, ғимарат 1221, тел.:+7 (727) 327-27-68
info@sky-group.kz

РЕСПУБЛИКА КАЗАХСТАН
ТОВАРИЩЕСТВО с ОГРАНИЧЕННОЙ
ОТВЕТСТВЕННОСТЬЮ
«SKY INDUSTRIAL GROUP»
Республика Казахстан, Алматинская область,Илийский район, Байсеркенский сельский округ, село Байсерке, территория Промзона, здание 1221, тел.:+7 (727) 327-27-68
info@sky-group.kz

THE REPUBLIC of KAZAKHSTAN
Limited Liability Company
«SKY INDUSTRIAL GROUP»

КП№033906062024/06 ***06.06.2024г***

ТОО А&К - Али Company
Мустафиной Жанаргуль

Коммерческое предложение.

ТОО «Sky Industrial Group» производственная компания осуществляющая производство специализированного оборудования для обработки сточных вод, а также всевозможного емкостного оборудования, практически для всех систем водоподготовки чистой питьевой воды, воды для промышленных предприятий, емкостного оборудования для агрессивных сред, понтонов, листовых пластиков и многого другого. Таким образом, мы готовы предложить своим партнерам широкий спектр продукции, а именно:

- Производство емкостного оборудования и изделий из листового полипропилена
- Оборудование для обработки сточных вод (жироуловители, локально-очистные сооружения, канализационные насосные станции (КНС), ливневые канализации, песко-отделители, септики, нефтеотделители и.т.д.)
- Производство оборудования для предприятий, работающих с «агрессивными» средами (гальванические ванны, резервуары, вентиляцию и.т.д.)
- Оборудование для рыбных хозяйств;
- Изготовление, ремонт и модернизация гальванических (химических) линий.

Наша компания изготавливает резервуары любых типов, форм и размеров. Наши специалисты помогут подобрать идеальную для вас форму, тип и вид резервуаров исходя из ваших требований и мест эксплуатации. А также наши технологии позволяют изготовить, собрать и выполнить монтаж непосредственно «на месте». В ценовой политике мы используем индивидуальный подход и гибкую систему скидок для постоянных и оптовых покупателей.

Вашему запросу предлагаем ознакомиться с ценовым предложением на изготовлениерезервуара для сбора и хранения сточных вод, из листового пластика на объект: *«Разработка ПСД на строительство музыкальной школы на 150 мест в сЕркинкала, г.Атырау, Атырауской области. Корректировка»*

ЦЕНОВОЕ ПРЕДЛОЖЕНИЕ

Технические характеристики

Резервуар для сбора и хранения хозбытовых сточных вод S-Tank 35(объём 35м^3)
Цилиндрический, горизонтальный, подземный, безнапорный

Технические характеристики:

Диаметр – 2 400 мм
Длина – 7 800мм
Высота - с учетом инспекционного люка – 2 700мм
Материал изготовления – листовой пластик
Люк-лаз -1(одна)шт
- высота люка-лаза -300мм
- диаметр люка-лаза -1 300мм
Горловина, удлиняющая- 1(одна) шт.
- высота горловины – 1 500мм

- диаметр – 1 300мм

Комплектация резервуара:

1. *Инспекционный люк, в количестве 1(одна) шт., размер: диаметр 1 300мм, высота 300мм.*
2. *Удлиняющая горловина, в количестве 1(одна)) шт., размер: диаметр 1 300мм, высота 1 500мм.*
3. *Вентиляционная труба -1шт.*
4. *Труба входная/выходная - 1шт*

Материал резервуара – листовой пластик. Толщина стенки 10мм. Изготовление корпуса резервуара осуществляется методом контактно-стыковой сварки листов, соединение корпуса емкости с дном и верхней крышкой осуществляется методом экструзионной сварки. Для увеличения прочностных характеристик с внутренней стороны резервуара расположены ребра жёсткости.

Ёмкость устанавливается на подготовленное бетонное основание с последующей обваловкой

Розничная стоимость одного резервуара из материала толщиной 10мм составляет 6 589 710 тенге.

Розничная стоимость одного резервуара из материала толщиной 12мм составляет 7 543 380 тенге.

Стоимость указана с учётом всех налогов и НДС-12%. без учета доставки до объекта,шеф-монтажных и пусконаладочных работы.

Стоимость доставки по дополнительному запросу.

Срок поставки оборудования может отличаться от срока изготовления, для уточнения сроков поставки необходимо уточнять дату заказа и оплаты оборудования.

Подготовка фундамента под оборудование осуществляется силами заказчика.

Сроки изготовления одной емкости составят 20-25 рабочих дней с момента получения предоплаты 70% от общей стоимости оборудования.

Условия производства и оплаты: предоплата – 70% от общей стоимости, 30% в течение 3-х рабочих дней, после письменного уведомления о готовности и подписания акта приема-передачи оборудования.

Срок гарантии в зависимости от толщины листового материала, при условии соблюдения регламента эксплуатации.

Коммерческое предложение действительно в течении 5 рабочих дней

Генеральный директор
«Sky Industrial Group» **Красненков А.Г.**

исп.: Тараненко И.В..
тел.: +7 705 193 3369

Фото резервуара септика S-Tank35 V=35м3 РГП35 D=2.45м L=10.8м

Ø

SKY
SKY

SGROUP KZ

ТОО «АСБ-ТОП» Республика Казахстан,
010000 г.Астана, Алматинский район,
ул. Жанкент, д 155, офис 6.
Тел: +7 777 5336031
РНН 620200517080
Р/сч KZ71998BTB0000323564 KZT;
БИК TSESKZKA ; БИН 160540005119

ТОО «АСБ-ТОП»

Кому: ТОО Курделы Курылыс
Тел: 87057869153
Почта: kkzhol@mail.ru
КП-№ 320

КОММЕРЧЕСКОЕ ПРЕДЛОЖЕНИЕ

от 14.05.2024 г.

№	Наименование	Произво-ль/ Артикул	Цена за ед. с учетом НДС.	ед изм	К-во	Сумма с учетом НДС.	Срок поставки
	Оборудование						
	Езетек						
1	Колодец заземления контрольно-измерительный, 335x240x255 мм, пластик	88201	30 590,00 KZT	шт	8	244 720,00 KZT	10-15 дней

ВСЕГО СТОИМОСТЬ ОБОРУДОВАНИЯ С УЧЕТОМ НДС: **244 720,00 KZT**

Условия оплаты: 100% Предоплата
Условие поставки: DDP г.Астана.
Срок действия предложения: 5-7 календарных дней.
Срок поставки оборудования: исчисляется с момента поступление предоплаты

Контактное лицо поставщика: Калмаханов А.Г.
E-mail: asb-top@mail.ru
Моб: +7 708 425 62 82
Тел: +7 7172 25-62-82
E. www.asb-top.kz

С уважением,
Калмаханов А.Г.

ТОО "Отвертка.kz", БИН: 140940018508
РК, 050052, г.Алматы, Наурызбайский р-н, ул. Саудакент 2Б
БИК: CASPKZKA в АО «Kaspi Bank», ИИК: KZ74722S000008542464
Тел. +7 (727) 339 51 51, +7 (701) 250-53-53, +7 (778) 017-35-35

Исх. №: 3-28052
Дата: 11-06-2024

Коммерческое предложение №3-28052 от 11-06-2024

Кому: Исп.Гиниятов Сагынбек (+7 777 181 92 46)

Предлагаем осуществить поставку следующих товаров в представленной таблице:

№	Фото	Наименование	Кол-во	Цена	Сумма
1		Сушилка для рук Almacom HD-298 240x240x230 мм, белый Артикул: HD-298	1	21 539 тг.	21 539 тг.
2		Сушилка для рук Almacom HD-298B 240x240x230 мм, металлик Артикул: HD-298B	1	22 733 тг.	22 733 тг.
				В том числе НДС:	4 743 тг.
				Итого:	44 272 тг.

ВНИМАНИЕ: наличие товара гарантируется на день выставления данного коммерческого предложения!
Для постановки товара на резерв, свяжитесь с исполнителем или запросите счет на оплату.
Для получения счета на оплату, вышлите реквизиты вашего юр. лица и номер данного КП на zakaz@otv.kz

Исполнитель: Дулат Байтилеуов
+7 (727) 339 51 51, +7 (778) 746 02 17
Внутренний номер: 317

Директор
ТОО "Отвертка.kz"

Ленский В.С.

Кому: **Предложение №** 120419-11НМ

От: **Менеджера по продажам ТОО «ТССП Казахстан»** **Дата предложения:** 12.06.2024г
Ватьян Арсен 8 702 850 84 57 **Действительно до:** 16.06.2024г

Кому:
«A&K-Али Company»
РНН 151000051118

КОММЕРЧЕСКОЕ ПРЕДЛОЖЕНИЕ

Команда TSSP благодарит Вас за интерес, проявленный к нашей компании и предлагаемому ассортименту товара, и выражает свое уважение ВАМ.

Группа компаний TSSP сфокусирована на построении долгосрочных отношений с нашими клиентами и партнерами. Мы обеспечиваем комплексные поставки оборудования, услуг, а также инженерных технических решений для строительной, горнодобывающей, промышленной и муниципальной сфер, энергетики. Офисы, склады и сервисные центры нашей группы компаний располагаются в Атырау, Астане, Алматы, Усть-Каменогорске и Шымкенте. В остальных регионах Казахстана, поддержку готовы оказать наши дилеры и партнеры.

№	id код	Наименование товаров (работ, услуг)	Кол-во	Ед.	Цена	Сумма	Наличие и срок поставки
	34484	Контейнер для мусора 60л KSC 40-446 Материал корпуса: пластик Высота корпуса: 750 мм Ширина корпуса: 400 мм Длина корпуса: 460 мм Бренд: KSC Объём бака: 60 л	2	шт	8 800	17 600	В наличие Атырау.
	34 454	Универсальный контейнер 50л 40-451 Материал корпуса: пластик Высота корпуса: 535 мм Диаметр корпуса: 450 мм Бренд: KSC Объём бака: 50 л	2	шт	4 700	9 400	7 рабочих дней.

Цена указана с НДС и учетом доставки до г. Атырау, доставка в черте городе бесплатная, остатки актуальны на 12.06.2024.г.

- Условия оплаты – 100% предоплата.
- Условия и срок поставки, поставка DDP по г. Атырау, за счёт средств и сил поставщика.
- наличие и срок поставки обозначен в табличной части по каждой позиции индивидуально,
- В комплект поставки входят заводские паспорта, сертификаты.

- Гарантия на заводской брак 12 месяцев.
- Технические консультации, шеф монтаж посредствам онлайн связи.

В случае значительного изменения курса валют по отношению к тенге (более 3%), данное предложение подлежит индексации.

Менеджер Ватьян Арсен +7 702 850 84 57,
тел./phone: +7778255 44 00 внутренний (4103)
e-mail: a.vatyan@tssp.kz
Посетите нас / Visit us: www.tssp.kz

Внимание! Оплата данного счета означает согласие с условиями поставки товара. Уведомление об оплате обязательно, в противном случае не гарантируется наличие товара на складе. Товар отпускается по факту прихода денег на р/с Поставщика, самовывозом, при наличии доверенности и документов удостоверяющих личность.

Внимание! Счет действителен в течение одного банковского дня!

Образец платежного поручения

Бенефициар: **АК ЦЕНТ Микросистемс Норд Товарищество с ограниченной ответственностью** БИН: 061040006715	**ИИК** **KZ15722S000002606156**	**Кбе** **17**
Банк бенефициара: "KASPI BANK" АО в	**БИК** **CASPKZKA**	**Код назначения платежа** **710**

Счет на оплату № 2371 от 10 июня 2024 г.

Поставщик: **АК ЦЕНТ Микросистемс Норд Товарищество с ограниченной ответственностью, БИН: 061040006715, Адрес: 010000, Республика Казахстан, Астана, Отырар, дом № 11, к.77**

Покупатель: **Физическое лицо, БИН: , тел.**

Основание: **Без договора**

№	Наименование товаров(работ, услуг)	Кол-во	Ед.	Цена	Сумма
1	Экран для проектора моторизированный (с пультом Д/У) Deluxe DLS-ERC221x121W (87"x47")	2	шт	53 000,00	106 000,00

Итого: **106 000,00**

В том числе НДС: **11 357,14**

Всего наименований 1, на сумму 106 000,00 KZT

Сто шесть тысяч тенге 00 тиын

Исполнитель _____ /Яковлев Константин/

ТОО «АК ЦЕНТ Микросистемс Норд» ЖШС
iT mart
ONLINE-SHOP
БСН 061040006715 БИН

ЖШС/ТОО АКЦЕНТ МИКРОСИСТЕМС НОРД
БСН/БИН: 061040006715

NUR-SULTAN: 8 707 187 1717
ALMATY: 8 777 777 1297

INFO@ITMART.KZ
ITMART.KZ

10.06.2024/2371

Заказчик: Физическое лицо

Ценовое предложение (RFQ)

№	Изображение	Описание	Кол-во	Ед. изм.	Цена в тенге с НДС	Сумма в тенге с НДС
1		Экран для проектора моторизированный (с пультом Д/У) Deluxe DLS-ERC221x121W (87"x47")	2	шт	53 000,00	106 000,00
					Итого:	**106 000,00**

Сумма прописью: Сто шесть тысяч тенге 00 тиын

Место поставки товаро Атырау
Срок поставки товаро 10-15 дней

Ценовое предложение предоставлено с учетом всех расходов, связанных с поставкой товара, НДС и другие налоги, предусмотренные законодательством Республики Казахстан
Является неотъемлемой частью Договора №_____ от <<_____>>_____ 20____ г.

Директор _____ /Почекунин Р. В./

Исполнитель _____ /Яковлев К. /
Телефон: +77073777600

Заказчик _____/_____
подпись

ТОО «АК ЦЕНТ Микросистемс Норд» ЖШС
iTmart
ONLINE-SHOP
БСН 061040006715 БИН

ЖК Смирнова Вера
ИП Смирнова Вера Александровна
«Кристалл» ОПТ
«Текстиль ОПТ «Кристалл»
Қазақстан Республикасы 101400,
Теміртау қ.Республика Даңғылы, 49
Тел: +7(778)1416472,
Тел: +7(778)1416472, +7(7213)917723
Email: kristall-tex@mail.ru
www.kritall-astana.kz

Александровна

тоқыма»

Республика Казахстан, 101400,
г. Темиртау пр. Республики, 49
+7(7213)917723

Email: kristall-tex@mail.ru
www.kritall-astana.kz

КОММЕРЧЕСКОЕ ПРЕДЛОЖЕНИЕ

От 14.06.2024 г.

Компания КРИСТАЛЛ рада предложить большой ассортимент интерьерных тканей оптом в Астане. Оптовая и мелкооптовая продажа тканей осуществляется по ценам соизмеримыми с ценами, установленными производителями тканей для изготовления Одежды сцены и пошива штор.
Уважаемые господа, в данном Коммерческом предложении мы предлагаем Вам на рассмотрение вариант изготовления комплекта Одежды Сцены для оснащения актового зала музыкальной школы на 150 мест в с. Еркинкала, г.Атырау.

Техническая характеристика предлагаемой ткани (Велюр/бархат с гладким ворсом):
1. Артикул ткани – OPERA 2001
2. Категория ткани – сценическая
3. Коллекция – Высота/ширина – 2.8 м
4. Состав – 100% Pes FR
5. Свойство – постоянная негорючесть
6. Производитель – Турция
7. Цветовая гамма – на выбор Заказчика
8. Рисунок на ткани – однотонная
9. Оптовая стоимость –8 000,0 тенге
10. Плотность – 830 гр/м
11. Наличие на нашем складе

Комплектация предлагаемого варианта Одежды сцены 9.0 м * h 4.2 м:

- Арлекин (кол-во 1 шт, ширина 9.0 м, высота 1.0 м, используемая ткань – бархат, коэффициент сборки 1:2)
- Антрактно – раздвижные занавеси (кол-во 2 шт, ширина каждой 9.0 м, высота 4.2 м, исп. ткань – бархат).
- Кулисы (кол-во 2 шт, ширина каждой 2.7 м, высота 4.2 м, использ.ткань – сценический бархат)
- Задник (количество – 1 шт, ширина – 9.0 м., высота 4.2 м., используемая ткань – бархат, коэффициент сборки 1:2)

*** цвет на выбор заказчика:

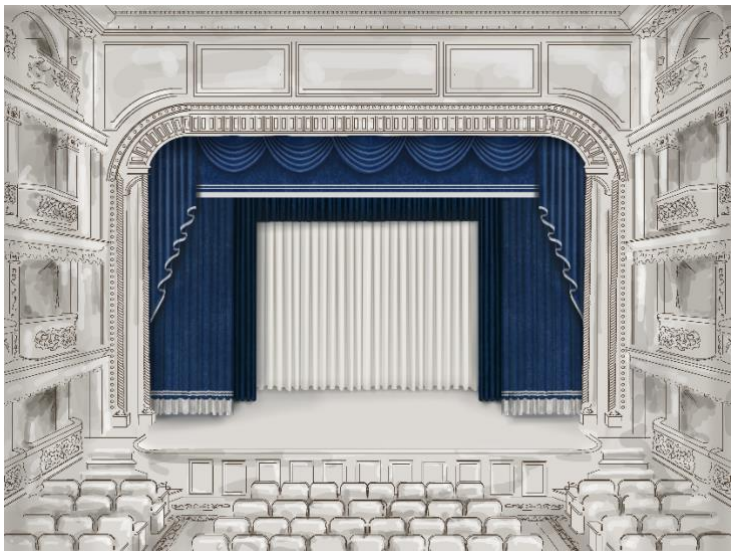

Стоимость: 1 343 000,0 тенге

В случае, если предлагаемые модели Одежды сцены Вам не подойдут, мы готовы предоставить другие варианты

Для пошива Одежды сцен обычно мы используем ряд тканей: бархат, велюр, шинил, блэкаут, атлас, шелк. Наиболее часто используется бархат. Это классический вариант использования ткани для сценического убранства. Используемые нами ткани могут быть как с дополнительной противопожарной пропиткой, так и сотканные из нити Trevira CS или Pes FR. Вариант использования ткани с противопожарной пропиткой несколько ниже, чем пошив Одежды сцены из тканей с составом 100% Trevira CS. В работе используются недорогие ткани производства Турции, а также Итальянские ткани премиум-класса.
В случае, если предложенные нами ткани, по каким-либо причинам Вам не подойдут, мы с готовностью предложим другие.
С полным ассортиментом сценических тканей, предлагаемых нами, Вы сможете ознакомиться, перейдя по ссылке наш сайт:

https://kristall-astana.kz/cat/stage/stage-fabrics/

Примечание: КП составлено без учета стоимости доставки, стоимости сценического оборудования, монтажа сценического оборудования, навешивания Одежды сцены.

С уважением,
Смирнова Вера (руководитель компании «Кристалл»
+7 778 141 64 72

Надеемся на дальнейшее сотрудничество,

ИП Смирнова В.А. _____

Смирнова
Вера
Александровна
РНН 301210007654

090004Қазақстан Республикасы
Батыс Қазақстан облысы
Орал қ., Шолохов к., 13/4 (өндіріс базасы),
Шолохов көшесі, 25/1 («Газовик» дүкені)

«ТОО Виаст»

090004 Республика Казахстан
Западно-Казахстанская область
г. Уральск, ул. Шолохова, 13/4, (промбаза),
ул. Шолохова, 25/1 (магазин «Газовик»)

Тел/факс : 8 (7112) 939 727, 939 737, 939 716, 939 717 E-mail: viast@viast.kz

Исх. № 121 от 19.06.2024 г. на Ваш исх. № от 2024 г.

Куда: ТОО «A&K COMPANY»
Кому: Директору
Контакты: г. Атырау
тел/факс:

Предмет: ***Коммерческое предложение***

Объект: ***«Строительство музыкальной школы на 150 мест в с Еркинкала, г.Атырау, Атырауской области»***

№	Наименование	Ед. изм	Кол-во	Цена за ед. в Тенге	Стоимость всего в Тенге	Срок поставки
1	Приточная установка NVS039-R-FHVS в комплекте: опциональные элементы, автоматика, узел регулирования (П1)	шт	1	1291100	1291100	5-7 недель
2	Вытяжная установка NVS023-R-Vв комплекте: опциональные элементы, автоматика, узел регулирования (В1)	шт	1	642535	642535	5-7 недель
3	Приточная установка NVS023-R-FHVS в комплекте: опциональные элементы, автоматика, узел регулирования (П2)	шт	1	1048100	1048100	5-7 недель
4	Приточная установка NVS023-R-FHVS в комплекте: опциональные элементы, автоматика, узел регулирования (П3)	шт	1	1048100	1048100	5-7 недель
5	Приточная установка NVS023-R-FHVS в комплекте: опциональные элементы, автоматика, узел регулирования (П4)	шт	1	1048100	1048100	5-7 недель
6	Газорегуляторный пункт шкафной ГРПШ 400-01 с РДНК-400М, с одной линией редуцирования, байпас, без обогрева	шт	1	438900	438900	В наличии
	ИТОГО:				**5885000**	

Примечание:

1. Цены указаны в Тенге с НДС со склада ТОО «Виаст».
2. Срок действия коммерческого предложения 10 дней, по истечении этого времени ТОО «Виаст» оставляет за собой право изменить цены и сроки поставки.
3. Данные для расчета предоставлены заказчиком.

С уважением, Технический директор ТОО "Виаст" _____ Шапошникова Наталья

Тел/факс: 93-97-27, 93-97-37
Сотовый: 8 701 956 16 10
E-mail: n.shaposhnikova@viast.kz

ТОО
«МЕХЭЛЕКТРОМОНТАЖ»

040724 Алматинская обл.,Илийский р-он, п. Покровка, ул. Суюнбая 5, тел +7 727 312 19 13, e-mail: info@melem.kz

Исх. №211/1 от 06 июня 2024г.

Первому руководителю

Коммерческое предложение

Имеем возможность изготовить электрооборудование согласно опросному листу по проекту «Строительство музыкальной школы на 150 мест в с.Еркинкала, а г.Атырау»:

Наименование		Цена с НДС 12 % (Тенге)	Кол-во шт.	Сумма с НДС 12% (Тенге)
ТП-2х160-10/0,4кВ (РУ-0,4кВ)				
РУ-0,4кВ состоящая из панелей ЩО-70 с авт. выключателями пр-во Hyundai, с медной ошиновкой (50х5)х1мм.				
1	Панель ЩО-70 Ввод с авт. выкл. 400А, с руб. 630А, с учетом Меркурий 230 ART-03 PQRSIDN	1 419 000	2	2 838 000
2	Панель ЩО-70 СВ с авт. выкл. 400А, с руб. 630А	2 024 000	1	2 024 000
3	Панель ЩО-70 Линия с авт.выкл. 1х50А, 1х63А, 1х100А, 2х125А, 1х200А	1 350 500	2	2 701 000
4	Торцевая панель	20 000	2	40 000
			Итого Сумма с НДС 12% (Тенге):	**7 603 000**

Стоимость включает НДС 12 %.
Примечание: *Коммерческое предложение предоставлено для закладывания в проектно-сметную документацию.*

Условия оплаты: 50% предоплата и 50% по уведомлению о готовности.
Условия поставки: самовывоз со склада г.Алматы.
Срок поставки: 50 рабочих дней.
Гарантия: 12 месяцев.
Срок действия данного коммерческого предложения: до 31.12.2024г.

С уважением,
Директор **Насыпалов Г.К.**

ОТДЕЛ ПРОДАЖ

Исп: 87781608827, 87273121913
proekt@melem.kz

"Жахан Атырау"
жауапкершілігі шектеулі
серіктестігі

Товарищество с ограниченной
ответственностью
"Жахан Атырау"

РК, 060007 г. Атырау,
пр. Султан Бейбарыс, №464,
тел. 8 (7122) 50 55 22/33
info@zhahan.kz

КР, 060007 г. Атырау,
Султан Бейбарыс д., №464,
тел. 8 (7122) 50 55 22/33
info@zhahan.kz

Технико-коммерческое предложение №90 от 05.04.2024г.

В соответствии с полученной информацией от Заказчика, **ТОО «Жахан Атырау»** предлагает коммерческое предложение на изготовление и поставку Блочно-модульной котельной общей мощностью 0,232**МВт (БМК - 2х1035)**, полной заводской готовности со следующими характеристиками:

1. Заказчик: ТОО «A&K-Али Company»

Контакты: **Тел:** **email:**

2. Наименование объекта: ГУ «Управление строительства Атырауской области» по объекту «Разработка ПСД на строительство музыкальной школы на 150 мест в сЕркинкала, г.Атырау, Атырауской области.

3. Расчетные тепловые нагрузки:	~ 232 кВт
5. Габариты котельной ДхШхВ, мм:	~ 6000 х 2400 х 2800
6. Количество котлов:	~ 2 котла (1-раб., 1-рез.)
7. Завод производитель котла:	~ Buran Boiler, Казахстан
8. Завод производитель горелки:	~ Ecoflam, Италия
9. Завод производитель насоса:	~ DAB, Италия
10. Вид топлива:	~ Природный газ
11. Стоимость:	~ Стоимость БМК - **30 194 058 тенге.** Подробнее см. **Приложению №1**

Примечание:

1. Цена указана с учетом НДС 12%.

2. Коммерческое предложение выставляется в тенге по текущему курсу евро Нацбанка на 05 апреля 2024г. - 484,84 тенге

3. Условия оплаты: по согласованию с Заказчиком.

4. Срок изготовления котельной составит 12-14 недель, с момента получения оплаты заказа Покупателем.

5. В стоимость не вошли: Строительные работы, узел учета ГХВС, счетчик газа, ГРПШ, наружные инженерные сети, подключение котельной к внешним коммуникациям, согласование с контролирующими органами, монтажные работы наружных сетей электроснабжения, общестроительные и земляные работы, реконструкция существующих внутренних систем отопления и их гидропневматическое испытание, фундамент под котельную и под дымовую трубу.**Доставка блочно-модульной котельной.**

6. Оборудование подобрано согласно предоставленным Заказчиком исходных данных.

7. Гарантия на Блочно-модульную котельную производства **ТОО «Жахан Атырау»** составляет 12 месяца, со дня Пуско-наладочных работ.

8. Срок действия предложения составляет 10 календарных дней со дня выдачи, по истечении этого времени **ТОО «Жахан Атырау»** оставляет за собой право изменить цены и сроки поставки.

С Уважением,
Коммерческий директор
ТОО «Жахан Атырау» **Конилкосов А.Ж.**

Для документов

Будем рады плодотворному и эффективному сотрудничеству с Вами!

Мы обеспечиваем наших клиентов высококачественным сервисом и наличием запасных частей на складе, гарантируем оперативную доставку и сертифицированные продукции. Предусмотрены различные варианты оплаты. Для получения более подробной информации обращайтесь к нашим специалистам.

ISO 9001-2016 ISO 14001-2016 OHSAS 18001-2008

Спецификация оборудования, материалов и работ, входящих в стоимость блочно-модульной котельной к ТКП№90 от 05.04.2024г.

Приложение №1

№	Наименование оборудования и работ	Характеристики	Ед. изм.	Кол-во
	Блочно-модульная котельная ТОО «Жахан Атырау» БМК 2х1035			
1	Блочно-модульное котельная контейнерного типа, утепленное в комплекте с окнами и дверями	**Размер: Длина, мм - 6000, Ширина, мм - 2400, Высота, мм - 2800**	к-т.	1
2	Котел водогрейный	**Q=116 кВт, (100 000 ккал/ч) ВВ - 1035**	шт	2
3	Горелка газовая	**Q=55-175 кВт MaxGas 170**	шт	2
4	Аварийная сборка	**Ду15**	шт	2
5	Насос сетевой системы отопления	**Q=5,4м3/ч, H=8,6м, N=0,51кВт DAB BPH 120/250.40 M**	шт	2
6	Насос рециркуляции ГВС	**Q=1,8м3/ч, H=2,8м, N=0,06кВт DAB VA 35/180 X**	шт	2
7	Расширительный бак мембранный системы отопления	**V=100л.**	шт	2
8	Насос подпиточный в комплекте с релем давления и расширительным баком	**Q=1,8м3/ч, H=31м, N=0,6кВт AQUAJET 82M**	шт	2
9	Фильтр для воды, в комплекте с картриджами	**(CA 10 BX),(FA 10BX)**	шт	1
10	Стабилизатор напряжения	**1500/1 ACH**	шт	1
11	Пластиковая ёмкость прямоугольная для запаса хим. очищенной воды	**V=500л., 40-207**	шт	1
12	Система автономного контроля загазованности (САКЗ)	**СГК-2 НД (CO+CH4) 2 порога**	шт	1
13	Шкаф общестанционного оборудования и эл.кабельная продукция для расключения оборудования котельной	**Жахан Атырау**	к-т.	1
14	Электромонтажные работы с материалами	**Жахан Атырау**	услуга	1
15	Система сигнализации пожарообнаружения и загазованности	**Жахан Атырау**	услуга	1
16	Разработка технической документации (паспорта) БМК	**Жахан Атырау**	услуга	1
17	Монтажные работы внутри БМК	**Жахан Атырау**	услуга	1
18	Материалы для монтажа по обвязке оборудования котельной (трубы, фитинги, резьбы, отводы, фланцы, краны, задвижки, манометры, термометры, сгоны и т.д).	**Жахан Атырау**	услуга	1
19	Дымовая труба утепленная, влагостойкая в комплекте с газоходами	**Ду266, H=6м**	к-т.	2
20	Сборочные работы на площадке Заказчика	**Жахан Атырау**	услуга	1
21	Пусконаладочные работы с годовым сервисным обслуживанием	**Жахан Атырау**	услуга	1

Составил: Менеджер по продажам Каримов С.Г.

e-mail: **sales@zhahan.kz**
тел.: 8 701 500 3232

Согласовал: Коммерческий директор Конилкосов А.Ж.

e-mail: **com@zhahan.kz**
тел.: 8 701 345 2448

Для документов

BURAN BOILER LLP Ecoflam VIESSMANN WILO DAB jeremias FUNKE

Будем рады плодотворному и эффективному сотрудничеству с Вами!

Мы обеспечиваем наших клиентов высококачественным сервисом и наличием запасных частей на складе, гарантируем оперативную доставку и сертифицированные продукции. Предусмотрены различные варианты оплаты. Для получения более подробной информации обращайтесь к нашим специалистам.

ISO 9001-2016 ISO 14001-2015 OHSAS 18001-2008