ТОО "A&K Али Company"
ГСЛ № 18005334

РАБОЧИЙ ПРОЕКТ
Разработка ПСД на строительство музыкальной школы на 150 мест в с.Еркинкала, г.Атырау, Атырауской области. Корректировка
Раздел - "ВН"

Директор ТОО "A&K Али Company" : Амангалиев А.

г. Атырау 2024 г.

ВЕДОМОСТЬ ЧЕРТЕЖЕЙ ОСНОВНОГО КОМПЛЕКТА

	Наименование	Примечание
1	Общие данные	
2	Структурная схема	
3	План системы видеонаблюдения первого этажа	
4	План системы видеонаблюдения второго этажа	
5	Ведомость телекамер системы телевизионного наблюдения	
6	Кабельный журнал	
7	Кабельный журнал	

ВЕДОМОСТЬ ССЫЛОЧНЫХ И ПРИЛАГАЕМЫХ ДОКУМЕНТОВ

Обозначение	Наименование	Примечание
	Ссылочные документы	
СН РК 3.02-10-2010*	Устройства связи, сигнализации и дис-	
	петчерезации инженерного оборудования	
	жилых и общественных зданий.	
	Нормы проектирования.	
	Прилагаемые документы	
139/20-06-2023-ВН.СО	Спецификация оборудования,	
	изделий и материалов	

Общие указания.

Проект выполнен на основании задания на проектирование согласно технических норм и правил установленных на территории Республики Казахстан.

Для обзора дворовой территории и внутренних помещений таких как коридоры, холлы и входные группы предусматривается система видеонаблюдения, которая проектируется согласно СНиП РК 3.02-10-2010*. Управление системой видеонаблюдения осуществляется от видеорегистратора IP-24-12 MDR на 24 видео канала, устанавливаемого в помещении серверной. Предусматривается установка уличных IP-видеокамер IPC6224-IR и купольных IP-видеокамер IPC6324-MIR.

Сети видеонаблюдения выполняются кабелем UTP 4x2x0.5 от камер до видеорегистратора. Кабели прокладываются по стенам в гофро трубах Ø16мм.

Условные обозначения

- телекамера уличная
- телекамера полусферическая
- монитор
- Сервер - видео сервер

Настоящий проект разработан в соответствии с нормами и правилами, действующими на территории республики Казахстан и предусматривает мероприятия, обеспечивающие пожарную, взрывопожарную, экологическую и санитарно-гигиеническую безопасность для жизни и здоровья людей при правильной эксплуатации зданий и сооружений.

Главный инженер проекта *Дисенов В.*

Взам. инв.N | Подпись и дата | Инв.N подп.

Изм.	Кол.уч.	Лист	№док.	Подпись	Дата
ГИП		Дисенов В			
Исполнил		Рахматуллин			
Проверил		Дисенов В			

139/20-06-2023-ВН

Разработка ПСД на строительство музыкальной школы на 150 мест в с Еркинкала, г.Атырау. Корректировка

Музыкальная школа

Стадия	Лист	Листов
РП	1	7

Общие данные

ТОО "A&K Али Сотрапу" г.Атырау

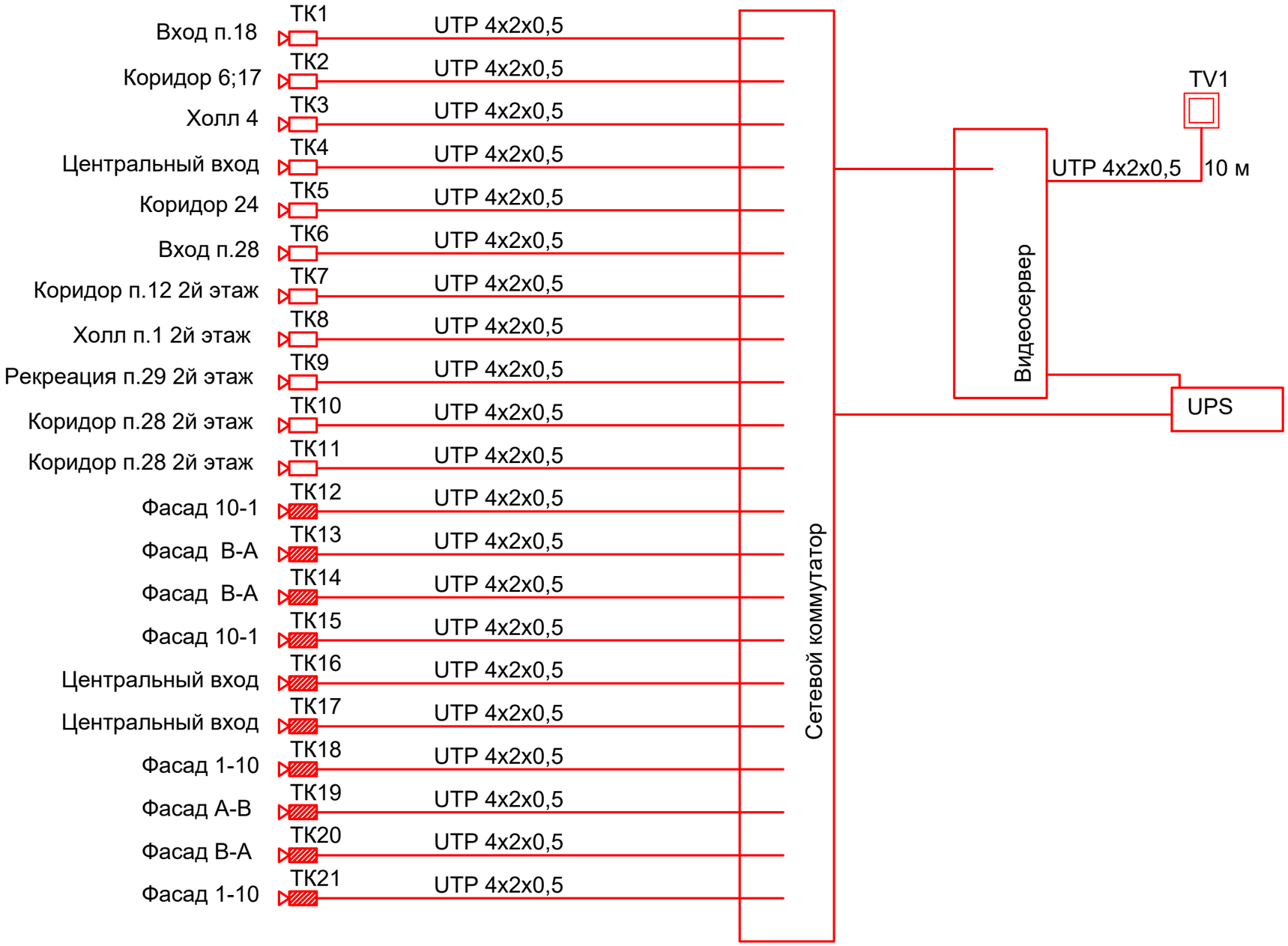

						139/20-06-2023-ВН		
						Разработка ПСД на строительство музыкальной школы на 150 мест в с Еркинкала, г.Атырау. Корректировка		
Изм.	Кол.уч.	Лист	№док.	Подпись	Дата			
ГИП		Дисенов В				Музыкальная школа	Стадия	Лист	Листов
Исполнил		Рахматуллин					РП	2	
Проверил		Дисенов В							
						Структурная схема	ТОО "A&K Али Сотрапу" г.Атырау		

Взам. инв.N

Подпись и дата

Инв.N подл.

План на отм. 0.000

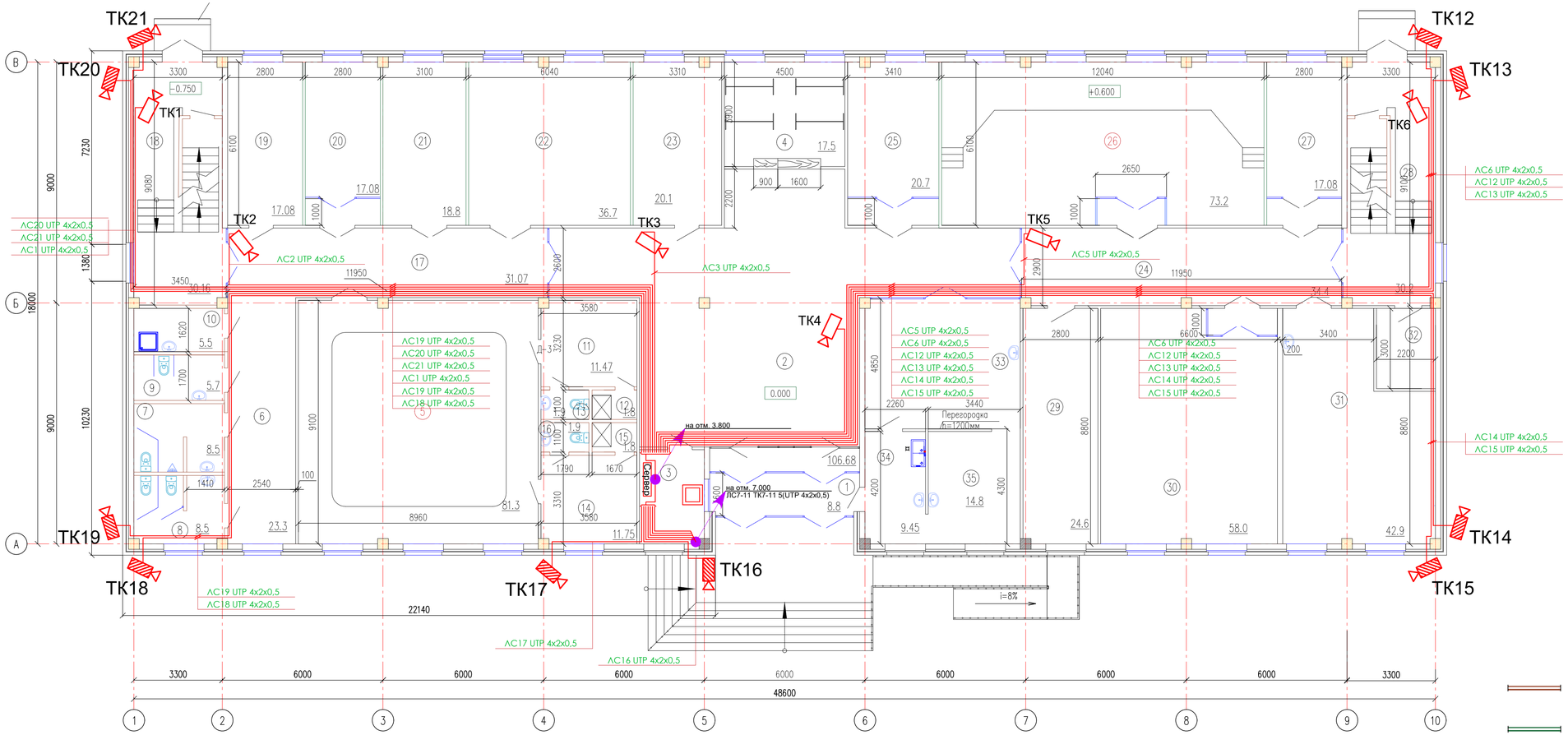

Экспликация помещений

Номер помещения	Наименование	Площадь, м²	Кат.* помещения
1	Тамбур	8.8	Д
2	Холл	106.68	Д
3	Помещение охраны	8.47	Д
4	Гардероб	17.5	Д
5	Танцевальный зал (10–12 учащихся)	81.3	Д
6	Коридор	23.3	Д
7	Санитарный узел для мальчиков	8.5	Д
8	Санитарный узел для девочек	8.5	Д
9	Санитарный узел для ММГ	5.7	Д
10	Кладовая уборочного инвентаря	5.5	Д
11	Раздевальная	11.47	Д
12	Душевая	1.8	Д
13	Санитарный узел	1.9	Д
14	Раздевальная	11.75	Д
15	Душевая	1.8	Д
16	Санитарный узел	1.9	Д
17	Коридор	31.07	Д
18	Лестничная клетка	30.16	Д
19	Комната техперсонала	17.08	Д
20	Класс индивидуальных занятий по специальности фортепиано	17.08	Д
21	Помещ. для хран. муз. инструм. и худ. фонда	18.8	Д
22	Класс групповых музыкально–теоретических занятий	36.7	Д
23	Комната ожидания для родителей	20.1	
24	Коридор	34.4	
25	Класс индивидуальных занятий по специальности фортепиано	20.7	Д
26	Класс для хора и оркестра	73.2	Д
27	Класс индивидуальных занятий по специальности фортепиано	17.08	Д
28	Лестничная клетка	30.2	Д
29	Техпомещение	24.6	Д
30	Класс для занятий ансамблей	58.0	Д
31	Мастерская	42.9	Д
32	Электрощитовая	6.6	
	Буфет		
33	Обеденный зал на 16 мест	28.0	Д
34	Подсобное помещение и моечная	9.45	Д
35	Раздаточная	14.8	Д
	Всего	835.79	

- перегородки керамического кирпича марки КР-р-по 250х120х65/1НФ/125/2.0/25 ГОСТ 530-2012 на растворе марки 75 толщиной 120мм,армированные сеткой из ар-туры Ø5Вр1 с яч. 50х50мм через 3 ряда кладки

- звукоизоляционные перегородки W113 Knauf с одинарным металлическим каркасом и двухслойной обшивкой из листов КНАУФ ГКП 3х12,5 с толщиной изоляционного слоя 50мм. В качестве изоляционного слоя используется акустическая минеральная вата AcousticWool Concept на основе базальтовых волокон (54 кг/м3±10%, НГ)

-перегородки сантехнические в санузлах - из ПВХ профилей, высотой 1.8м

-перегородки толщиной 100 мм из камня-ракушечника М25 по ГОСТ4001-2013,на растворе М50, армированные сеткой из ар-туры Ø5Вр1 с яч. 50х50мм через 2 ряда кладки

Изм.	Кол.уч.	Лист	№док.	Подпись	Дата	139/20-06-2023-ВН
ГИП			Дисенов В.			Разработка ПСД на строительство музыкальной школы на 150 мест в с Еркинкала г.Атырау. Корректировка
Исполнил			Рахматуллин			Музыкальная школа — Стадия: РП; Лист: 3; Листов:
Проверил			Дисенов В.			План системы видеонаблюдения первого этажа и периметра здания. — ТОО "A&K Али Сотрапу" г.Атырау

Согласовано

Взам. инв. N

Подпись и дата

Инв. N подл.

План на отм. +4.200

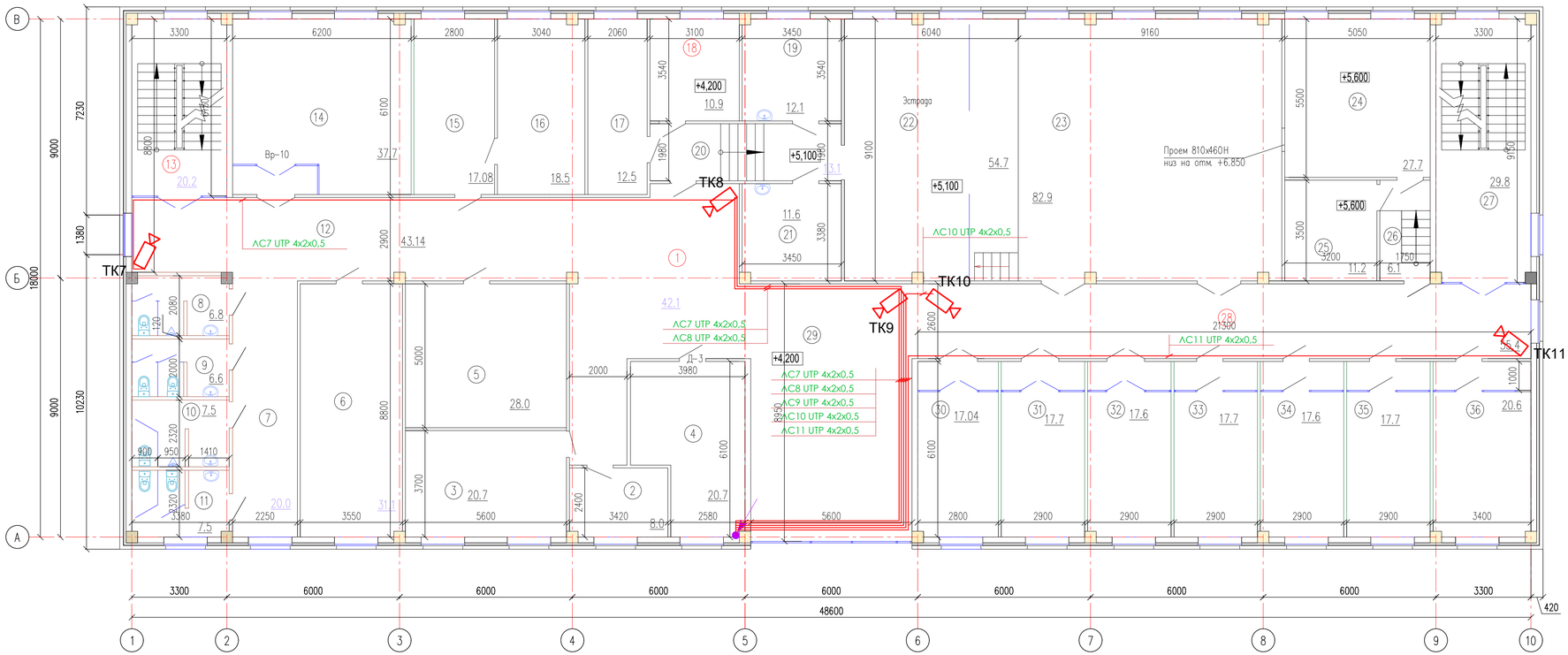

Экспликация помещений

Номер поме-щения	Наименование	Площадь, м²	Кат.* поме-щения
1	Холл	42.1	Д
2	Кабинет завуча	8.0	Д
3	Учительская	20.7	Д
4	Бухгалтерия	20.7	Д
5	Склад декораций , бутафории и мебели	28.0	Д
6	Библиотека	31.1	Д
7	Коридор	20.0	Д
8	Санитарный узел для персонала	6.8	Д
9	Санитарный узел для персонала	6.6	Д
10	Санитарный узел для мальчиков	7.5	Д
11	Санитарный узел для девочек	7.5	Д
12	Коридор	43.14	Д
13	Лестничная клетка	20.2	Д
14	Класс групповых музыкально-теоретических занятий	37.7	Д
15	Канцелярия	17.08	Д
16	Кабинет директора	18.5	Д
17	Склад электроаппаратуры	12.5	Д
18	Костюмерная	10.9	Д
19	Артистическая	12.1	Д
20	Коридор	13.1	Д
21	Артистическая	11.6	Д
22	Эстрада	54.7	Д
23	Актовый зал на 111 мест	82.9	Д
24	Проекционная	27.7	Д
25	Звукоаппаратная	11.2	Д
26	Коридор	6.1	Д
27	Лестничная клетка	29.8	Д
28	Коридор	55.4	Д
29	Рекреация	51.1	Д
30	Класс индивидуальных занятий по специальности фортепиано	17.04	Д
31	Класс индивидуальных занятий по специальности фортепиано	17.7	Д
32	Класс индивидуальных занятий по специальности фортепиано	17.6	Д
33	Класс индивидуальных занятий по специальностям	17.7	Д
	струнные, духовые, народные инструменты		
34	Класс индивидуальных занятий по специальностям	17.6	Д
	струнные, духовые, народные инструменты		
35	Класс индивидуальных занятий по специальностям	17.7	Д
	струнные, духовые, народные инструменты		
36	Класс индивидуальных занятий по специальностям	20.6	Д
	струнные, духовые, народные инструменты		
	Всего	840.66	

- перегородки керамического кирпича марки КР-р-по 250х120х65/1НФ/125/2.0/25 ГОСТ 530-2012 на растворе марки 75 толщиной 120мм,армированные сеткой из ар-туры Ø5Вр1 с яч. 50х50мм через 3 ряда кладки

- звукоизоляционные перегородки W113 Knauf с одинарным металлическим каркасом и двухслойной обшивкой из листов КНАУФ ГКП 3х12,5 с толщиной изоляционного слоя 50мм. В качестве изоляционного слоя используется акустическая минеральная вата AcousticWool Concept на основе базальтовых волокон (54 кг/м3±10%, НГ)

-перегородки сантехнические в санузлах - из ПВХ профилей, высотой 1.8м

-перегородки толщиной 100 мм из камня-ракушечника М25 по ГОСТ4001-2013,на растворе М50, армированные сеткой из ар-туры Ø5Вр1 с яч. 50х50мм через 2 ряда кладки

Согласовано:

Взам. инв. N

Подпись и дата

Инв. N подл.

Изм.	Кол.уч.	Лист	№ док.	Подпись	Дата
ГИП		Дисенов В.			
Исполнил		Рахматуллин			
Проверил		Дисенов В.			

139/20-06-2023-ВН

Разработка ПСД на строительство музыкальной школы на 150 мест в с Еркинкала г.Атырау. Корректировка

Музыкальная школа

Стадия	Лист	Листов
РП	4	

План системы видеонаблюдения второго этажа

ТОО "A&K Али Сотрапу" г.Атырау

Обоз. комплекта по проекту	Регистратор	Марка камеры	Объектив	Фокусное расстояние, мм.	Угол обзора, гориз. градусов	Электро-питание камеры	Место установки	Просматриваемая зона
ТК1	Коммутатор	*IPC6324-MIR*	встроенный	2,8-12	90	±12 В./0,2 А.	на потолке	Вход п.18
ТК2	Коммутатор	*IPC6324-MIR*	встроенный	2,8-12	90	±12 В./0,2 А.	на потолке	Коридор 6;17
ТК3	Коммутатор	*IPC6324-MIR*	встроенный	2,8-12	90	±12 В./0,2 А.	на потолке	Холл 4
ТК4	Коммутатор	*IPC6324-MIR*	встроенный	2,8-12	90	±12 В./0,2 А.	на потолке	Центральный вход
ТК5	Коммутатор	*IPC6324-MIR*	встроенный	2,8-12	90	±12 В./0,2 А.	на потолке	Коридор 24
ТК6	Коммутатор	*IPC6324-MIR*	встроенный	2,8-12	90	±12 В./0,2 А.	на потолке	Вход п.28
ТК7	Коммутатор	*IPC6324-MIR*	встроенный	2,8-12	90	±12 В./0,2 А.	на потолке	Коридор п.12 2й этаж
ТК8	Коммутатор	*IPC6324-MIR*	встроенный	2,8-12	90	±12 В./0,2 А.	на потолке	Холл п.1 2й этаж
ТК9	Коммутатор	*IPC6324-MIR*	встроенный	2,8-12	90	±12 В./0,2 А.	на потолке	Рекреация п.29 2й этаж
ТК10	Коммутатор	*IPC6324-MIR*	встроенный	2,8-12	90	±12 В./0,2 А.	на потолке	Коридор п.28 2й этаж
ТК11	Коммутатор	*IPC6324-MIR*	встроенный	2,8-12	90	±12 В./0,2 А.	на потолке	Коридор п.28 2й этаж
ТК12	Коммутатор	*IPC6225-VRZ*	встроенный	2,8-12	90	±12 В./0,2 А.	на стене	Фасад 10-1
ТК13	Коммутатор	*IPC6225-VRZ*	встроенный	2,8-12	90	±12 В./0,2 А.	на стене	Фасад В-А
ТК14	Коммутатор	*IPC6225-VRZ*	встроенный	2,8-12	90	±12 В./0,2 А.	на стене	Фасад В-А
ТК15	Коммутатор	*IPC6225-VRZ*	встроенный	2,8-12	90	±12 В./0,2 А.	на стене	Фасад 10-1
ТК16	Коммутатор	*IPC6225-VRZ*	встроенный	2,8-12	90	±12 В./0,2 А.	на стене	Центральный вход
ТК17	Коммутатор	*IPC6225-VRZ*	встроенный	2,8-12	90	±12 В./0,2 А.	на стене	Центральный вход
ТК18	Коммутатор	*IPC6225-VRZ*	встроенный	2,8-12	90	±12 В./0,2 А.	на стене	Фасад 1-10
ТК19	Коммутатор	*IPC6225-VRZ*	встроенный	2,8-12	90	±12 В./0,2 А.	на стене	Фасад А-В
ТК20	Коммутатор	*IPC6225-VRZ*	встроенный	2,8-12	90	±12 В./0,2 А.	на стене	Фасад А-В
ТК21	Коммутатор	*IPC6225-VRZ*	встроенный	2,8-12	90	±12 В./0,2 А.	на стене	Фасад 1-10

Изм.	Кол.уч.	Лист	№док.	Подпись	Дата
ГИП		Дисенов В			
Исполнил		Рахматуллин			
Проверил		Дисенов В			

139/20-06-2023-ВН

Разработка ПСД на строительство музыкальной школы на 150 мест в с Еркинкала, г. Атырау, Атырауской области

Музыкальная школа

Стадия	Лист	Листов
РП	5	

Ведомость телекамер системы телевизионного наблюдения

ТОО "A&K Али Сотрапу" г.Атырау

Обозначение кабеля по проекту	Направление кабеля		Заводская марка		Длина, м		Примечание
	Откуда	Куда	Тип	Число и сечение жил	По проекту	Проложено	
ЛС1	DRV1	ТК1	UTP cft 5e	2x4x0.5	46		
ЛС2	DRV1	ТК2	UTP cft 5e	2x4x0.5	32		
ЛС3	DRV1	ТК3	UTP cft 5e	2x4x0.5	20		
ЛС4	DRV1	ТК4	UTP cft 5e	2x4x0.5	20		
ЛС5	DRV1	ТК5	UTP cft 5e	2x4x0.5	25		
ЛС6	DRV1	ТК6	UTP cft 5e	2x4x0.5	58		
ЛС7	DRV1	ТК7	UTP cft 5e	2x4x0.5	51		
ЛС8	DRV1	ТК8	UTP cft 5e	2x4x0.5	35		
ЛС9	DRV1	ТК9	UTP cft 5e	2x4x0.5	26		
ЛС10	DRV1	ТК10	UTP cft 5e	2x4x0.5	26		
ЛС11	DRV1	ТК11	UTP cft 5e	2x4x0.5	42		
ЛС12	DRV1	ТК12	UTP cft 5e	2x4x0.5	58		
ЛС13	DRV1	ТК13	UTP cft 5e	2x4x0.5	58		
ЛС14	DRV1	ТК14	UTP cft 5e	2x4x0.5	58		
ЛС15	DRV1	ТК15	UTP cft 5e	2x4x0.5	58		

Примечание:
*Длину кабелей уточнить по месту перед нарезкой.

Изм.	Кол.уч.	Лист	№док.	Подпись	Дата	139/20-06-2023-ВН		
						Разработка ПСД на строительство музыкальной школы на 150 мест в с Еркинкала, г. Атырау, Атырауской области		
ГИП		Дисенов В				Музыкальная школа	Стадия	Лист	Листов
Исполнил		Рахматуллин					РП	6	
Проверил		Дисенов В				Кабельный журнал	ТОО "A&K Али Сотрапу" г.Атырау		

Обозначение кабеля по проекту	Направление кабеля		Заводская марка		Длина, м		Примечание
	Откуда	Куда	Тип	Число и сечение жил	По проекту	Проложено	
ЛС16	DRV1	ТК16	UTP cft 5e	2x4x0.5	15		
ЛС17	DRV1	ТК17	UTP cft 5e	2x4x0.5	20		
ЛС18	DRV1	ТК18	UTP cft 5e	2x4x0.5	46		
ЛС19	DRV1	ТК19	UTP cft 5e	2x4x0.5	46		
ЛС20	DRV1	ТК20	UTP cft 5e	2x4x0.5	46		
ЛС21	DRV1	ТК21	UTP cft 5e	2x4x0.5	46		

Примечание:
*Длину кабелей уточнить по месту перед нарезкой.

Изм.	Кол.уч.	Лист	№док.	Подпись	Дата
ГИП		Дисенов В			
Исполнил		Рахматуллин			
Проверил		Дисенов В			

139/20-06-2023-ВН

Разработка ПСД на строительство музыкальной школы на 150 мест в с Еркинкала, г. Атырау, Атырауской области

Музыкальная школа

Стадия	Лист	Листов
РП	7	

Кабельный журнал

ТОО "A&K Али Сотрапу" г.Атырау

Позиция	Наименование и техническая характеристика	Тип, марка, обозначение документа, опросного листа	Код оборудования, изделия, материала	Завод изготовитель	Единица измере-ния	Коли-чество	Масса единицы, кг	Примечание
1	2	3	4	5	6	7	8	9
	Видеонаблюдение							
1	Сетевой коммутатор, 24 порта PoE	S2700-26TP-PWR-EI			шт	1		
2	Видеорегистратор для IP-видеонаблюдения	VCN540-64 HDD 30 TB			шт	1		
3	Жесткий диск 2000Гб	HDD 2Tb SATA			шт	1		
4	Монитор цветной, диагональ-21,5" LED				шт	1		
5	Купальная IP-камера, разрешение 1080р,	IPC6324-MIR			шт	11		
	объектив 2.7 мм, ИК-подсветка							
6	Уличная IP-видеокамера, разрешение 1080р,	IPC6225-VRZ			шт	10		
	ИК-подсветка-30м							
7	Источник бесперебойного питания	SKAT-UPS 3000 RACK			шт	1		
8	Кабель телефонный 5-й категории	UTP 4x2x0.5			м	900		6% запас
9	Гофрированная труба Ø 16мм, с протяжкой				м	360		

Изм.	Кол.уч.	Лист	№док.	Подпись	Дата
ГИП		Дисенов В			
Исполнил		Рахматуллин			
Проверил		Дисенов В			

139/20-06-2023-ВН

Разработка ПСД на строительство музыкальной школы на 150 мест в с Еркинкала, г. Атырау, Атырауской области

Музыкальная школа

Стадия	Лист	Листов
РП	1	1

Спецификация оборудования

ТОО "A&K Али Сотрапу" г.Атырау

Формат А-3