«Актам-инжиниринг» жауапкершілігі шектеулі серіктестігі
Товарищество с ограниченной ответственностью «Актам-инжиниринг»
«Aktam-engineeiring» limited liability partnership

Қазақстан Республикасы, 030000 Ақтөбе қ. Молдағұлова д-лы, 56Е
тел. 8(7132) 41 44 20
e-mail: aktam2006@mail.ru
сайт: www.aktam.kz

Республика Казахстан 030000 г.Актобе, ул. А.Молдагулова, 56Е
тел. 8(7132) 41 44 20
e-mail: aktam2006@mail.ru
сайт: www.aktam.kz

56E, A.Moldagulova ave, Aktobe city 030000 Republic of Kazakhstan
тел. 8(7132) 41 44 20
e-mail: aktam2006@mail.ru
web: www.aktam.kz

РАБОЧИЙ ПРОЕКТ

«Реконструкция сетей водоснабжения села Кауылжыр Шалкарского района Актюбинской области. Корректировка»

Наружные сети водоснабжения

Заказчик: ГУ «Шалкарский районный отдел жилищно-коммунального хозяйства, пассажирского транспорта и автомобильных дорог»

г. Актобе 2024 г.

«Актам-инжиниринг» жауапкершілігі шектеулі серіктестігі
Товарищество с ограниченной ответственностью «Актам-инжиниринг»
«Aktam-engineeiring» limited liability partnership

Қазақстан Республикасы, 030000 Ақтөбе қ. Молдағұлова д-лы, 56Е тел. 8(7132) 41 44 20 e-mail: aktam2006@mail.ru сайт: www.aktam.kz

Республика Казахстан 030000 г.Актобе, ул. А.Молдагулова, 56Е тел. 8(7132) 41 44 20 e-mail: aktam2006@mail.ru сайт: www.aktam.kz

56E, A.Moldagulova ave, Aktobe city 030000 Republic of Kazakhstan тел. 8(7132) 41 44 20 e-mail: aktam2006@mail.ru web: www.aktam.kz

РАБОЧИЙ ПРОЕКТ

«Реконструкция сетей водоснабжения села Кауылжыр Шалкарского района Актюбинской области. Корректировка»

Наружные сети водоснабжения

Директор Ешимкулов Н.Т.

ГИП Казанбаев М.С.

г. Актобе 2024 г.

Ведомость чертежей основного комплекта

Лист	Наименование	Примечание
1	Общие данные	
2	Ситуационный план	
3	План демонтируемых сетей водопровода В1 М1:1000	
4,5,6,7	План сети водопровода В1 М1:1000	
8,9,10,11	Ситуационная расчетная схема	
12,13...16	Таблица колодцев	5 листов
17	Указательный знак пожарного гидранта	

Ведомость ссылочных и прилагаемых документов

Обозначение	Наименование	Примечание
	Ссылочные документы	
т.п.901-09-11.84 а.II	Колодцы водопроводные круглые из сборных железобетонных элементов для труб Ду 50-600мм	
Серия 4.900-10	Альбом оборудования, фасонных частей и арматуры для сетей и сооружений	
	водопровода и канализации	
Серия 3.900.1-14	Сборные железобетонные элементы	
ГОСТ 9.602-2016	Единая защита от коррозии и старения	
	Прилагаемые документы	
203/2023-НВ.С	Спецификация оборудования, изделий и материалов по рабочим чертежам марки НВ	2 листа

Общие указания

Проект наружных сетей водоснабжения для РП «Реконструкция сетей водоснабжения села Кауылжыр Шалкарского района Актюбинской области» разработан в соответствии с

- СН РК 4.01-03-2013, СП 4.01-103-2013 и СН РК 4.01-05-2002,
- задания на проектирования
- заключения технического обследования.

Проектом предусматривается реконструкция существующих водопроводных сетей села Кауылжар, а именно демонтаж существующего стального водопровода, водопроводных колодцев, задвижек, и строительство нового водопровода из полиэтиленовых труб с установкой железобетонных колодцев и задвижек. Водоснабжение села производиться от существующей компрессорной станции расположенного вне села. Все решения в проекте приняты касательно только проектируемых участков. Во всех проектируемых водопроводных колодцах, предусмотрена отключающая запорная арматура в том числе задвижки и шаровые стальные краны. Проектируемые колодцы диаметром 1500мм, выполнены из круглых железобетонных элементов для сухих грунтов серии 3.900.1-14. Водопроводные сети приняты из полиэтиленовых труб марки PE100 SDR17 по СТ РК ИСО 4427-2004 диаметрами 32,50,110,160мм. В колодцах установлены отключающие задвижки с обрезиненным клином чугунная фланцевая марки 30ч39р DN100 и 150 и шаровые краны DN32. Соединение участков труб и ответвлений в колодцах в сторону потребителей выполнено сварное на полиэтиленовых трубах, частично без применения фасонных частей и полиэтиленовыми тройниками и втулками. Учены в СО. В колодцах через стенку предусмотрена полиэтиленовая гильза для прохода трубы. Люки колодцев приняты с унифицированными знаками с логотипами "С"-средний водопроводный. Проектируемые сети и колодцы проложена на высоте 2.40м от уровня земли. Под основания трубопроводов водопровода необходимо выполнить местным мягким грунтом без грубых включений и засыпку полиэтиленовой трубы местным мягким грунтом без грубых включений на протяжении прокладки всей сети. Строительно-монтажные работы, гидравлические испытания, промывку трубопроводов выполнять в соответствии с требованиями СНиП РК 1.03-05-2001 "Охрана труда и техника безопасности в строительстве" и согласно п.п.158,159 Приказа №209 от 16.03.2015г после окончания строительства сетей водопровода провести работы по его очистке, промывке и дезинфекции с проведением двукратного отбора проб и лабораторного анализа воды. Акты на проведенные работы подписываются представителем санэпидемслужбы и представителем хозяйствующего субъекта сетей водопровода. Монтаж, испытание и приемку работ наружных сетей водоснабжения производить согласно СП РК 4.01-103-2013 и СН РК 4.01-05-2002. "Инструкция по проектированию и монтажу сетей водоснабжения и канализации из пластмассовых труб"

Настоящий проект соответствует требованиям экологических, санитарно - гигиенических, противопожарных и других норм, действующих на территории Республики Казахстан, и обеспечивает безопасную для жизни и здоровья людей эксплуатацию объекта.

Главный инженер проекта Казанбаев М.С.

Взам.инв.N | Подпись и дата | Инв.N.подл.

Изм.	Кол. уч.	Лист	№ док.	Подпись.	Дата	0203/2023-НВ		
						Реконструкция сетей водоснабжения села Кауылжыр Шалкарского района Актюбинской области		
ГИП:		Казанбаев М.С.			12.2023	Наружные сети водоснабжения	Стадия	Лист	Листов
Разработал:		Дауенов А.Т.			12.2023		РП	1	17
Проверил:		Казанбаев М.С.			12.2023				
Норм.контроль:		Саги А.			12.2023	Общие данные	ТОО "Актам-инжиниринг"		

Формат А3

						0203/2023-НВ		
						Реконструкция сетей водоснабжения села Кауылжыр Шалкарского района Актюбинской области		
Изм.	Кол. уч.	Лист	№ док.	Подпись.	Дата			
ГИП:		Казанбаев М.С.			12.2023	Наружные сети водоснабжения	Стадия	Лист	Листов
Разработал:		Дауенов А.Т.			12.2023		РП	2	
Проверил:		Казанбаев М.С.			12.2023				
Норм.контроль:		Саги А.			12.2023	Ситуационный план	ТОО “Актам-инжиниринг”		

Взам.инв.N

Подпись и дата

Инв.N.подл.

Формат А3

Вниманию Заказчика, Подрядчика!

Во избежание порыва неучтенных на топосъемке инженерных сетей, перед началом производства любых земляных работ, для уточнения прохождения, необходимо вызвать представителей коммунальных служб.

						0203/2023-НВ		
						Реконструкция сетей водоснабжения села Кауылжыр Шалкарского района Актюбинской области		
Изм.	Кол. уч.	Лист	№ док.	Подпись.	Дата			
ГИП:		Казанбаев М.С.			12.2023	Наружные сети водоснабжения	Стадия	Лист	Листов
Разработал:		Дауенов А.Т.			12.2023		РП	3	
Проверил:		Казанбаев М.С.			12.2023				
Норм.контроль:		Саги А.			12.2023	План демонтируемых сетей водопровода М1:1000	ТОО “Актам-инжиниринг”		

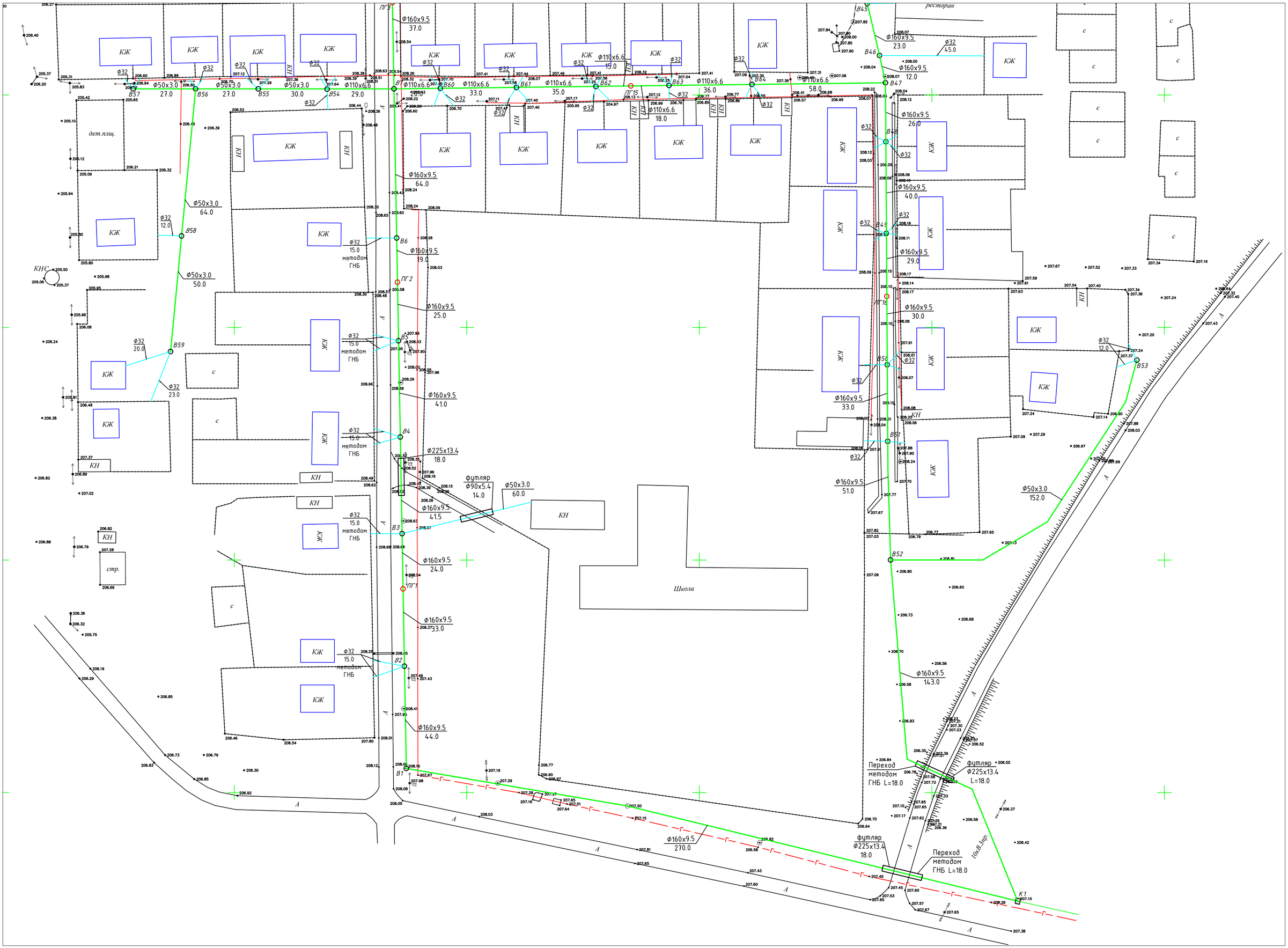

						0203/2023-НВ		
						Реконструкция сетей водоснабжения села Кауылжыр Шалкарского района Актюбинской области		
Изм.	Кол. уч.	Лист	№ док.	Подпись.	Дата			
ГИП:		Казанбаев М.С.			12.2023	Наружные сети водоснабжения	Стадия	Лист	Листов
Разработал:		Дауенов А.Т.			12.2023		РП	4	
Проверил:		Казанбаев М.С.			12.2023				
Норм.контроль:		Саги А.			12.2023	План сетей водоснабжения	ТОО “Актам-инжиниринг”		

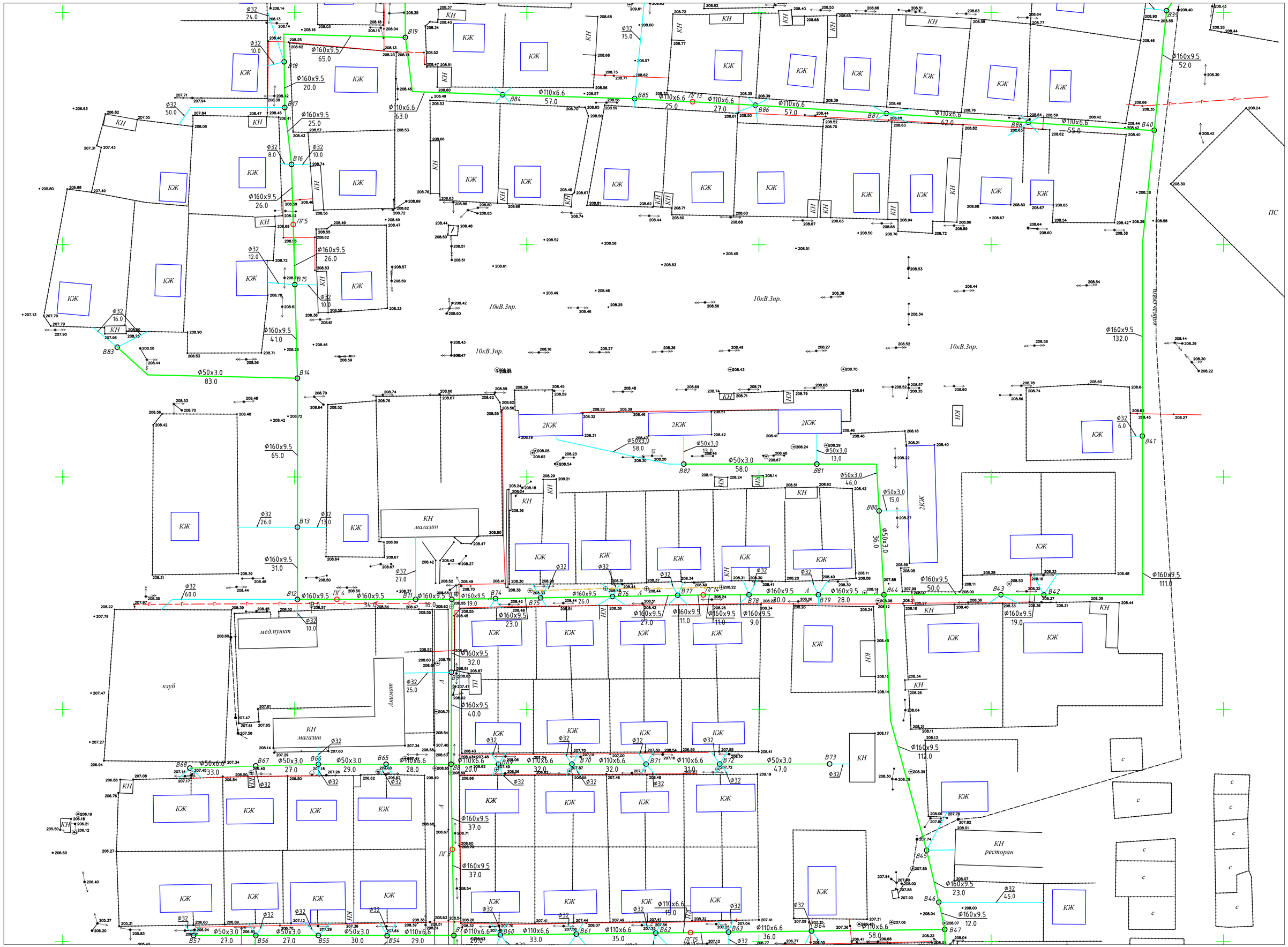

						0203/2023-НВ
						Реконструкция сетей водоснабжения села Кауылжыр Шалкарского района Актюбинской области
Изм.	Кол. уч.	Лист	№ док.	Подпись.	Дата	
ГИП:		Казанбаев М.С.			12.2023	Наружные сети водоснабжения — Стадия: РП; Лист: 5; Листов:
Разработал:		Дауенов А.Т.			12.2023	
Проверил:		Казанбаев М.С.			12.2023	
Норм.контроль:		Саги А.			12.2023	План сетей водоснабжения — ТОО “Актам-инжиниринг”

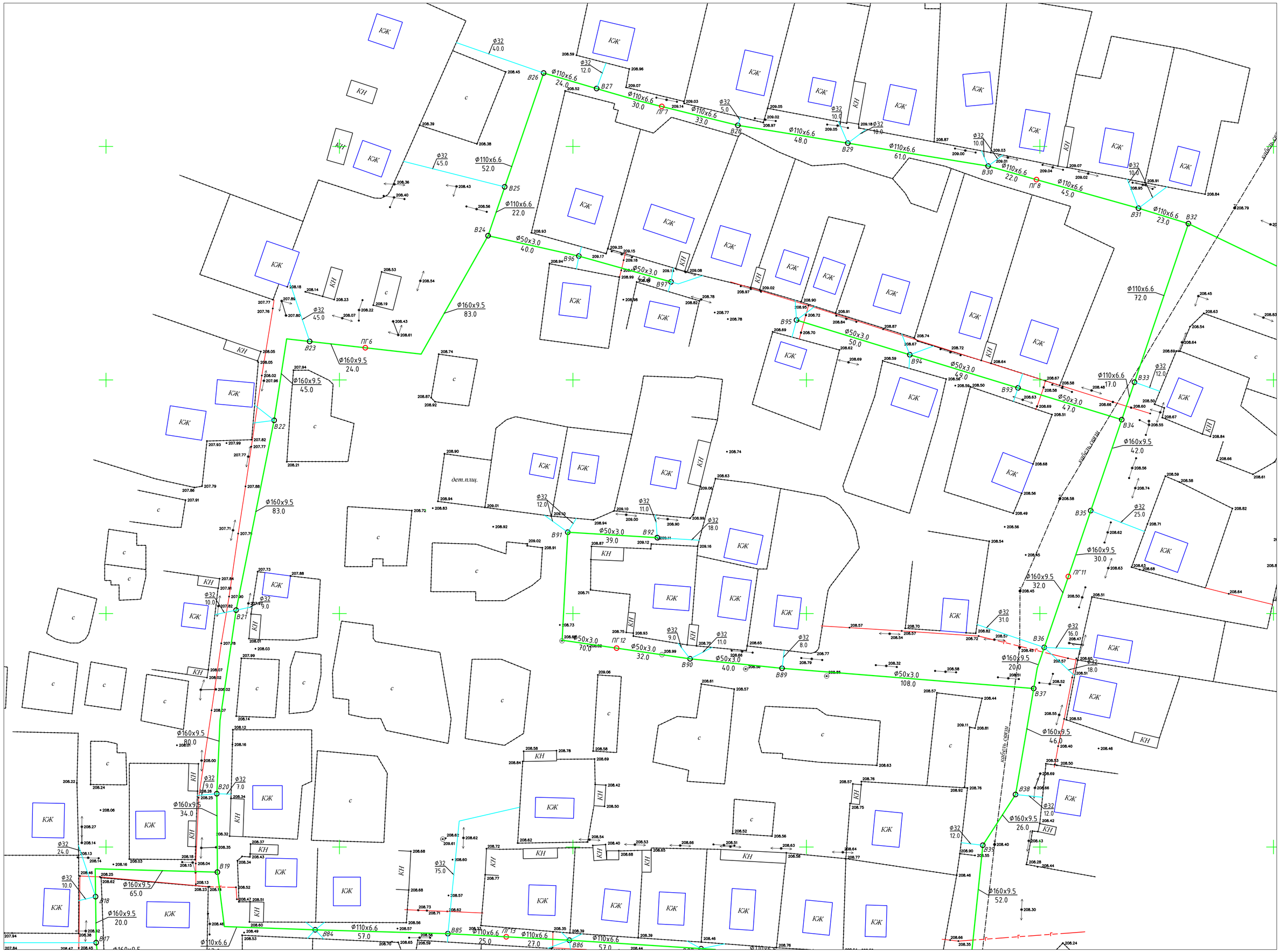

Изм.	Кол. уч.	Лист	№ док.	Подпись.	Дата	0203/2023-НВ		
						Реконструкция сетей водоснабжения села Кауылжыр Шалкарского района Актюбинской области		
ГИП:		Казанбаев М.С.			12.2023	Наружные сети водоснабжения	Стадия	Лист	Листов
Разработал:		Дауенов А.Т.			12.2023		РП	6	
Проверил:		Казанбаев М.С.			12.2023				
Норм.контроль:		Саги А.			12.2023	План сетей водоснабжения	ТОО “Актам-инжиниринг”		

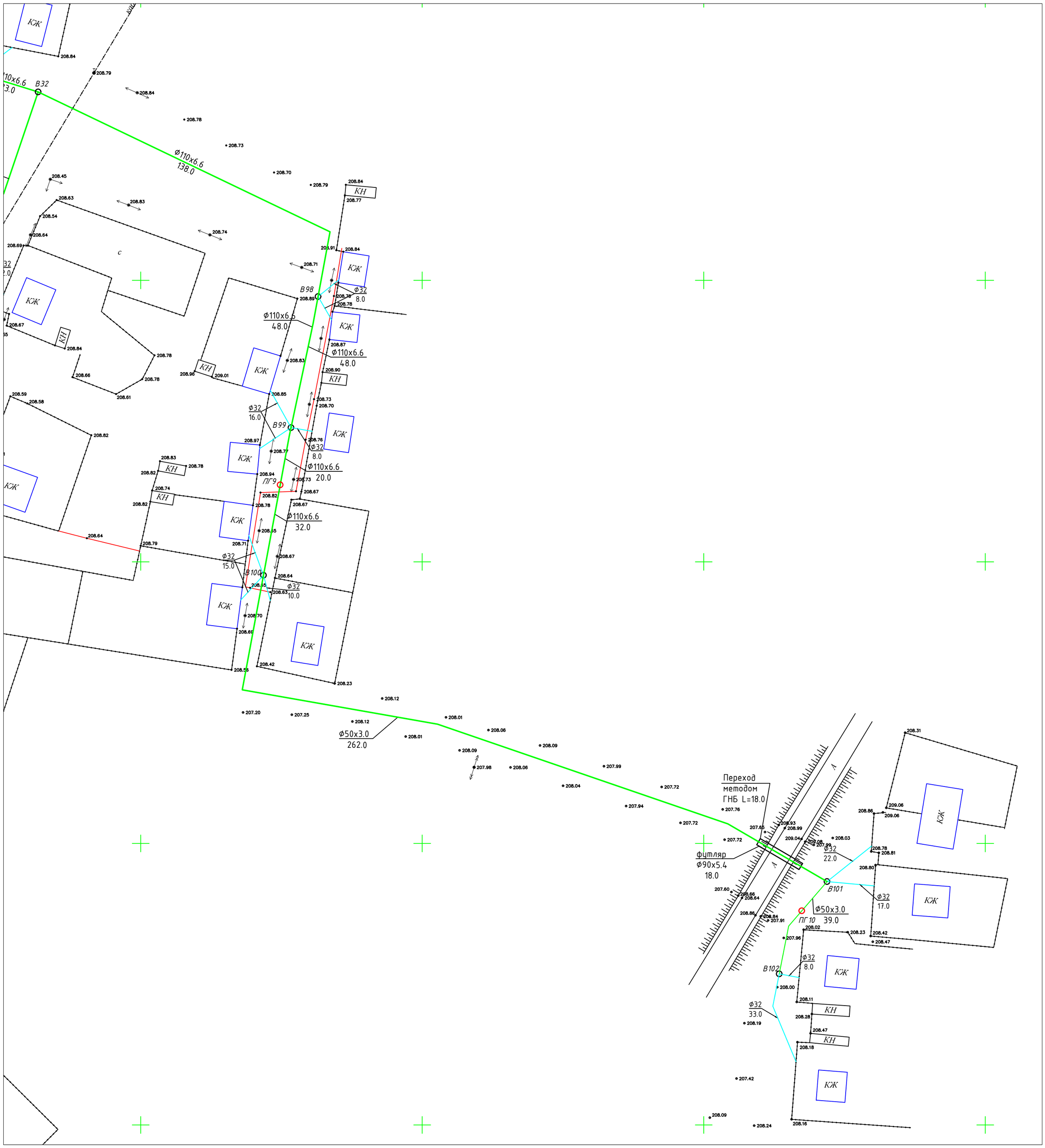

						0203/2023-НВ			
						Реконструкция сетей водоснабжения села Кауылжыр Шалкарского района Актюбинской области			
Изм.	Кол. уч.	Лист	№ док.	Подпись.	Дата				
ГИП:		Казанбаев М.С.			12.2023	Наружные сети водоснабжения	Стадия	Лист	Листов
Разработал:		Дауенов А.Т.			12.2023		РП	7	
Проверил:		Казанбаев М.С.			12.2023				
Норм.контроль:		Саги А.			12.2023	План сетей водоснабжения	ТОО “Актам-инжиниринг”		

В2,4,5,18,22,42,43,45,74

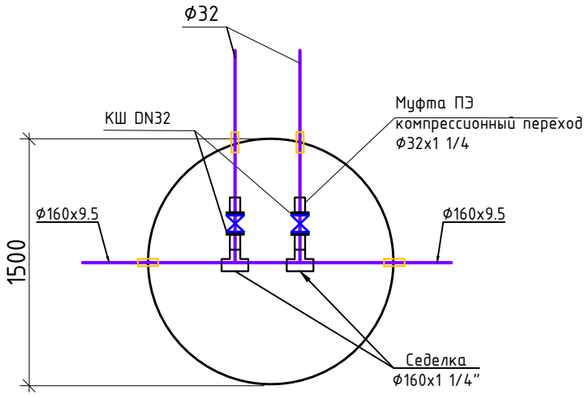

В3,51

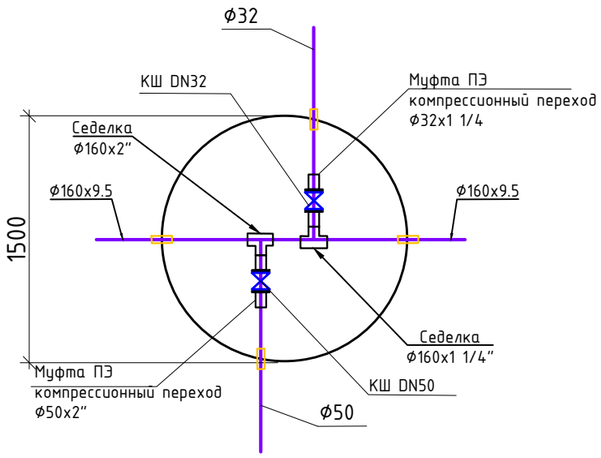

В6,9,11,17,23,35,38,39,41, 46,

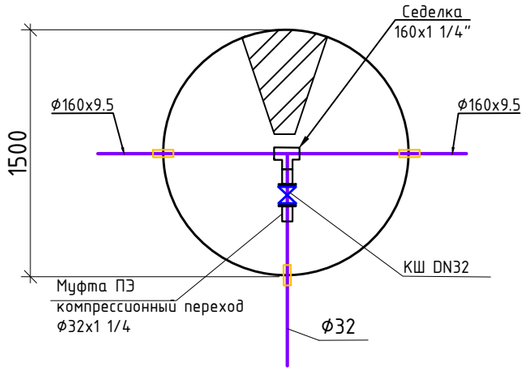

В7,8

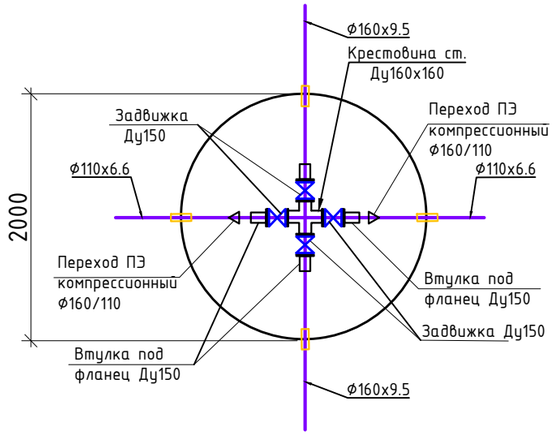

В10,

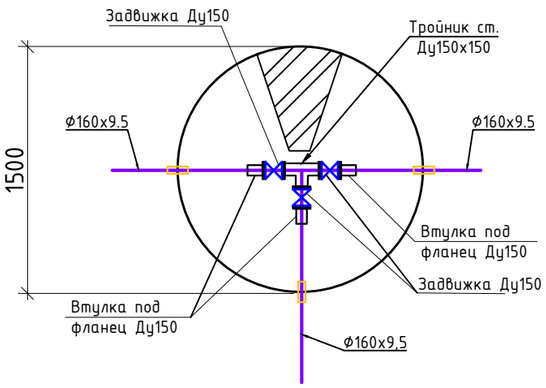

В12,

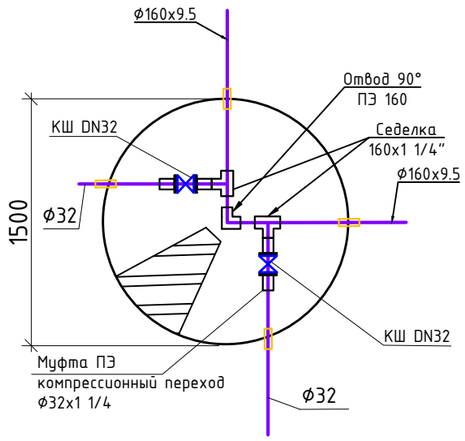

В13,15,16,20,21

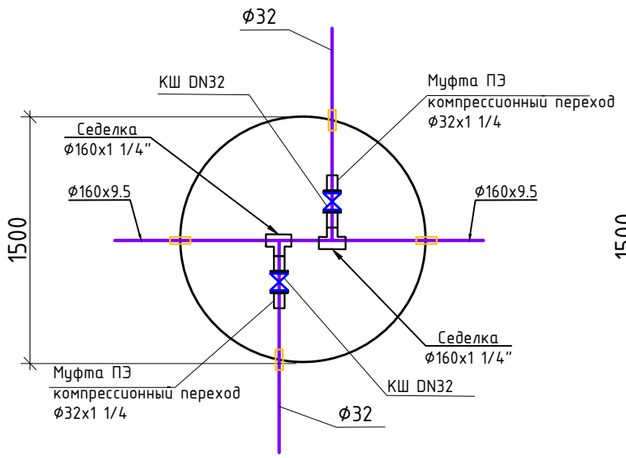

В14,37,52

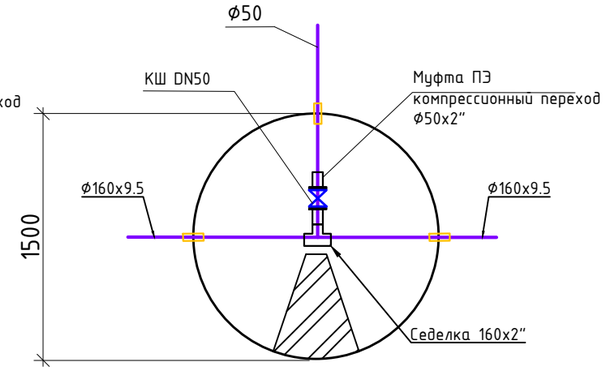

В19,

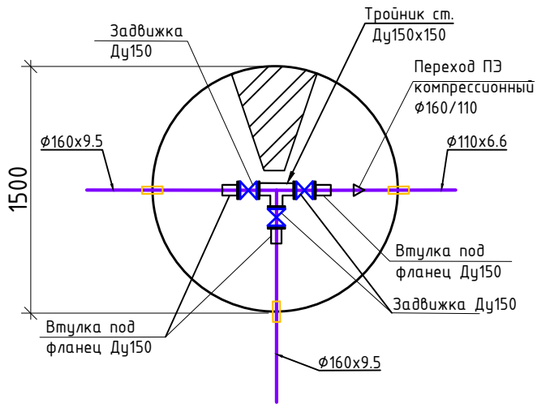

В24,34

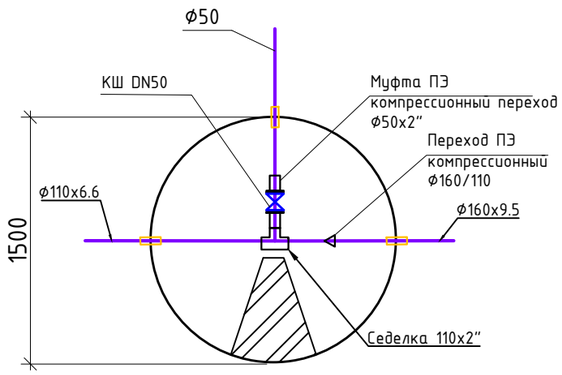

Изм.	Кол. уч.	Лист	№ док.	Подпись.	Дата
ГИП:		Казанбаев М.С.			12.2023
Разработал:		Дауенов А.Т.			12.2023
Проверил:		Казанбаев М.С.			12.2023
Норм.контроль:		Саги А.			12.2023

0203/2023-НВ

Реконструкция сетей водоснабжения села Кауылжыр Шалкарского района Актюбинской области

Наружные сети водоснабжения

Стадия	Лист	Листов
РП	8	

Схемы водопроводных колодцев

ТОО "Актам-инжиниринг"

Взам.инв.N

Подпись и дата

Инв.N.подл.

Формат А3

В25,27,28,33

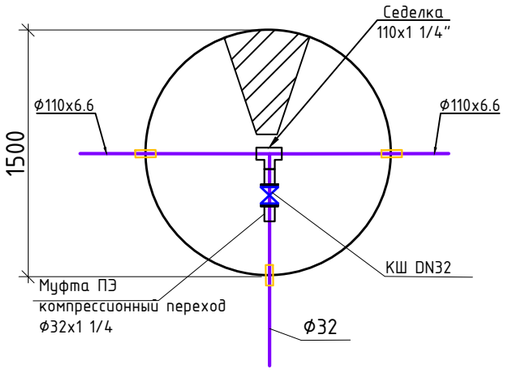

В26,

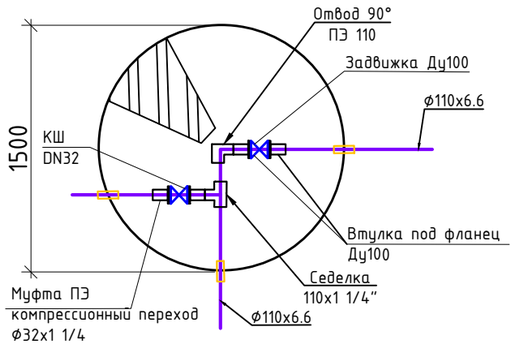

В29,30,31,98,101

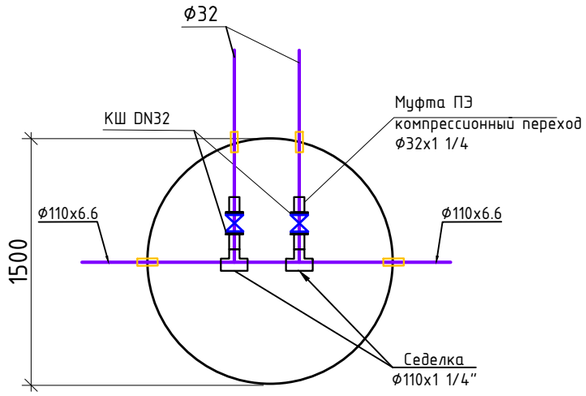

В32

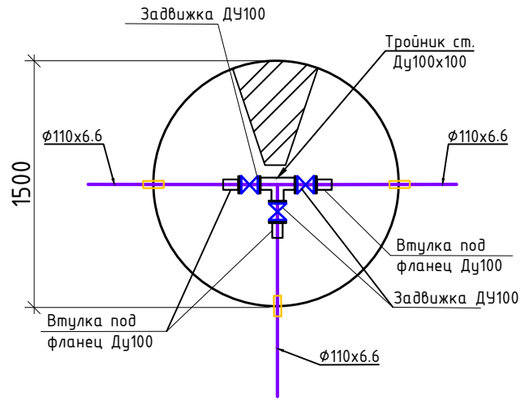

В36,50,75,78,79

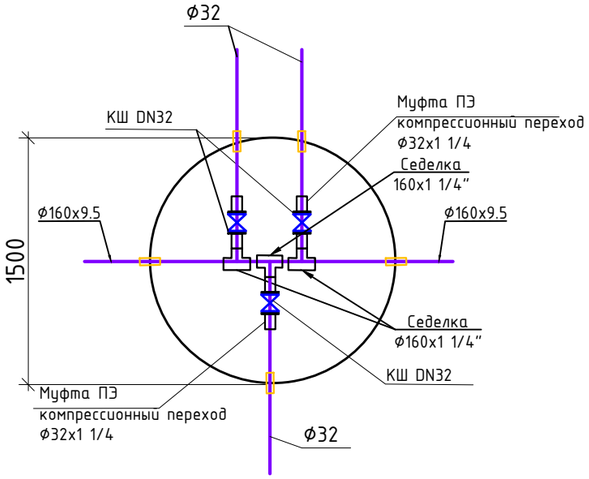

В40,47

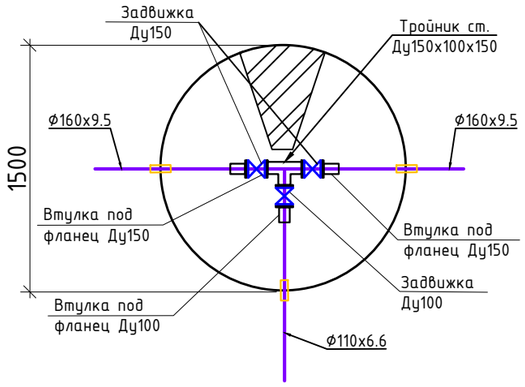

В54,100

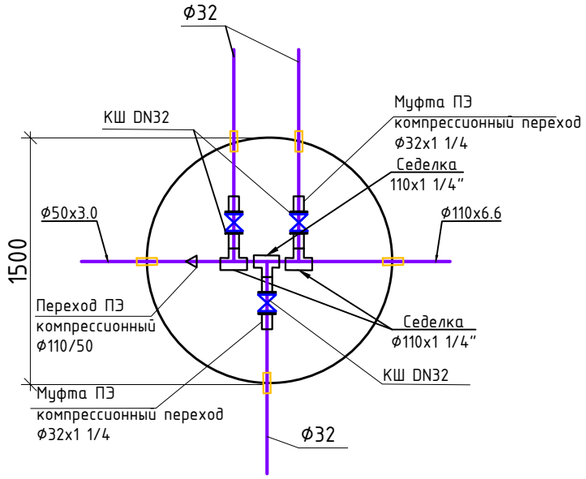

В44

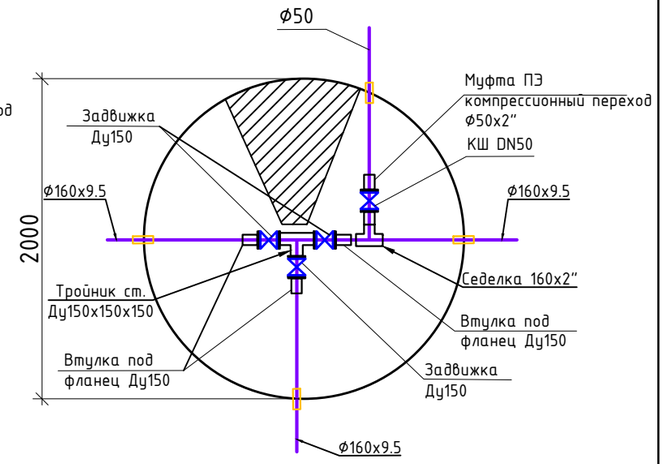

В48,49,76,77

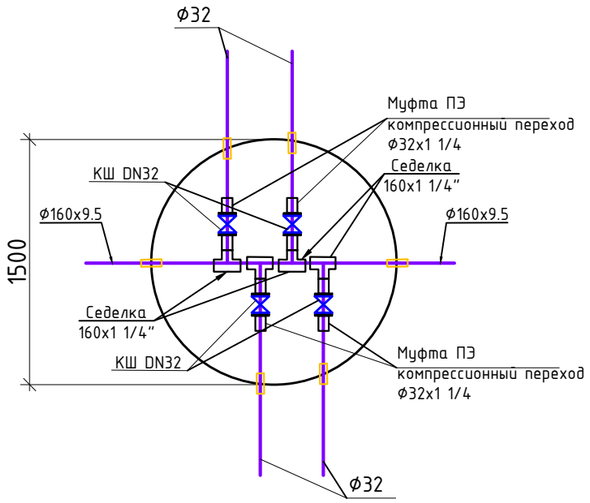

В53,57,59,68,83,92,102

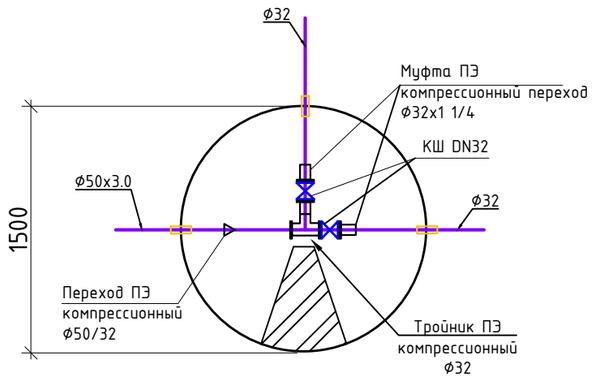

						0203/2023-НВ		
						Реконструкция сетей водоснабжения села Кауылжыр Шалкарского района Актюбинской области		
Изм.	Кол. уч.	Лист	№ док.	Подпись.	Дата			
ГИП:		Казанбаев М.С.			12.2023	Наружные сети водоснабжения	Стадия	Лист	Листов
Разработал:		Дауенов А.Т.			12.2023		РП	9	
Проверил:		Казанбаев М.С.			12.2023				
Норм.контроль:		Саги А.			12.2023	Схемы водопроводных колодцев	ТОО “Актам-инжиниринг”		

Взам.инв.N

Подпись и дата

Инв.N подл.

Формат А3

В55,90,91

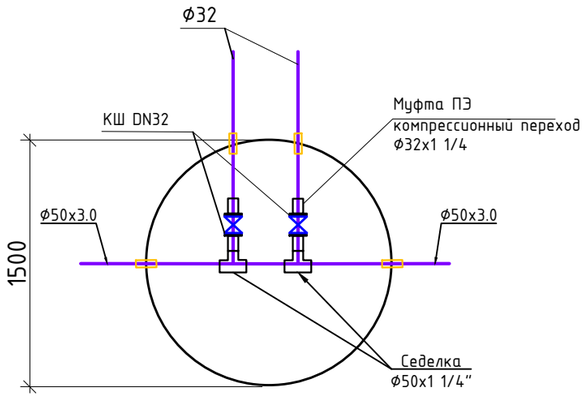

В56,

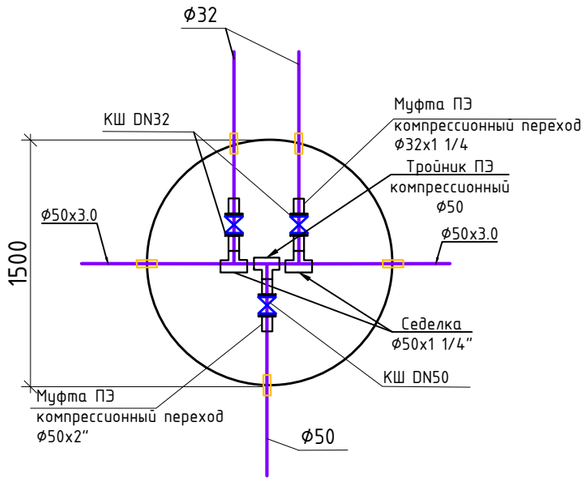

В60,61,62,69,70,71 84,86,87,88

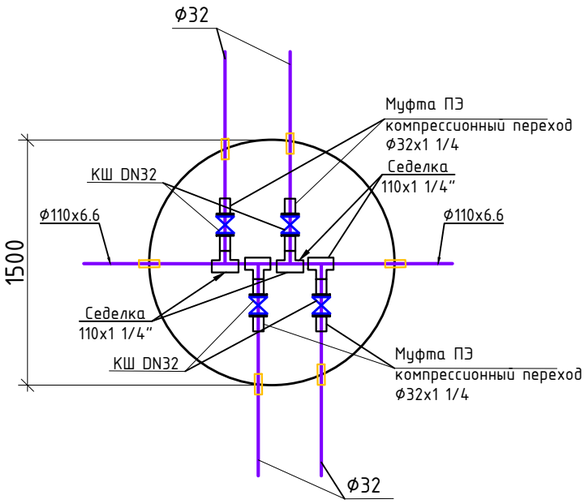

В63,64,99

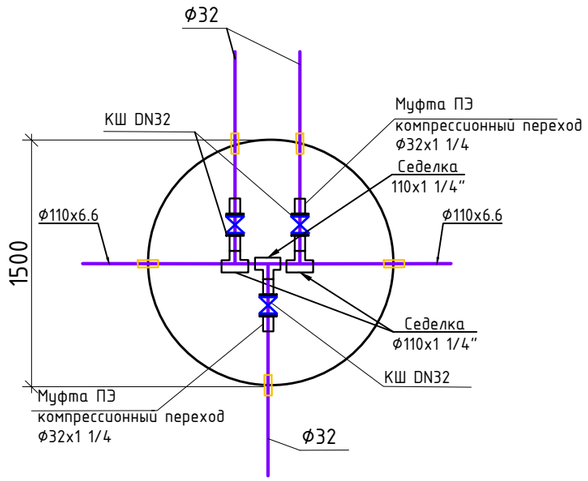

В65,

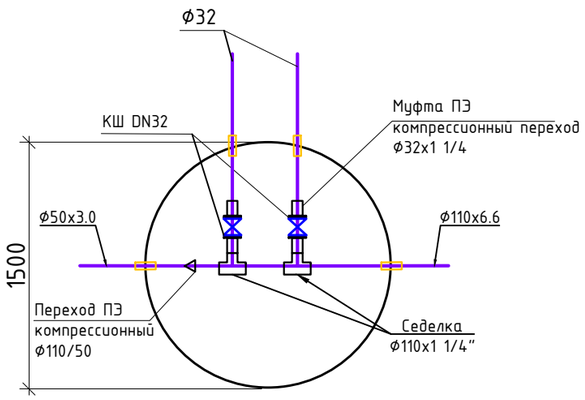

В66,93,96

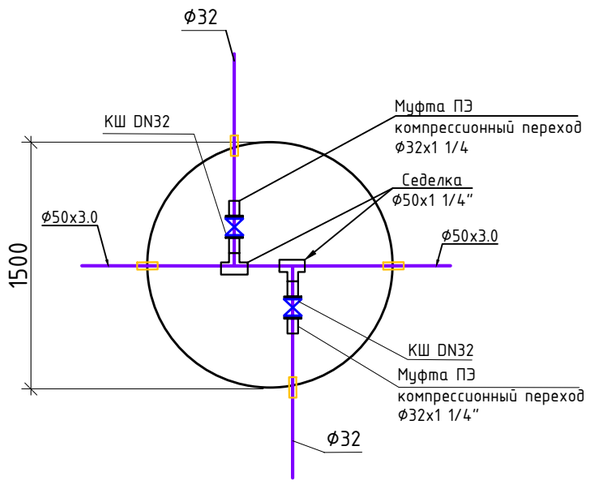

В58,67,89

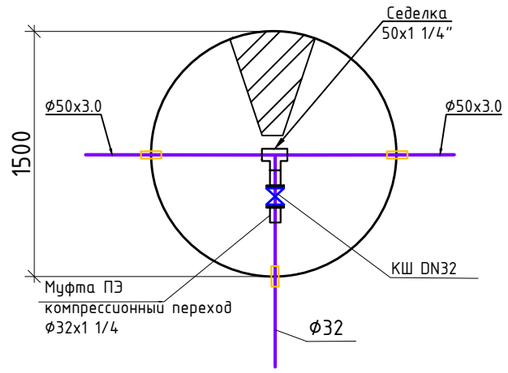

В72

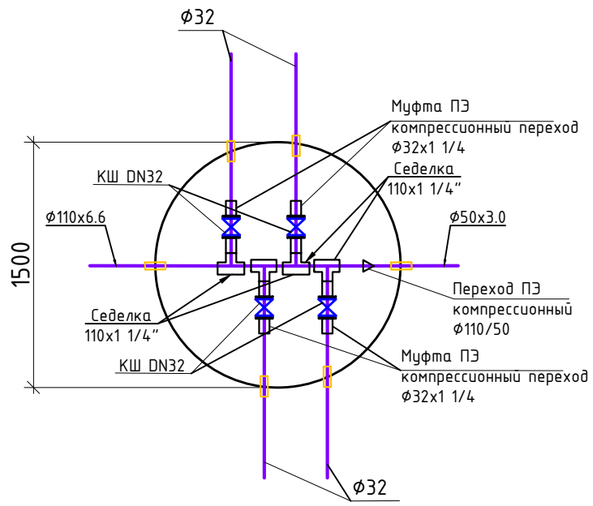

В80,81

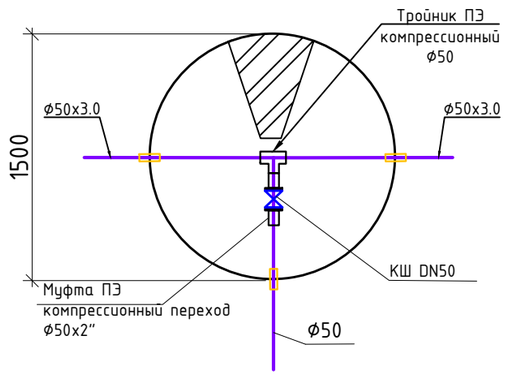

В82

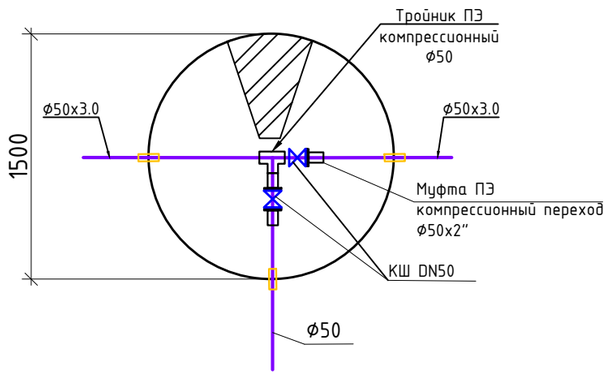

Изм.	Кол. уч.	Лист	№ док.	Подпись.	Дата
ГИП:		Казанбаев М.С.			12.2023
Разработал:		Дауенов А.Т.			12.2023
Проверил:		Казанбаев М.С.			12.2023
Норм.контроль:		Саги А.			12.2023

0203/2023-НВ

Реконструкция сетей водоснабжения села Кауылжыр Шалкарского района Актюбинской области

Наружные сети водоснабжения

Стадия	Лист	Листов
РП	10	

Схемы водопроводных колодцев

ТОО "Актам-инжиниринг"

Взам.инв.N

Подпись и дата

Инв.N подл.

Формат А3

В85

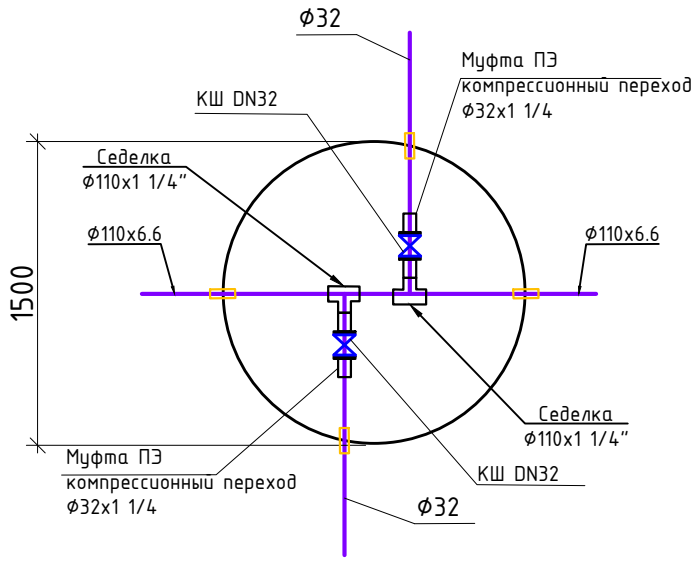

В94

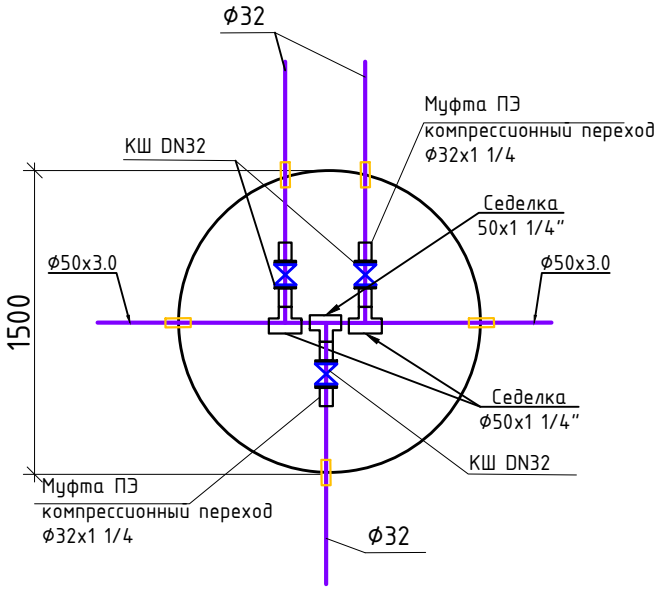

В95,97

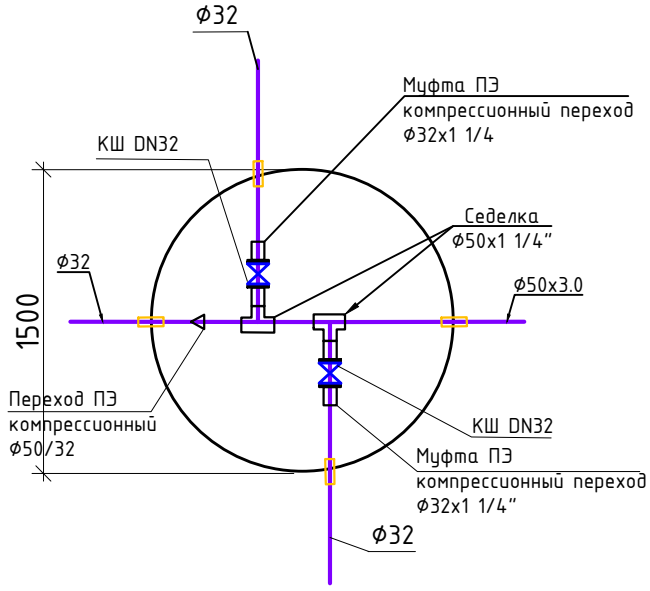

К1

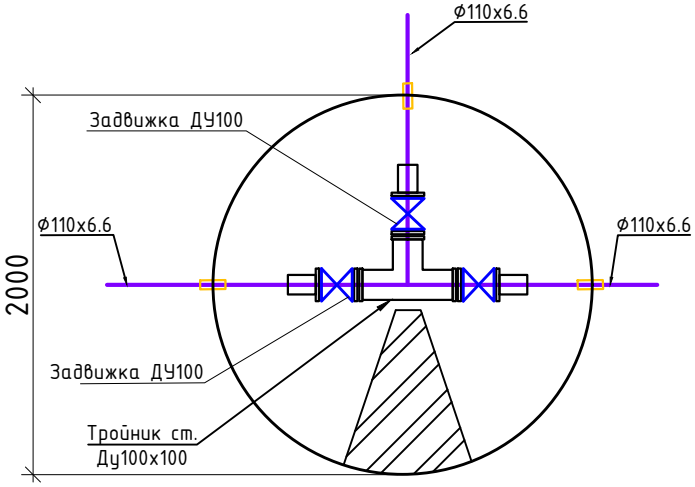

Изм.	Кол. уч.	Лист	№ док.	Подпись.	Дата
ГИП:		Казанбаев М.С.			12.2023
Разработал:		Дауенов А.Т.			12.2023
Проверил:		Казанбаев М.С.			12.2023
Норм.контроль:		Саги А.			12.2023

0203/2023-НВ

Реконструкция сетей водоснабжения села Кауылжыр Шалкарского района Актюбинской области

Наружные сети водоснабжения

Стадия	Лист	Листов
РП	11	

Схемы водопроводных колодцев

ТОО “Актам-инжиниринг”

Взам.инв.N

Подпись и дата

Инв.N.подл.

Таблица круглых водопроводных колодцев

N колодца по плану	Диаметр трубопроводов		Диаметр колодца Дк, мм	Полная глубина колодца по профилю Н, мм	Высота рабочей части Н, мм	Высота горловины с перекрытием hг, мм	Объем бетона на упоры В7,5м3	Расход материалов																							Стремянка	Объем основных конструкций, м3	Отмостка, м3
								Днище		Рабочая часть								Плита перекрытия						Горловина						Тип люка			
								Сборные железобетонные элементы серия 3.900.1-14, марка изделий по ГОСТ 8020-90																									
	Ду мм	dy мм						ПН10	ПН15	ПН20	КС10.3	КС15.6	КС15.6а	КС15-9	КС20-9			ПП10-1	1ПП15-1	*2ПП15-1	1ПП20-1				ПП10-1	КС10-6								
1	2	3	6	7	8	9	10	12	13	14	15	16	17	18	19	20	21	22	23	24	25	26	27	28	29	30	31	32	33	34	35	36	37	38
ПГ1	150	150/150	1500	2600	1800	500	0,10		1					2					1						1	1					С	С-3		
ПГ2	100	150/150	1500	2600	1800	500	0,10		1					2					1						1	1					С	С-3		
ПГ3	100	150/150	1500	2600	1800	500	0,10		1					2					1						1	1					С	С-3		
ПГ4	100	150/150	1500	2600	1800	500	0,10		1					2					1						1	1					С	С-3		
ПГ5	100	150/150	1500	2600	1800	500	0,10		1					2					1						1	1					С	С-3		
ПГ6	100	150/150	1500	2600	1800	500	0,10		1					2					1						1	1					С	С-3		
ПГ7	100	100/100	1500	2600	1800	500	0,10		1					2					1						1	1					С	С-3		
ПГ8	100	100/100	1500	2600	1800	500	0,10		1					2					1						1	1					С	С-3		
ПГ9	100	100/100	1500	2600	1800	500	0,10		1					2					1						1	1					С	С-3		
ПГ10	100	100/100	1500	2600	1800	500	0,10		1					2					1						1	1					С	С-3		
ПГ11	100	160/160	1500	2600	1800	500	0,10		1					2					1						1	1					С	С-3		
ПГ12	100	100/100	1500	2600	1800	500	0,10		1					2					1						1	1					С	С-3		
ПГ13	100	100/100	1500	2600	1800	500	0,10		1					2					1						1	1					С	С-3		
ПГ14	100	160/160	1500	2600	1800	500	0,10		1					2					1						1	1					С	С-3		
ПГ15	100	100/100	1500	2600	1800	500	0,10		1					2					1						1	1					С	С-3		
ПГ16	100	160/160	1500	2600	1800	500	0,10		1					2					1						1	1					С	С-3		

Всего колодцев 16шт, ⌀1500 - 16шт

Взам.инв.N

Подпись и дата

Инв.N.подл.

Изм.	Кол. уч.	Лист	№ док.	Подпись.	Дата
ГИП:		Казанбаев М.С.			12.2023
Разработал:		Дауенов А.Т.			12.2023
Проверил:		Казанбаев М.С.			12.2023
Норм.контроль:		Саги А.			12.2023

0203/2023-НВ

Реконструкция сетей водоснабжения села Кауылжыр Шалкарского района Актюбинской области

Наружные сети водоснабжения

Стадия	Лист	Листов
РП	12	

Таблица колодцев

ТОО “Актам-инжиниринг”

Формат А3

Таблица круглых водопроводных колодцев

N колодца по плану	Диаметр трубопроводов Ду мм	Диаметр трубопроводов dy мм	Диаметр колодца Дк, мм	Полная глубина колодца по профилю Н, мм	Высота рабочей части Н, мм	Высота горловины с перекрытием hг, мм	Объем бетона на упоры В7,5м3	Расход материалов: Днище: ПН10	ПН15	Рабочая часть: ПН20	КС10.3	КС15.6	КС15.6а	КС15-9	КС20-9			Плита перекрытия: ПП10-1	1ПП15-1	*2ПП15-1	1ПП20-1				Горловина: ПП10-1	КС10-6					Тип люка	Стремянка	Объем основных конструкций, м3	Отмостка, м3
								Сборные железобетонные элементы серия 3.900.1-14, марка изделий по ГОСТ 8020-90																											
1	2	3	6	7	8	9	10	12	13	14	15	16	17	18	19	20	21	22	23	24	25	26	27	28	29	30	31	32	33	34	35	36	37	38
В1	150	150/150	1500	2600	1800	500	0,10		1					2					1						1	1					С	С-3		
В2	150	150/150	1500	2600	1800	500	0,10		1					2					1						1	1					С	С-3		
В3	150	150/150	1500	2600	1800	500	0,10		1					2					1						1	1					С	С-3		
В4	150	150/150	1500	2600	1800	500	0,10		1					2					1						1	1					С	С-3		
В5	150	150/150	1500	2600	1800	500	0,10		1					2					1						1	1					С	С-3		
В6	150	150/150	1500	2600	1800	500	0,10		1					2					1						1	1					С	С-3		
В7	150	150/150	2000	2600	1800	500	0,10			1					2						1				1	1					С	С-3		
В8	150	150/150	2000	2600	1800	500	0,10			1					2						1				1	1					С	С-3		
В9	150	150/150	1500	2600	1800	500	0,10		1					2					1						1	1					С	С-3		
В10	150	150/150	1500	2600	1800	500	0,10		1					2					1						1	1					С	С-3		
В11	150	150/150	2000	2600	1800	500	0,10		1					2					1						1	1					С	С-3		
В12	150	150/150	1500	2600	1800	500	0,10		1					2					1						1	1					С	С-3		
В13	150	150/150	1500	2600	1800	500	0,10		1					2					1						1	1					С	С-3		
В14	150	150/150	1500	2600	1800	500	0,10		1					2					1						1	1					С	С-3		
В15	150	150/150	1500	2600	1800	500	0,10		1					2					1						1	1					С	С-3		
В16	150	150/150	1500	2600	1800	500	0,10		1					2					1						1	1					С	С-3		
В17	150	150/150	1500	2600	1800	500	0,10		1					2					1						1	1					С	С-3		
В18	150	150/150	1500	2600	1800	500	0,10		1					2					1						1	1					С	С-3		
В19	150	150/150	1500	2600	1800	500	0,10		1					2					1						1	1					С	С-3		
В20	150	150/150	1500	2600	1800	500	0,10		1					2					1						1	1					С	С-3		
В21	150	150/150	1500	2600	1800	500	0,10		1					2					1						1	1					С	С-3		
В22	150	150/150	1500	2600	1800	500	0,10		1					2					1						1	1					С	С-3		
В23	150	150/150	1500	2600	1800	500	0,10		1					2					1						1	1					С	С-3		
В24	150	150/150	1500	2600	1800	500	0,10		1					2					1						1	1					С	С-3		
В25	150	150/150	1500	2600	1800	500	0,10		1					2					1						1	1					С	С-3		
В26	150	150/150	1500	2600	1800	500	0,10		1					2					1						1	1					С	С-3		
В27	150	150/150	1500	2600	1800	500	0,10		1					2					1						1	1					С	С-3		
В28	150	150/150	1500	2600	1800	500	0,10		1					2					1						1	1					С	С-3		

Всего колодцев 28шт: Ф2000 - 3шт; Ф1500 - 25шт

Взам.инв.N

Подпись и дата

Инв.N.подл.

Изм.	Кол. уч.	Лист	№ док.	Подпись.	Дата
ГИП:		Казанбаев М.С.			12.2023
Разработал:		Дауенов А.Т.			12.2023
Проверил:		Казанбаев М.С.			12.2023
Норм.контроль:		Саги А.			12.2023

0203/2023-НВ

Реконструкция сетей водоснабжения села Кауылжыр Шалкарского района Актюбинской области

Наружные сети водоснабжения

Стадия	Лист	Листов
РП	13	

Таблица колодцев

ТОО “Актам-инжиниринг”

Формат А3

Таблица круглых водопроводных колодцев

N колодца по плану	Диаметр трубопроводов Ду мм	Диаметр трубопроводов dy мм	Диаметр колодца Дк, мм	Полная глубина колодца по профилю Н, мм	Высота рабочей части Н, мм	Высота горловины с перекрытием hг, мм	Объем бетона на упоры В7,5м3	Расход материалов: Днище: ПН10	Днище: ПН15	Рабочая часть: ПН20	Рабочая часть: КС10.3	Рабочая часть: КС15.6	Рабочая часть: КС15.6а	Рабочая часть: КС15-9	Рабочая часть: КС15-9А	Рабочая часть:	Рабочая часть:	Плита перекрытия: ПП10-1	Плита перекрытия: 1ПП15-1	Плита перекрытия: *2ПП15-1	Плита перекрытия: 1ПП20-1	Плита перекрытия:	Плита перекрытия:	Горловина: ПП10-1	Горловина: КС10-6	Горловина:	Горловина:	Горловина:	Горловина:	Тип люка	Стремянка	Объем основных конструкций, м3	Отмостка, м3
								Сборные железобетонные элементы серия 3.900.1-14, марка изделий по ГОСТ 8020-90																									
1	2	3	6	7	8	9	10	12	13	14	15	16	17	18	19	20	21	22	23	24	25	26	27	28	29	30	31	32	33	34	35	36	37	38
Круглые водопроводные колодцы из сборных железобетонных элементов диаметром 1500мм с глубиной заложения Н=2.60м. Всего 50 колодец																																		
В29	150	150/150	1500	2600	1800	500	0,10		1					2					1						1	1					С	С-3		
В30	150	150/150	1500	2600	1800	500	0,10		1					2					1						1	1					С	С-3		
В31	150	150/150	1500	2600	1800	500	0,10		1					2					1						1	1					С	С-3		
В32	150	150/150	1500	2600	1800	500	0,10		1					2					1						1	1					С	С-3		
В33	150	150/150	1500	2600	1800	500	0,10		1					2					1						1	1					С	С-3		
В34	150	150/150	1500	2600	1800	500	0,10		1					2					1						1	1					С	С-3		
В35	150	150/150	1500	2600	1800	500	0,10		1					2					1						1	1					С	С-3		
В36	150	150/150	1500	2600	1800	500	0,10		1					2					1						1	1					С	С-3		
В37	150	150/150	1500	2600	1800	500	0,10		1					2					1						1	1					С	С-3		
В38	150	150/150	1500	2600	1800	500	0,10		1					2					1						1	1					С	С-3		
В39	150	150/150	1500	2600	1800	500	0,10		1					2					1						1	1					С	С-3		
В40	150	150/150	1500	2600	1800	500	0,10		1					2					1						1	1					С	С-3		
В41	150	150/150	1500	2600	1800	500	0,10		1					2					1						1	1					С	С-3		
В42	150	150/150	1500	2600	1800	500	0,10		1					2					1						1	1					С	С-3		
В43	150	150/150	1500	2600	1800	500	0,10		1					2					1						1	1					С	С-3		
В44	150	150/150	2000	2600	1800	500	0,10			1					2						1				1	1					С	С-3		
В45	150	150/150	1500	2600	1800	500	0,10		1					2					1						1	1					С	С-3		
В46	150	150/150	1500	2600	1800	500	0,10		1					2					1						1	1					С	С-3		
В47	150	150/150	1500	2600	1800	500	0,10		1					2					1						1	1					С	С-3		
В48	150	150/150	1500	2600	1800	500	0,10		1					2					1						1	1					С	С-3		
В49	150	150/150	1500	2600	1800	500	0,10		1					2					1						1	1					С	С-3		
В50	150	150/150	1500	2600	1800	500	0,10		1					2					1						1	1					С	С-3		
В51	150	150/150	1500	2600	1800	500	0,10		1					2					1						1	1					С	С-3		
В52	150	150/150	1500	2600	1800	500	0,10		1					2					1						1	1					С	С-3		
В53	50	32/50	1500	2600	1800	500	0,10		1					2					1						1	1					С	С-3		
В54	100	50/100	1500	2600	1800	500	0,10		1					2					1						1	1					С	С-3		
В55	50	50/50	1500	2600	1800	500	0,10		1					2					1						1	1					С	С-3		
В56	50	50/50	1500	2600	1800	500	0,10		1					2					1						1	1					С	С-3		

Всего колодцев 28шт: Ф2000 - 1шт; Ф1500 - 27шт

Взам.инв.N

Подпись и дата

Инв.N.подл.

Изм.	Кол. уч.	Лист	№ док.	Подпись.	Дата
ГИП:		Казанбаев М.С.			12.2023
Разработал:		Дауенов А.Т.			12.2023
Проверил:		Казанбаев М.С.			12.2023
Норм.контроль:		Саги А.			12.2023

0203/2023-НВ

Реконструкция сетей водоснабжения села Кауылжыр Шалкарского района Актюбинской области

Наружные сети водоснабжения

Стадия	Лист	Листов
РП	14	

Таблица колодцев

ТОО “Актам-инжиниринг”

Формат А3

Таблица круглых водопроводных колодцев

N колодца по плану	Диаметр трубопроводов		Диаметр колодца Дк, мм	Полная глубина колодца по профилю Н, мм	Высота рабочей части Н, мм	Высота горловины с перекрытием hг, мм	Объем бетона на упоры В7,5м3	Расход материалов																								Стремянка	Объем основных конструкций, м3	Отмостка, м3
								Днище		Рабочая часть								Плита перекрытия						Горловина										
								Сборные железобетонные элементы серия 3.900.1-14, марка изделий по ГОСТ 8020-90																										
	Ду мм	dy мм						ПН10	ПН15	ПН20	КС10.3	КС15.6	КС15.6а	КС15-9	КС15-9А			ПП10-1	1ПП15-1	*2ПП15-1	1ПП20-1				ПП10-1	КС10-6					Тип люка			
1	2	3	6	7	8	9	10	12	13	14	15	16	17	18	19	20	21	22	23	24	25	26	27	28	29	30	31	32	33	34	35	36	37	38
Круглые водопроводные колодцы из сборных железобетонных элементов диаметром 1500мм с глубиной заложения Н=2.60м. Всего 50 колодец																																		
В57	50	32/50	1500	2600	1800	500	0,10		1					2					1						1	1					С	С-3		
В58	50	50/50	1500	2600	1800	500	0,10		1					2					1						1	1					С	С-3		
В59	50	32/50	1500	2600	1800	500	0,10		1					2					1						1	1					С	С-3		
В60	100	100/100	1500	2600	1800	500	0,10		1					2					1						1	1					С	С-3		
В61	100	100/100	1500	2600	1800	500	0,10		1					2					1						1	1					С	С-3		
В62	100	100/100	1500	2600	1800	500	0,10		1					2					1						1	1					С	С-3		
В63	100	100/100	1500	2600	1800	500	0,10		1					2					1						1	1					С	С-3		
В64	100	100/100	1500	2600	1800	500	0,10		1					2					1						1	1					С	С-3		
В65	100	50/100	1500	2600	1800	500	0,10		1					2					1						1	1					С	С-3		
В66	50	50/50	1500	2600	1800	500	0,10		1					2					1						1	1					С	С-3		
В67	50	50/50	1500	2600	1800	500	0,10		1					2					1						1	1					С	С-3		
В68	50	32/50	1500	2600	1800	500	0,10		1					2					1						1	1					С	С-3		
В69	100	100/100	1500	2600	1800	500	0,10		1					2					1						1	1					С	С-3		
В70	100	100/100	1500	2600	1800	500	0,10		1					2					1						1	1					С	С-3		
В71	100	100/100	1500	2600	1800	500	0,10		1					2					1						1	1					С	С-3		
В72	100	50/100	1500	2600	1800	500	0,10		1					2					1						1	1					С	С-3		
В73	50	32/50	1500	2600	1800	500	0,10		1					2					1						1	1					С	С-3		
В74	150	150/150	1500	2600	1800	500	0,10		1					2					1						1	1					С	С-3		
В75	150	150/150	1500	2600	1800	500	0,10		1					2					1						1	1					С	С-3		
В76	150	150/150	1500	2600	1800	500	0,10		1					2					1						1	1					С	С-3		
В77	150	150/150	1500	2600	1800	500	0,10		1					2					1						1	1					С	С-3		
В78	150	150/150	1500	2600	1800	500	0,10		1					2					1						1	1					С	С-3		
В79	150	150/150	1500	2600	1800	500	0,10		1					2					1						1	1					С	С-3		
В80	50	50/50	1500	2600	1800	500	0,10		1					2					1						1	1					С	С-3		
В81	50	50/50	1500	2600	1800	500	0,10		1					2					1						1	1					С	С-3		
В82	50	50/50	1500	2600	1800	500	0,10		1					2					1						1	1					С	С-3		
В83	50	32/50	1500	2600	1800	500	0,10		1					2					1						1	1					С	С-3		
В84	100	100/100	1500	2600	1800	500	0,10		1					2					1						1	1					С	С-3		

Всего колодцев 28шт, Ф1500 - 28шт

Взам.инв.N

Подпись и дата

Инв.N.подл.

Изм.	Кол. уч.	Лист	№ док.	Подпись.	Дата
ГИП:		Казанбаев М.С.			12.2023
Разработал:		Дауенов А.Т.			12.2023
Проверил:		Казанбаев М.С.			12.2023
Норм.контроль:		Саги А.			12.2023

0203/2023-НВ

Реконструкция сетей водоснабжения села Кауылжыр Шалкарского района Актюбинской области

Наружные сети водоснабжения

Стадия	Лист	Листов
РП	15	

Таблица колодцев

ТОО “Актам-инжиниринг”

Формат А3

Таблица круглых водопроводных колодцев

N колодца по плану	Диаметр трубопроводов Ду мм	Диаметр трубопроводов dy мм	Диаметр колодца Дк, мм	Полная глубина колодца по профилю Н, мм	Высота рабочей части Н, мм	Высота горловины с перекрытием hг, мм	Объем бетона на упоры В7,5м3	Расход материалов: Днище: ПН10	Днище: ПН15	Рабочая часть: ПН20	Рабочая часть: КС10.3	Рабочая часть: КС15.6	Рабочая часть: КС15.6а	Рабочая часть: КС15-9	Рабочая часть: КС15-9А	Рабочая часть:	Рабочая часть:	Плита перекрытия: ПП10-1	Плита перекрытия: 1ПП15-1	Плита перекрытия: *2ПП15-1	Плита перекрытия: 1ПП20-1	Плита перекрытия:	Плита перекрытия:	Плита перекрытия:	Горловина: ПП10-1	Горловина: КС10-6	Горловина:	Горловина:	Горловина:	Горловина:	Тип люка	Стремянка	Объем основных конструкций, м3	Отмостка, м3
								Сборные железобетонные элементы серия 3.900.1-14, марка изделий по ГОСТ 8020-90																										
1	2	3	6	7	8	9	10	12	13	14	15	16	17	18	19	20	21	22	23	24	25	26	27	28	29	30	31	32	33	34	35	36	37	38
Круглые водопроводные колодцы из сборных железобетонных элементов диаметром 1500мм с глубиной заложения Н=2.60м. Всего 50 колодец																																		
В85	100	100/100	1500	2600	1800	500	0,10		1					2					1						1	1					С	С-3		
В86	100	100/100	1500	2600	1800	500	0,10		1					2					1						1	1					С	С-3		
В87	100	100/100	1500	2600	1800	500	0,10		1					2					1						1	1					С	С-3		
В88	100	100/100	1500	2600	1800	500	0,10		1					2					1						1	1					С	С-3		
В89	50	50/50	1500	2600	1800	500	0,10		1					2					1						1	1					С	С-3		
В90	50	50/50	1500	2600	1800	500	0,10		1					2					1						1	1					С	С-3		
В91	50	50/50	1500	2600	1800	500	0,10		1					2					1						1	1					С	С-3		
В92	50	32/50	1500	2600	1800	500	0,10		1					2					1						1	1					С	С-3		
В93	50	50/50	1500	2600	1800	500	0,10		1					2					1						1	1					С	С-3		
В94	50	50/50	1500	2600	1800	500	0,10		1					2					1						1	1					С	С-3		
В95	50	32/50	1500	2600	1800	500	0,10		1					2					1						1	1					С	С-3		
В96	50	50/50	1500	2600	1800	500	0,10		1					2					1						1	1					С	С-3		
В97	50	32/50	1500	2600	1800	500	0,10		1					2					1						1	1					С	С-3		
В98	100	100/100	1500	2600	1800	500	0,10		1					2					1						1	1					С	С-3		
В99	100	100/100	1500	2600	1800	500	0,10		1					2					1						1	1					С	С-3		
В100	100	100/50	1500	2600	1800	500	0,10		1					2					1						1	1					С	С-3		
В101	50	50/50	1500	2600	1800	500	0,10		1					2					1						1	1					С	С-3		
В102	50	32/50	1500	2600	1800	500	0,10		1					2					1						1	1					С	С-3		
К1	100	100/100	2000	2600	1800	500	0,10			1					2						1				1	1					С	С-3		

Всего колодцев 19шт, Ф2000мм - 1шт, Ф1500 - 18шт

Изм.	Кол. уч.	Лист	№ док.	Подпись.	Дата
ГИП:		Казанбаев М.С.			12.2023
Разработал:		Дауенов А.Т.			12.2023
Проверил:		Казанбаев М.С.			12.2023
Норм.контроль:		Саги А.			12.2023

0203/2023-НВ

Реконструкция сетей водоснабжения села Кауылжыр Шалкарского района Актюбинской области

Наружные сети водоснабжения

Стадия	Лист	Листов
РП	16	

Таблица колодцев

ТОО "Актам-инжиниринг"

Взам.инв.N

Подпись и дата

Инв.N.подл.

Формат А3

УКАЗАТЕЛЬНЫЙ ЗНАК ПОЖАРНОГО ГИДРАНТА

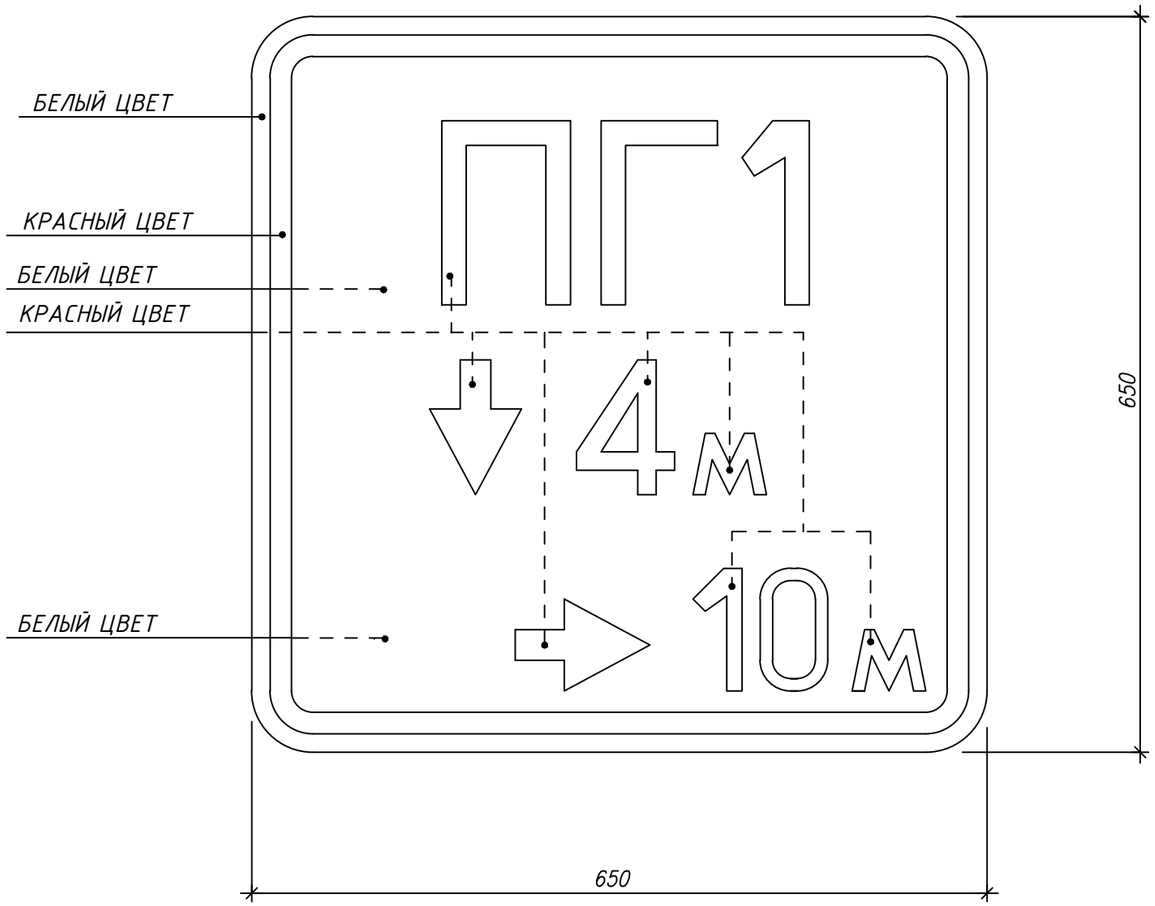

Схема привязки размещения пожарного гидранта на сети водопровода

1. УКАЗАТЕЛЬНЫЙ ЗНАК ПОЖАРНОГО ГИДРАНТА УСТАНАВЛИВАЕТСЯ ПО СТ РК ГОСТ 12. 4. 026-2002.

2. УКАЗАТЕЛЬНЫЕ ЗНАКИ СОГЛАСНО ГОСТ 12.4.009-83* ДОЛЖНЫ РАЗМЕЩАТЬСЯ НА ВИДНОМ МЕСТЕ НА ВЫСОТЕ 2-2,5М ОТ УРОВНЯ ЗЕМЛИ ИЛИ ПОЛА.У МЕСТА РАСПОЛОЖЕНИЯ ПОЖАРНОГО ГИДРАНТА ДОЛЖЕН БЫТЬ УСТАНОВЛЕН ФЛЮОРЕСЦВЕТНЫЙ УКАЗАТЕЛЬНЫЙ ЗНАК С НАНЕСЕНИЕМ:

1) БУКВЕННОГО ИНДЕКСА ПГ,
2) РАССТОЯНИЯ В МЕТРАХ ОТ УКАЗАТЕЛЯ ДО ГИДРАНТА.

3. НАДПИСИ НА УКАЗАТЕЛЬНОМ ЗНАКЕ СЛЕДУЕТ ВЫПОЛНЯТЬ ПО ГОСТ 10807-78*.

4. ТЕХНИЧЕСКИЕ ТРЕБОВАНИЯ К УКАЗАТЕЛЬНОМУ ЗНАКУ СМОТРЕТЬ ГОСТ 10807-78* РАЗДЕЛ 4.

5. УКАЗАТЕЛЬНЫЕ ЗНАКИ СЛЕДУЕТ ИЗГОТОВЛЯТЬ ИЗ ПЛАСТМАСС ИЛИ МЕТАЛЛА ТОЛЩИНОЙ 2,0ММ.

6. ОКРАСКА ЦВЕТОВЫХ ПОЛЕЙ ,БУКВЕННЫХ,ЦИФРОВЫХ ЗНАЧЕНИЙ И СТРЕЛОК ПРОИЗВОДИТСЯ ФЛЮОРЕСЦЕНТНЫМИ КРАСКАМИ - ЦВЕТ КРАСНЫЙ И БЕЛЫЙ.

ПО ПРЕДВАРИТЕЛЬНО ЗАГРУНТОВАННОЙ ПОВЕРХНОСТИ ГРУНТОМ ВЛ-02 (ГОСТ 12707-77*) НАНОСИТСЯ ЭМАЛЬ АС-554 ДНЕВНАЯ ФЛЮОРЕСЦЕНТНАЯ (ТУ 6-10-772-79) В ТРИ СЛОЯ И ЭМАЛЬ БЕЛАЯ АС-559 ПО ТУ 6-10-849-80 В ДВА СЛОЯ.

С ЦЕЛЬЮ ЗАЩИТЫ ОТ ВЫЦВЕТАНИЯ ЭМАЛИ НЕОБХОДИМО ПОКРЫТЬ ПРОЗРАЧНЫМ ПОЛИМЕРНЫМ СЛОЕМ.

КОЛОРИМЕТРИЧЕСКИЕ,ФОТОМЕТРИЧЕСКИЕ ХАРАКТЕРИСТИКИ ЛАКОКРАСОЧНЫХ МАТЕРИАЛОВ, ПОКРЫТИЙ И ИХ СТОЙКОСТЬ К АТМОСФЕРНЫМ ВОЗДЕЙСТВИЯМ ДОЛЖНЫ СООТВЕТСТВОВАТЬ ТРЕБОВАНИЯМ СТ РК ГОСТ 12.4.026-2002.

7. ЦИФРОВЫЕ ДАННЫЕ НА УКАЗАТЕЛЬНОМ ЗНАКЕ ВНУТРИ КВАДРАТА ДАНЫ УСЛОВНО. КОНЕРЕТНЫЕ ДАННЫЕ УСТАНАВЛИВАЕТ СЛУЖБА ЭНЕРГЕТИКИ ПРОМЫШЛЕННОГО ПРЕДПРИЯТИЯ.

						0203/2023-НВ		
						Реконструкция сетей водоснабжения села Кауылжыр Шалкарского района Актюбинской области		
Изм.	Кол. уч.	Лист	№ док.	Подпись.	Дата			
ГИП:		Казанбаев М.С.			12.2023	Наружные сети водоснабжения	Стадия	Лист	Листов
Разработал:		Дауенов А.Т.			12.2023		РП	17	
Проверил:		Казанбаев М.С.			12.2023				
Норм.контроль:		Саги А.			12.2023	Указательный знак пожарного гидранта	ТОО “Актам-инжиниринг”		

Взам.инв.N | Подпись и дата | Инв.N.подл.

Формат А3

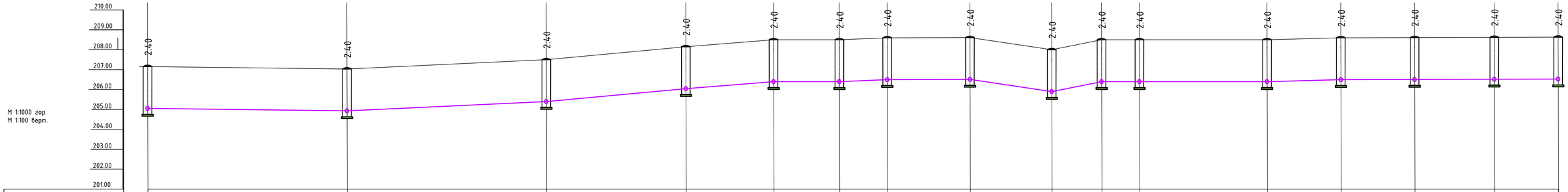

Отметка низа или лотка трубы	204.95	204.60	205.10	205.75	206.10	206.10	206.20	206.20	205.60	206.10	206.10	206.10	206.20	206.20	206.20	206.20
Проектная отметка земли																
Натурная отметка земли	207.15	207.00	207.50	208.15	208.50	208.50	208.60	208.60	208.00	208.50	208.50	208.50	208.60	208.60	208.60	208.60
Обозначение трубы и тип изоляции	Труба полиэтиленовая из труб PE100 SDR 17 по СТ РК 4427-2004 диаметром 160х9.5								Труба полиэтиленовая из труб PE100 SDR 17 по СТ РК 4427-2004 диаметром 160х9.5							
Основание под трубопровод	Мягкий грунт под основание трубы в траншеи толщиной не менее t=10см								Мягкий грунт под основание трубы в траншеи толщиной не менее t=10см							
Длина / Уклон	100 / 1,5	100 / 5,0	70 / 6,5	44 / 3,5	33 / 0	24 / 1,0	41,5 / 0	41 / 6,0	25 / 5,0	19 / 0	64 / 0	37 / 1,0	37 / 0	40 / 0	32 / 0
Расстояние	100	100	70	44	33	24	41,5	41	25	19	64	37	37	40	32
Номер колодца, точки угла поворота	К1	ПГ2	В1	В2	ПГ1	В3	В4	В5	ПГ2	В6	В7	ПГ3	В8	В9	В10

Изм.	Кол. уч.	Лист	№ док.	Подпись.	Дата	0203/2023-НВ
						Реконструкция сетей водоснабжения села Кауылжыр Шалкарского района Актюбинской области
ГИП:		Казанбаев М.С.			12.2023	Наружные сети водоснабжения — Стадия: РП; Лист: 18; Листов:
Разработал:		Дауенов А.Т.			12.2023	
Проверил:		Казанбаев М.С.			12.2023	
Норм.контроль:		Саги А.			12.2023	Продольный профиль водопровода — ТОО "Актам-инжиниринг"

Взам.инв.N

Подпись и дата

Инв.N подл.

Формат А4х4

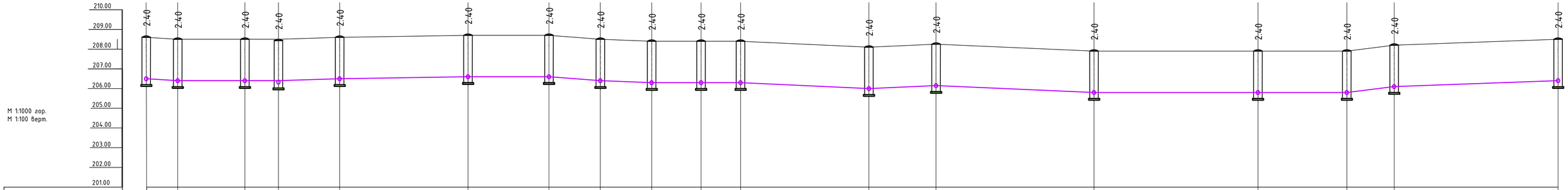

Отметка низа или лотка трубы	206.20	206.10	206.10	206.10	206.20	206.30	206.30	206.10	206.00	206.00	206.00	205.70	205.85	205.50	205.50	205.50	205.80	206.10
Проектная отметка земли																		
Натурная отметка земли	208.60	208.50	208.50	208.50	208.60	208.70	208.70	208.50	208.40	208.40	208.40	208.10	208.25	207.90	207.90	207.90	208.20	208.50
Обозначение трубы и тип изоляции	Труба полиэтиленовая из труб PE100 SDR 17 по СТ РК 4427-2004 диаметром 160х9.5													Труба полиэтиленовая из труб PE100 SDR 17 по СТ РК 4427-2004 диаметром 160х9.5					
Основание под трубопровод	Мягкий грунт под основание трубы в траншеи толщиной не менее t=10см													Мягкий грунт под основание трубы в траншеи толщиной не менее t=10см					
Уклон	6.2	0	0	3.2	1.5	0	7.6	3.8	0	0	4.6	4.4	4.3	0	0	3.0	3.0	
Длина	16	34	17	31	65	41	26	26	25	20	65	34	80	83	45	24	83	
Расстояние	16	34	17	31	65	41	26	26	25	20	65	34	80	83	45	24	83	
Номер колодца, точки угла поворота	В10	В11	ПГ4	В12	В13	В14	В15	ПГ5	В16	В17	В18	В19	В20	В21	В22	В23	ПГ6	В24

Изм.	Кол. уч.	Лист	№ док.	Подпись.	Дата	0203/2023-НВ
						Реконструкция сетей водоснабжения села Кауылжыр Шалкарского района Актюбинской области
ГИП:		Казанбаев М.С.			12.2023	Наружные сети водоснабжения — Стадия: РП; Лист: 19; Листов:
Разработал:		Дауенов А.Т.			12.2023	
Проверил:		Казанбаев М.С.			12.2023	
Норм.контроль:		Саги А.			12.2023	Продольный профиль водопровода — ТОО "Актам-инжиниринг"

Взам.инв.N

Подпись и дата

Инв.N подл.

Формат А4х4

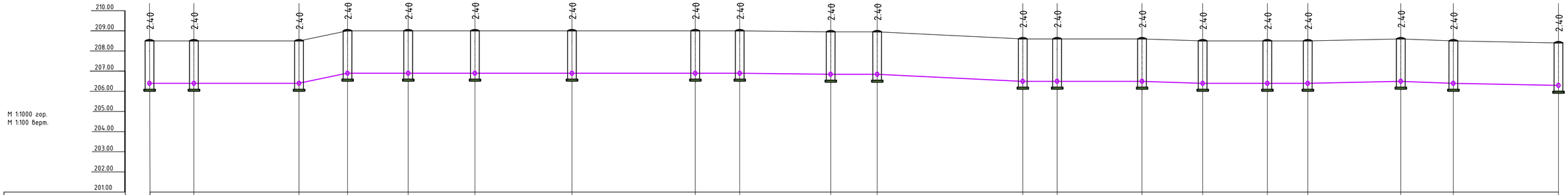

Отметка низа или лотка трубы	206.10	206.10	206.10	206.60	206.60	206.60	206.60	206.60	206.60	206.55	206.55	206.20	206.20	206.20	206.10	206.10	206.10	206.20	206.10	206.00			
Проектная отметка земли																							
Натурная отметка земли	208.50	208.50	208.50	209.00	209.00	209.00	209.00	209.00	209.00	208.95	208.95	208.60	208.60	208.60	208.50	208.50	208.50	208.60	208.50	208.40			
Обозначение трубы и тип изоляции	Труба полиэтиленовая из труб PE100 SDR 17 по СТ РК 4427-2004 диаметром 110х6.6												Труба полиэтиленовая из труб PE100 SDR 17 по СТ РК 4427-2004 диаметром 160х9.5										
Основание под трубопровод	Мягкий грунт под основание трубы в траншеи толщиной не менее h=10см												Мягкий грунт под основание трубы в траншеи толщиной не менее h=10см										
Уклон	0	0	20,8	0	0	0	0	0	1,1	0	4,8	0	0	3,3	0	0	2,1	3,8	1,9				
Длина	22	52	24	30	33	48	61	22	45	23	72	17	42	30	32	20	46	26	52				
Расстояние	22	52	24	30	33	48	61	22	45	23	72	17	42	30	32	20	46	26	52				
Номер колодца, точки угла поворота	В24	В25	В26	В27	ПГ7	В28	В29	В30	ПГ8	В31	В32	В33	В34	В35	ПГ11	В36	В37	В38	В39	В40			

Изм.	Кол. уч.	Лист	№ док.	Подпись.	Дата
ГИП:		Казанбаев М.С.			12.2023
Разработал:		Дауенов А.Т.			12.2023
Проверил:		Казанбаев М.С.			12.2023
Норм.контроль:		Саги А.			12.2023

0203/2023-НВ

Реконструкция сетей водоснабжения села Кауылжыр Шалкарского района Актюбинской области

Наружные сети водоснабжения

Стадия	Лист	Листов
РП	20	

Продольный профиль водопровода

ТОО "Актам-инжиниринг"

Взам.инв.N

Подпись и дата

Инв.N подл.

Формат А4х4

Позиция	Наименование и техническая характеристика	Тип, марка обозначерие документа, опросного листа.	Код оборудования, изделия, материала.	Завод-изготовитель.	Единица измерения.	Коли-чество	Масса единицы кг.	Примечание
1	2	3	4	5	6	7	8	9
	Хозяйственно-питьевой водопровод Lобщ.=6422п.м							
1	Трубы полиэтиленовые напорные PE100 SDR17 "питьевая" (PN10.0) Ø160x9.5	СТ РК ИСО 4427-2004			м	2681.0		
2	Трубы полиэтиленовые напорные PE100 SDR17 "питьевая" (PN10.0) Ø110x6.6	СТ РК ИСО 4427-2004			м	1415.0	3.63	
3	Трубы полиэтиленовые напорные PE100 SDR17 "питьевая" (PN10.0) Ø50x3.0	СТ РК ИСО 4427-2004			м	1626		
4	Трубы полиэтиленовые напорные PE100 SDR17 "питьевая" (PN10.0) Ø32x2.0	СТ РК ИСО 4427-2004			м	700	2.61	
5	Трубы полиэтиленовые PE100 SDR11 Ø225x20,5 L=18м (футляр)				шт	3		
6	Трубы полиэтиленовые PE100 SDR11 Ø90x8,2 L=18м (футляр)				шт	1		
7	Трубы полиэтиленовые PE100 SDR11 Ø90x8,2 L=14м (футляр)				шт	1		
8	Крестовина стальная Ду150x150мм	ГОСТ 10705-80			шт	2		
9	Тройник стальной Ду150x150мм	ГОСТ 10705-80			шт	3		
10	Тройник стальной переходной Ду150x100мм	ГОСТ 10705-80			шт	2		
11	Тройник стальной Ду100x100мм	ГОСТ 10705-80			шт	9		
12	Задвижка чугунная с обрезиненым клином марки 30ч39р на МПа 16 кг/с/см^2 DN150	ГОСТ 5762-2002			шт	21		
13	Задвижка чугунная с обрезиненым клином марки 30ч39р на МПа 16 кг/с/см^2 DN100	ГОСТ 5762-2002			шт	8		
14	Седло зажимное с усиливающим кольцом PN16 Ø160x1 1/4"	ГОСТ 52134-2010			шт	59		
15	Седло зажимное с усиливающим кольцом PN16 Ø160x2"	ГОСТ 52134-2010			шт	6		
16	Седло зажимное с усиливающим кольцом PN16 Ø110x1 1/4"	ГОСТ 52134-2010			шт	78		
17	Седло зажимное с усиливающим кольцом PN16 Ø110x2"	ГОСТ 52134-2010			шт	2		
18	Седло зажимное с усиливающим кольцом PN16 Ø50x1 1/4"	ГОСТ 52134-2010			шт	24		
19	Тройник ПЭ муфтовый компрессионный Ø50x50	ГОСТ 52134-2010			шт	4		
20	Шаровый кран резьбовой Ø50	ГОСТ 21345-2005			шт	12		
21	Шаровый кран резьбовой Ø32	ГОСТ 21345-2005			шт	189		
22	Муфта полиэтиленовая компрессионный переход с наружной резьбой PN16 Ø32x1 1/4"	ГОСТ 52134-2010			шт	189		
23	Муфта полиэтиленовая компрессионный переход с наружной резьбой PN16 Ø50x2"	ГОСТ 52134-2010			шт	12		
24	Отвод 90° полиэтиленовый литой SDR17 Ø160				шт	6		
25	Отвод 90° полиэтиленовый литой SDR17 Ø110				шт	3		
26	Отвод 90° полиэтиленовый компрессионный PN16 Ø50				шт	7		

Взам инв. N

Подпись и дата

Инв N подл.

Изм.	Кол. уч.	Лист	№ док.	Подпись.	Дата
ГИП:		Казанбаев М.С.			12.2023
Разработал:		Дауенов А.Т.			12.2023
Проверил:		Казанбаев М.С.			12.2023
Норм.контроль:		Саги А.			12.2023

0203/2023-НВ.СО

Реконструкция сетей водоснабжения села Кауылжыр Шалкарского района Актюбинской области

Наружные сети водоснабжения

Стадия	Лист	Листов
РП	1	2

Спецификация материалов и оборудования

ТОО "Актам-инжиниринг"

Позиция	Наименование и техническая характеристика	Тип, марка обозначерие документа, опросного листа.	Код оборудования, изделия, материала.	Завод-изготовитель.	Единица измерения.	Коли-чество	Масса единицы кг.	Примечание
1	2	3	4	5	6	7	8	9
27	Переход литой полиэтиленовый SDR11 160х110	ГОСТ 52134-2010			шт	7		
28	Переход литой полиэтиленовый SDR11 110х50	ГОСТ 52134-2010			шт	4		
29	Переход литой полиэтиленовый SDR11 50х32	ГОСТ 52134-2010			шт	9		
30	Фланец стальной Ду150мм	ГОСТ 12816-80			шт	42		
31	Фланец стальной Ду100мм	ГОСТ 12816-80			шт	16		
32	Втулка под фланец полиэтиленовая сварная SDR 17 Ø160				шт	42		
33	Втулка под фланец полиэтиленовая сварная SDR 17 Ø110				шт	16		
34	Полиэтиленовая гильза из труб PE100 SDR17 L=300мм диаметром 200х11.9 для Ø160	СТ РК ИСО 4427-2004			шт	97		
35	Полиэтиленовая гильза из труб PE100 SDR17 L=300мм диаметром 160х9.5 для Ø100	СТ РК ИСО 4427-2004			шт	66		
36	Полиэтиленовая гильза из труб PE100 SDR17 L=300мм диаметром 110х6.6 для Ø50,Ø32	СТ РК ИСО 4427-2004			шт	244		
37	Люк чугунный тип "С"	ГОСТ 3634-89			шт	119		
38	Колодцы круглые водопроводные из сборных железобетонных колец Ø1500				шт	98		
39	Колодцы круглые водопроводные из сборных железобетонных колец Ø2000				шт	5		
40	Колодцы круглые водопроводные из сборных железобетонных колец Ø1500				шт	16		для пожарных гидрантов
41	Пожарная подставка ППФ ДУ100	ГОСТ 5525-88			шт	16		
42	Пожарный гидрант Ø125 ГПП-2000	ГОСТ 8220-85			шт	16		
43	Указатель пожарного гидранта				шт	16		
44	Устройство отмосток шириной 1м с уклоном из бетона В7.5 V=0,55м3 и щебня толщиной 100мм, уложенного на трамбованный грунт				шт	119		
45	Протаскивание футляра методом ГНБ SDR11 Ø225х13,4 L=18м				шт	3		
46	Протаскивание футляра методом ГНБ SDR11 Ø90х5,4 L=18м (футляр)				шт	1		
47	Протаскивание футляра методом ГНБ SDR11 Ø90х5,4 L=14м (футляр)				шт	1		
48	Демонтаж стальных труб Ду100				м	2464		
49	Демонтаж водопроводных колодцев Ø1500				шт / м3	10 / 15,83		
50	Промывка и дезинфекция трубопроводов				м	6422		
51								

Взам инв. N

Подпись и дата

Инв N подл.

Изм.	Кол.уч.	Лист	N.док	Подпись	Дата

0203/2023-НВ.СО

Лист 2