ТОО «Гео Проект Г.П»

Государственная лицензия - ГСЛ №16014636 от 21 сентября 2016 года

Заказ: 25-2024 ГП
Заказчик: : ГУ "Отдел строительства Жылыойского района"

РАБОЧИЙ ПРОЕКТ

«Строительство физкультурно-оздоровительного комплекса в мкр. Разведка,г. Кульсары Жылыойского района Атырауской области »

Альбом №1

Том 2

Генеральный план

г. Шымкент - 2024г.

ТОО «Гео Проект Г.П»

Государственная лицензия - ГСЛ №16014636 от 21 сентября 2016 года

Заказ: 25-2024 ГП
Заказчик: : ГУ "Отдел строительства Жылыойского района"

РАБОЧИЙ ПРОЕКТ

«Строительство физкультурно-оздоровительного комплекса в мкр. Разведка,г. Кульсары Жылыойского района Атырауской области »

Альбом №1

Том 2

Генеральный план

Директор ТОО «Гео Проект Г.П» *Оразбаева А.*

Главный инженер проекта *Алибаев А.*

г. Шымкент - 2024г.

Согласовано

Инж.КМ	Мапаев	04.24
Инж.КЖ	Почепец	04.24

Согласовано

Инж.АР	Денякина Г	04.24
Инж.ГСВи ГСН	Кусаинов Б.	04.24
Инж. ТС и ТМ	Аманжол Б.	04.24

Согласовано

Инж.ОВ	Такишев Ж.	04.24
Инж.ЭС,НСС	Бизуп Д.	04.24
Инж.ВК и НВК	Нугманов Е.	04.24

Взам. инв. №

Подпись и дата

Инв. № подл.

ВЕДОМОСТЬ РАБОЧИХ ЧЕРТЕЖЕЙ ОСНОВНОГО КОМПЛЕКТА

Лист	Наименование	Примечание
ГП -1	Общие данные	
ГП -2	Разбивочный план М1:500.	
ГП -3	План организации рельефа М 1:500.	
ГП -4	План земляных масс М1:500.	
ГП -5	План благоустройства М 1:500.	
ГП -6	Спортивная площадка	
ГП -7	Конструкции дорожных покрытий	
ГП -8	План ограждения футбольного поля	
ГП -9	План ограждения баскетбольного поля	
ГП -10	Площадка ТБО	

Общие указания

1.Генеральный план разработан на основании задания на проектирование и исходных данных инженерно-геодезических изысканий на топооснове в М 1:1000, выполненных ТОО "Георельеф "в марте 2023 г. Система высот - Балтийская. Система координат - условная.
2.За условную отметку нуля здания принята отметка пола первого этажа
3.Рабочие чертежи генерального плана разработаны с учетом требований ГОСТ 21.508-93 "Правила выполнения рабочей документации генеральных планов предприятий, сооружений и жилищно-гражданских объектов".
4.«Строительство базы отдыха» по адресу:Акмолинская область, г. Кокшетау.
5.Проект организации рельефа выполнен и методом проектных горизонталей с учетом существующего рельефа и увязки отметок пристройки с отметками существующего здания школы, и методом проектных отметок. Подсчет объемов земляных работ произведён перемножением средней рабочей отметки на площадь выемки и насыпи соответственно . Отвод поверхностных вод предусмотрен поперечными и продольными уклонами проездов от проектируемой пристройки по проезду за пределы участка здания пониженные места за пределами участка.
6.При проектировании обеспечена возможность проезда пожарных машин к зданию и доступ пожарных. Главный въезд и внутри площадочные проезды запроектированы с асфальто-бетонным покрытием.

Проект разработан в соответствии с действующими нормами и правилами, инструкциями и государственными стандартами и предусматривает мероприятия, обеспечивающие взрывобезопасность и пожаробезопасность при эксплуатации.
ГИП: Алибаев

ВЕДОМОСТЬ ССЫЛОЧНЫХ И ПРИЛАГАЕМЫХ ДОКУМЕНТОВ

Обозначение	Наименование	Примечание
	ССЫЛОЧНЫЕ	
ГОСТ 21.508-93 (изд.2003г.)	Правила выполнения рабочей документации генеральных планов предприятий, сооружений и жилищно-гражданских объектов	
ГОСТ 21.204-93 (изд.2003г.)	Условные графические обозначения и изображения элементов генеральных планов и сооружений транспорта	
СП РК 3.01-101-2013* (изд.2013г.)	Градостроительство. Планировка и застройка городских и сельских поселений	
СН РК 3.01-101-2013* (изд.2013г.)	Градостроительство. Планировка и застройка городских и сельских поселений	

ТЕХНИЧЕСКИЕ ПОКАЗАТЕЛИ

№ по ГП	Наименование	Ед. изм	Кол-во	Примечание
1.	Площадь участка по АКТу	га	1.5570	
2.	Свободная территория	м2	757,2	
3.	Площадь застройки	м2	4282,8	
4.	Площадь дорожного покрытия	м2	7330.0	
5.	Площадь озеленения	м2	3200.0	
6.	Плотность застройки	%	74,58	
7.	Плотность озеленения	%	25.42	
8.	Коэффициент использования территории	%	0,1	

ВЕДОМОСТЬ ОСНОВНЫХ КОМПЛЕКТОВ РАБОЧИХ ЧЕРТЕЖЕЙ

Обозначение	Наименование	Примечание
ГП	Генеральный план	

Изм	Лист	№ Докум	Подпись	Дата
ГИП		Алибаев		
Н.Контроль		Оразбаев		
Разработ.		Кусаинов Б.		

25-2024ГП

Строительство физкультурно-оздоровительного комплекса в мкр. Разведка, г. Кульсары, Жылыойского района, Атырауской области

Генеральный план	Стадия	Лист	Листов
	РП	1	10
Общие данные (начало)	ТОО "Гео-Проект Г.П." г. Шымкент.		

Формат А3

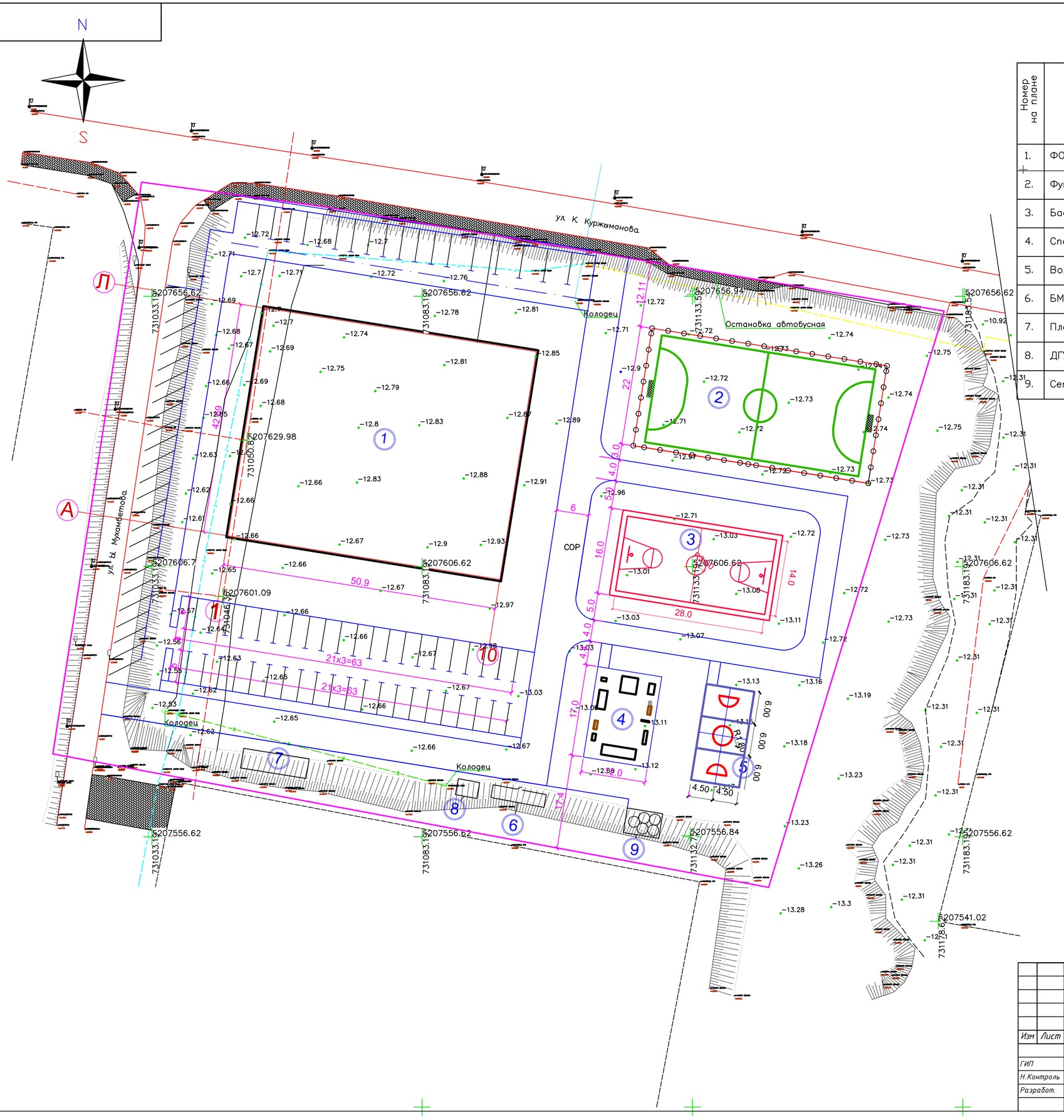

ВЕДОМОСТЬ ЖИЛЫХ И ОБЩЕСТВЕННЫХ ЗДАНИЙ И СООРУЖЕНИЙ

Номер на плане	Наименование и обозначение	Этажность	Количество: Зданий	Количество: Квартир: Здания	Количество: Квартир: Всего	Площадь, м2: Застройки: Здания	Площадь, м2: Застройки: Всего	Площадь, м2: Общая нормируемая: Здания	Площадь, м2: Общая нормируемая: Всего	Строительный объём, м3: Здания	Строительный объём, м3: Всего
1.	ФОК	2	1	-	-	2402.7	-	-	-		
2.	Футбольное поле	1	1	-	-	968.0	–	-	-	-	-
3.	Баскетбольная площадка	1	1	-	-	480.0	–	-	-	-	-
4.	Спортивная площадка	1	1	-	-	204.0	–	-	-	-	-
5.	Волейбольная площадка	1	1	-	-	162.0	–	-	-	-	-
6.	БМК	1	1	-	-	16.8	–	-	-	-	-
7.	Площадка ТБО	1	1	-	-	6.9	–	-	-	-	-
8.	ДГУ	1	1	-	-	12.0	–	-	-	-	-
9.	Септик	1	1			30.4					

Согласовано

Инж.АР	Денякина Г.	04.24	
Инж.ГСВи ГСН	Кусаинов Б.	04.24	
Инж. ТС и ТМ	Аманжол Б.	04.24	
Инж.ОВ	Такишев Ж.	04.24	
Инж.ЭС,НСС	Бизуп Д.	04.24	
Инж.ВК и НВК	Нугманов Е.	04.24	

Согласовано

Инж.КМ	Малаев		04.24
Инж.КЖ	Почепец		04.24

Подп. и дата | Инв. N дубл. | Взам. инв. N° | Подп. и дата | Инв. N° подл.

Изм	Лист	№ Докум	Подпись	Дата
ГИП		Алибаев		
Н.Контроль		Оразбаев		
Разработ.		Кусаинов Б.		

25-2024 ГП

Строительство физкультурно-оздоровительного комплекса в мкр. Разведка, г. Кульсары, Жылыойского района, Атырауской области

Генеральный план

Стадия	Лист	Листов
РП	2	10

Разбивочный план М1:500.

ТОО "Гео-Проект Г.П." г. Шымкент.

Копировал | Формат А2

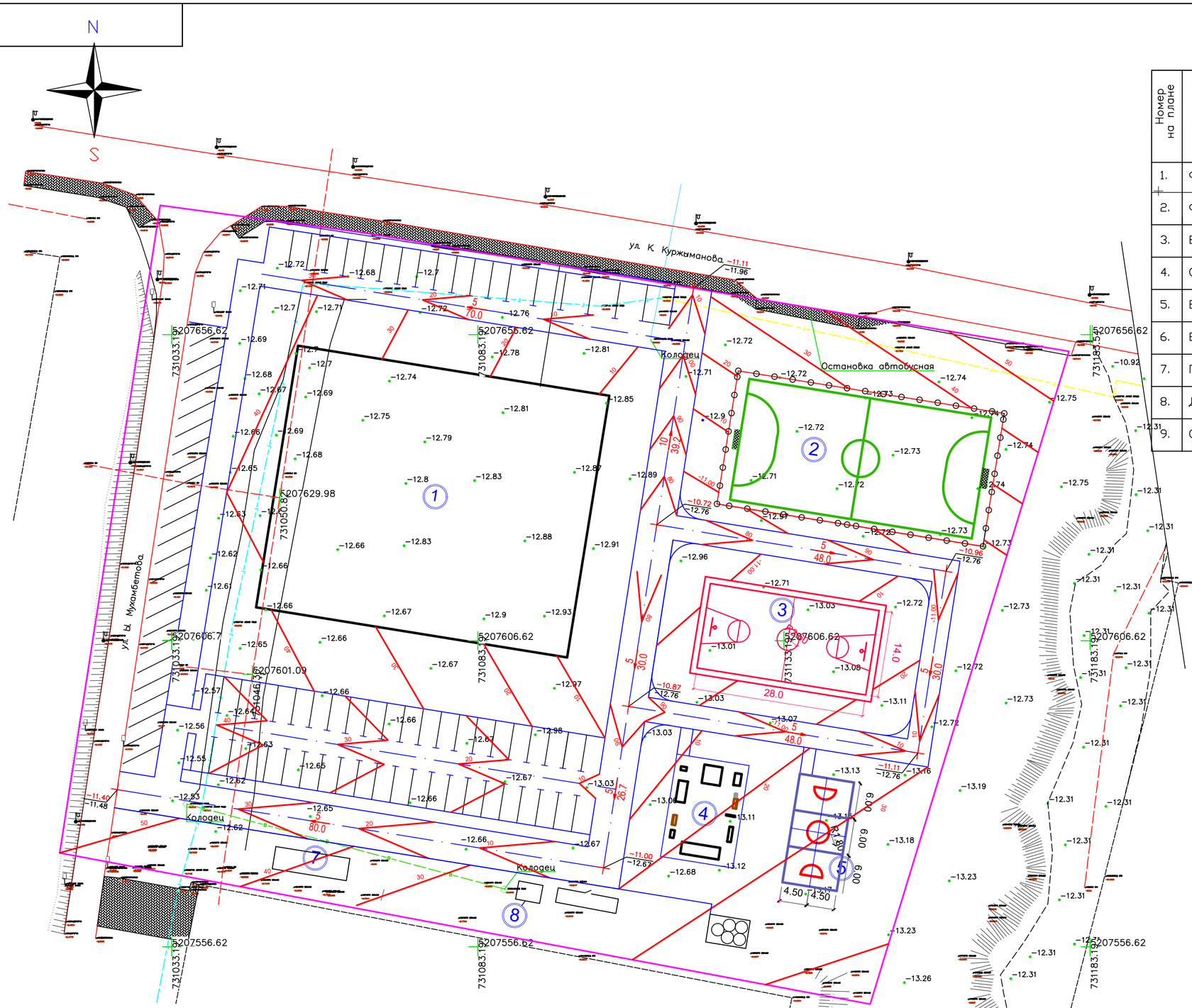

ВЕДОМОСТЬ ЖИЛЫХ И ОБЩЕСТВЕННЫХ ЗДАНИЙ И СООРУЖЕНИЙ

Номер на плане	Наименование и обозначение	Этажность	Количество			Площадь, м2				Строительный объём, м3	
			Зданий	Квартир		Застройки		Общая нормируемая		Здания	Всего
				Здания	Всего	Здания	Всего	Здания	Всего		
1.	ФОК	2	1	-	-	2402.7	-	-	-		
2.	Футбольное поле	1	1	-	-	968.0	–	-	-	-	-
3.	Баскетбольная площадка	1	1	-	-	480.0	–	-	-	-	-
4.	Спортивная площадка	1	1	-	-	204.0	–	-	-	-	-
5.	Волейбольная площадка	1	1	-	-	162.0	–	-	-	-	-
6.	БМК	1	1	-	-	16.8	–	-	-	-	-
7.	Площадка ТБО	1	1	-	-	6.9	–	-	-	-	-
8.	ДГУ	1	1	-	-	12.0	–	-	-	-	-
9.	Септик	1	1			30.4					

Условные обозначения

268.07 / 265.35 — проектная отметка / существующая отметка земли

5 / 19.2 — уклон в промилях / расстояние в метрах

Ограждение

Примечания

1. План организации рельефа выполнен методом проектных горизонталей
2. Сечение горизонталей 0.10 м

ПРИМЕЧАНИЕ

1. Проект организации рельефа выполнен и методом проектных горизонталей с учетом существующего рельефа и увязки отметок пристройки с отметками существующего здания , и методом проектных отметок. Подсчет объемов земляных работ произведён перемножением средней рабочей отметки на площадь выемки и насыпи соответственно . Отвод поверхностных вод предусмотрен поперечными и продольными уклонами проездов от проектируемой здание по проезду в пониженные места за пределами участка .

Изм	Лист	№ Докум	Подпись	Дата	25-2024 ГП		
					Строительство физкультурно-оздоровительного комплекса в мкр. Разведка, г. Кульсары, Жылыойского района, Атырауской области		
					Генеральный план	Стадия	Лист	Листов
						РП	3	10
ГИП		Алибаев			План организации рельефа М 1:500	ТОО "Гео-Проект Г.П." г. Шымкент.	
Н.Контроль		Оразбаев					
Разработ.		Кусаинов Б.					

Копировал

Формат А2

Согласовано: Инж.ОВ Такишев Ж. 04.24; Инж.ЭС,НСС Бизул Д. 04.24; Инж.ВК и НВК Нуганов Е. 04.24; Инж.АР Денякина Г. 04.24; Инж.ГСВи ГСН Кусаинов Б. 04.24; Инж. ТС и ТМ Аманжол Б. 04.24; Инж.КМ Малаев 04.24; Инж.КЖ Почепец 04.24

Подп. и дата | Инв. N дубл. | Взам. инв. N° | Подп. и дата | Инв. N° подл.

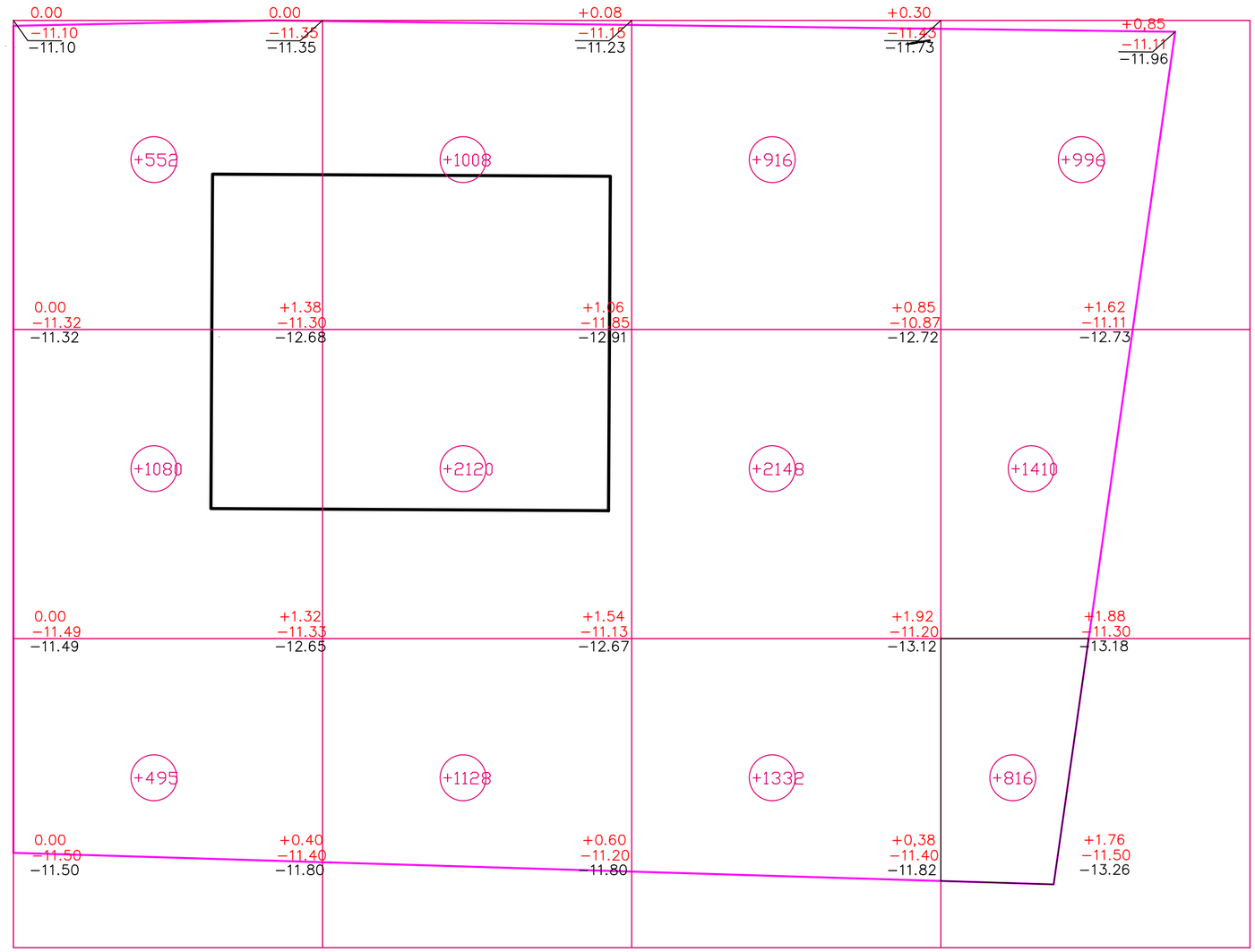

ВЕДОМОСТЬ ОБЪЕМОВ ЗЕМЛЯНЫХ МАСС

№ п/п	Наименование грунта	Количество,м3				Примечание
		На территории		Вне территории		
		Насыпь (+)	Выемка (-)	Насыпь (+)	Выемка (-)	
1	Грунт планировки территории :	14001	-		-	
2	Вытесненный грунт,	-		-	-	
	в том числе, при устройстве :					
	а) подземных частей зданий (сооружений)	-	-	-	-	
	б) автодорожных покрытий	-	3377	-	-	
	в) ж.д. путей	-	-	-	-	-
	г) подземных сетей	-	-	-	-	-
	д) водоотводных сооружений	-		-	-	-
	е) плодородной почвы на участках озеленения	-	-	-	-	
3	Грунт для устройства высоких полов зданий и обвалований сооружений	-	-	-	-	-
4	Поправка на уплотнение к =1.1	1400	-		-	-
	Всего пригодного грунта	15401	3377		-	-
5	Недостаток пригодного грунта	-	12024	-	-	
6	Грунт непригодный для устройства насыпи оснований зданий,сооружений и подлежащий удалению с территории (торф,мусор)	-	-	-	-	-
7	Плодородный грунт,всего,	-	-	-	-	
	в том числе:					
	а) используемый для озеленения территории	-	-	-	-	
	б) избыток плодородного грунта (рекультивация	-	-	-	-	
	земель)			-	-	
	Итого перерабатываемого грунта	15401	15401	-	-	

УСЛОВНЫЕ ОБОЗНАЧЕНИЯ

+816 — Насыпь грунта

+1.76 -11.50 / -13.26 — Проектная отметка / Существующая отметка / Рабочая отметка

Проектируемый откос

ПРИМЕЧАНИЯ

1. Для подсчета объемов земляных работ разбита сетка квадратов 40х40 м

ИТОГО: м3						ВСЕГО: м3	
	Насыпь на территории	+2127	+4256	+4396	+3222		+14001
	Выемка	-	-	-			

Согласовано

Инж.ОВ	Такишев Ж.		04.24
Инж.ЭС,НСС	Бизул Д.		04.24
Инж.ВК и НВК	Нуманов Е.		04.24
Инж.АР	Денякина Г		04.24
Инж.ГСВи ГСН	Кусаинов Б.		04.24
Инж. ТС и ТМ	Аманжол Б.		04.24
Инж.КМ	Малаев		04.24
Инж.КЖ	Почепец		04.24

Подп. и дата | Инв. N дубл. | Взам. инв. N° | Подп. и дата | Инв. N° подл.

Изм	Лист	№ Докум	Подпись	Дата	25-2024 ГП
					Строительство физкультурно-оздоровительного комплекса в мкр. Разведка, г. Кульсары, Жылыойского района, Атырауской области
ГИП		Алибаев			Генеральный план — Стадия: РП; Лист: 4; Листов: 10
Н.Контроль		Оразбаев			
Разработ.		Кусаинов Б.			План земляных масс М1:500. — ТОО "Гео-Проект Г.П." г. Шымкент.

Копировал | Формат А2

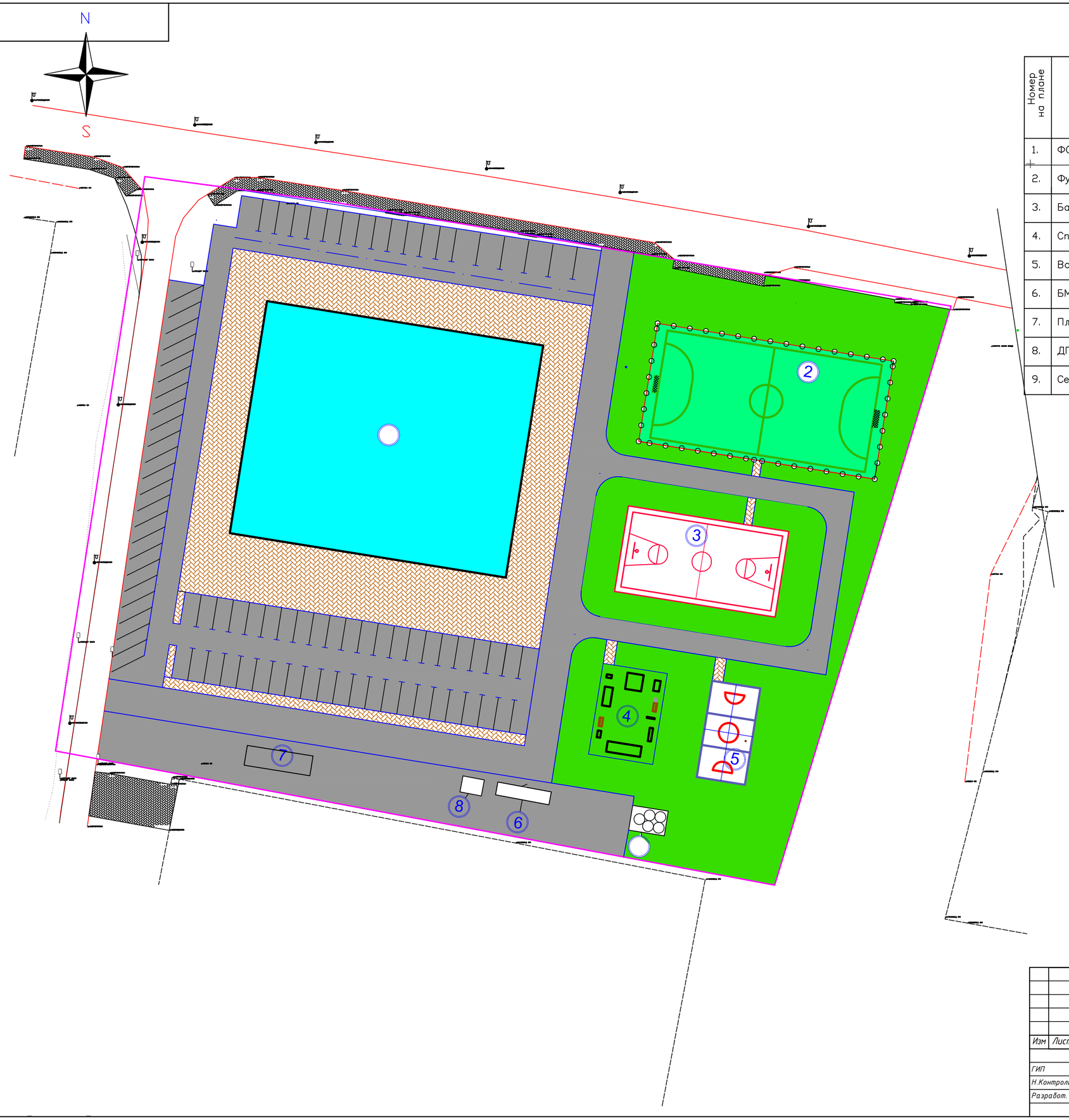

ВЕДОМОСТЬ ЖИЛЫХ И ОБЩЕСТВЕННЫХ ЗДАНИЙ И СООРУЖЕНИЙ

Номер на плане	Наименование и обозначение	Этажность	Количество: Зданий	Количество: Квартир: Здания	Количество: Квартир: Всего	Площадь, м2: Застройки: Здания	Площадь, м2: Застройки: Всего	Площадь, м2: Общая нормируемая: Здания	Площадь, м2: Общая нормируемая: Всего	Строительный объём, м3: Здания	Строительный объём, м3: Всего
1.	ФОК	2	1	-	-	2402.7	-	-	-		
2.	Футбольное поле	1	1	-	-	968.0	–	-	-	-	-
3.	Баскетбольная площадка	1	1	-	-	480.0	–	-	-	-	-
4.	Спортивная площадка	1	1	-	-	204.0	–	-	-	-	-
5.	Волейбольная площадка	1	1	-	-	162.0	–	-	-	-	-
6.	БМК	1	1	-	-	16.8	–	-	-	-	-
7.	Площадка ТБО	1	1	-	-	6.9	–	-	-	-	-
8.	ДГУ	1	1	-	-	12.0	–	-	-	-	-
9.	Септик	1	1			30.4					

УСЛОВНЫЕ ОБОЗНАЧЕНИЯ

- Проектируемые здания и сооружения
- Газон
- Покрытие проезжей части – асфальт
- Тротуар
- Граница участка

Согласовано

Инж.ОВ	Такшиев Ж.		04.24
Инж.ЭС,НСС	Бизуп Д.		04.24
Инж.ВК и НВК	Нугманов Е.		04.24
Инж.АР	Денякина Г.		04.24
Инж.ГСВи ГСН	Кусаинов Б.		04.24
Инж. ТС и ТМ	Аманжол Б.		04.24
Инж.КМ	Мапаев		04.24
Инж.КЖ	Почепец		04.24

Подп. и дата | Инв. N дубл. | Взам. инв. N° | Подп. и дата | Инв. N° подл.

Изм	Лист	№ Докум	Подпись	Дата
ГИП		Алибаев		
Н.Контроль		Оразбаев		
Разработ.		Кусаинов Б.		

25-2024 ГП

Строительство физкультурно-оздоровительного комплекса в мкр. Разведка, г. Кульсары, Жылыойского района, Атырауской области

Генеральный план

Стадия	Лист	Листов
РП	5	10

Разбивочный план М1:500.

ТОО "Гео-Проект Г.П." г. Шымкент.

Копировал | Формат А2

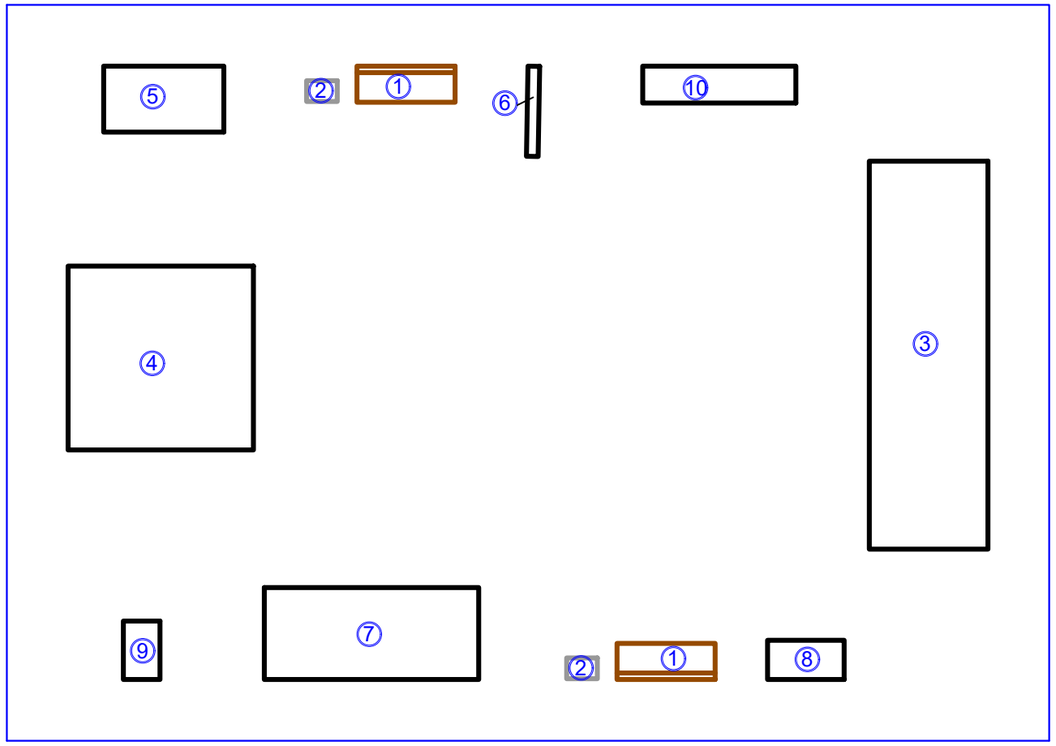

Ведомость элементов малых архитектурных форм

№ п/п	Обозначение	Наименование	Единица изм.	Кол-во	Примечание
		Мафы			
1		Скамья	шт	2	8601-0302-0303
2		Урна	шт	2	8601-0303-0201
3		Спортивный комплекс	шт	1	8601-0201-0119
4		Спортивный комплекс	шт	1	8601-0201-0118
5		Рукоход	шт	1	8601-0203-0103
6		Турник с кольцами	шт	1	8601-0202-0106
7		Брусья-лабиринт	шт	1	8601-0213-0101
8		Тренажер "Лыжный ход"	шт	1	8601-0216-0106
9		Тренажер "Шейкер"	шт	1	8601-0216-0107
10		Упор для отжиманий двойной	шт	1	8601-0216-0102
11		Ограждение территории из профильных труб	пм	457.0	8601-0602-0404
12		Ворота распашные из профильных труб	шт	2	8601-0605-0208
13		Калитка из профильных труб	шт	1	8601-0605-0601
14		Ворота футбольные игровые (3.0х2.0) комплект	шт	1	8601-0805-0103
15		Стойка баскетбольная (1800х1200х3500 комплект)	шт	1	8601-0209-0107
16		Стойка волейбольная высотой 2,9 м	шт	1	8601-0210-0101
17		Ограждение для волейбольных площадок	пм	54	8601-0602-0604
18		Калитка	шт	1	8601-0605-0401

Ведомость элементов озеленения

Поз.	Наименование породы или вида насаждения	Возраст, лет	Кол-во	Примечания
	Газон			
4	Многолетние травы		3200.0	м2

ПРИМЕЧАНИЕ

1.Был подобран малых архитектурных форум по УСН РК 8.02-04-2021

Изм	Лист	№ Докум	Подпись	Дата
ГИП		Алибаев		
Н.Контроль		Оразбаев		
Разработ.		Кусаинов Б.		

25-2024 ГП

Строительство физкультурно-оздоровительного комплекса в мкр. Разведка, г. Кульсары, Жылыойского района, Атырауской области

Генеральный план	Стадия	Лист	Листов
	РП	6	10
Спортивная площадка	ТОО "Гео-Проект Г.П." г. Шымкент.		

Формат А3

Согласовано

Инж.КМ	Мапаев		04.24
Инж.КЖ	Почепец		04.24
Инж.АР	Денякина Г.		04.24
Инж.ГСВи ГСН	Кусаинов Б.		04.24
Инж. ТС и ТМ	Аманжол Б.		04.24
Инж.ОВ	Такишев Ж.		04.24
Инж.ЭС,НСС	Бизуул Д.		04.24
Инж.ВК и НВК	Нугманов Е.		04.24

Взам. инв. № | Подпись и дата | Инв. № подл.

Брусчатое покрытие дорожек и площадок (тип1)

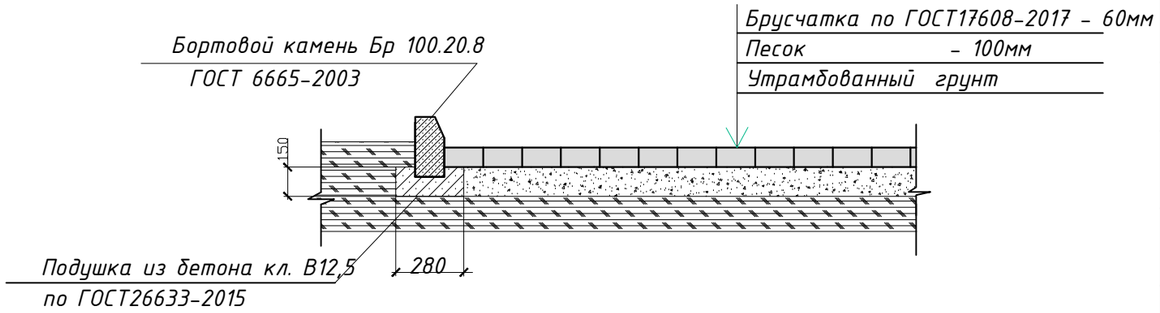

ВЕДОМОСТЬ ТРОТУАРОВ ДОРОЖЕК И ПЛОЩАДОК

Поз.	Наименование	Тип	Площадь покрытия в м2	Примечание
1	Дорожки и площадки с брусчатым покрытием	1	2230.0	
2	Асфальтобетонное покрытие проездов и площадок	2	5100.0	
3	Конструкция покрытия спортивная площадка	3	204.0	
4	Конструкция покрытия баскетбольного, волейбольного полей	3	610.0	
5	Конструкция покрытия футбольного поля	4	968.0	
6	Установка бордюра ГОСТ 6665-2003, БР 100.30.15	пм	1130.0	
	Установка бордюра ГОСТ 6665-2003, БР 100.20.8	пм	450.0	

Асфальтобетонное покрытие проездов и площадок (тип2)

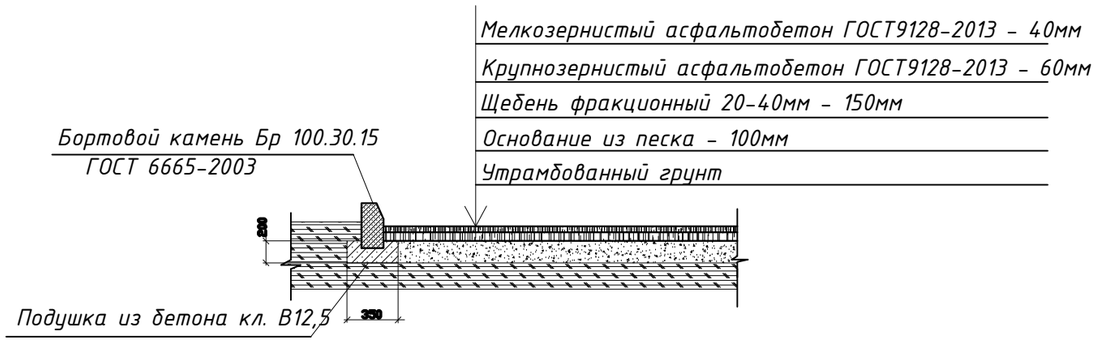

Схема покрытия баскетбольного, волейбольного, спортивного полей

Тип -3

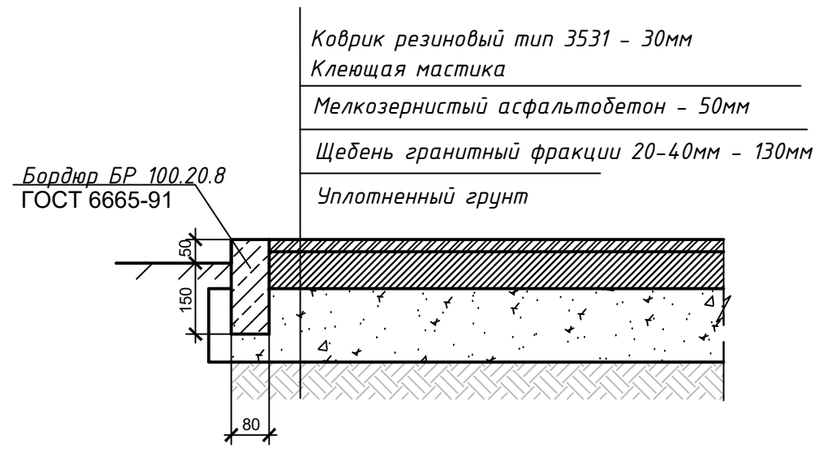

Конструкция покрытия футбольного поля (тип4)

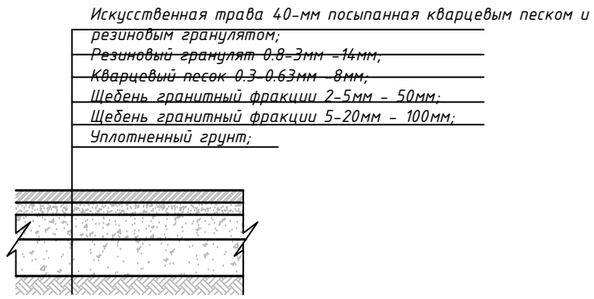

Изм	Лист	№ Докум	Подпись	Дата
ГИП		Алибаев		
Н.Контроль		Оразбаев		
Разработ.		Кусаинов Б.		

25-2024 ГП

Строительство физкультурно-оздоровительного комплекса в мкр. Разведка, г. Кульсары, Жылыойского района, Атырауской области

Генеральный план	Стадия	Лист	Листов
	РП	7	10
Конструкции дорожных покрытий	ТОО "Гео-Проект Г.П." г. Шымкент.		

Формат А3

Согласовано: Инж.КМ 04.24; Мапаев 04.24; Почепец

Согласовано: Инж.КЖ 04.24; Денякина Г 04.24; Кусаинов Б. 04.24; Аманжол Б. 04.24

Согласовано: Инж.АР 04.24; Инж.ГСВи ГСН 04.24; Инж. ТС и ТМ 04.24

Согласовано: Инж.ОВ 04.24; Такишев Ж. 04.24; Бизул Д. 04.24; Инж.ЭС,НСС 04.24; Нугманов Е. 04.24; Инж.ВК и НВК 04.24

Взам. инв. № №

Подпись и дата

Инв. № подл. №

План ограждения футбольного поля Н=3.0м

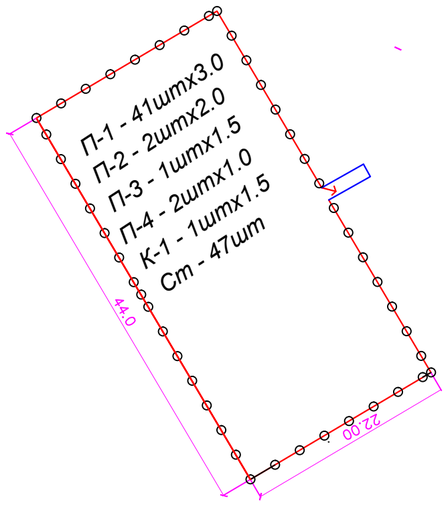

СПЕЦИФИКАЦИЯ ЗЛЕМЕНТОВ ОГРАЖДЕНИЯ

Марка поз.	Обозначение	Наименование	Колич. шт.	Масса ед.кг.	Примеч.
		На одну панель П-1	41		
1	ГОСТ 8509-93	Уголок L50x5, длина 2750мм.	2	10.4	
2	ГОСТ 8509-93	Уголок L50x5, длина 3120мм.	2	12.06	
3	ГОСТ 34028-2016	Ø6 А-I, длина 8400мм	1	2.61	
4	ГОСТ 103-2006	12х4 длина 60мм	24	0.031	
5	ГОСТ 5336-80	Сетка № 50-3,длина2700х3000мм	8.1м2	19.6	
		На одну панель П-3	1		
16,6	ГОСТ 8509-93	Угол L50x5,L=1250мм.	2	4.71	
2	ГОСТ 8509-93	Уголок L50x5, длина 3120мм.	2	12.06	
11	ГОСТ 34028-2016	Ø6 А-I,L= 10940мм	1	2.43	
4	ГОСТ 103-2006	12х4 длина 60мм	20	0.033	
8	ГОСТ 5336-80	Сетка № 50-3,S=1200х3070мм	3.61м2	8.90	

продолжение

		На одну панель П-4 / П-2	2 / 2		
16,6	ГОСТ 8509-93	Угол L50x5,L=750мм / 1750мм	2 / 2	2.83 / 6.59	
2	ГОСТ 8509-93	Уголок L50x5, длина 3120мм / 3120мм	2 / 2	11.75 / 11.75	
17	ГОСТ 34028-2016	Ø6 А-I,L= 7540мм / 9540мм	1 / 1	1.67 / 2.33	
4	ГОСТ 103-2006	12х4 длина 60мм	16 / 18	0.023 / 0.019	
18	ГОСТ 5336-80	Сетка № 50-3,S=700х3070мм / S=1700х3070мм	2.15м2 / 5.22м2	5.2 / 6.53	
		На одну панель П-5 (калитка)	1		
9	ГОСТ 8509-93	Уголок L50x5, длина 1250 мм	2	4.71	
2	ГОСТ 8509-93	Уголок L50x5, длина 2500мм.	2	9.42	
4	ГОСТ 103-2006	12х4 длина 60мм	16	0.023	
19	ГОСТ 5781-82	Ø6 А-I, длина 7300мм	1	1.62	
10	ГОСТ 5336-80	Сетка № 50-3,длина 1200х2450мм	2.94м2	7.12	
		На все ограждение			
12		Крепление панелей к стойкам	376	0.27	
13	ГОСТ 10705-80	Труба Ду-57х2.5 L=3770мм	47	12.66	
14		Пластина Ø70	47	0.18	
15		Бетон В15 под стойки			47х0.05=2.35 м3

Узел-1

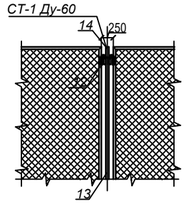

Узел крепления сетки М 1:5

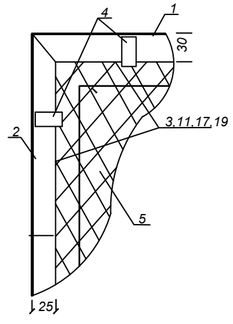

Панель П-1,(П-2,П-3,П-4)

М 1:50

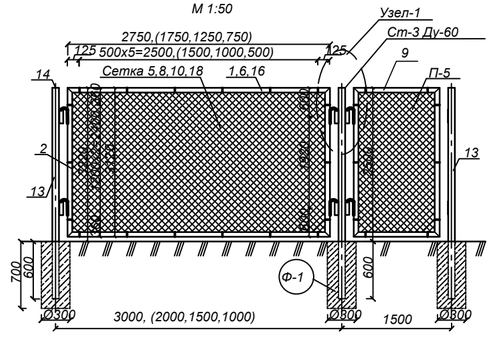

Разрез 1-1
М 1:2,5

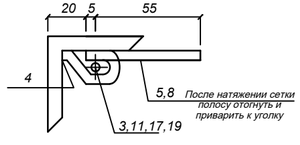

ПРИМЕЧАНИЕ:
1. Сварку металлических элементов производить электродами типа Э-42 по ГОСТ 9467-75*
2. Толщину шва принимать по наименьшей толщине свариваемых элементов.
3. Металлоконструкцию окрасить эмалевой краской ПФ-115 ГОСТ 6465-76*
4. Размеры в скобках даны для П-2,П-3,П-4
5.В спецификации в числителе данные для П-4,в знаменателе для П-2

					25-2024 ГП			
					Строительство физкультурно-оздоровительного комплекса в мкр. Разведка, г. Кульсары, Жылыойского района, Атырауской области			
Изм	Лист	№ Докум	Подпись	Дата	Генеральный план	Стадия	Лист	Листов
						РП	8	10
ГИП		Алибаев			План ограждения футбольного поля Н=3.22 м.Узлы. Панели. Разрез 1-1.Спецификация.	ТОО "Гео-Проект Г.П." г. Шымкент.		
Н.Контроль		Оразбаев						
Разработ.		Кусаинов Б.						

Согласовано: Инж.ОВ Такишев Ж. 04.24; Инж.ЭС,НСС Бизин Л. 04.24; Инж.ВК и НВК Нугманов Е. 04.24; Инж.АР Денякина Г. 04.24; Инж.ГСВи ГСН Кусаинов Б. 04.24; Инж. ТС и ТМ Аманжол Б. 04.24; Инж.КМ Малаев 04.24; Инж.КЖ Почепец 04.24

Взам.инв.№ | Подп.и дата | Инв.№ подл.

Формат А-3+120

продолжение

План ограждения баскетбольной и волейбольной площадок Н=3.0м

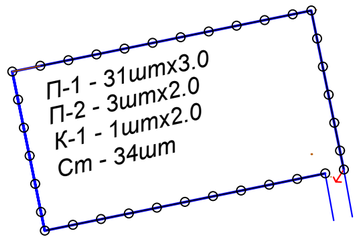

СПЕЦИФИКАЦИЯ ЗЛЕМЕНТОВ ОГРАЖДЕНИЯ

Марка поз.	Обозначение	Наименование	Колич. шт.	Масса ед.кг.	Примеч.
		На одну панель П-1	31		
1	ГОСТ 8509-93	Уголок L50х5, длина 2750мм.	2	10.4	
2	ГОСТ 8509-93	Уголок L50х5, длина 3120мм.	2	12.06	
3	ГОСТ 34028-2016	Ø6 А-I, длина 8400мм	1	2.61	
4	ГОСТ 103-2006	12х4 длина 60мм	24	0.023	
5	ГОСТ 5336-80	Сетка № 50-3,длина2700х3000мм	8.1м2	19.6	
		На одну панель П-2	3		
16,6	ГОСТ 8509-93	Угол L50х5,L=1750мм	2	6.59	
2	ГОСТ 8509-93	Уголок L50х5, длина 3120мм	2	11.75	
17	ГОСТ 34028-2016	Ø6 А-I,L= 9540мм	1	2.33	
4	ГОСТ 103-2006	12х4 длина 60мм	20	0.023	
18	ГОСТ 5336-80	Сетка № 50-3, S=1700х3070мм	5.22м2	6.53	
		На одну панель П-5 (калитка)	1		
9	ГОСТ 8509-93	Угол L50х5,L=1750мм	2	6.59	
2	ГОСТ 8509-93	Уголок L50х5, длина 2500мм.	2	9.42	
4	ГОСТ 103-2006	12х4 длина 60мм	12	0.023	
19	ГОСТ 5781-82	Ø6 А-I, длина 8890мм	1	1.62	
10	ГОСТ 5336-80	Сетка № 50-3,длина 2440х1950мм	4.76м2	7.12	
		На все ограждение			
12		Крепление панелей к стойкам	268	0.27	
13	ГОСТ 10705-80	Труба Ду-57х2.5 L=3770мм	34	12.66	
14		Пластина Ø70	34	0.18	
15		Бетон В15 под стойки			34х0.05=1.7 м3

Узел-1

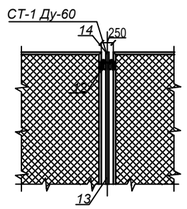

Узел крепления сетки М 1:5

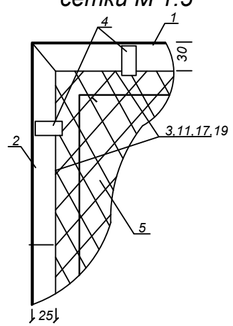

Панель П-1,(П-2,П-3,П-4)

М 1:50

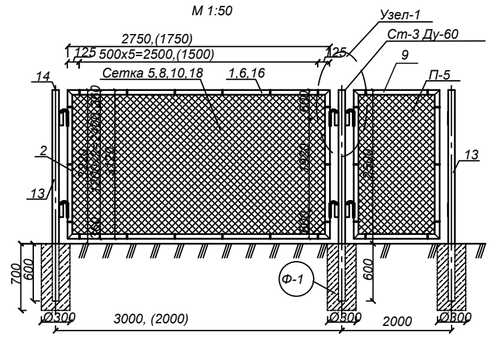

Разрез 1-1
М 1:2,5

ПРИМЕЧАНИЕ:
1. Сварку металлических элементов производить электродами типа Э-42 по ГОСТ 9467-75*
2. Толщину шва принимать по наименьшей толщине свариваемых элементов.
3. Металлоконструкцию окрасить эмалевой краской ПФ-115 ГОСТ 6465-76*
4. Размеры в скобках даны для П-2

Изм	Лист	№ Докум	Подпись	Дата	25-2024 ГП
ГИП		Алибаев			Строительство физкультурно-оздоровительного комплекса в мкр. Разведка, г. Кульсары, Жылыойского района, Атырауской области
Н.Контроль		Оразбаев			Генеральный план — Стадия: РП; Лист: 9; Листов: 10
Разработ.		Кусаинов Б.			План ограждения баскетбольной и волейбольной площадок Н=3.22 м.Узлы. Панели. Разрез 1-1.Спецификация. — ТОО "Гео-Проект Г.П." г. Шымкент.

Формат А-3+120

Согласовано: Инж.ОВ, Инж.ЭС,НСС, Инж.ВК и НВ; Такишев Ж., Бизуп Д., Нугманов Е.; Инж.КМ, Инж.К.Ж; Малаев, Почепец; 04.24

Согласовано: Инж.АР, Инж.ГСВи ГСН, Инж. ТС и ТМ; Денякина Г., Кусаинов Б., Аманжол Б.; 04.24

Взам.инв.№

Подп.и дата

Инв.№ подл.

ФАСАД 1-2 М1:100

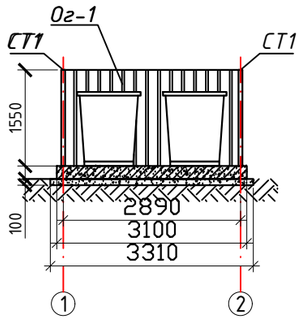

ПЛАН НА ОТМ. 0,00 М1:100

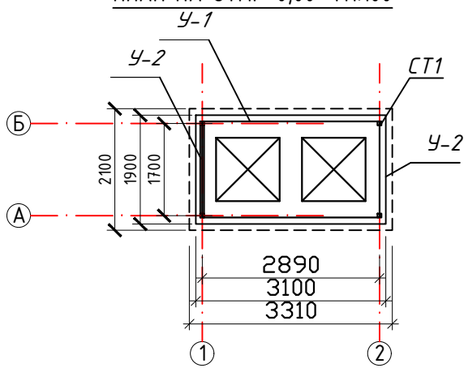

ПЛАН ФУНДАМЕНТА М1:100

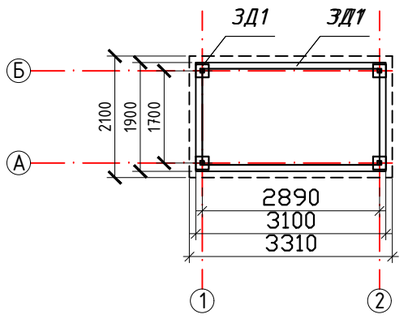

ЗД 1

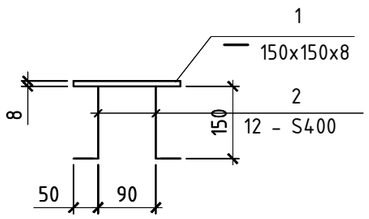

РАЗРЕЗ 1-1 М1:50

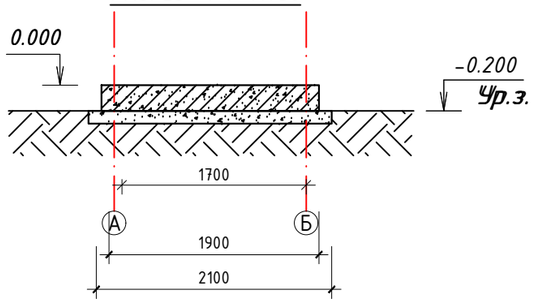

СПЕЦИФИКАЦИЯ МАТЕРИАЛОВ

Поз.	Обозначение	Наименование	Кол-во	Масса ед.,кг	Примечание
СТ-1	ГОСТ 30245-2012	□ 60x60x4 l=1500	4	10,48	41,92кг
У-1	ГОСТ 8509-93	∟ 50x50x4 l=2830	2	8,48	16,96кг
У-2	ГОСТ 8509-93	∟ 50x50x4 l=1500	4	4,49	17,96кг
О-1	ГОСТ 24045-2016	Профилированный лист С10-0,7-1000	8,75м^2	1м^2=6,36кг	55,65кг
ЗД-1		Закладная деталь ЗД-1	4	1,35	5,40кг
		Фундамент ФМ			
1.	СТ РК EN 206-2017	Бетон кл. С12/15 (1,7x2,97x0,2)	1		1,01м^3
2.	ГОСТ 8267-93*	Щебень (1,9x3,17x0,1)	1		0,60м^3

СПЕЦИФИКАЦИЯ МАТЕРИАЛОВ ЗД-1

Марка изд.	Поз.	Наименование	Кол-во	Масса 1 дет. кг	Масса изделия кг
ЗД-1	А	— 8x100 ГОСТ 19903-2015	1	0,63	1,35
	Б	12 - S400 СТ РК СТБ 1704-2011	1	0,72	

ПРИМЕЧАНИЯ:

Площадка для твердо-бытовых отходов размерами 1.9x3.1 м выполнена из бетона кл. С12/15 толщиной 200 мм по щебеночной подготовке.

На площадке устанавливается металлический контейнер с крышкой для мусора размерами 820x820x1100мм по ГОСТ 12917-78.

Площадка с трех сторон ограждается профлистом на металлическом каркасе.

Металлические конструкции очистить от грязи, ржавчины, огрунтовать и покрыть эмалью 2 раза.

Сварку производить электродами марки Э-42 по ГОСТ 9467-75

Металлические конструкции были приняты согласно СТ РК EN 10025-3-2015, марка стали S275N

Изм	Лист	№ Докум	Подпись	Дата	25-2024 ГП			
					Строительство физкультурно-оздоровительного комплекса в мкр. Разведка, г. Кульсары, Жылыойского района, Атырауской области			
ГИП		Алибаев			Генеральный план	Стадия	Лист	Листов
Н.Контроль		Оразбаев				РП	10	10
Разработ.		Кусаинов Б.			Площадка ТБО	ТОО "Гео-Проект Г.П." г. Шымкент.		

Формат А3

Согласовано: Инж.КМ 04.24; Инж.ОВ 04.24; Инж.АР 04.24; Инж.ЭС,НСС 04.24; Инж.ВК и НВК 04.24; Инж.КЖ 04.24; Инж.ГСВи ГСН 04.24; Инж.ТС и ТМ 04.24; Мапаев; Почепец; Денякина Г; Кусаинов Б.; Аманжол Б.; Такишев Ж.; Бизул Д.; Нугманов Е.

Взам. инв. №

Подп. и дата

Инв. № подл.