ҚазақстанРеспубликасы
Индустрия және
инфақұрылымдық
даму министрінің
2019 жылғы 9 тамыздағы
№ 632 бұйрығына
1-қосымша

ҚазақстанРеспубликасы
Инвестицияларжәне
даму министрінің
2017 жылғы 24 сәуірдегі
№ 234 бұйрығымен
бекітілген
нысан

Нысандыпайдалануғақабылдаутуралыакт

2020жылғы "17" 11 .

Тапсырыс беруші **«Екібастұз қаласы әкімдігінің құрылыс бөлімі» мемлекеттік мекемесі, Павлодар облысы, Екібастұз қаласы, ЭНЕРГЕТИКТЕР, 62, Жетекшісі Оспанов Газиз Исатаевич**

жеке тұлға үшін - тегі, аты, әкесінің аты (болған жағдайда), заңды тұлға үшін - ұйымның атауы, пошталық индексі, облысы, қаласы, ауданы, елді мекені, көше атауы, үй/гимарат (стационарлық үй-жайлар) нөмірі

Сәйкестік туралы декларация (қосаберіледі)

Сәйкестендіру жөнінде декларация 2020 жылғы «17» 11 , «Евростандарт-авка» ЖШС, директоры Нуралин Р.Қ., Нұр-Сұлтанқаласы, Жамбыл 15 А көшесі, мемлекеттік лицензия ГСЛ №18012450 22.06.2018 бастап.

декларация күні, мердігер (бас мердігер) ұйымныңатауы, басшыныңтегі, аты, әкесініңаты (болғанжағдайда), заңдымекенжайы

Құрылыс-монтаждау жұмыстарының сапасы туралы қорытындылар (қосаберілген) «17» 11 2020 ж. «АТЛАНТИС-ПВ» ЖШС Турсунов Т.Т.21.01.2019ж. № KZ84VJE00043887аттестат.

корытындыкүні, ұйымныңатауы, техникалыққадағалаусарапшыларының тегі, аты, әкесініңаты (болғанжағдайда), аттестаттар №, алғанкүні

Орындалған жұмыстардың жобаға сәйкестігі туралы қорытынды (қосаберіледі) 2020 «17» 11 , Фирма «STROY-TECH» ЖШС Абсаттаров Д.Н. Лицензия 15-GSL 2004 жылғы 9 ақпандағы № 013847

негізіндекорытындыкүні, ұйымныңатауы, авторлыққадағалаусарапшыларыныңтегі, аты, әкесініңаты (болғанжағдайда), аттестаттар №, алғанкүні

мердігердің (бас мердігердің) пайдалануға қабылдауға ұсынған: «Екібастұз қаласының ауылдық аймағындағы Бескауга ауылында сумен жабдықтау жүйесінің құрылысы», техникалық жағынан күрделі емес жауапкершіліктің II (қалыпты) деңгейіндегі объектсін пайдалануға қабылдауға дайындығына тексеру жүргізе отырып мекенжай бойынша Павлодар облысы, Екібастұз қаласының ауылдық аймағы, Бескауга ауылында

(облыс, аудан, елдімекен, шағынаудан, орам, көше, үйдің (корпустың) нөмірі)

объектініңатауы, құрылыстыңтүрі (жаңадансалу, кеңейту, реконструкциялау, техникалыққайтажарақтандыру, жаңғырту, күрделіжөндеу), объектініңжауапкершілікдеңгейі,

техникалықжәнетехнологиялыққүрделігіобъектініңіңатқарушылықтехникалыққұжаттамасыныңжиынтығынтексеріп, дайындығынатексеружүргізеотырыпжәнемыналарды:

1.Нысанныңқұрылысы:

1)бастапжеручаскесінеқұқықбелгілейтінқұжат26 маусым 2018 жыл No 1-03 / 36;

Жер учаскесіне құқықтар туындайтын, өзгертілетін немесе тоқтатылатын заңдық фактілердің (заңдық құрамдарының) басталғанын растайтын құжат, оныңішінде шарттар, соттардың шешімдері, атқарушы органдардың құқықтық актілері, мұрагерлікке құқық туралы куәлік, меншік құқығымен жеручаскесіне иеленген немесе уақытша өтеуліжерпайдалану (жалдау) құқығынсатыпалғанмемлекеттікемесзаңды тұлғалардықайтаұйымдастырукезіндегітабыстауактісінемесебөлубалансы жеручаскесінеқұқықбелгілейтінқұжатнемесеқолданыстағығимараттардың үй-жайларын (жекебөліктерін) реконструкциялау (қайтажоспарлау, қайтажабдықтау) туралы

«___» _____ бастап 20___ жыл

№ _____;

шешім қабылдаған органның атауы «Екібастұз қаласы Қоянды ауылдық округінің аппараты» мемлекеттік мекемесі

2) қызметтінемесебелгілібіріс-қимылдыжүзегеасырабастағанынемесе тоқтатылғанытуралыхабарламаныққабылдаутуралы«Павлодароблысыныңмемлекеттіксәулет-құрылысбақылаубасқармасы» мемлекеттік мекемесі хабарлама №KZ11REA00124734 03.04.2019 ж. талоны;

хабарламақабылдағанүйімныңатауы, талонбергенкүні

3) "СТРОЙ-ТЕХ" ЖШС фирма жұмысжобасы

бекіткен (қайтабекіткен) ұйымныңатауыжәнебекітілгенкүні

«Екібастұз қаласының құрылыс бөлімі» мемлекеттік мекемесімен бекітілген, № 172 бұйрығы, 07.09.2018 ж .;

жобанымақұлдаған (қайтамақұлдаған) ұйымныңатауыжәнемақұлдаукүні

2. Құрылыс-монтажжұмыстарымынадаймерзімдежүзегеасырылған:

жұмыстардыңбасталуы: 2019 жылдын сәуір айы;

айы, жылы

жұмыстардыңаяқталуы2020 жылдын қараша айы;

айы, жылы

құрылыстыңұзақтығы, ай: 12

құрылыстыұйымдастырунормасыбойыншанемесежобасыбойынша12ай;

нақты16ай;

3. Объектінің (кешеннің) мынадайнегізгітехникалық-экономикалықкөрсеткіштерібар (қуаттылық, өнімділік, өндірістікалаң, ұзындық, сыйымдылық, көлем, өткізуқабілеттілігі, тасымалдауқабілеттілігі, жұмысорындарыныңсаныжәнесолсияқты) барлықобъектілер (тұрғынүйлерденбасқа) бойынша (нысаналы өнімдерге немесе көрсетілетін қызметтердіңнегізгітүрлерінесәйкесөлшембірліктеріментолтырылады):

Қуаттылық, өнімділікжәнет.б.	Өлшем бірлігі	Жобабойынша		Нақты	
		жалпы (бұрын қабылданғандарды ескере отырып)	Оның ішінде іске қосу кешені немес екезегі	жалпы (бұрын қабылданғандарды ескереотырып)	Оның ішінде іске қосу кешені немесекезегі
Сумен жабдықтауға арналған PE100 SDR17 полиэтиленнен жасалған құбыр ауыз суға арналған	м	9010,3		10139,1	

Бастапқы кезеңде жобалық қуаттылықтарды игеру нормаларына сәйкес жобада көзделген көлемде өнім шығару (қызметтер көрсету) _____

(көлемін көрсете отырып, өнімдердішығарудыңнақтыбасталуы)

Тұрғынүйдіңмынадайкөрсеткіштерібар:

Көрсеткіштер	Өлшембірлігі	Жобабойынша	Нақты
Жалпыалаңы	шаршы метр (бұданәрі – $м^2$)		
Қабаттарсаны	қабат		
Құрылыстынжалпыкөлемі	текше метр (бұданәрі – $м^3$)		

Оның ішінде жерасты бөлігі	$м^3$		
Жапсарлас салынған, жапсарлас-жанаса салынған және жанаса салынған үй-жайлар алаңы	$м^2$		

Көрсеткіштер	Жоба бойынша			Нақты		
	пәтер саны	пәтер ауданы, $м^2$		пәтер саны	пәтер ауданы, $м^2$	
		жалпы	тұрғын		жалпы	тұрғын
Барлық пәтер, оның ішінде: бір бөлмелі						
екі бөлмелі						
үш бөлмелі						
төрт бөлмелі және одан көп						

4. Объект бойынша технологиялық және сәулет-құрылыс шешімдері мынадай деректермен сипатталады:

а) Жалпы ұзындығы 10139,1 м полиэтиленді ауыз су құбырларынан су беру желілері, соның ішінде:
диаметрі PE 100 SDR17 – 160х9,5мм, ұзындығы 42м;
диаметрі PE 100 SDR17 – 140х8,3мм, ұзындығы 123м;
диаметрі PE 100 SDR17 – 127х7,4мм, ұзындығы 65м;
диаметрі PE 100 SDR17 – 110х6,6мм, ұзындығы 308м;
диаметрі PE 100 SDR17 – 90х5,4мм, ұзындығы 3874м;
диаметрі PE 100 SDR17 – 75х4,5мм, ұзындығы 2524м;
диаметрі PE 100 SDR17 – 63х3,8мм, ұзындығы 1071м;
диаметрі PE 100 SDR17 – 32х2,4мм, ұзындығы 236,1м;
диаметрі PE 100 SDR17 – 25х2,3мм, ұзындығы 1896м;

б) Су шаруашылығы учаскесі онын ішінде:
сорғы станциясы I көтеремін (2 дана) Grundfos SP5A-25 электр қозғалтқыш сорғысы бар 2,2 КВт 3х380-415В ұңғыма сорғысы орнатылған, контроллермен SH5F-25 бұрғылау сорғысы үшін басқару шкафымен, RD TML-D 4G2 / 5mm2 80 м кабелімен -2 дана.
Және Grundfos SP5A-21 электр қозғалтқыш сорғысы бар суасты ұңғымалы сорғы 2,2 КВт 3х380-415В, контроллермен SH5F-25 ұңғыма сорғысы үшін басқару шкафымен толық, RD TML-D 4G2 / 5mm2 суға батырылатын кабелі 70 м-2 дана.
су тазарту қондырғысы;
екі таза су ыдысы Әрқайсысы 150м3;
тұрмыстық ішуге және өртке қарсы қажеттіліктерге арналған 2-ші көтерілу сорғы станциясы, жоғары қысымды, көппомпалы қондырғыны орнатумен, жиілікті басқарумен өнімділігі НС-4Е-ПД-CR15-5 Н = 40м, Q = 17,9 л / с. 4 сорғының жиынтығында (3 құл + 1 күту режимінде, басқару шкафы, клапандары, коллекторлары бар) -1 жиынтық;
сыйымдылығы 6,5 м3 болатын кассет
Дизельді электр станциясы;
Кешенді трансформаторлық подстанция;

Жергілікті желілер, соның ішінде:
су құбырлары д=100мм, ұзындығы 91,1м, канализация д=150 мм, ұзындығы 71,1 м, д =100 мм ұзындығы 10,1 м . Су құдықтары д=1,0 м 2 дана, диаметр 2,0 м 3 дана, Кәріз құдықтары д=1,0 м 3 дана, диаметр 1,5 м 2 дана.

в) сумен жабдықтау ұңғымалары 79 дана, оның ішінде:
- диаметрі 1,0 м - 10 дана,
- диаметрі 1,5 м - 56 дана,
- диаметрі 2,0 м - 13 дана,

өрт гидранттары - 13 дана
негізгі материалдар мен конструкциялар, инженерлік және технологиялық жабдықтар бойынша оны орналастыру ерекшеліктері бойынша қысқаша техникалық сипаттамалар
5. Нысанда жобада қарастырылған жабдық жеке сынақтан және кешенді сынақтан кейін оны қабылдау актілері бойынша мөлшерде орнатылды;
- жергілікті су тазарту станциясы - 1 дана.
- ТМ-25/6 / 0.4 моделі үш фазалы екі орамалы тарату трансформаторы және қуаты 25 кВА ТМГ-25/6 / 0.4 қабырғасымен герметикалық жабылған нұсқасы - 2 дана.
- ТМ-100/6 / 0,4 үлгісіндегі үш фазалы екі орамалы май тарату трансформаторы және қуаты 100 кВА ТМГ-100/6 / 0,4 қабырғасымен герметикалық жабылған нұсқасы - 1 дана.
- күрделі трансформаторлық қосалқы станциялар, күштік трансформаторларсыз, КТПН-25-40 кВА моделі ашық ауада, трансформатордың қуаты 25 кВА, ЖЖ жағындағы номиналды кернеуі 6; 10КВ, АЖ жағындағы номиналды кернеу 0,4 КВ-2 дана.
- күрделі трансформаторлық подстанция, күштік трансформаторларсыз, сыртқы қондырғы КТПН-100 кВА, тұйықталу моделі, қуаты 100 кВА, кернеу 6 ВВ; 10КВ, АЖ жағындағы номиналды кернеу 0,4 КВ-2 дана.
- дизельді генератор жиынтығы AD-80S-T400 - 1 дана.
- RLND-1-10B / 200 айырғыш - 5 дана.
6. Сыртқы инженерлік коммуникациялар (суық және ыстық сумен жабдықтау, канализация, жылумен жабдықтау, газбен жабдықтау, электрмен жабдықтау және байланыс) объектінің (ғимараттардың, құрылыстардың, үй-жайлардың) қалыпты жұмысын қамтамасыз етеді және оларды қалалық пайдалану ұйымдары қабылдайды;
7. Бекітілген жобаның сметалық құны (жобалық-сметалық құжаттама):
барлығы 579 651,945 мың теңге, оның ішінде құрылыс-монтаждау жұмыстары 518 882,841 мың теңге;
8. Пайдалануға қабылданған негізгі қорлардың сметалық құны 427 435,521 мың теңгені құрайды, оның ішінде: құрылыс-монтаждау жұмыстарының құны 403 200,0 мың теңге;
9. Нысан бекітілген жобаға сәйкес салынды (жобалық-сметалық құжат.)
құжаттама) және саладағы мемлекеттік нормативтік құжаттардың талаптары
сәулет, қала құрылысы және құрылыс.
«Екібастұз қаласының ауылдық аймағындағы Бесқауға ауылында су құбыры құрылысы»

_____
объектінің атауы (кешен)

пайдалануға қабылдауды ШЕШТІ.

Тапсырыс беруші

Жетекші **Оспанов Газиз Исатаевич**

басшының тегі, аты, әкесінің аты (болған жағдайда), қолы

Мөрдің орны (болған жағдайда)

Техникалық қадағалау **Турсунов Тудахун Турсунович**

сарапшының тегі, аты, әкесінің аты (болған жағдайда), қолы

Мөрдің орны (болған жағдайда)

Авторлық қадағалау **Абсаттаров Данияр Нариманович**

сарапшының тегі, аты, әкесінің аты (болған жағдайда), қолы

Мөрдің орны (болған жағдайда)

Мердігер (бас мердігер) **Нуралин Рахимбек Калымжанович**

басшының тегі, аты, әкесінің аты (болған жағдайда), қолы

Мөрдің орны (болған жағдайда)

Объектініпайдалануға
қабылдауактісіне
3-қосымша

нысан

Объектініңтехникалықсипаттамасы (электр беру желілері)

№ р/с	Атауы	Өлшембірлігі	Саны
1	2	3	4
1	0.4 кВтөменкернеуліәуежелілері	километр (бұданәрі – км)	0,788
2	10 кВжоғарыкернеуліэлектр беру желілері	км	1,56
3	0.4	км	0,223
4	Жоғарывольттықкабельдіжеткізужелілері	км	
5	Тіректерауданы	$м^2$	
6	Тіректер:		
	1) металл	дана	
	2) ағаштірекібарағаш	дана	
	3) темірбетонтірекібарағаш	дана	
	4) темірбетон	дана	59
	5) сымарқандыаспалар	дана	
7	Сымдар:		
	1) мыс	км	0,002
	2) алюминий	км	4,68
	3) құрыш алюминий	км	0,788
8	Шырақтарүшінкронштейндер:		
	1) темірбетон	дана	
	2) металл	дана	
9	Көшежарығыарматурасы:		
	1) қызулыүшамы бар шырағданы	дана	
	2) сынапшамылышырағданы	дана	
	3) люминесценттішамдары бар шырағданы	дана	30
10	Кәбілдер:		
	1) алюминий өткізгіштерменбұралған	км	0,045
	2) алюминий өткізгіштерменбұралған	км	0,101
	3) алюминий өткізгіштерменбұралған		0,075
	4)алюминий өткізгіштерменбұралған.		0,072
11	Біріктіретінжалғастырғыштар	дана	
12	Соңғыжалғастырғыштар	дана	4
13	Жергекосусүлбасы	дана	
14	Найзағайданқорғаукұрылғысы	дана	
15	Кәбілжелілерініңжолжабыны:		
	1) асфальтбетон	$м^2$	
	2) жұмыртас	$м^2$	
	3) жаяужолдар	$м^2$	

Тапсырысберуші
« Екібастұзқаласыәкімдігініңқұрылысбөлімі» мемлекеттік мекемесі
Жетекшісі Оспанов Газиз Исатаевич _____
басшынынтегі, аты, әкесініңаты (болғанжағдайда), қолыМөрдіңорны (болғанжағдайда)

Авторлыққадағалау Абсаттаров Д.Н. фирма"СТРОЙ-ТЕХ" ЖШС
_____
сарапшынынтегі, аты, әкесініңаты (болғанжағдайда), қолыМөрдіңорны (болғанжағдайда)

Объектініпайдалануға
қабылдауактісіне
12-қосымша

Объектініңтехникалықсипаттамасы (жасылжелектер)

№	Атауы		Өлшембірлігі	Саны	Ескерт-пе
1	2		3	4	5
1	Көшеніңұзындығы		м		
2	Оныңішіндекөгалдандырылғанбөлігі		$м^2$	9904	
3	Жүргінжолдыңорташаені		м		
4	Объектініңжалпыалаңы (жүргінжол, гүлбақ, саябақ, бульвар)		$м^2$	15200	
5	Жасылжелектердегі, оныңішінде	ағаштардағы			
		бұталардағы		691	
		гүлкөшеттеріндегі			
		гүлзарлардағы		9904	
		оныңішінде:			
		- партерлік			
		- шабындық		9904	
6	Тастөселгендер, оныңішінде	асфальт жабыны			
		шағылтасжабыны		1786,9	
		плитамен		180,3	
		топырақпенжақсартылған			
		топырақты			
7	құрылыстағысы			63	
8	ғимараттардағы			115,71	
9	су қоймаларындағы				
10	басқа				
11	ағаштар		дана		
12	бұтақтар		дана	2073	
13	бұталар		дана		
14	гүлзар				
15	көгалдар		$м^2$		
16	ағаштыңтегі				
17	жасы		жыл		

Тапсырысберуші
« Екібастұзқаласыәкімдігініңқұрылысбөлімі» мемлекеттікмекемесі
Жетекшісі Оспанов Газиз Исатаевич

_____

басшыныңтегі, аты, әкесініңаты (болғанжағдайда), қолыМөрдіңорны(болғанжағдайда)

АвторлыққадағалауАбсаттаров Д.Н. фирма"СТРОЙ-ТЕХ" ЖШС

_____

сарапшыныңтегі, аты, әкесініңаты (болғанжағдайда), қолыМөрдіңорны (болғанжағдайда)

Объектініпайдалануғақабылдау
актісіне 13-қосымша
нысан

Объектініңтехникалықсипаттамасы (желілер, су тартқыштары, коллекторларжәнетағыбасқа)

	Су тартқыштар (жалпыұзындығы)		
	1) болатқұбырынан		

№ р/с	Атауы	Өлшембі	Саны,	Ескерт
1	2	3	4	5
Су құбыры				
1	Су тартқыштар (жалпыұзындығы)	м	10139,1	
	1) болатқұбырынан	м		
	2) шойынқұбырынан	м		
	3) асбестоцемент құбырынан	м		
	4) темірбетонқұбырынан	м		
	5) полиэтилен құбырларынанжасалған, оныңішінде: PE 100 SDR 17 - 75х4,5 мм	м	2524	
	PE 100 SDR 17 - 160х9,5 мм	м	42	
	PE 100 SDR 17 - 140х8,3 мм	м	123	
	PE 100 SDR 17 - 125х7,4 мм	м	65	
	PE 100 SDR 17 - 110х6,6 мм	м	110	
	PE 100 SDR 17 - 90х5,4 мм	м	3874	
	PE 100 SDR 17 - 63х3,8 мм	м	1071	
	PE 100 SDR 17 - 32х2,4 мм	м	236,1	
	PE 100 SDR 11 - 25х2,3 мм.	м	1896	
	1-лифт сорғыстанциясы (2 дана) электрқозғалтқышы бар ұңғымалықсорғыныорнатумен	дана	2	
	тұрмыстықішугежәнеөрткеқарсықажеттіліктергеарналған 2-лифттің сорғыстанциясы, жоғарықысымдыкөпсорғықондырғысынорнатумен	дана	1	
	су тазартуқондырғысы	дана	1	
2	Таратқышжелі (жалпыұзындығы)	м	7615,1	
	1) болатқұбырынан	м		
	2) шойынқұбырынан	м		
	3) асбестоцемент құбырынан	м		
	4) полиэтилен құбырынан	м	7615,1	
	5)	м		
3	Өзгеқұрылғылар			
	Байқауқұдығы	дана	79	
	диаметрі 1000 мм	дана	10	
	диаметрі 1500 мм	дана	56	
	диаметрі 2000 мм	дана	13	
	Ысырма d-50мм	дана	2	
	" d-65	дана	3	
	" d-80	дана	16	
	" d-100	дана	28	
	" d-125	дана	1	
	" d-150	дана	3	
	Клапандар d-	дана		
	Кран d-32	дана	3	
	" d-25	дана	152	
	" d-	дана		
	Гидрант	дана	13	
	Су құбырышүмегі	дана		
	Су тарататынбаған	дана		

	Болат футляр	дана		
	Ішетін су бүргіш	дана		
Кәріз				
1	Коллекторлар (жалпыұзындығы)	м		
	1) керамика құбырларынан	м		
	2) болатқұбырларынан	м		
	3) бетон құбырларынан	м		
	4) асбестоцемент құбырларынан	м		
	5) темірбетонқұбырынан	м		
	6)	м		
	7)	м		
2	Кәрізжелісі (жалпыұзындығы)	м		
	1) керамика құбырларынан	м		
	2) болатқұбырларынан	м		
	3) бетон құбырларынан	м		
	4) асбестоцемент құбырларынан	м		
	5) темірбетонқұбырларынан	м		
	6)	м		
3	Өзгеқұрылғылар			
	Байқауқұдығы	дана		
	Жеңсырық	дана		

Ұңғыманыңкөлденеңкимасы	Ұңғыманыңтікбөлімі
Масштаб 1:1000	Масштаб 1:1000
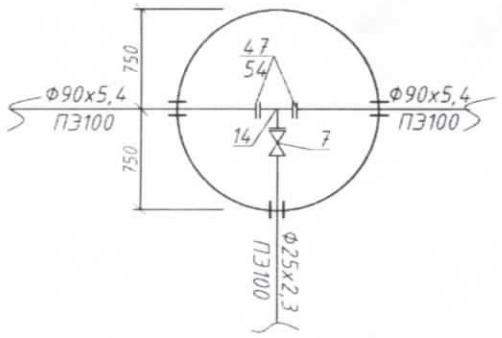	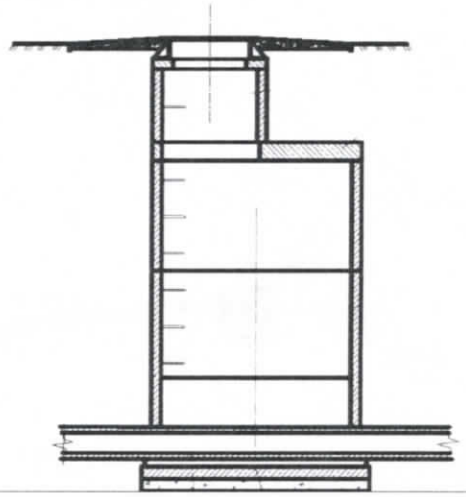

Техникалықсипаттама

№ р/с	Атауы	Маркасы	Материал	Диаметрі (мм) (өлшемдері)	Саны	Ескертпе
1	Түптің плита	ПН 20	Темір бетон	2000	1	
2	Қабырғалықсақина	КС 15.6	Темір бетон	1500	1	
3	Қабырғалықсақина	КС 15.9	Темір бетон	1500	2	
4	Еден плитасы	1ПП20-2	Темір бетон	2000	1	
5	Тірек сақина	КО6	Темір бетон	600	5	
6	Полимерлі-құмды Люк Тип-С СТ РК 2384-2013	СТ РК 2384-2013	Полимер-песок	600	1	

Ұңғыманы тұрақты тірек нүктелерімен байланыстыру схемасы

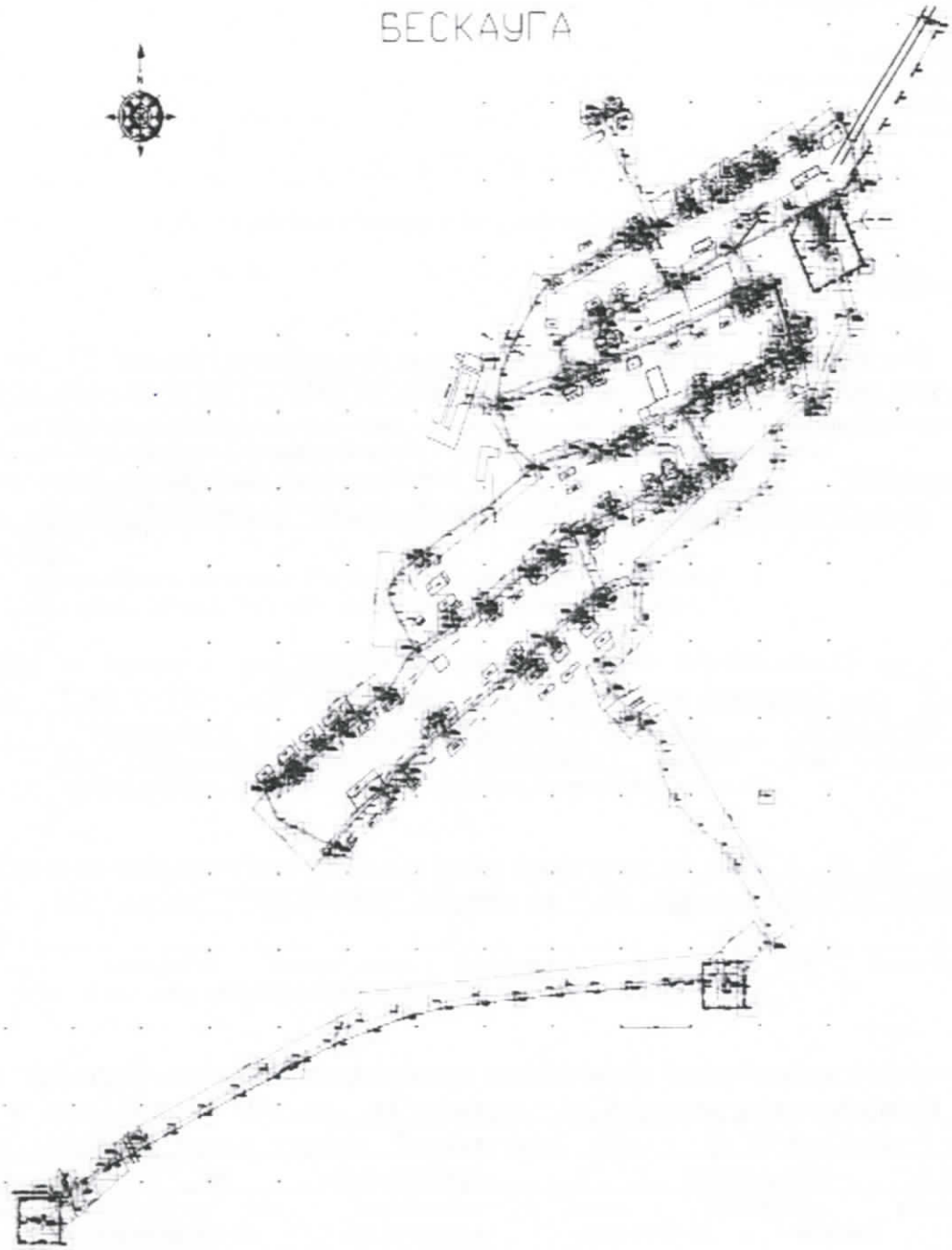

Тапсырысберуші

« Екібастұзқаласыәкімдігініңқұрылысбөлімі» мемлекеттікмекемесіЖетекшісіОспановГазизИсатаевич

_____

басшынынтегі, аты, әкесініңаты (болғанжағдайда), қолыМөрдінорны (болғанжағдайда)

Авторлыққадағалау"СТРОЙ-ТЕХ" ЖШС фирма Жетекшісі Абсаттаров Д.Н.

_____

сарапшынынтегі, аты, әкесініңаты (болғанжағдайда), қолыМөрдінорны (болғанжағдайда)

Приложение 1
к приказу Министра
индустрии и инфраструктурного развития
Республики Казахстан
от 9 августа 2019 года № 632
Утвержден
приказом Министра
по инвестициям и развитию
Республики Казахстан
от 24 апреля 2017 года № 234
форма

Акт приемки объекта в эксплуатацию

"17" 11 2020 года

Заказчик ГУ "Отдел строительства акимата города Экибастуз", Павлодарская область, г.Экибастуз, ЭНЕРГЕТИКТЕР, 62, Руководитель Оспанов Газиз Исатаевич

фамилия, имя, отчество (при наличии) – для физических лиц, наименование организации – для юридических лиц, почтовый индекс, область, город, район, населенный пункт, наименование улицы, номер дома/здания (стационарного помещения)

на основании: Декларации о соответствии от «17» 11 2020 года ТОО "Евростандарт-Аква", директор Нуралин Рахимбек Калымжанович, г.Нур-Султан, Жамбыла, 15А

дата декларации, наименование подрядной (генподрядной) организации, фамилия, имя, отчество (при наличии) руководителя, юридический адрес

Заключения о качестве строительно-монтажных работ (прилагается) от «17» 11 2020 года ТОО "АТЛАНТИС-ПВ" Шайкенов Кудайберген Рахимжанович , Турсунов Тудахун Турсунович №KZ84VJE00043887 от 21.01.2019 г.

дата заключения, наименование организации, фамилия, имя, отчество (при наличии) экспертов технического надзора, № и дата получения аттестатов

Заключения о соответствии выполненных работ проекту от от «17» 11 2020 года ТОО фирма "СТРОЙ-ТЕХ" Абсаттаров Д. Н. лицензия 15-ГСЛ №013847 от 9.02.2004 г.

дата заключения, наименование организации, фамилия, имя, отчество (при наличии) экспертов авторского надзора, № и дата получения аттестатов

произведя осмотр готовности предъявленного подрядчиком (генеральным подрядчиком) к приемке в эксплуатацию объекта: **«Строительство системы водоснабжения в селе Бескауга сельской зоны города Экибастуза»,** объект II (нормального) уровня ответственности, не относящийся к технически сложным.

наименование объекта, вид строительства (новое, расширение, реконструкция, техническое перевооружение, модернизация, капитальный ремонт), уровень ответственности, техническая и технологическая сложность объекта

по адресу **с. Бескауга сельской зоны города Экибастуза Павлодарской области,**

(область, район, населенный пункт, микрорайон, квартал, улица, номер дома (корпуса)

проверив комплектность исполнительной технической документации подтверждает что:

1. Строительство объекта осуществлено на основании:

1) правоустанавливающего документа на земельный участок от «26» июня 2018 года № 1-03/36;

документ, подтверждающий наступление юридических фактов (юридических составов), на основании которых возникают, изменяются или прекращаются права на земельный участок, в том числе договоры, решения судов, правовые акты исполнительных органов, свидетельство о праве на наследство, передаточный акт или разделительный баланс при реорганизации негосударственных юридических лиц, владеющих земельным участком на праве собственности или выкупивших право временного возмездного землепользования (аренды). либо решения о реконструкции (перепланировке, переоборудовании) помещений (отдельных частей) существующих зданий

от"___"_____20___года
№_____;
наименование органа вынесшего решение ГУ «Аппарат Кояндинского сельского округа города Экибастуза»

2) талона о приеме уведомления о начале или прекращении осуществления деятельности или определенных действий
__ГУ «Управление государственного архитектурно-строительного контроля Павлодарской области» уведомление № KZ11REA00124734от 03.04.2019 года

наименование органа принявшего уведомление, дата выдачи талона

3) проекта (проектно-сметной документации) ТОО фирма "СТРОЙ-ТЕХ" рабочий проект

наименование проектной организации, номер проекта

утвержденного(й) ГУ "Отдела строительства города Экибастуз",приказ №172, от 7сентября 2018 года;

наименование организации утвердившей (переутвердившей) проект и дата утверждения

2. Строительно-монтажные работы осуществлены в сроки:
начало работ апрель 2019 года;
месяц, год
окончание работ ноябрь 2020 года;
месяц, год
при продолжительности строительства, месяц:12
по норме или по проекту организации строительства, месяц:12;
фактически, месяц:16;
3. Объект (комплекс) имеет следующие основные технико-экономические показатели (мощность, производительность, производственная площадь, протяженность, вместимость, объем, пропускная способность, провозная способность, число рабочих мест и тому подобное, заполняется по всем объектам (кроме жилых домов) в единицах измерения соответственно целевой продукции или основным видам услуг):

Мощность, производительность и так далее	Единица измерения	По проекту		Фактически	
		общая (с учетом ранее принятых)	в том числе пускового комплекса или очереди	общая (с учетом ранее принятых)	в том числе пускового комплекса или очереди
Водопроводные сети из труб полиэтиленовыхPE 100 SDR 17 питьевых	м	9010,3	9010,3	10139,1	10139,1

Выпуск продукции (оказания услуг), предусмотренной проектом в объеме, соответствующем нормам освоения проектных мощностей в начальный период_____;
факт начала выпуска продукции с указанием объема
Жилой дом имеет следующие показатели:

Показатели	Единица измерения	По проекту	Фактически
Общая площадь	метр в квадрате (далее – м2)		
Число этажей	этаж		
Общий строительный объем	метр в кубе (далее – м3)		
В том числе подземной части	м3		
Площадь встроенных, встроенно- пристроенных и пристроенных помещений	м2		

Показатели	По проекту			Фактически		
	число квартир	площадь квартир, м2		число квартир	площадь квартир, м2	
		общая	жилая		общая	жилая
Всего квартир, в том числе: однокомнатных двухкомнатных трехкомнатных четырехкомнатных и более						

4. Технологические и архитектурно-строительные решения по объекту характеризуются следующими данными:

Водопроводные сети:

а) *Водопроводные поселковые сети* из труб полиэтиленовых питьевых общей протяженностью 10139,1 м, в том числе:

-диаметром PE 100 SDR 17 - 160x9,5 мм , протяженностью 42 м;

-диаметром PE 100 SDR 17 - 140x8,3 мм; протяженностью 123 м;

-диаметром PE 100 SDR 17 - 125x7,4 мм; протяженностью 65 м;

-диаметром PE 100 SDR 17 - 110x6,6 мм; протяженностью 308м;

-диаметром PE 100 SDR 17 - 90x5,4 мм; протяженностью 3874 м;

-диаметром PE 100 SDR 17 - 75x4,5 мм; протяженностью 2524 м;

-диаметром PE 100 SDR 17 - 63x3,8 мм; протяженностью 1071м;

-диаметром PE 100 SDR 17 - 32x2,4 мм; протяженностью 236,1 м;

-диаметром PE 100 SDR 11 - 25x2,3 мм; протяженностью 1896 м;

б) *Площадка водопроводных сооружений в составе:*

• насосная станция I подъема (2 шт.) с установкой Насоса скважинного с электродвигателем насос Grundfos SP5A-25 2.2 KW 3x380-415V в комплекте со шкафом управления скважинным насосом SH5F-25 с контролером, кабелем погружным RD TML-D 4G2/5mm2 80 м -2 шт.

и Насоса погружного скважинного с электродвигателем насос Grundfos SP5A-21 2.2 KW 3x380-415V в комплекте со шкафом управления скважинным насосом SH5F-25 с контролером, кабелем погружным RD TML-D 4G2/5mm2 70 м-2шт.

• водоочистные сооружения;

• два резервуара чистой воды емк. 150м^3 каждый;

• насосная станция 2-го подъема на хоз.питьевые-противопожарные нужды с установкой многонасосной установки повышенного давления, с частотным регулированием производительности НС-4Е-ПД-CR15-5 H=40м,Q=17,9 л/с. в комплекте из 4-х насосов (3 раб+1 резервный, со шкафом управления, арматурой коллекторами)-1 комплект;

• Выгреб емкостью 6,5м3;

• Дизельная электростанция;

• Комплексная трансформаторная подстанция;

Внутриплощадочные сети в том числе: водопровод д=100мм протяженностью 91,1м, канализация д=150мм протяженностью 71,71 м, д=100мм протяженностью 10,1 м, Колодцы водопроводные диаметром 1,0 м 2 штуки, диаметром 2,0 м 2 штуки, Колодцы канализационные диаметром 1,0 м 3 штуки, диаметром 1,5 м 2 штуки,

в) Колодцы водопроводные 79 штук, в том числе:

- диаметром 1,0 м- 10 шт,

- диаметром 1,5 м- 56 шт,

- диаметром 2,0 м- 13 шт,

- пожарные гидранты - 13 шт;

краткие технические характеристики по особенностям его размещения, по основным материалам и конструкциям, инженерному и технологическому оборудованию

5. На объекте установлено предусмотренное проектом оборудование в количестве согласно актам о его приемке после индивидуального испытания и комплексного опробования;

-станция локальной очистки воды-1 шт.
-трансформатор распределительный трехфазный двухобмоточный масляный модели ТМ-25/6/0,4 и герметичного исполнения с гофростенкой ТМГ-25/6/0,4 мощностью 25 кВА-2шт.
-трансформатор распределительный трехфазный двухобмоточный масляный модели ТМ-100/6/0,4 и герметичного исполнения с гофростенкой ТМГ-100/6/0,4 мощностью 100 кВА-1шт.
- подстанции комплексные трансформаторные, без силовых трансформаторов, наружной установки тупиковая модель КТПН-25-40 кВА, мощностью силового трансформатора 25 кВА, номинальным напряжением на стороне ВН 6; 10Кв, номинальным напряжением на стороне НН 0,4 Кв-2шт.
- подстанция комплексная трансформаторная, без силовых трансформаторов, наружной установки тупиковая модель КТПН-100 кВА, мощностью силового трансформатора 100 кВА, номинальным напряжением на стороне ВН 6; 10Кв, номинальным напряжением на стороне НН 0,4 Кв-2шт.
-дизель-генераторная установка АД-80С-Т400-1 шт.
-разъединитель РЛНД-1-10Б/200-5 шт.

6. Наружные инженерные коммуникации (холодное и горячее водоснабжение, канализация, теплоснабжение, газоснабжение, электроснабжение и связь) обеспечивают нормальную эксплуатацию объекта (здания, сооружения, помещения) и приняты городскими эксплуатационными организациями;
7. Сметная стоимость по утвержденному проекту (проектной-сметной документации): всего 579 651,945 тысяч тенге, в том числе строительно-монтажных работ 518 882,841 тысяча тенге;
8. Сметная стоимость основных фондов, принимаемых в эксплуатацию 427435,521 тысяча тенге, в том числе: стоимость строительно-монтажных работ 403 200,0 тысяч тенге;
9. Объект построен в соответствии с утвержденным проектом (проектно-сметной документацией) и требованиями государственных нормативных документов в области архитектуры, градостроительства и строительства.

РЕШИЛ: **«Строительство системы водоснабжения в селе Бескауга сельской зоны города Экибастуза»**

наименование объекта (комплекса)

принять в эксплуатацию.

Заказчик **Оспанов Газиз Исатаевич**
фамилия, имя, отчество (при наличии), подпись руководителя Место печати (при наличии)

Технический надзор **Турсунов Тудахун Турсунович**
фамилия, имя, отчество (при наличии), подпись руководителя Место печати (при наличии)

Авторский надзор **Абсаттаров Данияр Нариманович**
фамилия, имя, отчество (при наличии), подпись руководителя Место печати (при наличии)

Подрядчик

(генеральный подрядчик) **Нуралин Рахимбек Калымжанович**
фамилия, имя, отчество (при наличии), подпись руководителя Место печати (при наличии)

Приложение 3
к акту приемки объекта
в эксплуатацию
форма

Технические характеристики объекта (линии электропередач)

№	Наименование	Единица	Количество
1	2	3	4
1	Воздушные ЛЭП низкого напряжения 0,4кВ	киломерт (далее –0,788	
2	Воздушные ЛЭП Высокого напряжения 10 кВ	км	1,56
3	Кабельные ЛЭП низкого напряжения 0,4кВ	км	0,223
4	Кабельные ЛЭП высокого напряжения…	км	
5	Площадь опор	м 2	
6	Опоры:		
	1) металлические	штук (далее – шт)	
	2) деревянные с деревянными приставками	шт	
	3) деревянные с железобетонными приставками	шт	
	4) железобетонные	шт	59
	5) тросовые подвесы	шт	
7	Провода:		
	1) медные сеч. 6мм2 МГ-0,38	км	0,002
	2) неизолированный сеч. 50мм2 АС-50	км	4,68
	3) самонесущий сеч. 3х16+1х25 мм2 СИП 2А-1	км	0,788
	3) сталеалюминиевые	км	
8	Кронштейны для светильников:		
	1) железобетонные	шт	
	2) металлические	шт	
9	Арматура уличного освещения:		
	1) светильники с лампами накаливания	шт	
	2) светильники с ртутными лампами	шт	
	3) светильники с люминесцетными лампами	шт	30
10	Кабели:		
	1) бронированный с алюминиевыми жилами сеч.	км	0,045
	2) бронированный с алюминиевыми жилами сеч.	км	0,101
	3) бронированный с алюминиевыми жилами сеч. 4х16мм2	км	0,075
	4) бронированный с алюминиевыми жилами сеч. 3х16мм2	км	0,072
11	Муфты соединительные...	шт	
12	Муфты концевые	шт	4
13	Контуры заземления	шт	
14	Устройства грозозащиты	шт	
15	Дорожные покрытия кабельных сетей:		
	1) асфальтобетонные	м 2	
	2) булыжные	м 2	
	3) тротуары	м 2	

Заказчик **ГУ «Отдел строительства акимата города Экибастуз»**
Руководитель Оспанов Г.И.
фамилия, имя, отчество (при наличии), подпись руководителя Место печати (при наличии)

Авторский надзор **Абсаттаров Д.Н. ТОО фирма"СТРОЙ-ТЕХ »**
фамилия, имя, отчество (при наличии), подпись эксперта Место печати (при наличии)

Приложение 12
к акту приемки объекта
в эксплуатацию
форма

Технические характеристики объекта (зеленые насаждения)

№ п.п.	Наименование	Единица измерение	Количество	Примечание
1	2	3	4	5
1	Длина улицы	м		
2	В том числе озелененная часть	м2	9904	
3	Средняя ширина проезда	м		
4	Общая площадь объекта (проезд, сквер, парк, бульвар)	м2	15200	
5	Под зелеными насаждениями, из них			
	под деревьями	м2		
	под кустарниками	м2	691	
	под цветниками	м2		
	под газонами	м2	9904	
	в т.ч. - обыкновенные	м2		
	- партерные	м2		
	- луговые	м2	9904	
6	Под замощением, из них			
	асфальтовое покрытие	м2		
	щебеночное покрытие	м2	1786,9	
	плитами	м2	180,3	
	грунтовые улучшенные	м2		
	грунтовые	м2		
7	Под строениями	м2	63	
8	Под сооружениями	м2	115,71	
9	Под водоемами	м2		
10	Прочие	м2		
11	деревья	шт		
12	кусты	шт	2073	
13	кустарники	шт		
14	цветники			
15	газоны	м2		
16	порода деревьев			
17	возраст	год		

Заказчик **Руководитель Оспанов Г.И.ГУ «Отдел строительства акимата города Экибастуз»**
фамилия, имя, отчество (при наличии), подпись руководителя Место печати (при наличии)

Авторский надзор **Абсаттаров Д.Н. ТОО фирма"СТРОЙ-ТЕХ »**
фамилия, имя, отчество (при наличии), подпись эксперта Место печати (при наличии)

Приложение 13
к акту приемки объекта
в эксплуатацию
форма

Технические характеристики объекта
(сети, водоводы, коллекторы и тому подобное)

№ п/п	Наименование	Единицы измерения	Количество, протяженность	Примечание
1	2	3	4	5
Водопровод				
1	Водоводы (общая протяженность)	м	10139,1	
	1) из стальных труб	м		
	2) из чугунных труб	м		
	3) из асбестоцементных труб	м		
	4) из железобетонных труб	м		
	5) из полиэтиленовых труб, в том числе: PE 100 SDR 17 - 75x4,5 мм	м	2524	
	PE 100 SDR 17 - 160x9,5 мм		42	
	PE 100 SDR 17 - 140x8,3 мм		123	
	PE 100 SDR 17 - 125x7,4 мм		65	
	PE 100 SDR 17 - 110x6,6 мм		308	
	PE 100 SDR 17 - 90x5,4 мм		3874	
	PE 100 SDR 17 - 75x4,5 мм		2524	
	PE 100 SDR 17 - 63x3,8 мм		1071	
	PE 100 SDR 17 - 32x2,4 мм		236,1	
	PE 100 SDR 11 - 25x2,3 мм;		1896	
	насосная станция I подъема (2 шт.) с установкойНасоса скважинного с электродвигателем	Шт.	2	
	насосная станция 2-го подъема на хоз.питьевые-противопожарные нужды с установкой многонасосной установки повышенного давления	шт	1	
	водоочистные сооружения	шт	1	
2	Распределительная сеть (общая протяженность)	м	7615,1	
	1) из стальных труб	м		
	2) из чугунных труб	м		
	3) из асбестоцементных труб	м		
	4) из полиэтиленовых труб	м	7615,1	
	5)	м		
3	Прочие устройства			
	Смотровой колодец	шт	79	
	диаметром 1000мм	шт	10	
	диаметром 1500мм	шт	56	
	диаметром 2000мм	шт	13	
	Задвижка d-50мм	шт	2	
	" d-65	шт	3	
	" d-80	шт	16	
	" d-100	шт	28	
	" d-125	шт	1	
	" d-150	шт	3	
	Вентили d-	шт		
	Кран d-32	шт	3	
	" d-25	шт	152	

	" d-	шт		
	Гидрант	шт	13	
	Водопроводный ввод	шт		
	Водоразборная колонка	шт		
	Футляр	шт		
	Питьевой фонтанчик	шт		
Канализация				
1	Коллекторы (общая протяженность)	м		
	1) из керамических труб	м		
	2) из чугунных труб	м		
	3) из бетонных труб	м		
	4) из асбестоцементных труб	м		
	5) из железобетонных труб	м		
	6)	м		
	7)	м		
2	Канализационная сеть (общая протяженность)	м		
	1) из керамических труб	м		
	2) из чугунных труб	м		
	3) из бетонных труб	м		
	4) из асбестоцементных труб	м		
	5) из железобетонных труб	м		
	6)	м		
3	Прочие устройства			
	Смотровой колодец	шт		
	Выпуск	шт		

Горизонтальный разрез колодца

Масштаб 1:1000

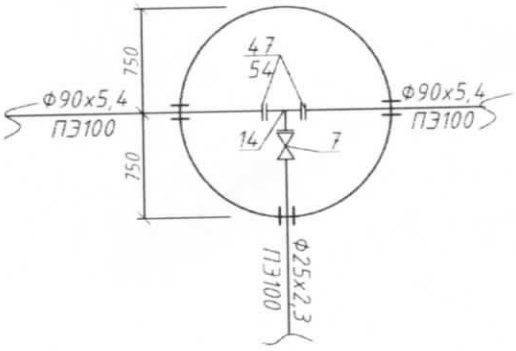

Вертикальный разрез колодца

Масштаб 1:1000

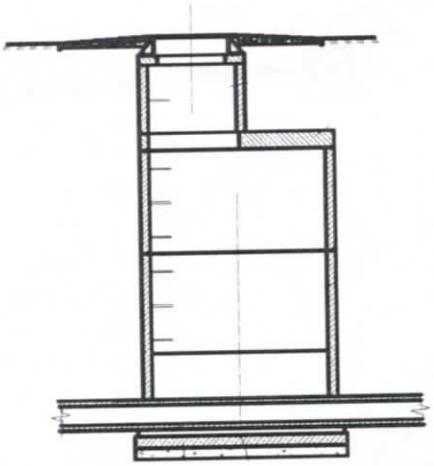

Спецификация

№ п/п	Наименование	Марка	Материал	Диаметр (мм) (размеры)	Количество	Примечание
1	Плита днища	ПН 20	Железобетон	2000	1	
2	Кольцо стеновое	КС 15.6	Железобетон	1500	1	
3	Кольцо стеновое	КС 15.9	Железобетон	1500	2	
4	Плита перекрытия	1ПП20-2	Железобетон	2000	1	
5	Опорное кольцо	КО6	Железобетон	600	5	
6	Люк полимерно-песчаный Тип-С СТ РК 2384-2013	СТ РК 2384-2013	Полимер-песок	600	1	

Схема привязки колодца к постоянным точкам-ориентирам

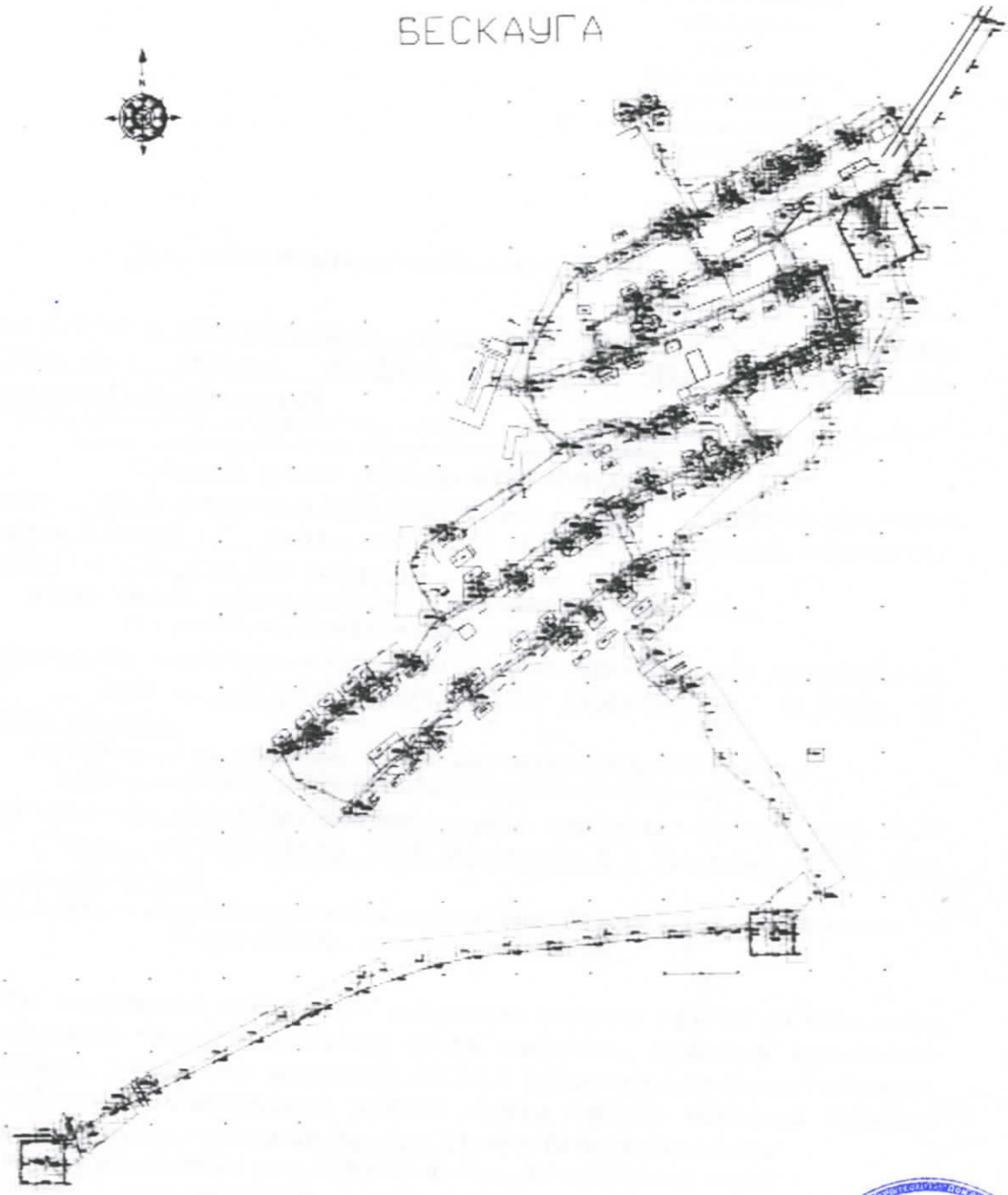

Заказчик:

Руководитель Оспанов Г.И.ГУ «Отдел строительства акимата города Экибастуз»

фамилия, имя, отчество (при наличии), подпись руководителя Место печати (при наличии)

Авторский надзор **Абсаттаров Д.Н. ТОО фирма"СТРОЙТЕХ»**

фамилия, имя, отчество (при наличии), подпись эксперта Место печати (при наличии)

«ЖМТ» АЖ ЕНГІЗІЛДІ

Орындаушы Костюк Т.В
(Т.А.Ә., қолы)

Күні 2020 ж. «25» ноября

Номірленген, мөрмен бекітілді
Қолы
Прошито пронумеровано скреплено
Печать ( ) парақта тігілген
Подпись ( ) листа

Жер кадастры және жылжымайтын мүлік бойынша Екібастұз қаласының бөлімі

Өтініш № 00220132134 7 1416/965641
26.11.20
11:37

Кадастрлық № 14:219:010:649

Жылжымайтын мүлік орналасқан мекен-жайы:
г Экибастуз, с.о. Юбилейный
с Бескауга

Тіркеуші (қолы) Кушкибаева

Бөлім басшысы Шаяхметов Қолы