РЕСПУБЛИКА КАЗАХСТАН
товарищество с ограниченной ответственностью
"TS-Smart Construction"
ГОСЛИЦЕНЗИЯ №19011915

Заказ: 09-2024
Заказчик: ГУ "Отдел жилищно-коммунального хозяйства, пассажирского транспорта и автомобильных дорог Жанааркинского района"

РАБОЧИЙ ПРОЕКТ

«Строительство водопроводных сетей разъезда №189 и села Акбастау Ералиевского сельского округа Жанааркинского района»

Том II

Альбом 4.2

Видеонаблюдение по периметру.
Охранно тревожная сигнализация.

г.Шымкент - 2024 г.

ГОСЛИЦЕНЗИЯ ГСЛ
№190011915 ОТ 31.05.2019

РЕСПУБЛИКА КАЗАХСТАН
товарищество с ограниченной ответственностью
"TS-Smart Construction"
ГОСЛИЦЕНЗИЯ №19011915

Заказ: 09-2024
Заказчик: ГУ "Отдел жилищно-коммунального хозяйства, пассажирского транспорта и автомобильных дорог Жанааркинского района"

РАБОЧИЙ ПРОЕКТ

«Строительство водопроводных сетей разъезда №189 и села Акбастау Ералиевского сельского округа Жанааркинского района»

Том II

Альбом 4.2

Видеонаблюдение по периметру.
Охранно тревожная сигнализация.

Директор Қамбатыров Т.З.

Главный инженер проекта Дауренбек Н.

г.Шымкент - 2024 г.

Общие данные

Ведомость рабочих чертежей основного комплекта ВН.

Лист	Наименование	Примечание
1	Общие данные.	
2	Схема крепления камер	
3	Схема наружной камеры	
4	План сетей видеонаблюдения	

Ведомость ссылочных и прилагаемых документов.

Обозначение	Наименование	Примечание
	Ссылочные документы.	
СНиП РК 3.02-10-2010 *	«Устройства систем связи и диспетчеризации инженерного оборудования жилых и общественных зданий»	
ГОСТ 21.406-88*	«Проводные средства связи. Обозначения условные графические».	
	Прилагаемые документы.	
ХХ-2024 ВН.СО	Спецификация оборудования, изделий и материалов	1 лист

Видеонаблюдения.

Система внутреннего видеонаблюдения реализована на базе борудования RVi. Для обеспечения видеоконтроля за обстановкой установливаются IP-видеокамеры в коридорах, боксах и по периметру здания. Камеры внутреннего наблюдения выбраны купольного, на улице уличного типа, с 2-х мегапиксельной матрицей ИК подсветкой. ИК подсветка обеспечивает качественное изображение при отсутствии освещения.
Информация с системы видеонаблюдения направляется на IP - видеорегистратор расположенной в телекоммуникационном шкафу в помещении КПП.
Питание видеокамер осуществятся по информационному кабелю от коммутаторов по технологии PoE (IEEE802.3a).
Для передачи видеосигнала и питание IP-видеокамеры подключаются к коммутаторам установленных в телекоммутационных шкафах, кабелем марки UTP 4x2x0,5 категории 5е. Кабели прокладываются открыто в кабельном канале.
Прокладке кабеля осуществляется в соответствии с ПУЭ РК, СН РК 3.02-17-2011, СН РК 4.04-07-2013, СП РК 4.04-107-2013 и СНиП 3.02-10-2010*.
Защитное заземление и зануление выполняетс путем присоединения корпусов к общему контуру заземления объекта согласно ПУЭ РК.

Основные показатели проекта

Наименование	Кол-во
Видоенаблюдения.	
16 канальный IP видеорегистратор с POE. RVi-IPN16/8-4K, шт.	1
Видеокамера День/Ночь внутренней установки, шт.	0
Видеокамера всепогодная День/Ночь наружной установки , шт.	16

Настоящий проект выполнен в соответствии с действующими на территории Республики Казахстан нормами и правилами и предусматривает мероприятия, обеспечивающие взрывопожарную и пожарную безопасность и исключающие вредные воздействия на окружающую среду и воздушный бассейн, а так же предупреждающие чрезвычайные ситуации природного и техногенного характера.

Главный инженер проекта Дауренбеков Н.

Взам. инв.N | Подп. и дата | Инв.N подл.

Изм.	Кол. уч.	Лист	№ док.	Подп.	Дата
ГИП		Дауренбек			
Проверил					
Н. контр.					
Разраб.		Алтынбек Е.			

2024

ХХ-2024 ВН

Строительство водопроводных сетей разъезда N189 села Акбастау Ералиевского сельского округа Жанааркинского района

Видеонаблюдение по периметру

Стадия	Лист	Листов
РП	1	4

Общие данные

ТОО «ТЗ-Smart Construction»
г. Шымкент — 2024 г.

Схема крепления камер

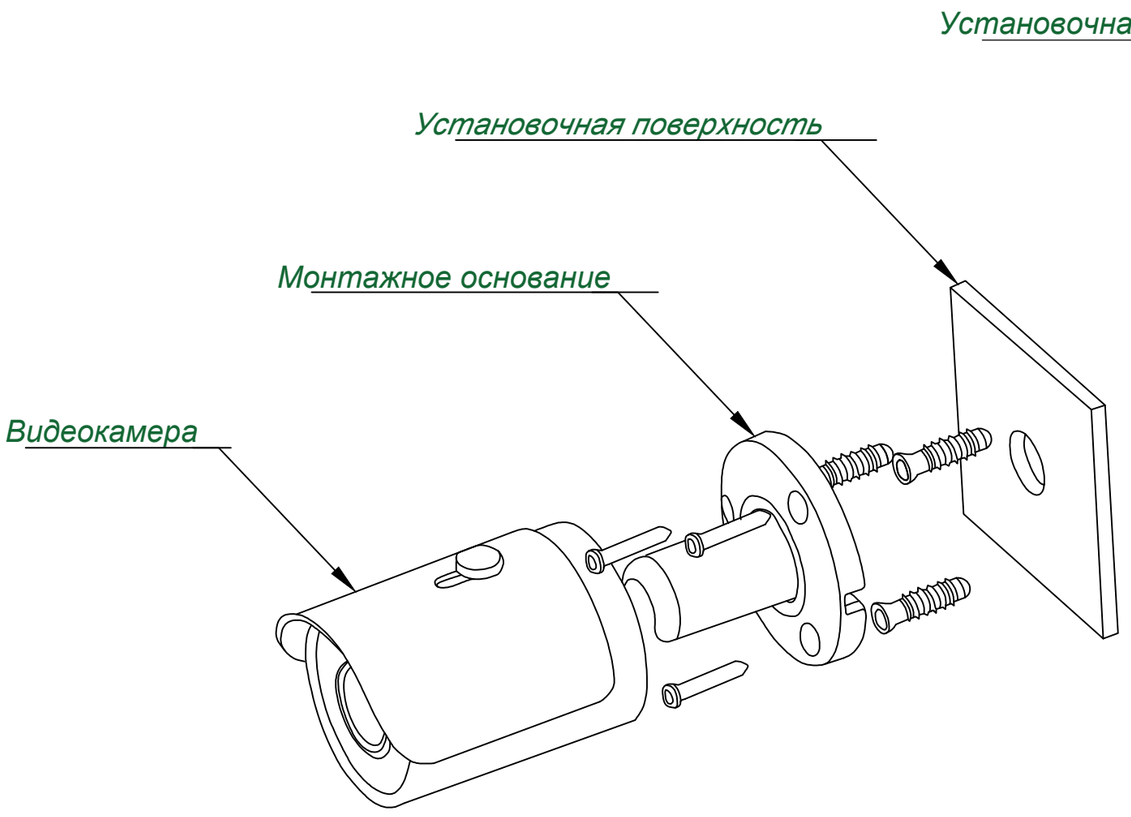

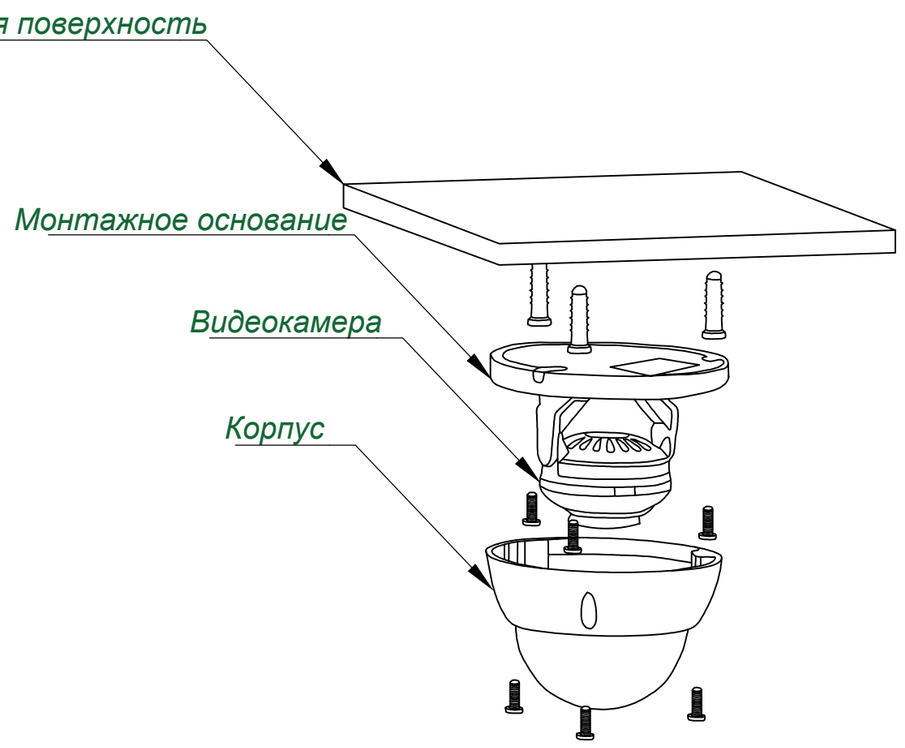

Инв.N подл. | Подп. и дата | Взам. инв.N

					2024	XX-2024 ВН			
						Строительство водопроводных сетей разъезда N189 села Акбастау Ералиевского сельского округа Жанааркинского района			
Изм.	Кол. уч.	Лист	№ док.	Подп.	Дата				
ГИП		Дауренбек				Видеонаблюдение по периметру	Стадия	Лист	Листов
Проверил							РП	2	4
Н. контр.									
Разраб.		Алтынбек Е.				Схема крепления камер	ТОО «TS-Smart Construction» г. Шымкент — 2024 г.		

Схема наружной камеры

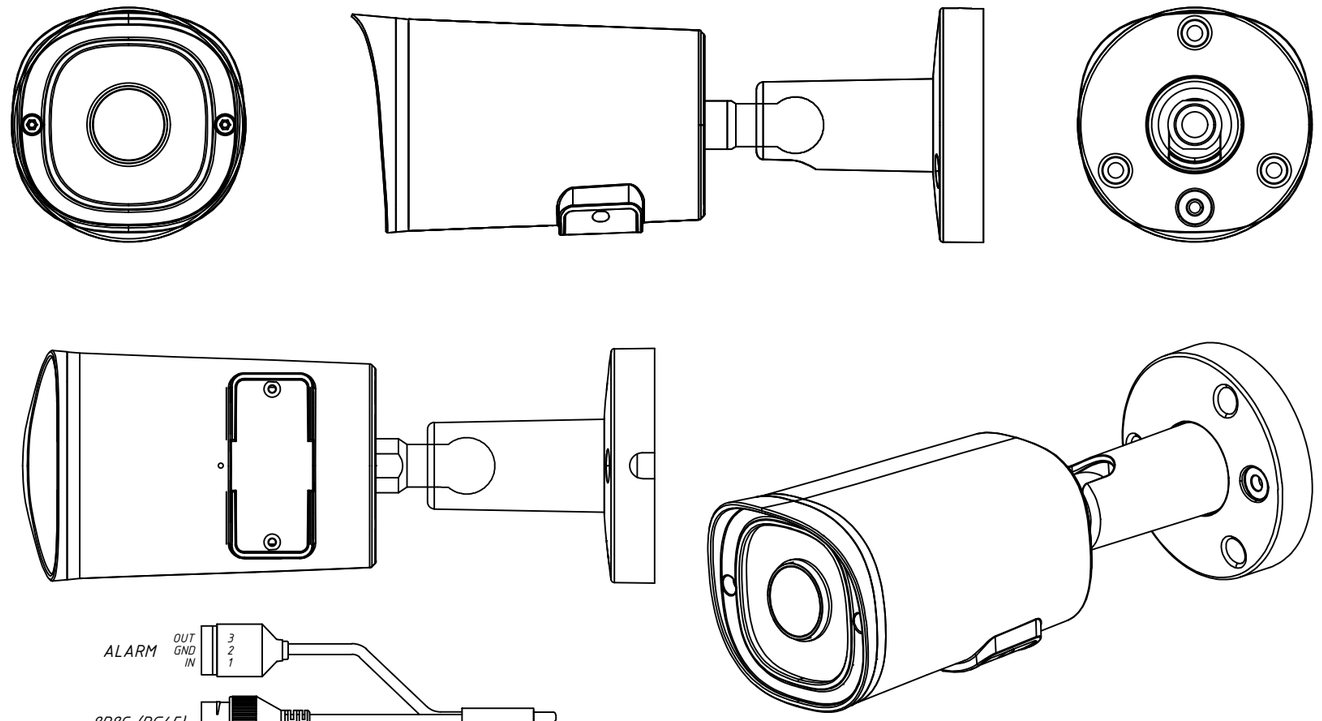

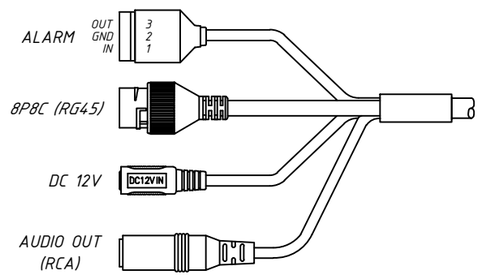

					2024
Изм.	Кол. уч.	Лист	№ док.	Подп.	Дата
ГИП		Дауренбек			
Проверил					
Н. контр.					
Разраб.		Алтынбек Е.			

XX-2024 ВН

Строительство водопроводных сетей разъезда N189 села Акбастау Ералиевского сельского округа Жанааркинского района

Видеонаблюдение по периметру

Стадия	Лист	Листов
РП	3	4

Схема наружной камеры

ТОО «TS-Smart Construction»
г. Шымкент — 2024 г.

Инв.N подл. | Подп. и дата | Взам.инв.N

План сетей видеонаблюдения

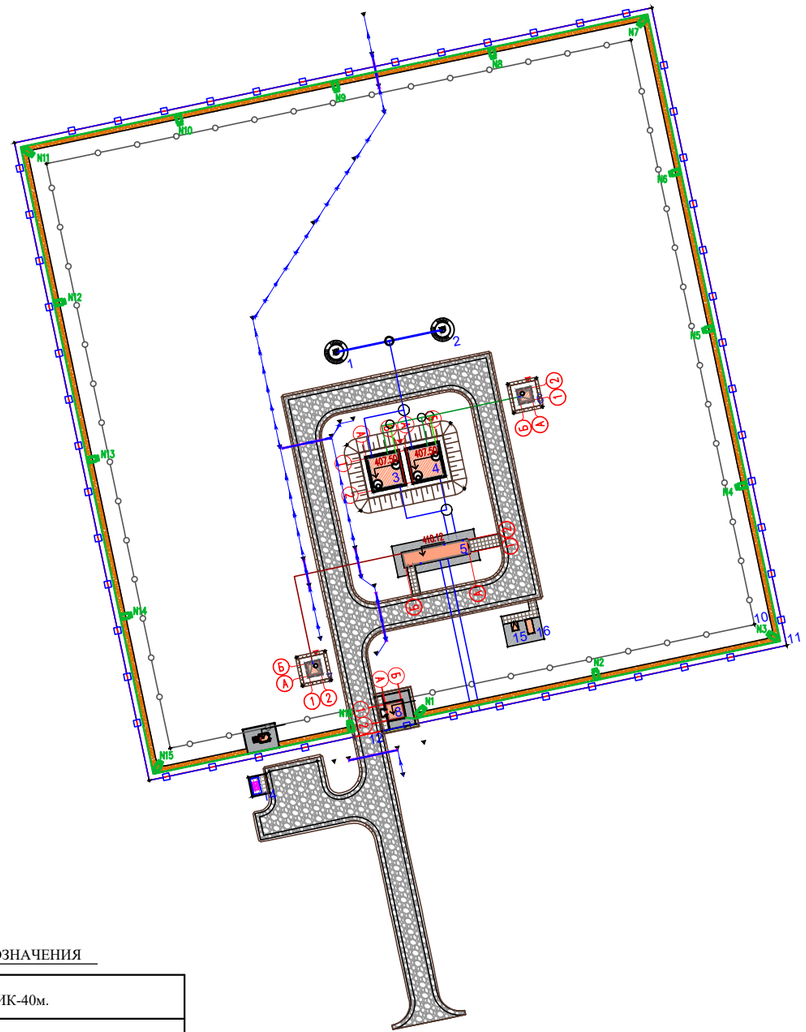

ЭКСПЛИКАЦИЯ ЗДАНИЙ И СООРУЖЕНИЙ

Номер на плане	Наименование	Примечание
1,2	Обваловка с насосной 1-го подъема (по ТП РК 1-12 ВС СКВ-2009) -2шт.	Том 2, Альбом 3
3,4	Резервуар чистой воды, V=100м3, каждый -2шт.	Том 2, Альбом 3
5	Насосная станция 2-го подъема	Том 2, Альбом 3
6	Резервуар-накопитель, емкость V=6м3	Том 2, Альбом 3
7	Вырез, емкость V=2м3	Том 2, Альбом 3
8	Контрольно пропускной пункт	Том 2, Альбом 3
9	Уборная на 1 очко	Том 2, Альбом 3
10	Проволочное ограждение охранной тропы МЗЕ(Б) (h=1.6м по сер. 3.017-1)	-
11	Железобетонная ограда БЗВ-2 (h=2,0м) с насадкой из колючей стальной проволоки М11 (h=0.5м по сер. 3.017-1)	-
12	Металлические ворота с калиткой ВМ4В (по сер. 3.017-1)	-
13	Стоянка для автомашин	-
14	Площадка под мус.контейнеры	-
15	Трансформаторная подстанция	-
16	Дизельная электростанция	-

КПП

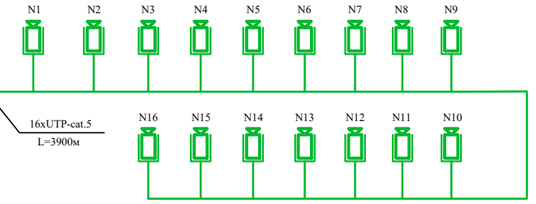

УСЛОВНЫЕ ГРАФИЧЕСКИЕ ОБОЗНАЧЕНИЯ

	Уличная IP камера ИК-40м.
	Купольная IP камера
	Кабель U/UTP 4x2x0,52мм
	Телекоммуникационный шкаф
	Монитор

					2024
Изм.	Кол. уч.	Лист	№ док.	Подп.	Дата
ГИП		Дауренбек			
Проверил					
Н. контр.					
Разраб.		Алтынбек Е.			

XX-2024 ВН

Строительство водопроводных сетей разъезда N189 села Акбастау Ералиевского сельского округа Жанааркинского района

Видеонаблюдение по периметру	Стадия	Лист	Листов
	РП	4	4
План сетей видеонаблюдения	ТОО «ТБ-Smart Consultant» г. Шымкент - 2024 г.		

Инв.N подл. | Подп. и дата | Взам. инв.N

Позиция	Наименование и техническая характеристика	Тип, марка, обозначение документа, опросного листа	Код продукции	Поставщик	Ед. измерения	Кол.	Масса 1 ед., кг	Примечание
	Оборудование СКС							
	Шкаф телекоммуникационный ТК-1, в составе:				комп.	1		
	Шкаф сетевой 19", 47U, 600x1000мм, перфорированые двери, черный		601S.6847.24.100	SHIP	шт	1		
	Оптический кросс 1U, 24 порта SC duplex		SHIP F-V2		шт	2		
	1U патч-панель кат.5E UTP, 24 порта (IDC Krone) 1U		P197-24		шт	4		
	Кабельный органайзер 19" 1U 5 кольец, пластик, черный		701402120		шт	6		
	19" стационарная полка глубиной 440x550x44мм, черная		700180100		шт	2		
	Потолочная вентил. панель с термостатом, 4 вент., черная		700404112T		шт	1		
	PDU 9 розеток нем. ст., 1U, шнур 2м вилька нем. ст ПВХ		700509102		шт	1		
	19" осветительная панель, 1U. с ручным вкл. черная		700301100		шт	1		
	Комплект заземления		701603001		шт	1		
	Набор закладных винтов-шайб-гаек (M6x12мм) 25шт в комп.		700906000		комп.	6		
	Разъем информационный 5е кат	PJ-45			шт	7		
	Компьютерная розетка 5е кат (экранированная)	PJ-45			шт	7		
	Оборудование видеонаблюдения							
	16 канальный IP видеорегистратор с POE	RVi-IPN16/8-4K		RVi	шт	1		
	Видеокамера День/Ночь внутренней установки	RVi-IPC32MS-IR V.2 (2.8-12)			шт	0		
	Видеокамера всепогодная День/Ночь наружной установки	RVi-IPC42LS (2.8-12)			шт	16		
	Сетевой коммутатор 24 порта, POE	RVi-NS2404M			шт	1		
	Жесткии диск HDD 6 Tb Seagete IronWolf SATA 6Gbit/s, 3,5" 7200 rmp 256Mb				шт	2		
	ИБП, 3000ВА 230В, с креплением в 19" шкаф	APC Smart-UPS 3000VA			шт	1		
	Монитор 32"	RVi-M32M			шт	1		
	Кабель категории 5е для внутренный прокладки 4 парный	U/UTP 4x2x0,51		Казцентрэлектрпровод	м	3900		
	Интерфейсный кабель HDMI, 5м	HDMI			шт	1		
	TMR 12x12 Миниканал самоклеющийся	In liner Classic	00308	АО "ДКС"	м	3900		

Взам. инв.N

Подпись и дата

Инв. N подл.

Изм.	Кол. уч.	Лист	№ док.	Подп.	Дата
ГИП		Дауренбек			
Проверил					
Н. контр.					
Разраб.		Алтынбек Е.			

2024

XX-2024ВН.СО

Строительство водопроводных сетей разъезда N189 села Акбастау Ералиевского сельского округа Жанааркинского района

Видеонаблюдение по периметру

Стадия	Лист	Листов
РП	1	1

Спецификация оборудования, изделий и материалов

ТОО «IS-Smart Construction» г. Шымкент – 2024г.

Формат А 3

Общие данные

Ведомость документов основного комплекта НОТС

Лист	Наименование	Примечание
1	Общие данные.	
2	План разводки сети охранно-тревежной сигнализации.	

Ведомость ссылочных и прилагаемых документов.

Обозначение	Наименование	Примечание
	Ссылочные документы.	
СНиП РК 3.02-10-2002*	Устройство систем связи, сигнализации и диспетчеризации инженерного оборудования	
	жилых и общественных зданий. Нормы проектирования.	
	Прилагаемые документы.	
08-2024 НОТС.СО	Спецификация оборудования, изделий и материалов	1 лист

Общие указания.

Периметральная охранная сигнализация выполнена на основании задания на проектирование, чертежей топосъемки, генерального плана, в соответствии с СНиП РК 4.01-02-2009*.

Для передачи сигнала тревоги с места возникновения пожара и для защиты от несанкционированного доступа в помещения предусмотрена монтаж установки охранно-тревожной сигнализации. Для этого предусмотрен прибор блок управления СБЗ-С-ВР.

Данный прибор устанавливается в помещении охраны см. часть ЭОМ.

В качестве извещателей охранно-тревежной сигнализации предусматриваются:

Извещатель адресный объемный с кронштейном АВЕ-150, размещать на высоте не менее 2 м;

Сеть охранно-тревежной сигнализации выполняется проводом КСПВ 4х0,5мм² по периметру ограждении в ПЭ трубе не менее 2м от земли.

Монтаж необходимо осуществлять в строгом соответствии с паспортом, техническим описанием и инструкцией по эксплуатации.

Все электромонтажные работы выполнить в соответствии с действующими ПУЭ РК нормами и правилами.

ОСНОВНЫЕ ПОКАЗАТЕЛИ ПРОЕКТА

Наименование	Единица измерения	Кол-во
Извещатель периметровый, активный 2-х луч. 150м, АВЕ-150	комп.	21

Взам.инв.N | Подп.и дата | Инв.Nподл.

Настоящий проект выполнен в соответствии с действующими на территории Республики Казахстана нормами и правилами и предусматривает мероприятия, обеспечивающие взрыво-пожаробезопасность, исключающие вредные воздействия на окружающую среду и воздушный бассейн, а так же, предупреждения черезвычайные ситуации природного и техногенного характера.

Гл. инженер проекта

подпись фамилия дата

Изм.	Кол. уч.	Лист	№ док.	Подп.	Дата
ГИП		Дауренбек			2024
Проверил					
Н. контр.					
Разраб.		Алтынбек Е.			

XX-2024НОТС

Строительство водопроводных сетей разъезда N189 села Акбастау Ералиевского сельского округа Жанааркинского района

Охранно тревожная сигнализация	Стадия	Лист	Листов
	РП	1	2
Общие данные.			

ТОО «ТЗ-Smart Construction»
г. Шымкент — 2024 г.

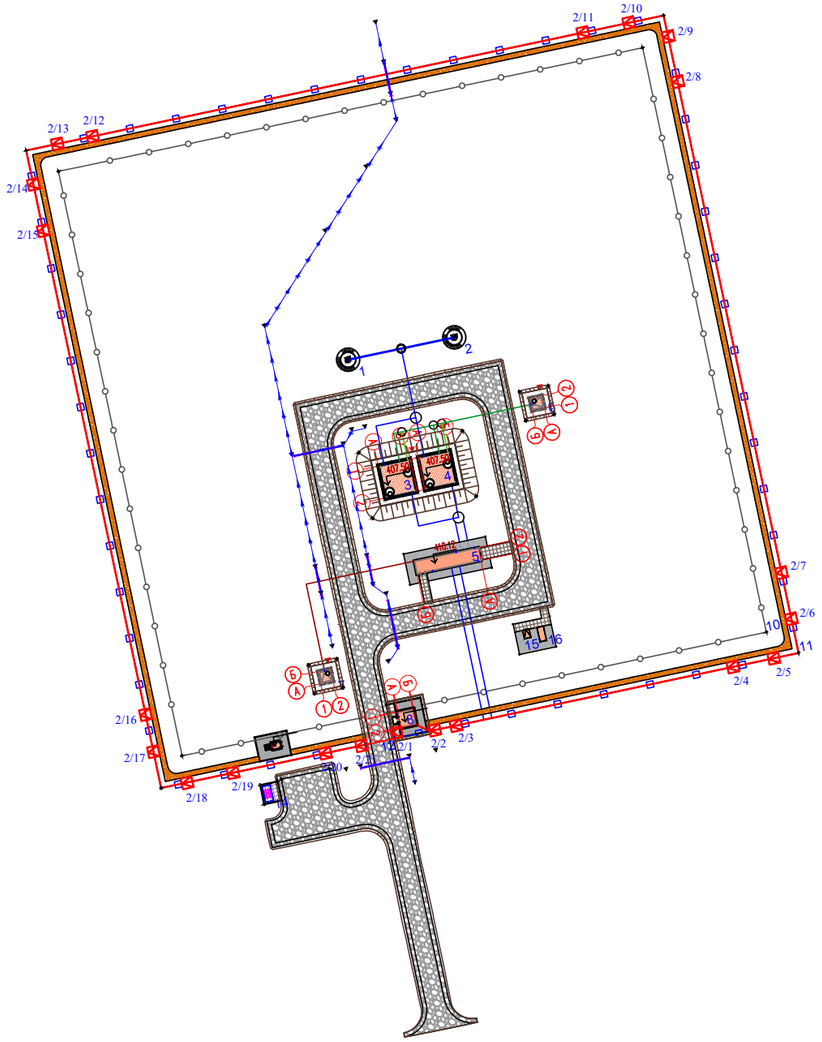

ЭКСПЛИКАЦИЯ ЗДАНИЙ И СООРУЖЕНИЙ

Номер на плане	Наименование	Примечание
1,2	Скважина с насосной 1-го подъема (по ТП РК 1-12 ВС СКВ-2009) -2шт.	Том 2, Альбом 3
3,4	Резервуар чистой воды V=100м3, каждая -2шт.	Том 2, Альбом 3
5	Насосная станция 2-го подъема	Том 2, Альбом 3
6	Резервуар-накопитель, емкость V=6м3	Том 2, Альбом 3
7	Вырезб, емкость V=2м3	Том 2, Альбом 3
8	Контрольно пропускной пункт	Том 2, Альбом 3
9	Уборная на 1 очко	Том 2, Альбом 3
10	Проволочное ограждение охранной тропы МЗЕ(Б) (h=1.6м по сер. 3.017-1)	-
11	Железобетонная ограда ЕБВ-2 (h=2,0м) с насадкой из колючей стальной проволоки М11 (h=0.5м по сер 3.017-1)	-
12	Металлические ворота с калиткой ВМ4В (по сер. 3.017-1)	-
13	Стоянка для автомашин	-
14	Площадка под мус.контейнеры	-
15	Трансформаторная подстанция	-
16	Дизельная электростанция 409.35	-

Инв.N подл. | Подп. и дата | Взам.инв.N

					2024	XX-2024НОТС			
						Строительство водопроводных сетей разъезда N189 села Акбастау Ералиевского сельского округа Жанааркинского района			
Изм.	Кол. уч.	Лист	№ док.	Подп.	Дата				
ГИП		Дауренбек				Охранно тревожная сигнализация	Стадия	Лист	Листов
Проверил							РП	2	2
Н. контр.									
Разраб.		Алтынбек Е.				План ОТС.	ТОО «ТК "Smart Construction"» г. Шымкент - 2024 г.		

Позиция	Наименование и техническая характеристика	Тип, марка, обозначение документа, опросного листа	Код продукции	Поставщик	Ед. измерения	Кол.	Масса 1 ед., кг	Примечание
	Электроустановочные изделия							
1	Извещатель периметровый, активный 2-х луч. -25°...+65 °С, 150м	АВЕ-150		ТОО "Intant Shymkent" Республика Казахстан	шт.	21		
	Кабельные изделия							
2	Кабель монтажный для систем пожарной и охранной сигнализации одиночной прокладки, сечением, 4х0,5мм²	КСПВ 4х0,5			м	520		с надбавкой 10%
	Трубы							
3	Труба полиэтиленовая ПЭ100 SDR 17,0 Ø40мм				м	520		с надбавкой 10%

					2024	XX-2024НОТС.СО
Изм.	Кол. уч.	Лист	№ док.	Подп.	Дата	Строительство водопроводных сетей разъезда N189 села Акбастау Ералиевского сельского округа Жанааркинского района
ГИП		Дауренбек				Охранно тревожная сигнализация
Проверил						Стадия: РП; Лист: 1; Листов: 1
Н. контр.						Спецификация оборудования, изделий и материалов
Разраб.		Алтынбек Е.				

Взам.инв.N

Подп.и дата.

инв.Nподл.

Ведомость рабочих чертежей основного комплекта ПС.

Лист	Наименование	Примечание
1	Общие данные.	
2	Структурная схема пожарной сигнализации План сетей пожарной сигнализации	

Ведомость ссылочных и прилагаемых документов.

Обозначение	*Наименование*	*Примечание*
	Ссылочные документы.	
СП РК 2.02-104-2014	Оборудования зданий, помещений и сооружений системами автоматической пожарной сигнализации, автоматическими установками пожаротушения и оповещения людей о пожаре	
СП РК 2.02-102-2012	Пожарная автоматика зданий и сооружений	
Приказ Министра внутренних дел Республики Казахстан от 29 ноября 2016 года № 1111	Об утверждении Технического регламента "Требования по оборудованию зданий, помещений и сооружений системами автоматического пожаротушения и автоматической пожарной сигнализации, оповещения и управления эвакуацией людей при пожаре"	
	Прилагаемые документы.	
08-2024 ПС.СО	Спецификация оборудования, изделий и материалов	1 лист

Общие указания

Данный проект выполнен на основании обследования и задания на проектирование, чертежей строительной части и в соответствии с требованиями технической и нормативной документации.

Проект выполнен в соответствии с действующими стандартами и руководящими материалами с соблюдением норм и правил техники безопасности.

Проектом предусматривается комплексная сеть пожарной сигнализации, которая строится по шлейфной системе с установкой ручных и автоматических тепловых пожарных извещателей. Автоматические пожарные извещатели устанавливаются внутри помещений по потолку, ручные извещатели – на путях эвакуации у выходов из зданий по стенам.

Электрические сигналы о пожаре передаются на пульт прибора приемно-контрольный "Гранит-2". ППКОП запитывается от щита аварийного освещения и предусмотрен для аварийного питания, встроенный аккумулятор типа DELTA DT1207 емкостью 7А/ч, 20 часовой разряд.

Тип системы оповещения о пожаре, в соответствии со СП РК 2.02-104-2014 принято – 2 (светозвуковой).

Для оповещения о пожаре предусмотрена установка светозвуковых оповещателей "Маяк-12-К", расположенных у главных входов в здании.

Разводка кабельной трассы выполнена кабелями марки КСПВ, ВВГ.

Кабельная трасса (КСПВ) проложена в кабельном канале по стенам, потолкам и (ВВГ) в ПВХ трубе по стене под слоем штукатурки.

Проект выполнен в соответствии с требованиями "Правил устройства электроустановок РК".

ОСНОВНЫЕ ПОКАЗАТЕЛИ ПРОЕКТА

Наименование	Единица измерения	Кол-во
Прибор приемно-контрольный охранно-пожарный "Гранит-2"	шт	1
Шлейф пожарной сигнализации	шт	2
Извещатель тепловой ИП 101-1А-А3	шт	2
Извещатель ручной ИПР-513-10	шт	1
Оповещатель свето-звуковой Маяк-12-К	шт	1

Настоящий проект выполнен в соответствии с действующими на территории Республики Казахстана нормами и правилами и предусматривает мероприятия, обеспечивающие взрыво-пожаробезопасность, исключающие вредные воздействия на окружающую среду и воздушный бассейн, а так же, предупреждения черезвычайные ситуации природного и техногенного характера.

Гл. инженер проекта _____ _____ _____

подпись фамилия дата

					2024	ХХ-2024ПС			
Изм.	Кол. уч.	Лист	№ док.	Подп.	Дата	Строительство водопроводных сетей разъезда N189 села Акбастау Ералиевского сельского округа Жанааркинского района			
ГИП		Дауренбек				КПП	РП	1	2
Н.Контр.									
Проверил						Общие данные.			
Исполн		Алтынбек Е.							

Согласовано
Раздел ВК
Раздел АС
Согласовано
Раздел ГП
Раздел ТХ
Раздел ОВ
Взам.инв.N°
Подп. и дата
Инв.N°подл.

План на отм.0.000

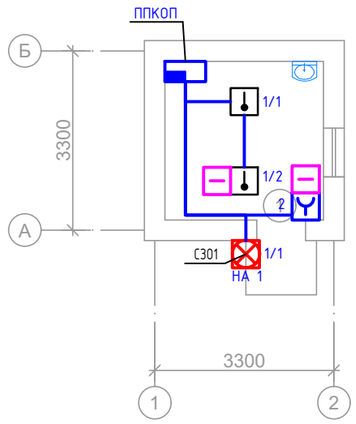

Экспликация помещений

№	Наименование	Площадь м2	Примечание
1	Комната охранника	8.52	
	Всего	8.52	

Структурная схема пожарной сигнализации

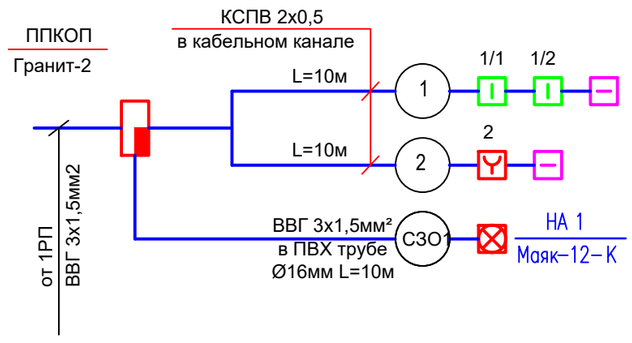

Условные обозначения:

- извещатель пожарный автоматический тепловой
- извещатель пожарный ручной
- устройство оконечное
- светозвуковой оповещатель

					2024	ХХ-2024ПС			
						Строительство водопроводных сетей разъезда N189 села Акбастау Ералиевского сельского округа Жанааркинского района			
Изм.	Кол. уч.	Лист	№ док.	Подп.	Дата				
ГИП		Дауренбек				КПП	РП	2	2
Н.Контр.									
Проверил									
Исполн		Алтынбек Е.				План на отм. 0.000			

Взам. инв.N | Подп. дата | Инв.N подл.

Позиция	Наименование и техническая характеристика	Тип, марка, обозначение документа, опросного листа	Код продукции	Поставщик	Ед. измерения	Кол.	Масса 1 ед., кг	Примечание
1	Прибор приемно-контрольный охранно-пожарный,	Гранит-2		ТК "Дозор" Казахстан, г.Павлодар	шт	1		
	~220В, 50Гц, под аккум. батарею 12В, 7Ач							
2	Аккумуляторная батарея, 12В, 7А/ч	DELTA DT1207			шт	1		
3								
4	Извещатель пожарный автоматический тепловой	ИП 101-1А-А3			шт	2		
5	Извещатель пожарный ручной	ИПР-513-10			шт	1		
6	Устройство контроля шлейфов	УКШ-1			шт	2		
7	Оповещатель светозвуковой, внешней установки на светодиодах, 12В	Маяк-12-К			шт	1		
8	Кабель монтажный для систем пожарной и охранной сигнализации одиночной прокладки, сечением, 4х0,5мм²	КСПВ		ТОО "Almaty It telecom" г.Алматы. Казахстан	м	20		
9	Кабель силовой с медными жилами сеч. мм2 3х1,5	ВВГнг-0,66		ТОО "Электрокомплект" г.Шымкент. Казахстан	м	10		
10	Труба ПВХ гофрированная dнаруж=16мм	ГОСТ 50827-95			м	10		
11	Кабельный канал 10х7мм				м	30		

					2024	XX-2024 ПС .СО		
Изм.	Кол. уч.	Лист	№ док.	Подп.	Дата	Строительство водопроводных сетей разъезда N189 села Акбастау Ералиевского сельского округа Жанааркинского района		
ГИП		Дауренбек				КПП	РП	1	1
Н.Контр.								
Проверил						Спецификация оборудования, изделий и материалов		
Исполн		Алтынбек Е.						

Взам.инв.N

Подп.и дата.

инв.Nподл.