Ведомость основных комплектов рабочих чертежей

Лист	Наименование	Наименование
31/23.1-АР	Наземные павильоны. Архитектурные решения	
31/23.1-КЖ1	Тепловая магистраль ТМ-20А. Конструкции железобетонные	
31/23.1-КМ1	Тепловая магистраль ТМ-20А. Конструкции металлические	
31/23.1-КЖ2	Наземные павильоны. Конструкции железобетонные	
31/23.1-КМ2	Наземные павильоны. Конструкции металлические	

Ведомость ссылочных и прилагаемых документов

Обозначение	Наименование	Примечание
	Ссылочные документы	
СТ ТОО 401140006100-01-2010 ТОО"Казахстанский завод ограждающих конструкций"	Сэндвич-панели трехслойные теплоизолирующие	
ТУ 5285-002-78099614-2008	Стальные профилированные листы, металлочерепица, комплектующие изделия, профили, элементы конструкционные гнутоштампованные, фасадные кассеты	
Серия 1.494-24	Стаканы для крепления крышных вентиляторов, дифлекторов и зонтов	
Серия 1.236-5 в.3	Противопожарные двери	
Серия 1.038.1-1 в.4	Перемычки железобетонные	
	Прилагаемые документы	
2-01-00-05	Смета	

Ведомость рабочих чертежей основного комплекта

Лист	Наименование	Примечание
1	Общие данные	
2	НП1(УТ2), НП3(УТ6). План на отм.0.000. Кладочный план цоколя. План полов.	
3	НП1(УТ2), НП3(УТ6). Разрезы 1-1, 2-2. План кровли.	
4	НП1(УТ2), НП3(УТ6). Фасады. Схемы расположения стеновых и кровельных панелей.	
5	Узлы.	
6	НП1(УТ2), НП3(УТ6). Спецификация элементов стенового, кровельного ограждения и к кладочному плану цоколя.	
7	НП2(УТ3). План на отм.0.000. Разрезы 1-1, 2-2	
8	НП2(УТ3). Фасады.	
9	НП2(УТ3).План пола.План кровли. Парапет. Карниз. Крыльцо.	
10	НП4(УТ11), НП5 (УТ15). План на отм.0.000. Кладочный план цоколя. План полов	
11	НП4(УТ11), НП5 (УТ15). Разрезы 1-1, 2-2. План кровли.	
12	НП4(УТ11), НП5 (УТ15). Фасады. Схемы расположения стеновых и кровельных панелей	
13	НП4(УТ11), НП5 (УТ15). Спецификация элементов стенового, кровельного ограждения и к кладочному плану цоколя.	
14	НП6(УТ19). План на отм.0.000. Кладочный план цоколя. План полов	
15	НП6(УТ19). Разрезы 1-1, 2-2. План кровли.	
16	НП6(УТ19). Фасады. Схемы расположения стеновых и кровельных панелей	
17	НП6(УТ19). Спецификация элементов стенового, кровельного ограждения и к кладочному плану цоколя.	
18	НП7(УТ24). План на отм.0.000. Кладочный план цоколя. План полов	
19	НП7(УТ24). Разрезы 1-1, 2-2. План кровли.	
20	НП7(УТ24). Фасады. Схемы расположения стеновых и кровельных панелей	
21	НП7(УТ24). Спецификация элементов стенового, кровельного ограждения и к кладочному плану цоколя.	

Технико-экономические показатели :

Наземный павильоны.

НП1, НП4, НП5

Площадь застройки - 66.32 м^2

Общая площадь - 53.96м^2

Строительный объем -490.84 м^3

НП2

Площадь застройки - 33.86 м^2

Общая площадь - 24.20 м^2

Строительный объем -126.0 м^3

НП3

Площадь застройки - 66.70 м^2

Общая площадь - 53.96м^2

Строительный объем -490.84 м^3

НП6, НП7

Площадь застройки - 66.32 м^2

Общая площадь - 53.96м^2

Строительный объем -438.54 м^3

Общие указания:

1. Проект разработан на основании технического задания на проектирование.
Участок строительства характеризуется следующими условиями:
- климатический район строительства согласно СП РК 2.04-01-2017 «Строительная климатология» - III , подрайон III А;
- расчетная зимняя температура наиболее холодной пятидневки (обеспеченностью 0,92) согласно СП РК 2.04-01-2017 «Строительная климатология» -34,6°С ;
- - расчетная зимняя температура наиболее холодных суток (обеспеченностью 0,98) согласно СП РК 2.04-01-2017 «Строительная климатология» -42,2 °С
- снеговая нагрузка на грунт согласно НП к СП РК EN1991-1-3:2003/2011 «Общие воздействия. Снеговые нагрузки» - 1.2кПа (II район);
- базовая скорость ветра согласно НП к СП РК EN1991-1-4:2005/2011 «Общие воздействия. Ветровые воздействия» - 35м/с (IV район);
- сейсмическая активность согласно СП РК EN 2.03-30-2017 «Строительство в сейсмических зонах» - менее 6 баллов по шкале MSK-64 - несейсмический район.
- уровень ответственности здания - II (РДС РК 1.02-04-2013);
- категория здания по взрывопожарной и пожарной опасности-Д.
- степень огнестойкости- II.
- класс пожарной опасности строительных конструкций-К0.
- класс конструктивной пожарной опасности-С0.
- класс функциональной пожарной опасности-Ф5.1.
- расчетный срок службы здания-10лет.

2. За относительную отметку 0.000 в каждом павильоне принята отметка чистого пола павильона, соответствующая абсолютной отметке в Балтийской системе высот.

Наземные павильоны НП1, НП3, НП4....НП7

1. Кровля, наружные стены выполнены из металлических трехслойных панелей с утеплителем из минераловатных плит на базальтовой основе, с облицовкой из оцинкованной стали t=0,5 мм. Толщина кровельных панелей t=120 мм., стеновых панелей t=100 мм.
2. Отмостка вокруг павильона бетонная шириной 1,00 м из бетона кл.В7.5 (F150)W4 толщиной 50 мм. по щебёночной подушке.
3. Цоколь выполнен из силикатного рядового полнотелого кирпича СУРПо-250х120х65 М150/F100 /1.6 ГОСТ 379-2015 на цем.-песч. р-ре М50, толщина кладки 250 мм. Цоколь утеплён и оштукатурен.
4. Стальные металлические двери должны быть огрунтованы на заводе -изготовителе одним слоем грунтовки ГФ-021 ГОСТ 25129-2020. На монтажной площадке на них вторично нанести слой грунтовки ГФ-21 с последующей окраской двумя слоями эмали ПФ115 ГОСТ 64665-76.

Наземный павильон НП2

1. Наружные стены-кирпичная кладка колодцевая толщ.380мм. с заполнением гравием керамзитовым М400 из силикатного лицевого полнотелого кирпича СУЛПо-250х120х88 М150/F100 /1.6 ГОСТ 379-2015 на цем.-песч. р-ре М100.
2. Кровля односкатная рулонная по ж/б плитам перекрытия с наружным водостоком.
3. Отмостка вокруг павильона бетонная шириной 1,00 м из бетона кл.В7.5 (F150)W4 толщиной 50 мм. по щебёночной подушке.
4. Стальные металлические двери должны быть огрунтованы на заводе -изготовителе одним слоем грунтовки ГФ-021 ГОСТ 25129-2020. На монтажной площадке на них вторично нанести слой грунтовки ГФ-21 с последующей окраской двумя слоями эмали ПФ115 ГОСТ 64665-76.

Согласовано: СГС и ВиО — Коваленко; ГП и Т — Балацкий

Согласовано: ТМО — Шнилов; ЗТО — Фёдоров

Деятельность ТОО НПФ "СЕВКАЗЭНЕРГОПРОМ" осуществляется на основании Государственных лицензий:
- N13004232 от 13 марта 2013 года на проектную деятельность 1 категории, выданная Агентством Республики Казахстан по делам строительства и жилищно-коммунального хозяйства.
- ГСЛ N 005175-1 от 5 июня 2001 года на изыскательскую деятельность, выданная Агентством Республики Казахстан по делам строительства и жилищно-коммунального хозяйства.
Переоформление лицензии осуществлено 30 января 2013г.

Рабочий проект разработан в соответствии с действующими нормами, правилами, инструкциями и государственными стандартами, включая требования взрывопожаробезопасности, и обеспечивает безопасную эксплуатацию зданий и сооружений при соблюдении предусмотренных проектом мероприятий.

Главный инженер проекта _____ Кузнецов А.В.

_____ 2024г.

Данная работа не подлежит размножению или передаче другим организациям и лицам без согласия ТОО НПФ "СЕВКАЗЭНЕРГОПРОМ".

Взам.инв.N | Подпись и дата | Инв.Nподл.

Изм.	Кол.уч	Лист	№ док.	Подп.	Дата
ГИП		Кузнецов			
Нач. отдела		Бега			
Гл. спец.		Щукин			
Проверил		Ильясов			05.24
Разраб.		Колесникова			05.24

31/23.1-АР

Строительство новой тепловой магистрали ТМ-20А с увеличением пропускной способности (до Ду1000) на участке ТЭЦ-1 - НО-52 в г. Павлодаре.

Наземные павильоны. Архитектурные решения.

Стадия	Лист	Листов
РП	1	21

Общие данные

SQEP ğylymı-óndiristik firmasy

Формат А2

Наземный павильон НП1(УТ2), НП3(УТ6)
План на отм. 0,000

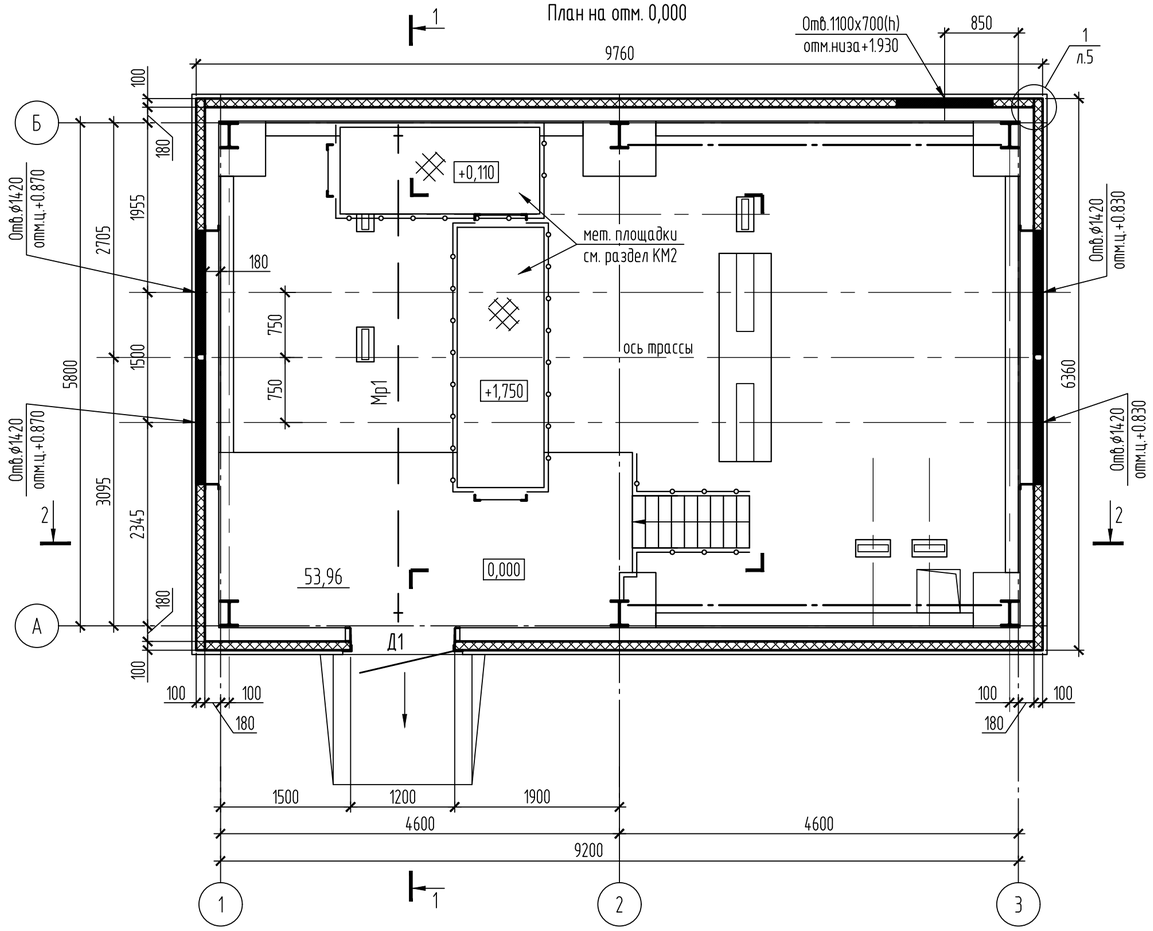

Кладочный план цоколя
План полов

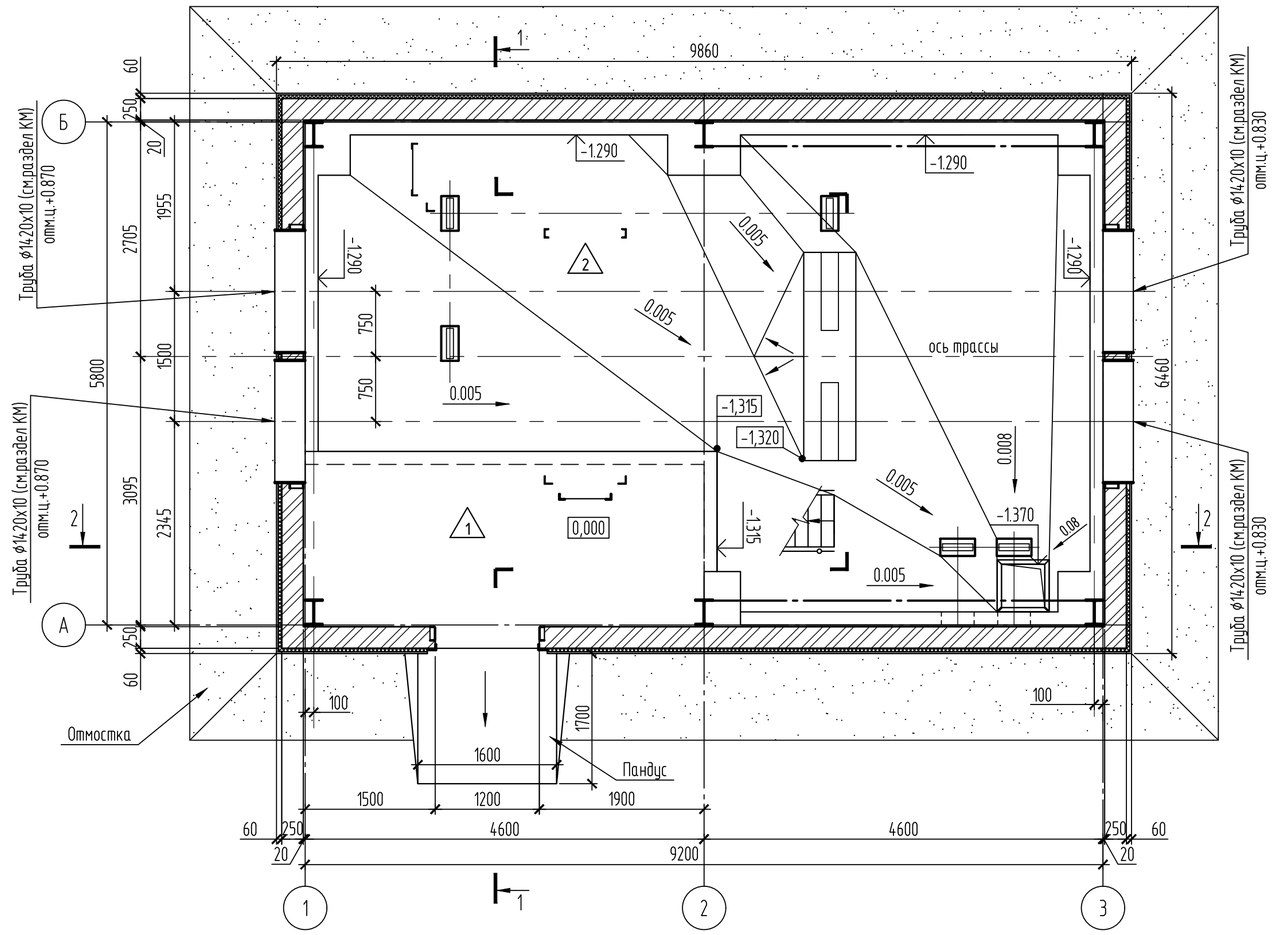

Экспликация полов

Наименование помещения	Тип пола	Схема пола или тип пола по серии	Данные элементов пола (наименование, толщина, основание и др.), мм	Площадь, $м^2$	Примечание
НП1 (НП3)	1	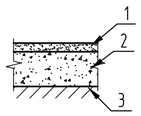	1. Бетон кл.В25 -30мм. 2. Бетон кл.В15 -120мм. 3.Грунт основания с втрамбованным щебнем кр 40-50 мм.	9.8	Плинтус из цем-песч.р-ра М150 h =60 мм. L= 8.6м.
	2	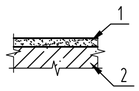	1. Бетон по уклону кл.В15 - 20...80мм 2. Днище монолитное	37.6	-

Спецификация элементов заполнения проемов

Поз.	Обозначение	Наименование	Кол.	Масса, ед., кг	Приме-чание
Д-1	Серия 1.236-5 в.3	Дверной блок ДП3 .03	1	132	доводчик

1. Общие данные см. л. 1.
2. В наземном павильоне НП1 за относительную отметку 0,000 принята отметка пола НП1, соответствующая абсолютной отметке 139.970
3. В наземном павильоне НП3 за относительную отметку 0,000 принята отметка пола НП3, соответствующая абсолютной отметке 140.200

Ведомость отделки помещений

Наименование или номер помещения	Вид отделки элементов интерьеров		Примечание
	Цоколь	Площадь $м^2$	
НП1(НП3)	Улучшенная штукатурка цем-песчаным р-ром 1:3 по стене кирп. Толщ.20мм.	22.00	
	Окраска за 2 раза водоэмульсионной краской графитово серого RAL 7024 цвета		

Изм.	Кол.уч	Лист	№ док.	Подп.	Дата
Проверил		Ильясов			05.24
Разраб.		Колесникова			05.24

31/23.1-АР

Строительство новой тепловой магистрали ТМ-20А с увеличением пропускной способности (до Ду1000) на участке ТЭЦ-1 - НО-52 в г. Павлодаре.

Наземные павильоны. Архитектурные решения.

Стадия	Лист	Листов
РП	2	

НП1(УТ2), НП3(УТ6). План на отм.0.000. Кладочный план цоколя. План полов.

SQEP ýylymı-óndiristik firmasy

Взам. инв. № | Подп. и дата | Инв. № подл

Копировал | A2

Разрез 1-1

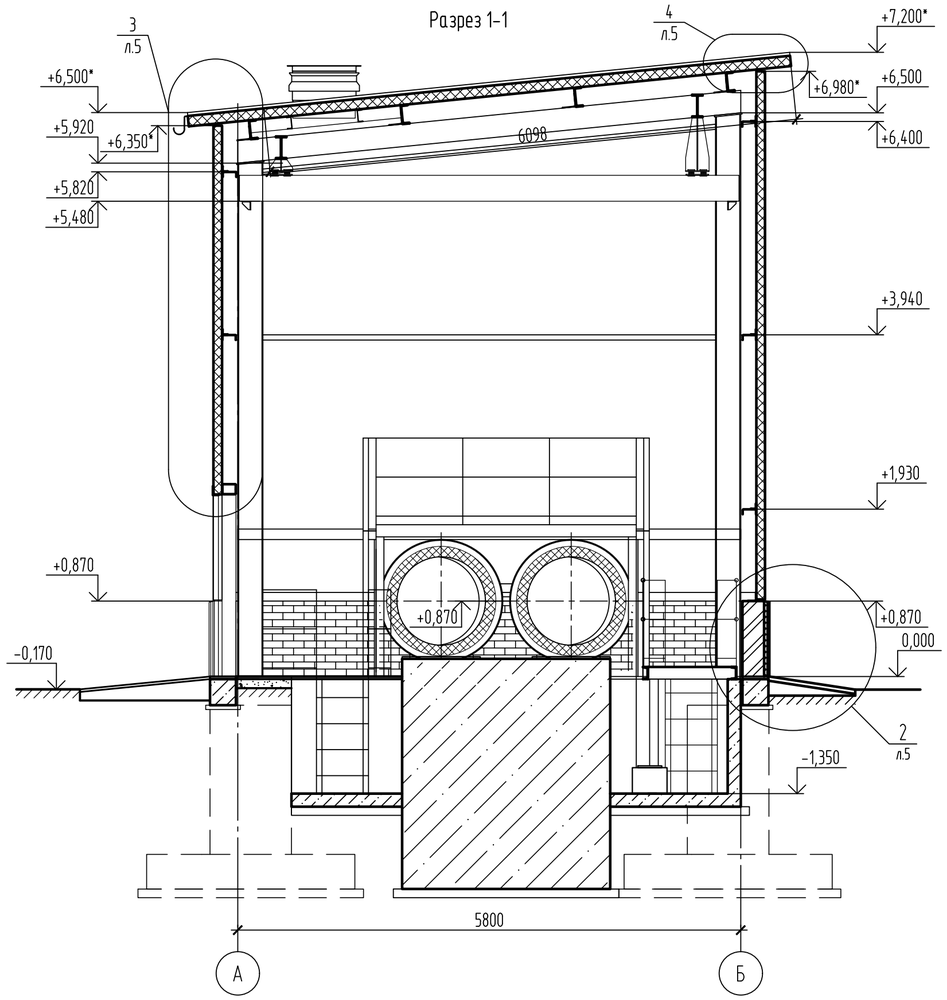

Разрез 2-2

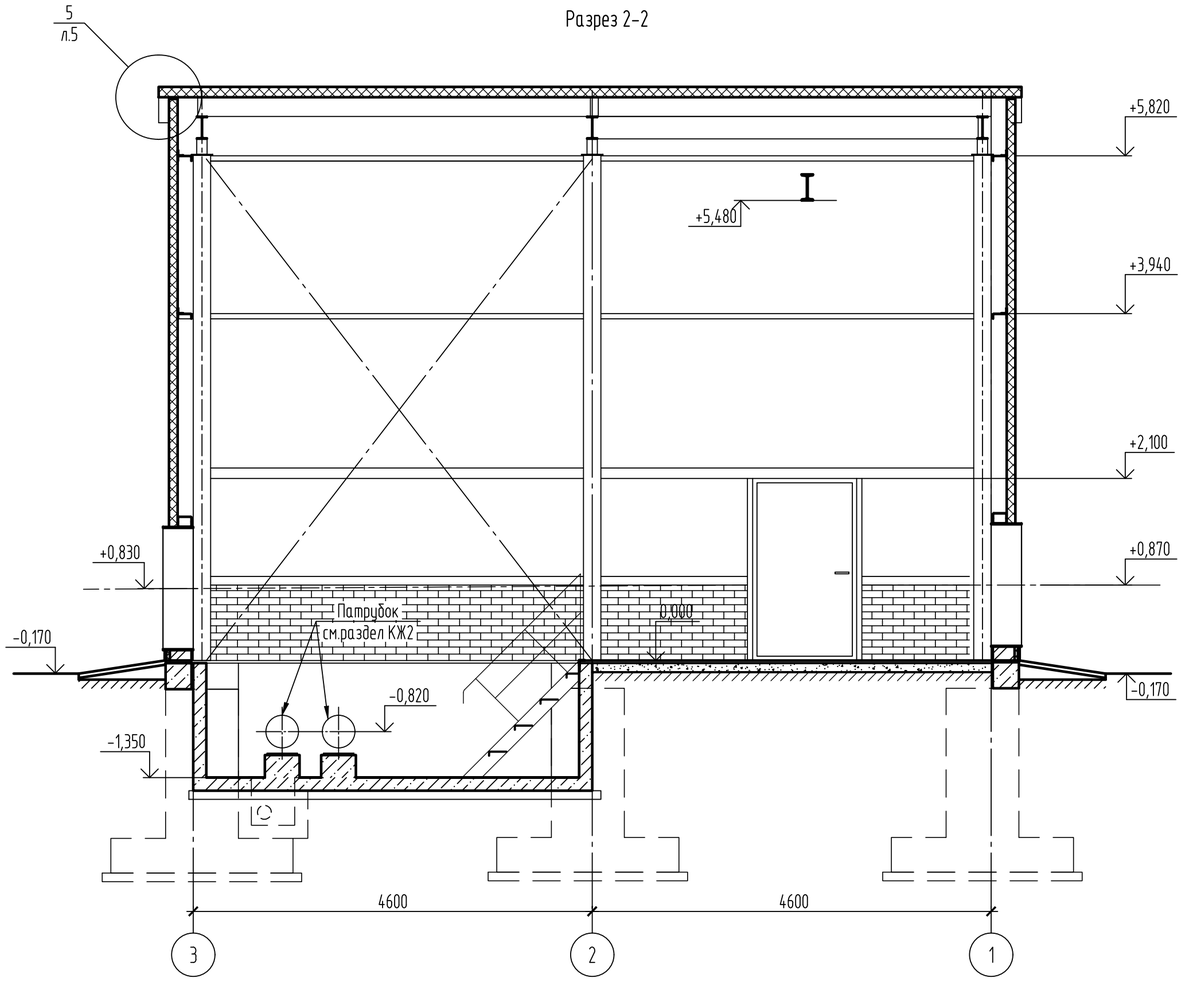

План кровли

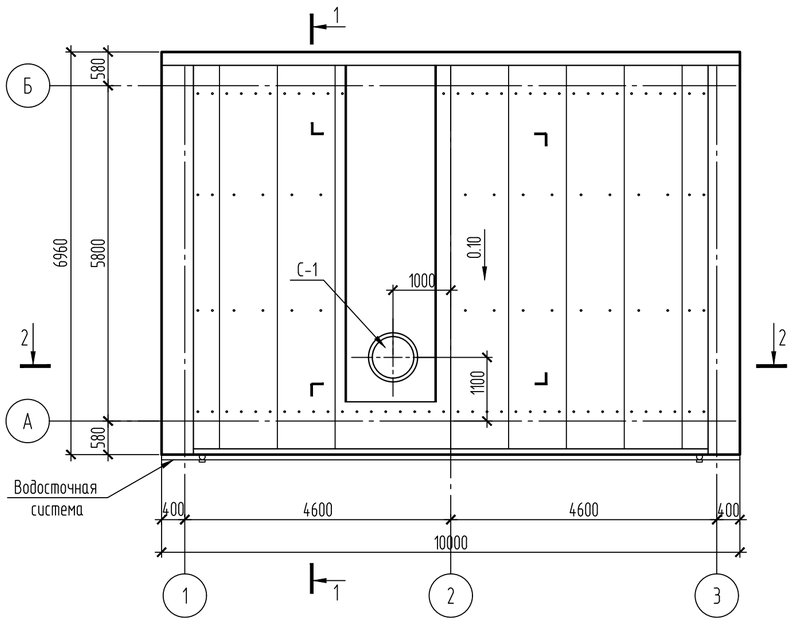

						31/23.1-АР		
Изм.	Кол.уч.	Лист	№ док.	Подп.	Дата	Строительство новой тепловой магистрали ТМ-20А с увеличением пропускной способности (до Ду1000) на участке ТЭЦ-1 - НО-52 в г. Павлодаре.		
						Наземные павильоны. Архитектурные решения.	Стадия	Лист	Листов
							РП	3	
Проверил		Ильясов			05.24	НП1(УТ2), НП3(УТ6). Разрезы 1-1, 2-2. План кровли.	SQEP ýylymy-óndiristik firmasy		
Разраб.		Колесникова			05.24				

Инв. № подл | Подп. и дата | Взам. инв. №

Копировал

A2

Фасад А-Б

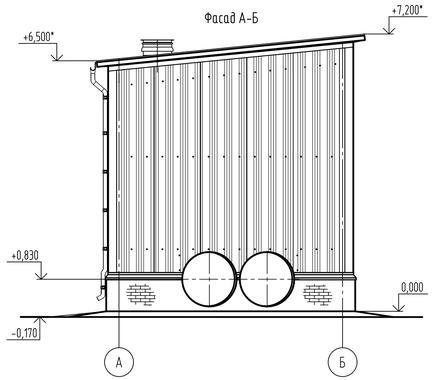

Фасад Б-А

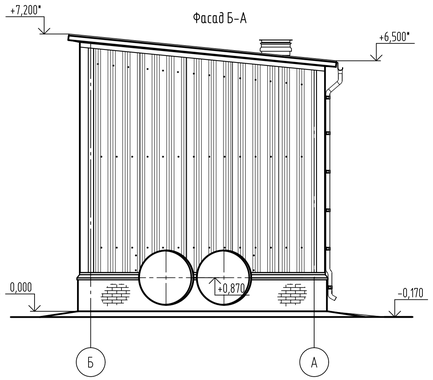

Фасад 1-3

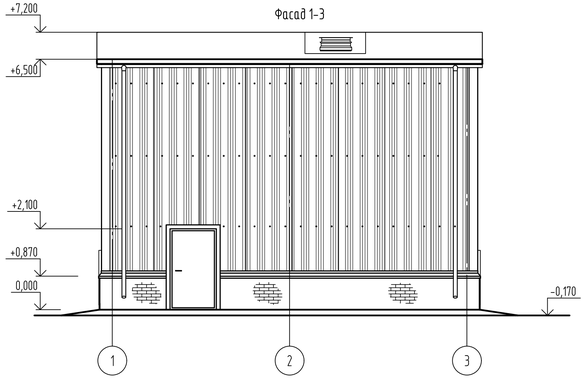

Фасад 3-1

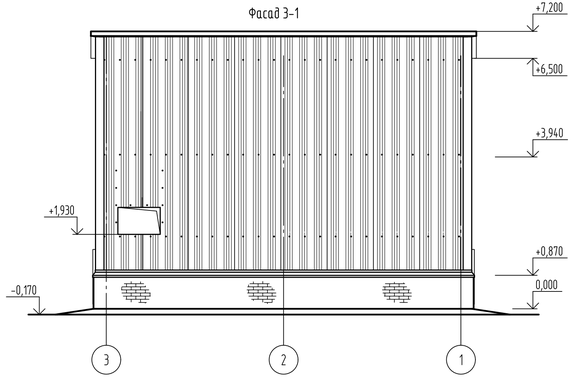

Схема расположения стеновых панелей по оси "3"

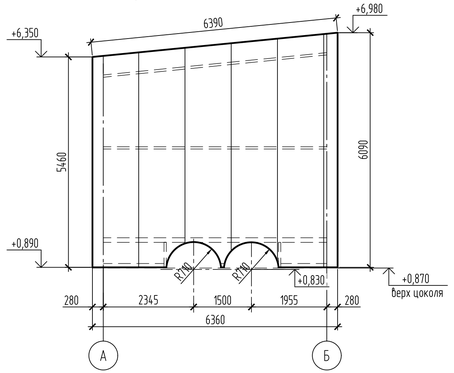

Схема расположения стеновых панелей по ряду "Б"

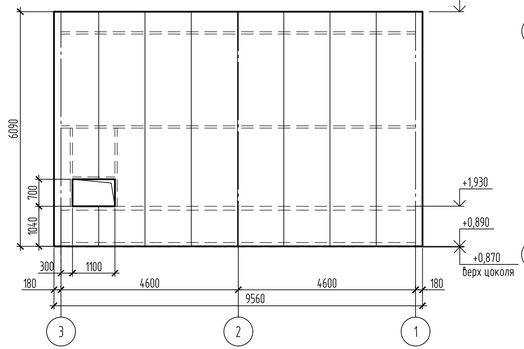

Схема расположения кровельных панелей

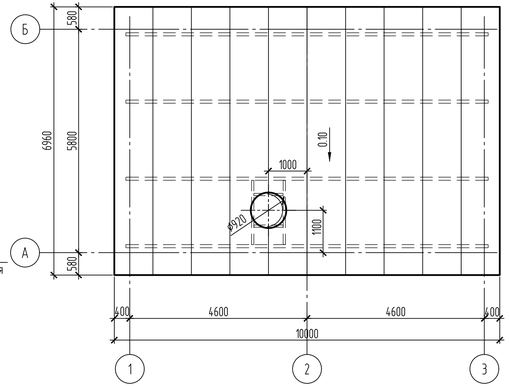

Схема расположения стеновых панелей по оси "1"

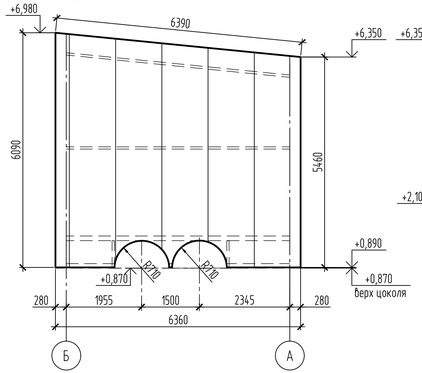

Схема расположения стеновых панелей по ряду "А"

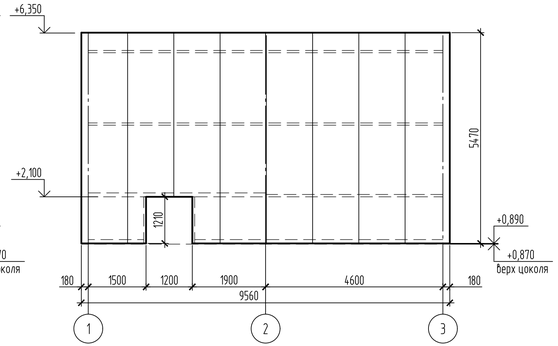

Спецификация элементов ограждения из сэндвич-панелей для НП1 и НП3

Поз.	Обозначение	Наименование	Всего ед. шт.	Вес, кг/м².	Примечание
		Панели стеновые (вертикальная раскладка)			
	СТ ТОО 401140006100-01-2010 ТОО"Казахстанский завод ограждающих конструкций"	Трехслойные сэндвич-панели стеновые ПСО δ=100мм. м²	184.2	21.0	Цвет сигнальный серый RAL 7004
		Панели кровельные			
	СТ ТОО 401140006100-01-2010 ТОО"Казахстанский завод ограждающих конструкций"	Трехслойные сэндвич-панели кровельные ПКО δ=120мм. м²	69.80	23.3	Цвет графитово серый RAL 7024

Ведомость наружной отделки фасадов НП1 и НП3. Площадь, м²

Наименование цвета	Конструктивные элементы	Материал конструкций и изделий	Отделочные и лакокрасочные материалы	Площ.
Цвет графитовый серый RAL 7024	Цоколь	Конструкция цоколя.	Кремнийорганическая фасадная краска	24.04
Цвет сигнальный серый RAL 7004	Стены	Трехслойные сэндвич-панели стеновые ПСО δ=100мм.	Заводская покраска	см. специфик. элементов ограждения из сэндвич-панелей
Цвет графитовый серый RAL 7024	Кровля	Трехслойные сэндвич-панели кровельные ПКО δ=120мм.		

1. Общие данные см. л. 1.
2. Данные в спецификации элементов ограждения из сэндвич-панелей и ведомости наружной отделки фасадов даны в расчете на один павильон.

Изм.	Кол.уч.	Лист	№ док.	Подп.	Дата
Проверил		Ильясов			05.24
Разраб.		Колесникова			05.24

31/23.1-АР

Строительство новой тепловой магистрали ТМ-20А с увеличением пропускной способности (до Ду1000) на участке ТЭЦ-1 - НО-52 в г. Павлодаре.

Наземные павильоны. Архитектурные решения.

Стадия	Лист	Листов
РП	4	

НП1(УТ2), НП3(УТ6). Фасады. Схемы расположения стеновых и кровельных панелей.

SQEP gylym-öndirістік firmasy

Взам. инв. №
Подп. и дата
Инв. № подл.

Копировал
А3х3

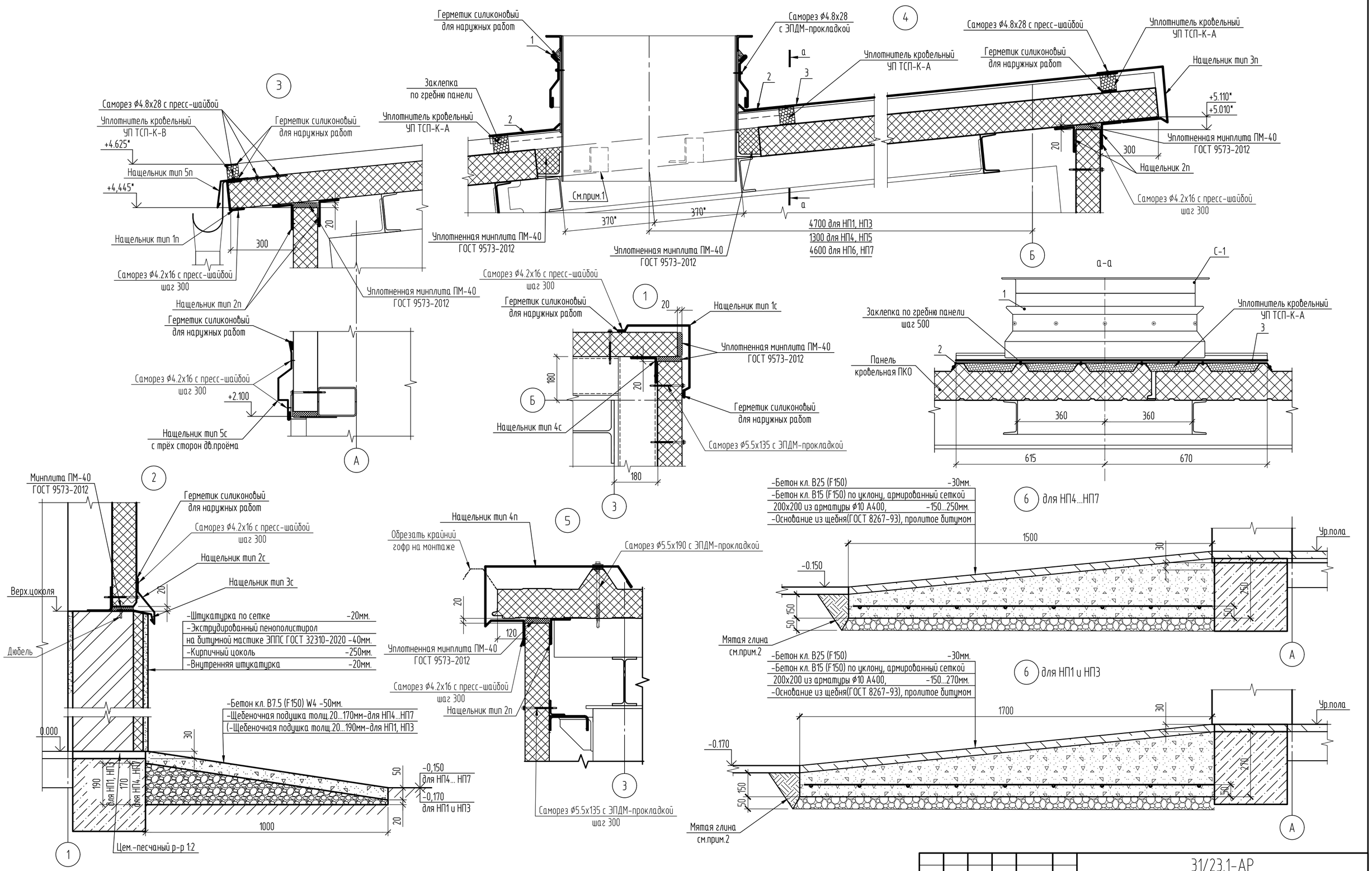

1. Опорные элементы стаканов установить по скату прогонов.
2. Расход мятой глины на пандус для НП1, НП3-0.045м³, на пандус для НП4....НП7-0.05м³.

Изм.	Кол.уч.	Лист	№ док.	Подп.	Дата	31/23.1-АР		
						Строительство новой тепловой магистрали ТМ-20А с увеличением пропускной способности (до Ду1000) на участке ТЭЦ-1 - НО-52 в г. Павлодаре.		
						Наземные павильоны. Архитектурные решения.	Стадия: РП	Лист: 5 / Листов:
Проверил		Ильясов			05.24	Узлы	SQEP ýylymı-óndiristik firmasy	
Разраб.		Колесникова			05.24			

Взам. инв. №
Подп. и дата
Инв. № подл.

Копировал
А2

Групповая спецификация элементов стенового и кровельного ограждения

Поз.	Обозначение	Наименование	Всего ед. шт. НП1	Всего ед. шт. НП3	Масса ед. кг	Приме-чание
		Материалы				
	ГОСТ 34649-2020	Оцинкованный лист с полимерным покрытием(цвет графитово серый RAL 7024)-0.6х265, м.п.	10.00	10.00	1.325	Нащельник 1п
		Оцинкованный листс полимерным покрытием(цвет графитово серый RAL 7024) -0.6х250, м.п.	52.80	52.80	1.25	Нащельник 2п
		Оцинкованный лист с полимерным покрытием(цвет графитово серый RAL 7024)-0.6х750, м.п.	10.0	10.0	3.75	Нащельник 3п
		Оцинкованный лист с полимерным покрытием(цвет графитово серый RAL 7024)-0.6х1240, м.п.	14.0	14.0	6.10	Нащельник 4п
		Оцинкованный листс полимерным покрытием(цвет графитово серый RAL 7024) -0.6х260, м.п.	10.0	10.0	1.30	Нащельник 5п
		Оцинкованный лист с полимерным покрытием(цвет графитово серый RAL 7024)-0.6х690, м.п.	23.10	23.10	3.41	Нащельник 1с
		Оцинкованный лист с полимерным покрытием(цвет графитово серый RAL 7024)-0.6х270, м.п.	25.60	25.60	1.34	Нащельник 2с
		Оцинкованный лист с полимерным покрытием(цвет графитово серый RAL 7024)-0.6х170, м.п.	25.60	25.60	0.84	Нащельник 3с
		Оцинкованный лист с полимерным покрытиеми(цвет графитово серый RAL 7024)-0.6х290, м.п.	23.10	23.10	1.44	Нащельник 4с
		Оцинкованный лист с полимерным покрытиеми(цвет графитово серый RAL 7024)-0.6х470, м.п.	5	5	2.34	Нащельник 5с
1		Оц. лист с полимерным покрытием(цвет графитово серый RAL 7024)-0.5х330 м.п.	5.80	5.80	1.30	Завершающий элемент
2		Оц. лист с полимерным покрытием(цвет графитово серый RAL 7024)-0.5х1600 м.п.	1.60	1.60	6.30	Обрамление проходки
3		Оц. лист с полимерным покрытием(цвет графитово серый RAL 7024)-0.5х1670 м.п.	5.95	5.95	6.56	Отлив
	ГОСТ 9573-2012	Минплита ПМ-40	043	043		$м^3$
		Герметик силиконовый для наружных работ(картриджи объёмом 310мл.)	22	22		шт.
	СТ ТОО 401140006100-01-2010 ТОО"Казахстанский завод ограждающих конструкций"	Уплотнитель кровельный из вспененного полиэтилена УП ТСП-К-В	10	10		шт.
		Уплотнитель кровельный из вспененного полиэтилена УП ТСП-К-А	13	13		шт.
		Детали				
С-1	Серия 1.494-24	Стакан С2	1	1	89.00	шт.
		Водосточная система				
	ТУ 5285-002-78099614-2008	Колено трубы D100 ВК-К-D100	8	8	0.42	шт.
		Колено трубы сливное D100 ВК-КС-D100	2	2	0.42	шт.
		Труба водосточная BR-T-D100х3000	4	4	5.16	шт.
		Желоб водосточный ВК-Ж-D125х3000	4	4	3.85	шт.
		Заглушка желоба ВК-ЖЗЛ-D125	2	2	0.1	шт.
		Воронка выпускная ВК-В-D125/100	2	2	0.46	шт.
		Держатель желоба ВК-ЖД-D125х320	30	30	0.35	шт.
		Держатель трубы ВК-ТДД-D100	12	12	0.14	шт.
		Соединитель желоба ВК-ЖС-D125	3	3	0.12	шт.
		Паук ВК-П-D100	2	2	0.14	шт.
		Метизы				
		Саморез ⌀5.5х190 с ЭПДМ-прокладкой	140	140	0,0050	шт.
		Саморез ⌀4.2х16 с прессшайбой	1000	1000	0.0016	шт.
		Саморез ⌀4.8х28 с прессшайбой	160	160	0.0055	шт.
	ГОСТ ИСО 15973-2005	Заклепка 4х6.5-AlA/S4	70	70	0.0015	шт.

Ведомость деталей покрытия

Поз.	Эскиз
Нащельник типа 1п	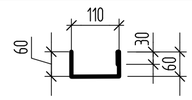
Нащельник типа 2п	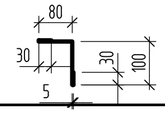
Нащельник типа 3п	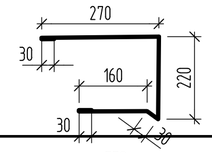
Нащельник типа 4п	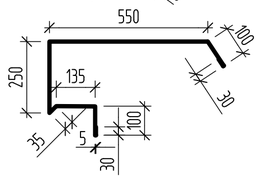
Нащельник типа 5п	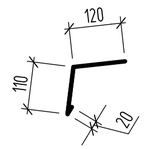

Ведомость деталей стены

Поз.	Эскиз
Нащельник типа 1с	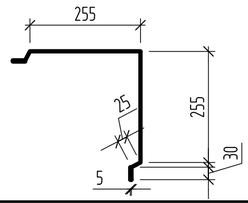
Нащельник типа 2с	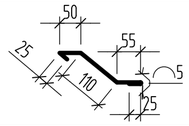
Нащельник типа 3с	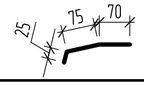
Нащельник типа 4с	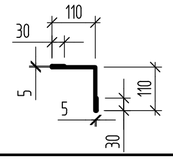
Нащельник типа 5с	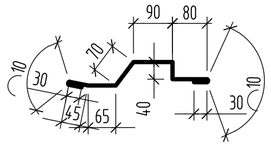

Групповая спецификация к кладочному плану цоколя

Поз.	Обозначение	Наименование	Всего ед. шт. НП1	Всего ед. шт. НП3	Масса ед. кг	Приме-чание
		Цоколь на отм.0.000				
	ГОСТ 530-2012	Кирпичная кладка из силикатного рядового полнотелого кирпича СУРПо-250х120х65 М150/F100 /1.6 ГОСТ 379-2015 на цем.-песч. р-ре М50 $м^3$	6.00	6.00		
	ГОСТ 32310-2020	Экструдированный пенополистирол на битумной мастике пл.35кг/$м^3$ -50мм. $м^2$	24.00	24.00		
		Штукатурка по сетке цементно-песчаным р-ром 1:3 -20мм. $м^2$	24.00	24.00		
		Гидроизоляция цем-песчаный раствором 1:2-30мм. $м^2$	7.49	7.49		
		Отмостка (площадь-34.90$м^2$)				
	ГОСТ 26633-2012	Бетон кл.В15, F150, W4 толщ.-50мм.	1.75	1.75		$м^3$
	ГОСТ 8267-93	Щебень кл.600 кр 20-40 мм. $м^3$	3.7	3.70		
		Пандус				
	ГОСТ 26633-2012	Бетон кл.В25, F150, W4 толщ.30мм.	0.09	0.09		$м^3$
	ГОСТ 26633-2012	Бетон кл.В15, F150, W4	0.63	0.63		$м^3$
	ГОСТ Р 34028-2016	Арматура ⌀8А400	3.01	3.01	3.95	$м^2$

Взам. инв. №

Подп. и дата

Инв. № подл

Изм.	Кол.уч.	Лист	№ док.	Подп.	Дата
Проверил		Ильясов			05.24
Разраб.		Колесникова			05.24

31/23.1-АР

Строительство новой тепловой магистрали ТМ-20А с увеличением пропускной способности (до Ду1000) на участке ТЭЦ-1 - НО-52 в г. Павлодаре.

Наземные павильоны. Архитектурные решения.

Стадия	Лист	Листов
РП	6	

НП1(УТ2), НП3(УТ6). Спецификация элементов стенового, кровельного ограждения и к кладочному плану цоколя.

SQEP ýylymı-óndiristik firmasy

Копировал

A2

Наземный павильон НП2(УТЗ)

План на отм. 0,000

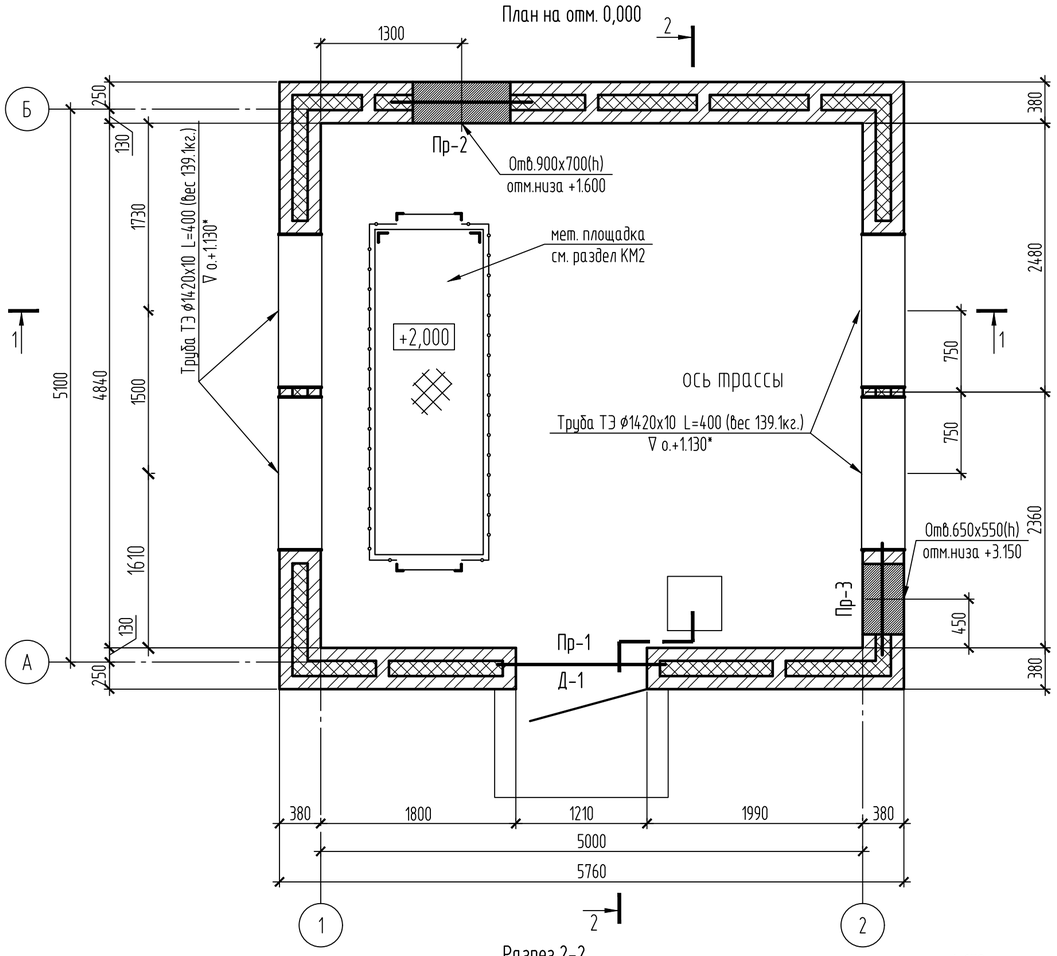

Разрез 2-2

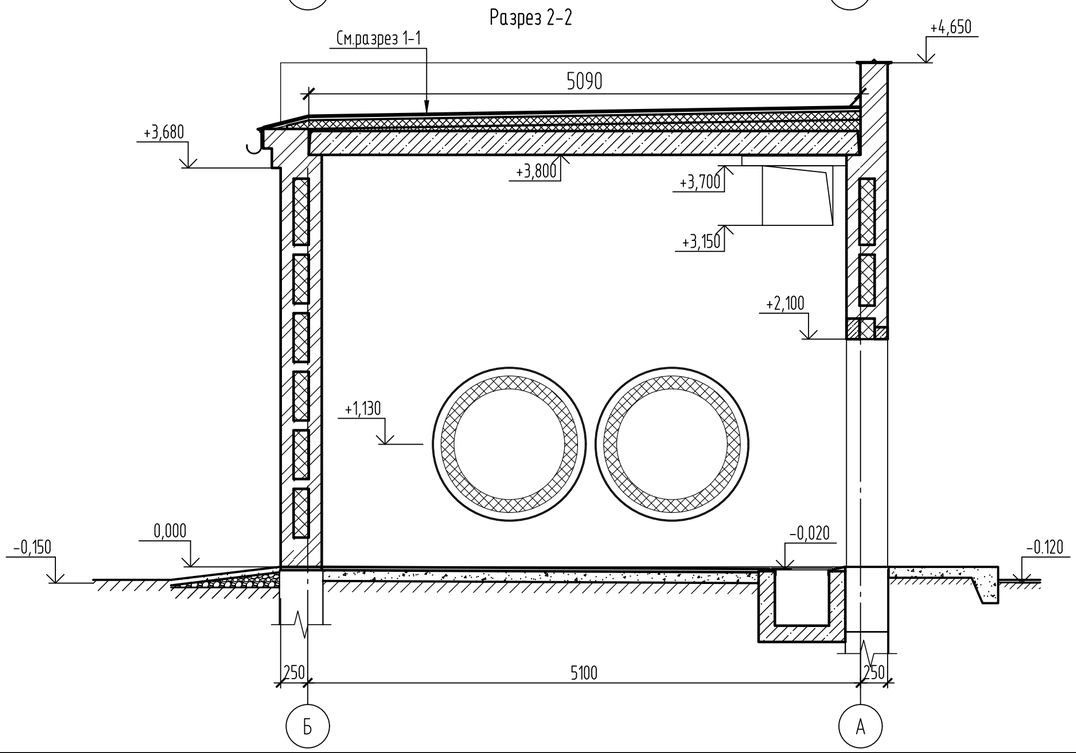

1 слой СКП-4(СБС полимер) ГОСТ 30547-97
2 слоя ХПП-4(СБС полимер) ГОСТ 30547-97
Битумный праймер
Цем.-песчаная стяжка М100,
армированное сеткой ф3Вр1-100/100 (вес 1.12 кг/м²)-30мм.
Гидроизоляция-полиэтиленовая пленка
Утеплитель ППЖ-180 ГОСТ 9573-2012 -80мм.
Керамзитовый гравий пл.300кг/м³ по укл. -20...100мм.
Пароизоляция-полиэтиленовая пленка
Плита перекрытия

Разрез 1-1

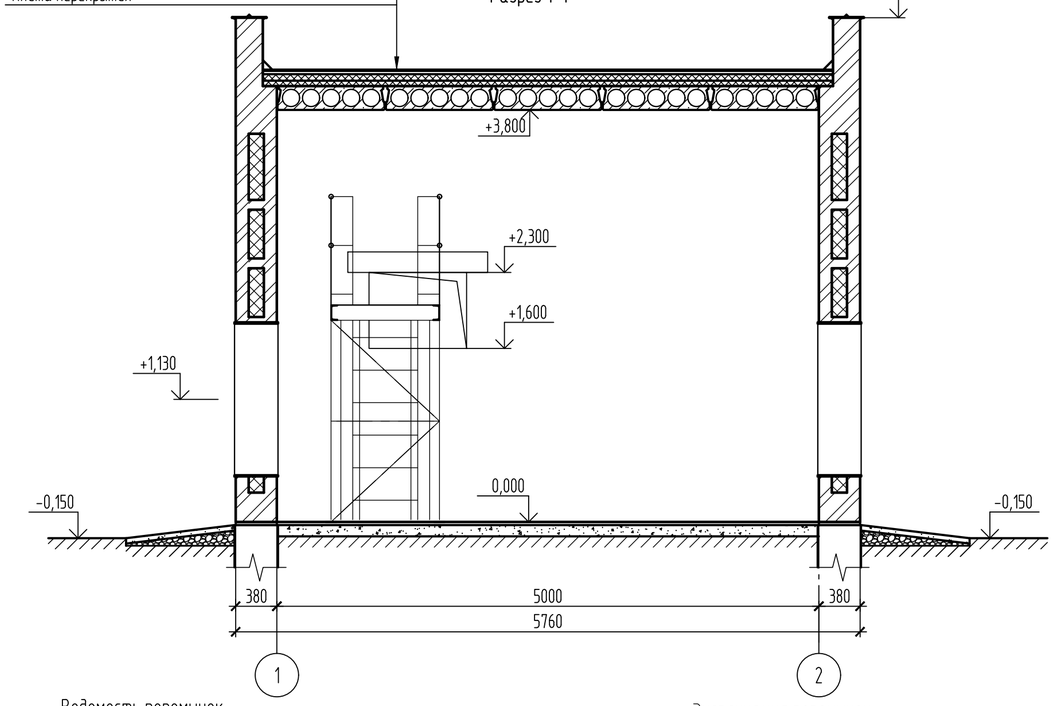

Ведомость перемычек

Марка	Схема сечения
Пр-1 (1 шт.)	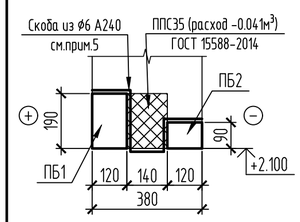
Пр-2 (1 шт.)	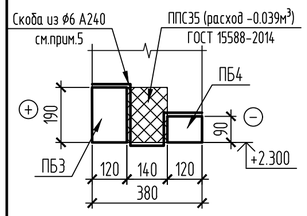
Пр-3 (1 шт.)	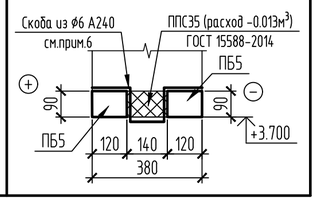

Экспликация перемычек

Поз.	Обозначение	Наименование	Кол.	Масса, ед., кг	Приме-чание
ПБ1	Серия 1.038.1-1 в.4	9 ПБ 16-37-п	1	88	
ПБ2		8 ПБ 16-1	1	42	
ПБ3		9 ПБ 13-37-п	1	74	
ПБ4		8 ПБ 13-1	1	35	
ПБ5		8 ПБ 10-1	2	28	

Спецификация элементов заполнения проемов

Поз.	Обозначение	Наименование	Кол.	Масса, ед., кг	Приме-чание
Д-1	Серия 1.236-5 в.3	Дверной блок ДП3 .03	1	132	доводчик

1. Общие данные см. л. 1.
2. В наземном павильоне НП2 за относительную отметку 0,000 принята отметка пола НП2, соответствующая абсолютной отметке 139.970.
3. Схему фундаментов см. раздел КЖ2.
4. Зазоры м/у трубами и стеной заделать бетоном В15.
5. Для Пр-1 и Пр-2 вес арматуры ф6 А240 на скобу длиной 710 мм. -0.158 кг. Для Пр-1 необходимо скоб-6шт., для Пр-2-5шт.
6. Для Пр-3 вес арматуры ф6 А240 на скобу длиной 620 мм. -0.138 кг. Для Пр-3 необходимо скоб-4шт.

Изм.	Кол.уч.	Лист	№ док.	Подп.	Дата
Проверил		Ильясов			05.24
Разраб.		Колесникова			05.24

31/23.1-АР

Строительство новой тепловой магистрали ТМ-20А с увеличением пропускной способности (до Ду1000) на участке ТЭЦ-1 - НО-52 в г. Павлодаре.

Наземные павильоны. Архитектурные решения.

Стадия	Лист	Листов
РП	7	

НП2(УТЗ). План на отм.0.000. Разрезы 1-1, 2-2

SQEP ýylymı-óndiristik firmasy

Взам. инв. № | Подп. и дата | Инв. № подл.

Копировал | A2

Фасад Б-А

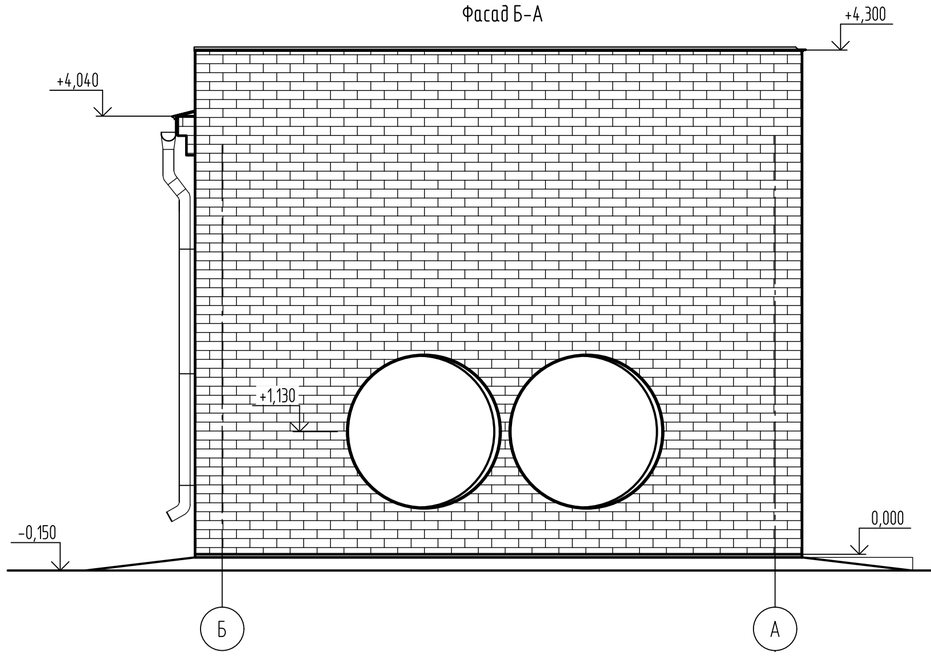

Фасад А-Б

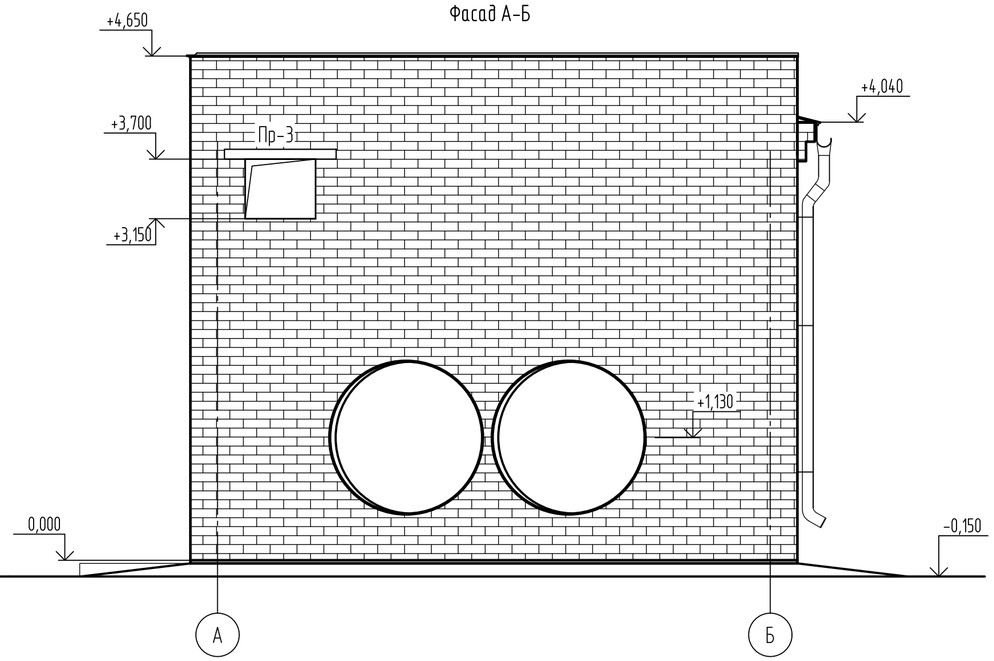

Фасад 2-1

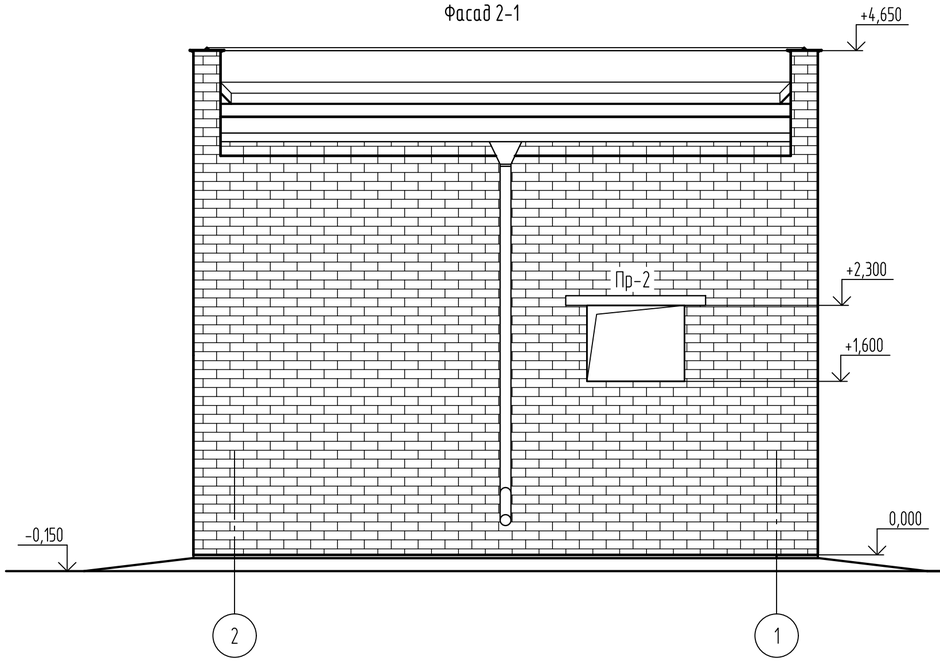

Фасад 1-2

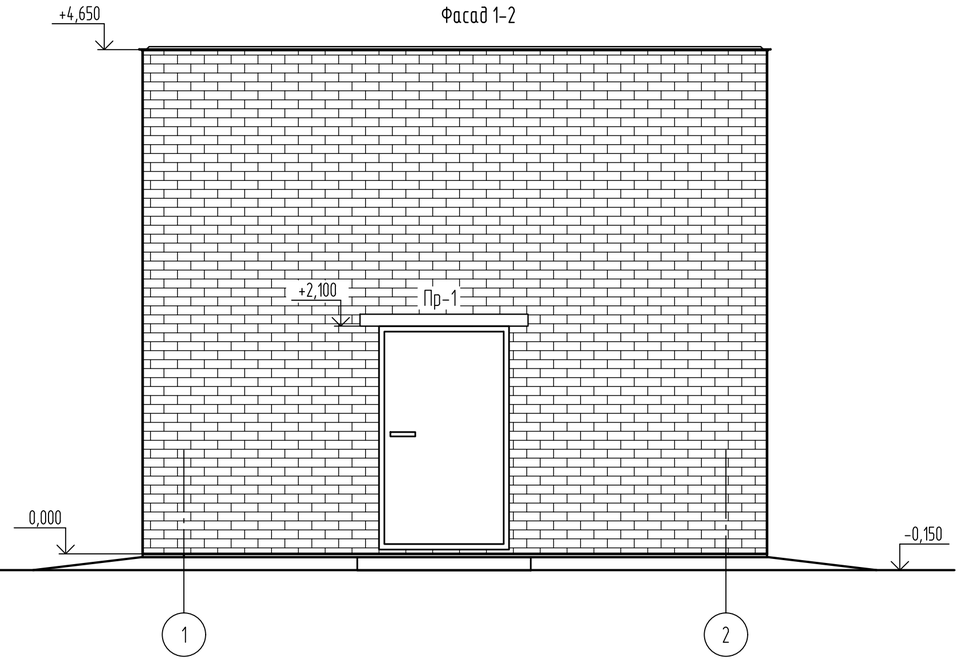

						31/23.1-АР		
Изм.	Кол.уч.	Лист	№ док.	Подп.	Дата	Строительство новой тепловой магистрали ТМ-20А с увеличением пропускной способности (до Ду1000) на участке ТЭЦ-1 - НО-52 в г. Павлодаре.		
						Наземные павильоны. Архитектурные решения.	Стадия	Лист	Листов
							РП	8	
Проверил		Ильясов			05.24	НП2(УТЗ). Фасады.	SQEP ğylymı-óndiristik firmasy		
Разраб.		Колесникова			05.24				

Инв. № подл | Подп. и дата | Взам. инв. №

Копировал

А2

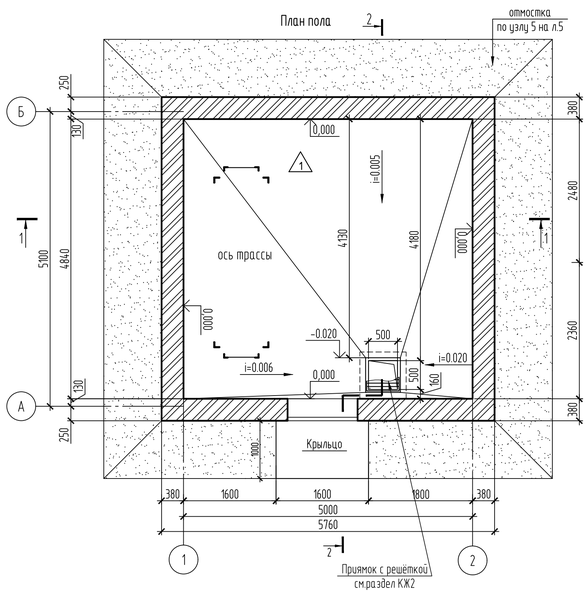

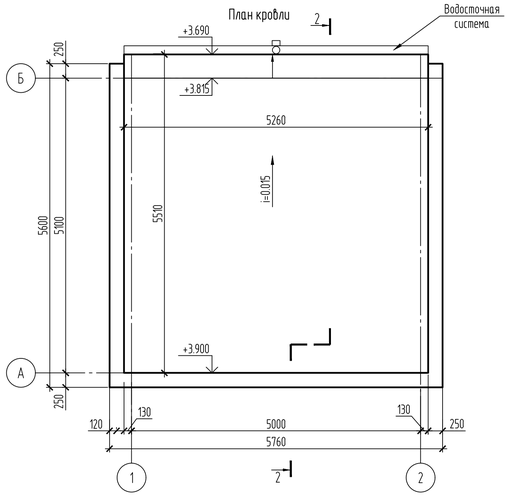

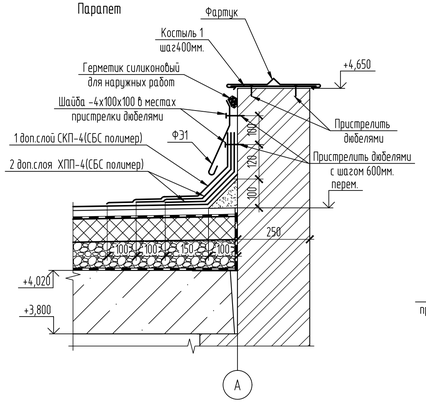

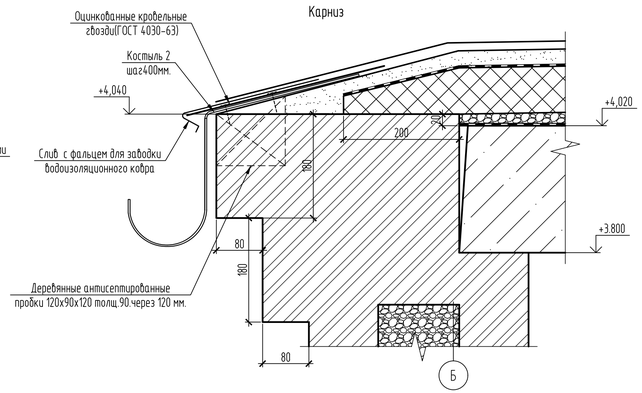

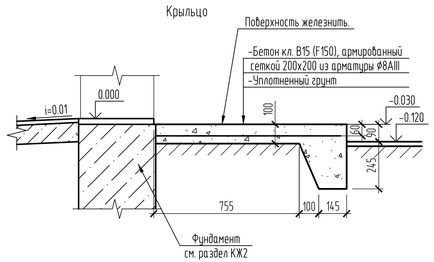

Спецификация элементов кровли

Поз.	Обозначение	Наименование	Всего ед. шт.	Вес ед. кг.	Примечание
		Кровельное покрытие			
	код АГСК 235-103-0209	1 слой СКП-4(СБС полимер) $м^2$	29.00		без учёта нахлеста
			10.0		1 слой на примыкание к парапету
	код АГСК 235-103-0203	2 слоя ХПП-4(СБС полимер) $м^2$	58.00		без учёта нахлеста
			15.2		2 слоя на примыкание к парапету
	ГОСТ 9573-2012	Утеплитель-ППЖ-180 δ=80мм. $м^2$	29.00		
		Цем.-песч.раствор М100 δ=30мм. $м^3$	0.90		
			0.08		на бортики
	ГОСТ 10354-82	Пленка полиэтиленовая δ=0.15мм. $м^2$	62.4		2 слоя
		Керамзитовый гравий 400кг/$м^3$ $м^3$	1.90		
Фартук	ГОСТ 34649-2020	Оц. лист с полимерным покрытием -0.6х440, м.п.	16.5	2.07	парапет
Ф31		Оц. лист с полимерным покрытием -0.6х330, м.п.	16.50	1.53	
Шайба	ГОСТ 103-2006	Сталь полосовая -4х100х100 шт.	56	0.32	
Костыль1	ГОСТ 103-2006	Сталь полосовая -4х40х310 шт.	42	0.39	
		Герметик силиконовый для наружных работ(картриджи объёмом 310мл.) шт.	6		
		Карниз			
Слив	ГОСТ 34649-2020	Оц. лист с полимерным покрытием -0.6х330, м.п.	5.26	10.6	
Костыль2	ГОСТ 103-2006	Сталь полосовая -4х40х350 шт.	14	0.44	
		Цем.-песч.раствор М100	0.06/1.16		$м^3/м^2$
		Деревянная антисептированная пробка 120х90х120 шир.90 шт	14		
		Водосточная система			
	ТУ 5285-002-78099614-2008	Колено трубы D100 ВК-К-D100	2	0.42	Цвет мышино-серый RAL 7005
		Колено трубы сливное D100 ВК-КС-D100	1	0.42	
		Труба водосточная ВК-Т-D100х3000	1	5.16	
		Желоб водосточный ВК-Ж-D125х3000	2	3.85	
		Заглушка желоба ВК-ЖЗЛ-D125	2	0.1	
		Воронка выпускная ВК-В-D125/100	1	0.46	
		Держатель желоба ВК-ЖД-D125х320	15	0.35	
		Держатель трубы ВК-ТДК-D100	3	0.14	
		Соединитель желоба ВК-ЖС-D125	1	0.12	
		Паук ВК-П-D100	1	0.14	

Спецификация элементов

Поз.	Обозначение	Наименование	Всего ед. шт.	Вес ед. кг.	Примечание
	Серия 2.130-8 в.1	Кирпичная кладка колодцевая толщ.380мм. с заполнением гравием керамзитовым М400 из силикатного лицевого полнотелого кирпича СУЛПо-250х120х65 М150/F100 /1.6 ГОСТ 379-2015 на цем.-песч. р-ре М100 $м^3$	32.70		см.прим.2, 3
		Гидроизоляция цем-песчаный раствором 1:2-20мм. $м^2$	7.90		
		Отмостка (площадь-25.12$м^2$)			
	ГОСТ 26633-2012	Бетон кл.В15, F150, W4 толщ.-50мм.	1,26		$м^3$
	ГОСТ 8267-93	Щебень кл.600 кр 20-40 мм.	2,14		$м^3$
		Крыльцо			
	ГОСТ 26633-2012	Бетон кл.В15, F150, W4	0,23		$м^3$
	ГОСТ Р 34028-2016	Арматура ⌀8А400	18,8	0.395	

Экспликация полов

Наименование помещения	Тип пола	Схема пола или тип пола по серии	Данные элементов пола (наименование, толщина, основание и др.), мм	Площадь, $м^2$	Примечание
НП2(УТ3).	1	1, 2, 3	1. Бетон кл.В25 -30мм. 2. Бетон кл.В15 -100мм. 3.Грунт основания по уклону с втрамбованным щебнем кр 40-50 мм.	24.2	Плинтус из цем-песч.р-ра М150 h =60 мм. L= 15.0м.

Ведомость отделки помещений

Наименование или номер помещения	Вид отделки элементов интерьеров				Примечание
	Потолок	Площадь $м^2$	Наружные стены	Площадь $м^2$	
НП2(УТ3).	Улучшенная водоэмульсионная окраска белого цвета за 2 раза по шпаклевке (2мм.)	24.20	Улучшенная штукатурка цем-песчаным р-ром 1:3 по стене кирп. Толщ.20мм. Окраска за 2 раза водоэмульсионной краской белого цвета	66.00	

1. Общие данные см. л. 1
2. Кирпичную кладку стен согласно серии 2.130-8 принять по типу "А-38"и выполнить с расшивкой швов по наружной поверхности.
3. Согласно узлу 40 по серии 2.130-8.1 в углах здания в уровне перекрытия установить арматурные сетки из продольных стержней из 8 ⌀4 Bpl с L=1000мм.(расход на 1 угол-0.74кг.) и поперечных 10 ⌀6 А240 с L=380мм.(расход на 1 угол-0.84). Общий расход сетки на 1 угол-1.58кг. Угла-4шт.

Изм.	Кол.уч.	Лист	№ док.	Подп.	Дата
Проверил	Ильясов				05.24
Разраб.	Колесникова				05.24

31/23.1-АР

Строительство новой тепловой магистрали ТМ-20А с увеличением пропускной способности (до Ду1000) на участке ТЭЦ-1 - НО-52 в г. Павлодаре.

Наземные павильоны. Архитектурные решения.

Стадия	Лист	Листов
РП	9	

НП2(УТ3). План пола.План кровли. Парапет. Карниз. Крыльцо.

SQEP gylym-öndiristik firmasy

Взам. инв. №
Подп. и дата
Инв. № подл.

Копировал
А3х3

Наземный павильон НП4 (УТ11), НП5 (УТ15)

План на отм. 0,000

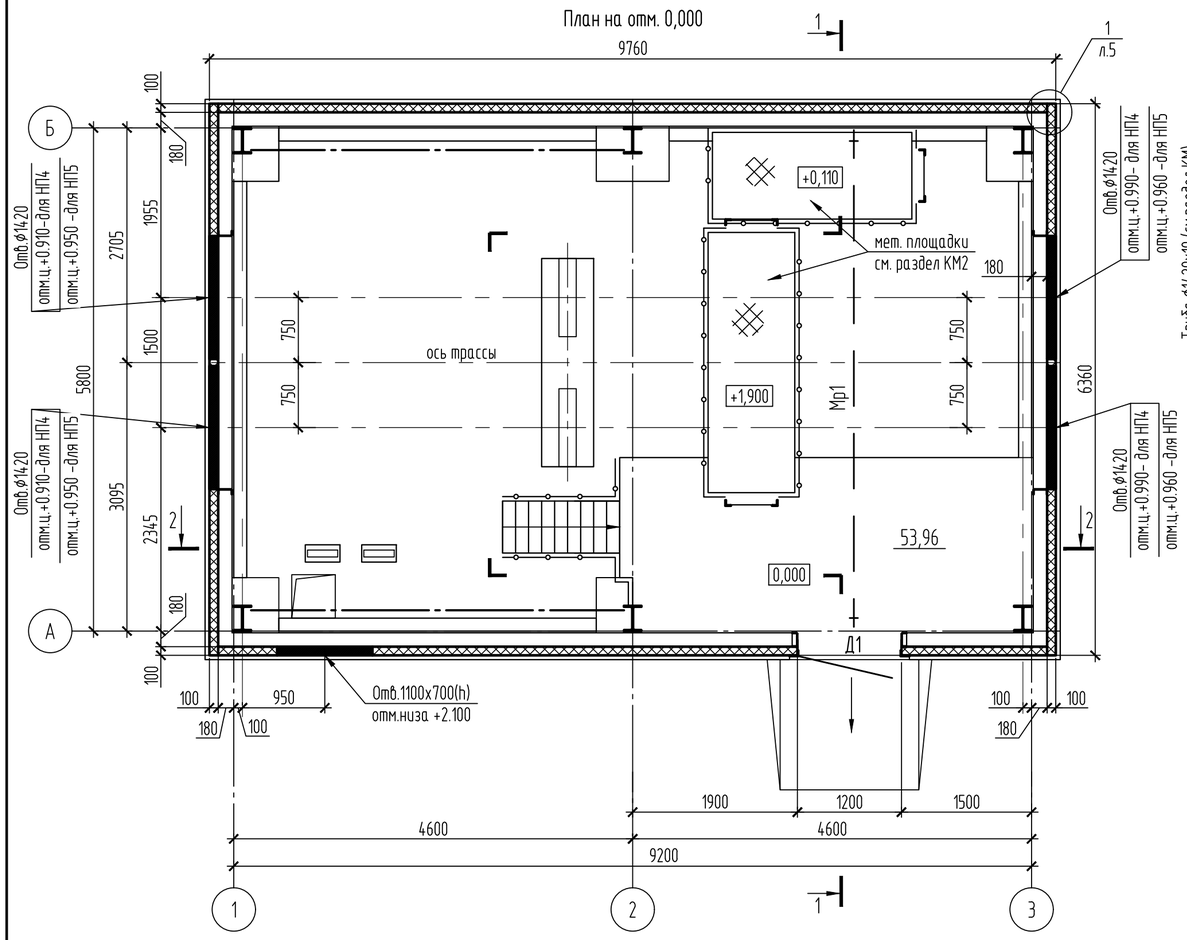

Кладочный план цоколя

План полов

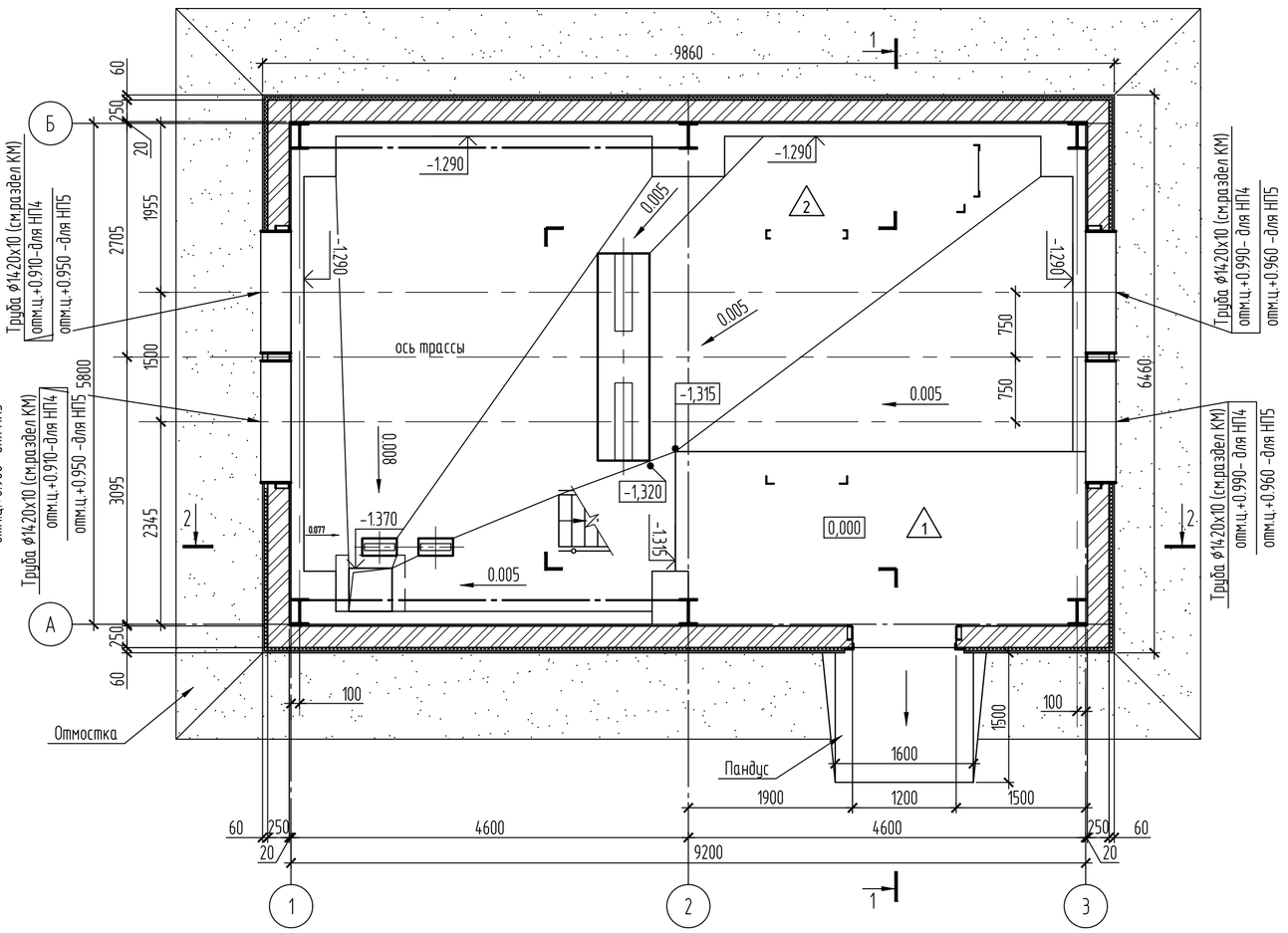

Экспликация полов

Наименование помещения	Тип пола	Схема пола или тип пола по серии	Данные элементов пола (наименование, толщина, основание и др.), мм	Площадь, $м^2$	Примечание
НП4 (НП5)	1	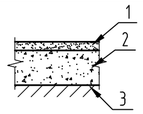	1. Бетон кл.В25 -30мм. 2. Бетон кл.В15 -120мм. 3.Грунт основания с втрамбованным щебнем кр 40-50 мм.	10	Плинтус из цем-песч.р-ра М150 h =60 мм. L= 8.6м.
	2	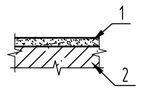	1. Бетон по уклону кл.В15 - 20...80мм 2. Днище монолитное	37.6	-

Ведомость отделки помещений

Наименование или номер помещения	Вид отделки элементов интерьеров		Примечание
	Цоколь	Площадь $м^2$	
НП4 (НП5)	Улучшенная штукатурка цем-песчаным р-ром 1:3 по стене кирп. Толщ.20мм.	25.40	
	Окраска за 2 раза водоэмульсионной краской графитово серого RAL 7024 цвета		

Спецификация элементов заполнения проемов

Поз.	Обозначение	Наименование	Кол.	Масса, ед., кг	Приме-чание
Д-1	Серия 1.236-5 в.3	Дверной блок ДП3 .03	1	132	доводчик

1. Общие данные см. л. 1.
2. В наземном павильоне НП4 за относительную отметку 0,000 принята отметка пола НП4, соответствующая абсолютной отметке 138.350
3. В наземном павильоне НП5 за относительную отметку 0,000 принята отметка пола НП5, соответствующая абсолютной отметке 141.940.
4. Данные в спецификации элементов заполнения проёмов и экспликации полов даны в расчёте на один павильон

Изм.	Кол.уч.	Лист	№ док.	Подп.	Дата
Проверил		Ильясов			05.24
Разраб.		Колесникова			05.24

31/23.1-АР

Строительство новой тепловой магистрали ТМ-20А с увеличением пропускной способности (до Ду1000) на участке ТЭЦ-1 - НО-52 в г. Павлодаре.

Наземные павильоны. Архитектурные решения.

Стадия	Лист	Листов
РП	10	

НП4(УТ11), НП5 (УТ15)
План на отм.0.000. Кладочный план цоколя. План полов.

SQEP ýylymı-óndiristik firmasy

Взам. инв. № | Подп. и дата | Инв. № подл

Копировал | A2

Разрез 1-1

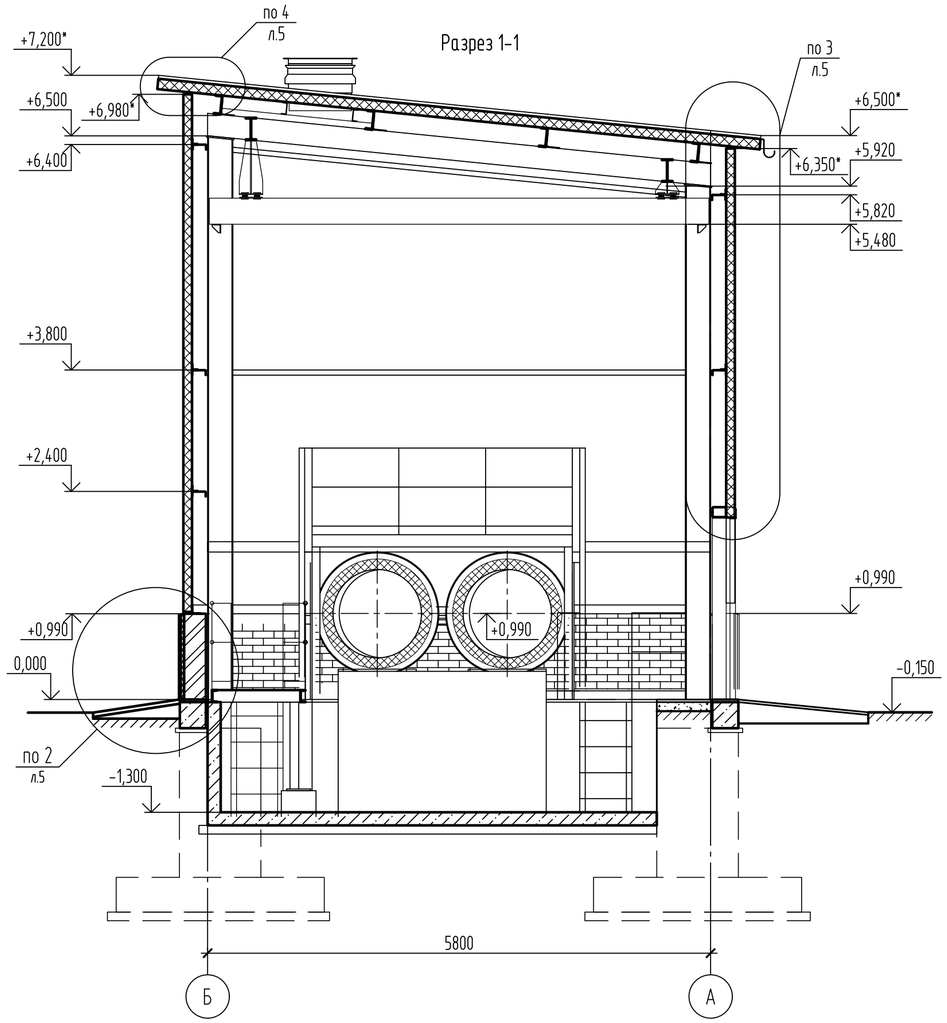

Разрез 2-2

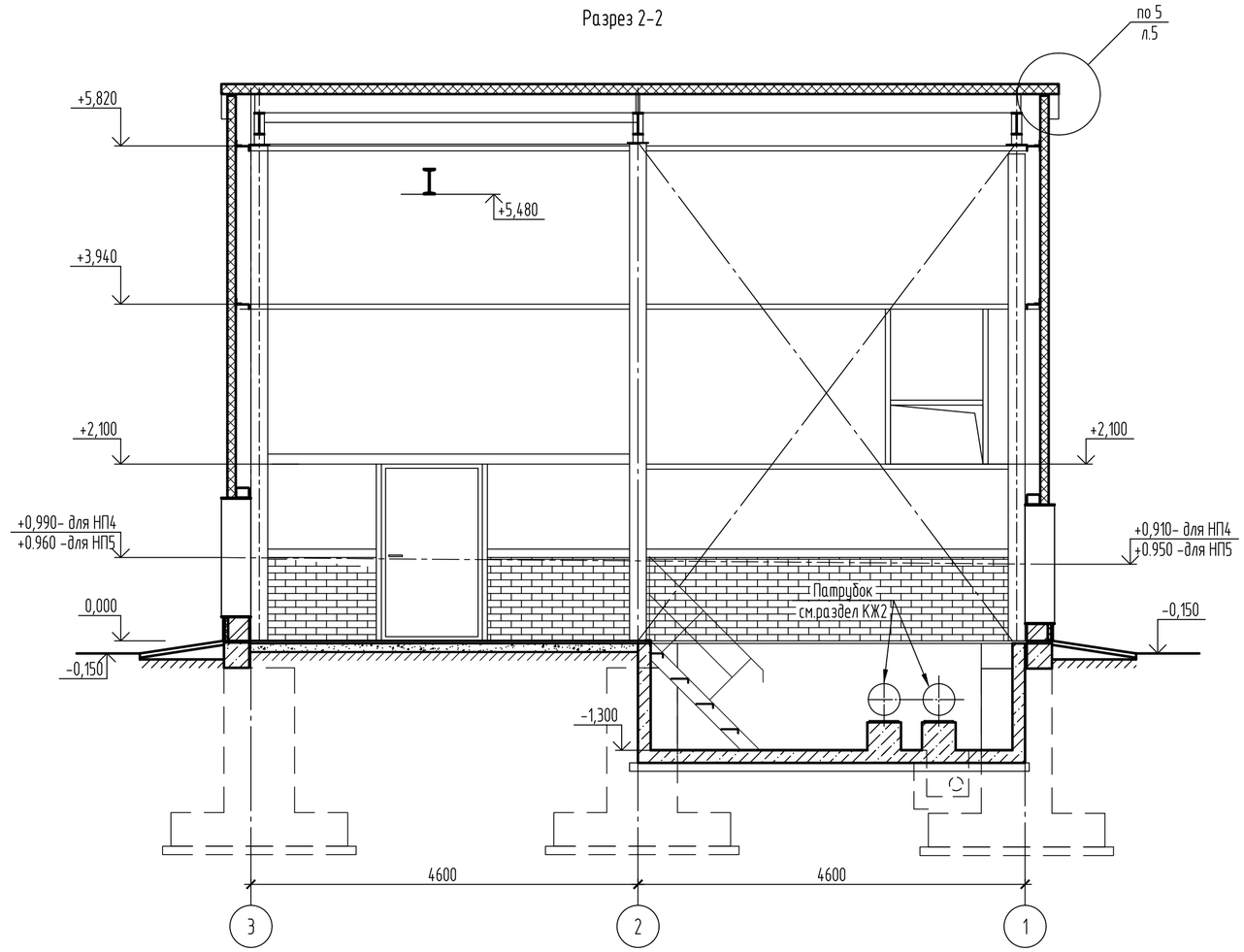

План кровли

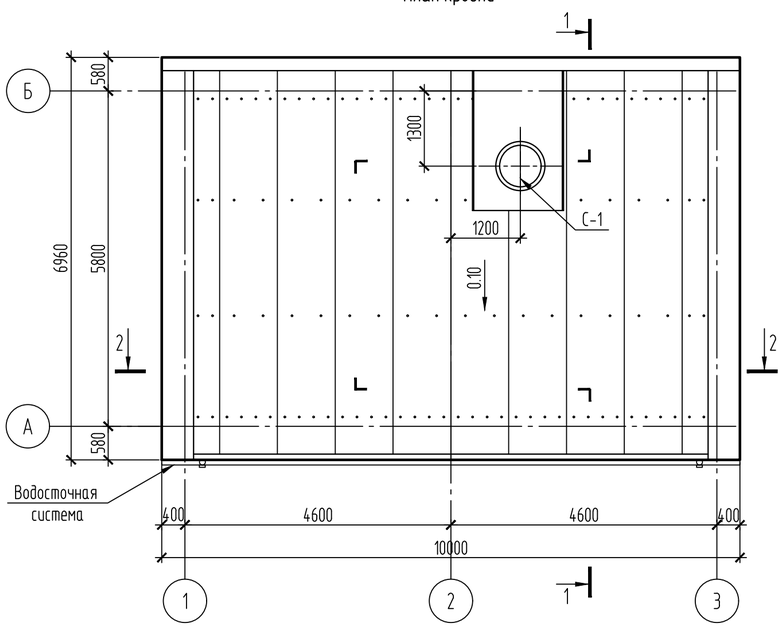

Изм.	Кол.уч.	Лист	№ док.	Подп.	Дата	31/23.1-АР		
						Строительство новой тепловой магистрали ТМ-20А с увеличением пропускной способности (до Ду1000) на участке ТЭЦ-1 - НО-52 в г. Павлодаре.		
						Наземные павильоны. Архитектурные решения.	Стадия: РП	Лист: 11 / Листов:
Проверил		Ильясов			05.24	НП4(УТ11), НП5 (УТ15). Разрезы 1-1, 2-2. План кровли.	SQEP ýylymy-óndiristik firmasy	
Разраб.		Колесникова			05.24			

Взам. инв. №

Подп. и дата

Инв. № подл.

Копировал

A2

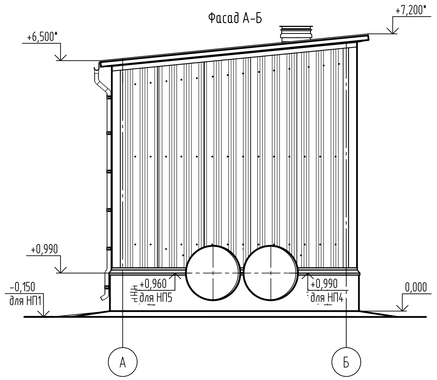

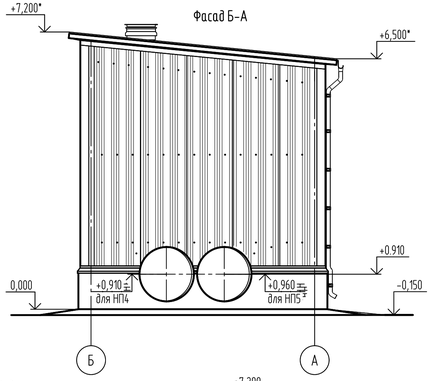

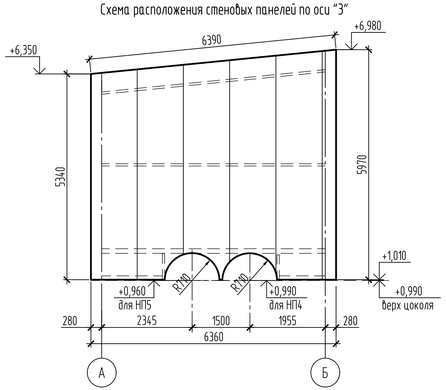

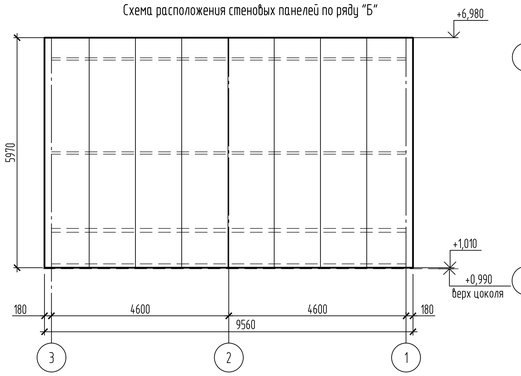

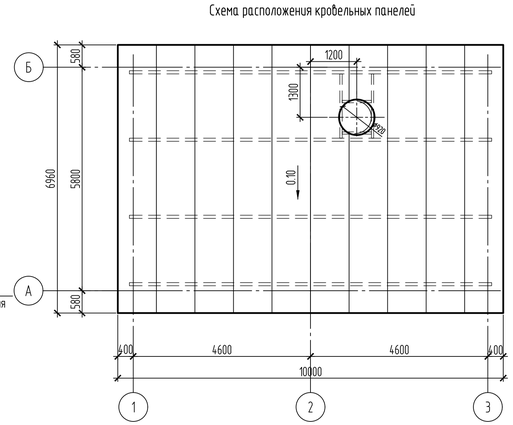

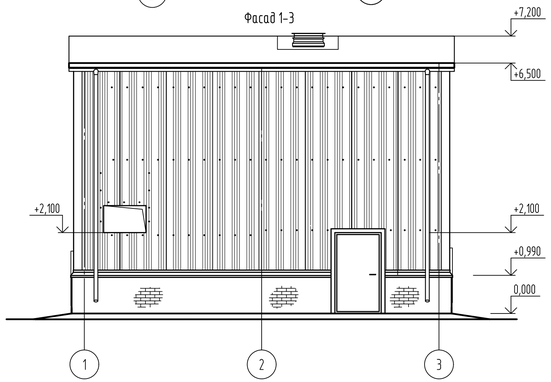

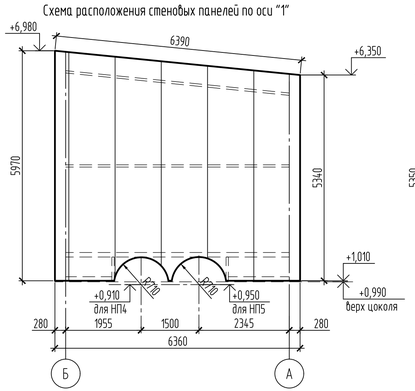

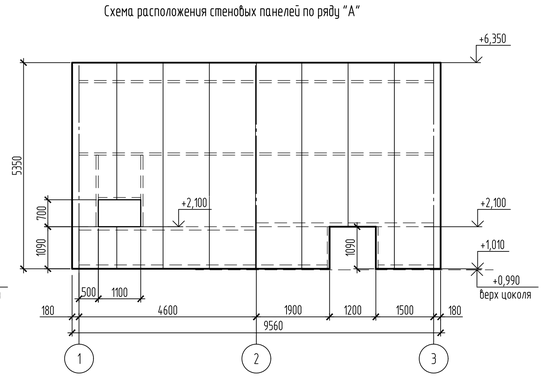

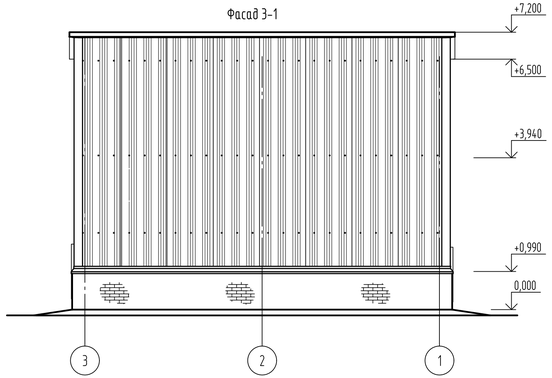

Ведомость наружной отделки фасадов НП4 и НП5. Площадь, м^2

Наименование цвета	Конструктивные элементы	Материал конструкций и изделий	Отделочные и лакокрасочные материалы	Площ.
Цвет графитовый серый RAL 7024	Цоколь	Конструкция цоколя.	Кремнийорганическая фасадная краска	27.80
Цвет сигнальный серый RAL 7004	Стены	Трехслойные сэндвич-панели стеновые ПСО δ=100мм.	Заводская покраска	см спецификацию элементов ограждения из сэндвич-панелей на л.6
Цвет графитовый серый RAL 7024	Кровля	Трехслойные сэндвич-панели кровельные ПКО δ=120мм.		

1. Общие данные см. л. 1.
2. Данные в спецификации элементов ограждения из сэндвич-панелей и ведомости наружной отделки фасадов даны в расчете на один павильон.
3. Спецификацию элементов ограждения из сэндвич-панелей для НП4 и НП5 см.л.13.

Изм.	Кол.уч.	Лист	№ док.	Подп.	Дата	31/23.1-АР
						Строительство новой тепловой магистрали ТМ-20А с увеличением пропускной способности (до Ду1000) на участке ТЭЦ-1 - НО-52 в г. Павлодаре.
						Наземные павильоны. Архитектурные решения. — Стадия: РП; Лист: 12; Листов:
Проверил		Ильясов			05.24	НП4(УТ11), НП5 (УТ15). Фасады. Схемы расположения стеновых и кровельных панелей
Разраб.		Колесникова			05.24	SQEP gylym-öndiristik firmasy

Копировал

А3х3

Взам. инв. №

Подп. и дата

Инв. № подл.

Групповая спецификация элементов стенового и кровельного ограждения

Поз.	Обозначение	Наименование	Всего ед. шт. НП4	Всего ед. шт. НП5	Масса ед. кг	Приме-чание
		Материалы				
	ГОСТ 34649-2020	Оцинкованный лист с полимерным покрытием(цвет графитово серый RAL 7024)-0.6х265, м.п.	10.00	10.00	1.325	Нащельник 1п
		Оцинкованный лист с полимерным покрытием(цвет графитово серый RAL 7024) -0.6х250, м.п.	52.80	52.80	1.25	Нащельник 2п
		Оцинкованный лист с полимерным покрытием(цвет графитово серый RAL 7024)-0.6х750, м.п.	10.0	10.0	3.75	Нащельник 3п
		Оцинкованный лист с полимерным покрытием(цвет графитово серый RAL 7024)-0.6х1240, м.п.	14.0	14.0	6.10	Нащельник 4п
		Оцинкованный листс полимерным покрытием(цвет графитово серый RAL 7024) -0.6х260, м.п.	10.0	10.0	1.30	Нащельник 5п
		Оцинкованный лист с полимерным покрытием(цвет графитово серый RAL 7024)-0.6х690, м.п.	23.10	23.10	3.41	Нащельник 1с
		Оцинкованный лист с полимерным покрытием(цвет графитово серый RAL 7024)-0.6х270, м.п.	25.60	25.60	1.34	Нащельник 2с
		Оцинкованный лист с полимерным покрытием(цвет графитово серый RAL 7024)-0.6х170, м.п.	25.60	25.60	0.84	Нащельник 3с
		Оцинкованный лист с полимерным покрытиеми(цвет графитово серый RAL 7024)-0.6х290, м.п.	23.10	23.10	1.44	Нащельник 4с
		Оцинкованный лист с полимерным покрытиеми(цвет графитово серый RAL 7024)-0.6х470, м.п.	5	5	2.34	Нащельник 5с
1		Оц. лист с полимерным покрытием(цвет графитово серый RAL 7024)-0.5х330 м.п.	5.80	5.80	1.30	Завершающий элемент
2		Оц. лист с полимерным покрытием(цвет графитово серый RAL 7024)-0.5х1600 м.п.	1.60	1.60	6.30	Обрамление проходки
3		Оц. лист с полимерным покрытием(цвет графитово серый RAL 7024)-0.5х1670 м.п.	2.43	2.43	6.56	Отлив
	ГОСТ 9573-2012	Минплита ПМ-40	043	043		$м^3$
		Герметик силиконовый для наружных работ(картриджи объёмом 310мл.)	22	22		шт.
	СТ ТОО 401140006100-01-2010 ТОО"Казахстанский завод ограждающих конструкций"	Уплотнитель кровельный из вспененного полиэтилена УП ТСП-К-В	10	10		шт.
		Уплотнитель кровельный из вспененного полиэтилена УП ТСП-К-А	13	13		шт.
		Детали				
С-1	Серия 1.494-24	Стакан С2	1	1	89.00	шт.
		Водосточная система				
	ТУ 5285-002-78099614-2008	Колено трубы D100 ВК-К-D100	8	8	0.42	шт.
		Колено трубы сливное D100 ВК-КС-D100	2	2	0.42	шт.
		Труба водосточная ВК-Т-D100х3000	4	4	5.16	шт.
		Желоб водосточный ВК-Ж-D125х3000	4	4	3.85	шт.
		Заглушка желоба ВК-ЖЗЛ-D125	2	2	0.1	шт.
		Воронка выпускная ВК-В-D125/100	2	2	0.46	шт.
		Держатель желоба ВК-ЖД-D125х320	30	30	0.35	шт.
		Держатель трубы ВК-ТДД-D100	12	12	0.14	шт.
		Соединитель желоба ВК-ЖС-D125	3	3	0.12	шт.
		Паук ВК-П-D100	2	2	0.14	шт.
		Метизы				
		Саморез ⌀5.5х190 с ЭПДМ-прокладкой	140	140	0,0050	шт.
		Саморез ⌀4.2х16 с прессшайбой	1000	1000	0.0016	шт.
		Саморез ⌀4.8х28 с прессшайбой	160	160	0.0055	шт.
	ГОСТ ИСО 15973-2005	Заклепка 4х6.5-AlA/S4	30	30	0.0015	шт.

Групповая спецификация к кладочному плану цоколя

Поз.	Обозначение	Наименование	Всего ед. шт. НП4	Всего ед. шт. НП5	Масса ед. кг	Приме-чание
		Цоколь на отм.0.000				
	ГОСТ 530-2012	Кирпичная кладка из силикатного рядового полнотелого кирпича СУРПо-250х120х65 М150/F100 /1.6 ГОСТ 379-2015 на цем.-песч. р-ре М50 $м^3$	6.90	6.90		
	ГОСТ 32310-2020	Экструдированный пенополистирол на битумной мастике пл.35кг/$м^3$ -50мм. $м^2$	27.6	27.6		
		Штукатурка по сетке цементно-песчаным р-ром 1:3 -20мм. $м^2$	27.6	27.6		
		Гидроизоляция цем-песчаный раствором 1:2-30мм. $м^2$	7.49	7.49		
		Отмостка (площадь-34.90$м^2$)				
	ГОСТ 26633-2012	Бетон кл.В15, F150, W4 толщ.-50мм.	1.75	1.75		$м^3$
	ГОСТ 8267-93	Щебень кл.600 кр 20-40 мм. $м^3$	3.32	3.32		
		Пандус				
	ГОСТ 26633-2012	Бетон кл.В25, F150, W4 толщ.30мм.	0.08	0.08		$м^3$
	ГОСТ 26633-2012	Бетон кл.В15, F150, W4	0.53	0.53		$м^3$
	ГОСТ Р 34028-2016	Арматура ⌀8А400	2.62	2.62	3.95	$м^2$

Спецификация элементов ограждения из сэндвич-панелей для НП4 и НП5

Поз.	Обозначение	Наименование	Всего ед. шт.	Вес кг/$м^2$.	Примечание
		Панели стеновые (вертикальная раскладка)			
	СТ ТОО 401140006100-01-2010 ТОО"Казахстанский завод ограждающих конструкций"	Трехслойные сэндвич-панели стеновые ПСО δ=100мм. $м^2$	180.20	21.0	Цвет сигнальный серый RAL 7004
		Панели кровельные			
	СТ ТОО 401140006100-01-2010 ТОО"Казахстанский завод ограждающих конструкций"	Трехслойные сэндвич-панели кровельные ПКО δ=120мм. $м^2$	69.80	23.3	Цвет графитово серый RAL 7024

1. Общие данные см. л. 1.
2. Ведомости деталей стен и покрытия см. л.6.

Взам. инв. №
Подп. и дата
Инв. № подл

Изм.	Кол.уч.	Лист	№ док.	Подп.	Дата
Проверил		Ильясов			05.24
Разраб.		Колесникова			05.24

31/23.1-АР

Строительство новой тепловой магистрали ТМ-20А с увеличением пропускной способности (до Ду1000) на участке ТЭЦ-1 - НО-52 в г. Павлодаре.

Наземные павильоны. Архитектурные решения.

Стадия	Лист	Листов
РП	13	

НП4(УТ11), НП5 (УТ15) .
Спецификация элементов стенового, кровельного ограждения и к кладочному плану цоколя.

SQEP ýylymı-óndiristik firmasy

Копировал

A2

Наземный павильон НП6 (УТ19)

План на отм. 0,000

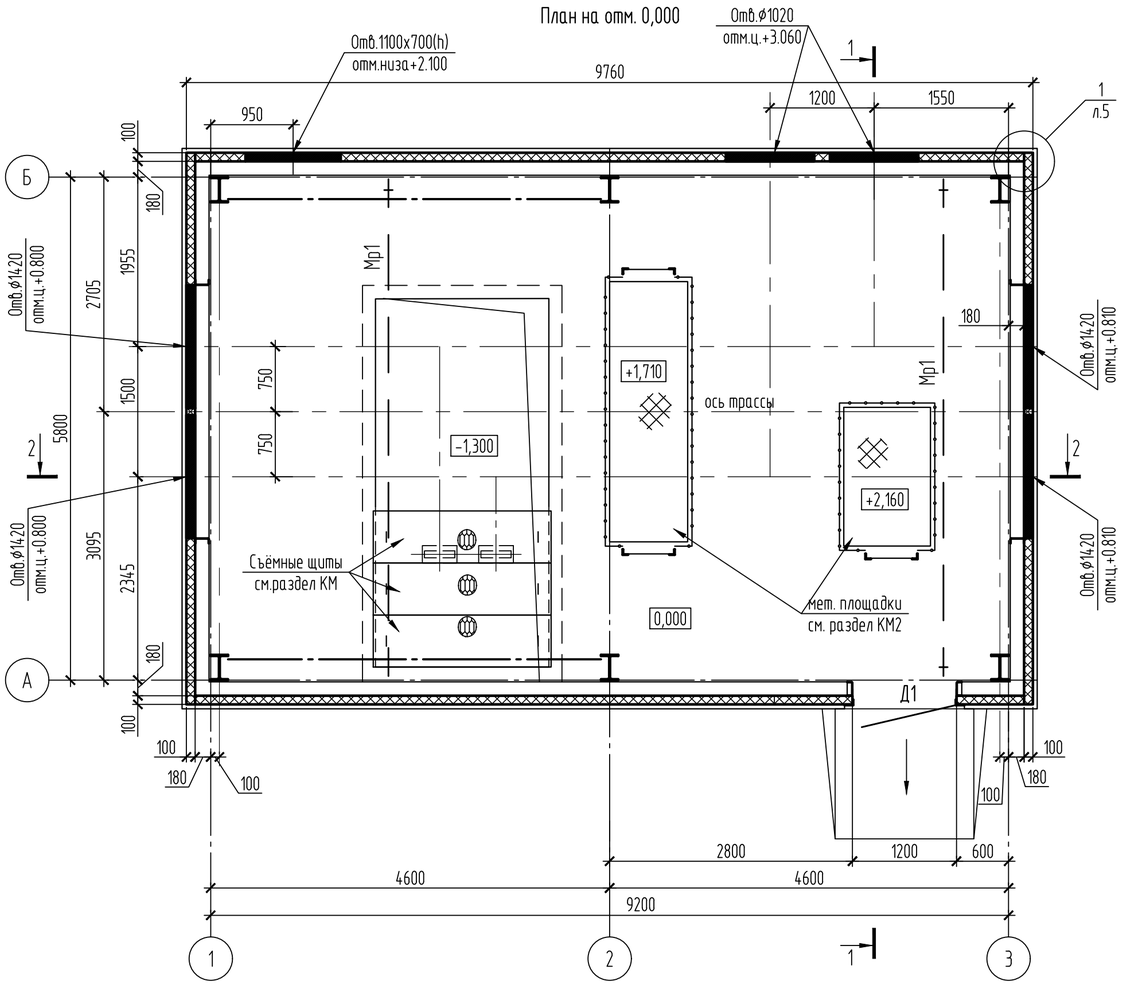

Кладочный план цоколя

План полов

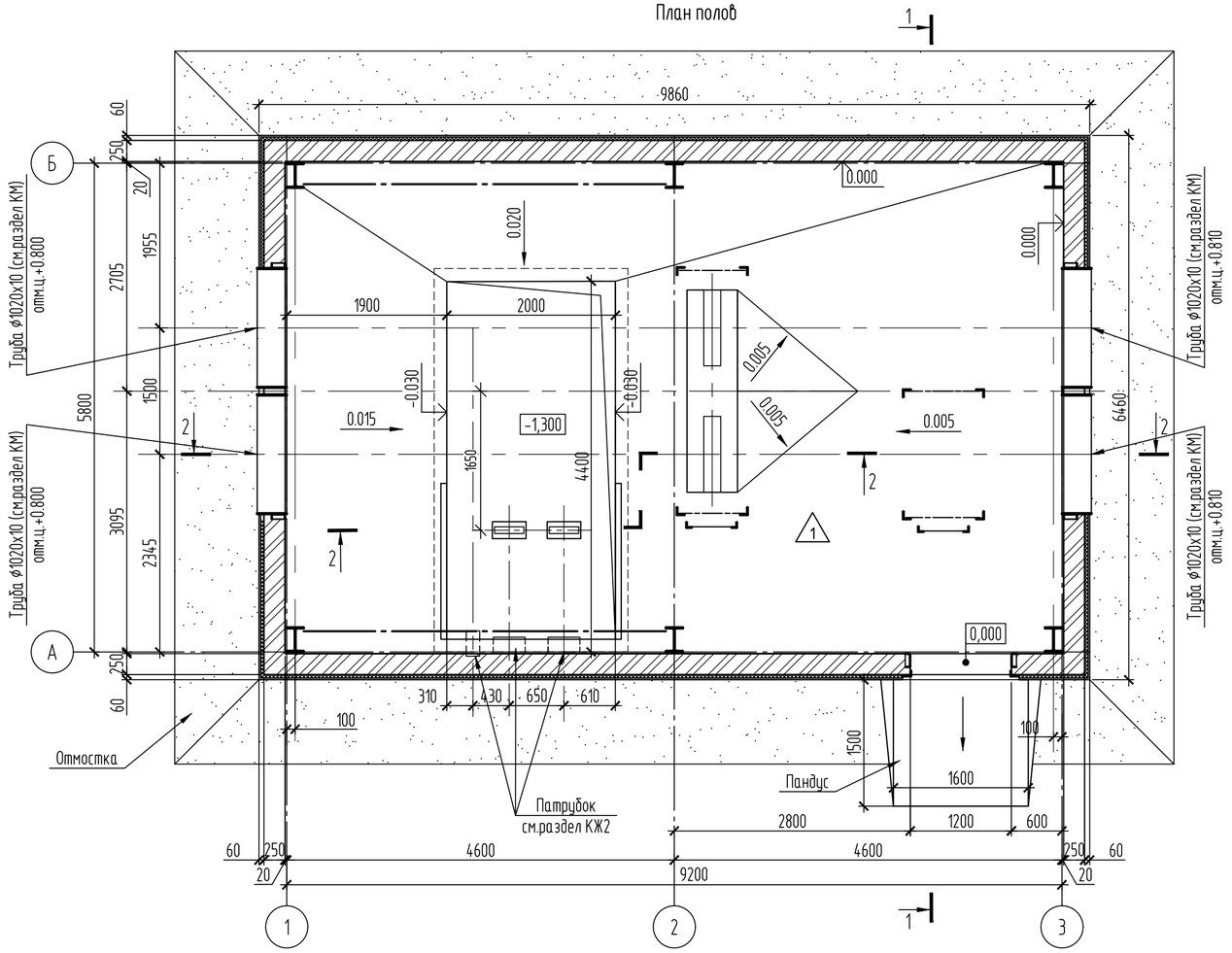

Экспликация полов

Наименование помещения	Тип пола	Схема пола или тип пола по серии	Данные элементов пола (наименование, толщина, основание и др.), мм	Площадь, $м^2$	Примечание
НП6	1	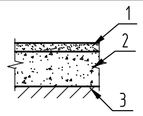	1. Бетон кл.В25 -30мм. 2. Бетон кл.В15 -120мм. 3.Грунт основания по уклону с втрамбованным щебнем кр 40-50 мм.	44.03	Плинтус из цем-песч.р-ра М150 h =60 мм. L= 8.6м.

Спецификация элементов заполнения проемов

Поз.	Обозначение	Наименование	Кол.	Масса, ед., кг	Приме-чание
Д-1	Серия 1.236-5 в.3	Дверной блок ДП3 .03	1	132	доводчик

1. Общие данные см. л. 1.
2. В наземном павильоне НП6 за относительную отметку 0,000 принята отметка пола НП6, соответствующая абсолютной отметке 140.620.

Ведомость отделки помещений

Наименование или номер помещения	Вид отделки элементов интерьеров		Примечание
	Цоколь	Площадь $м^2$	
НП6	Улучшенная штукатурка цем-песчаным р-ром 1:3 по стене кирп. Толщ.20мм.	20.20	
	Окраска за 2 раза водоэмульсионной краской графитово серого RAL 7024 цвета		

Изм.	Кол.уч.	Лист	№ док.	Подп.	Дата	31/23.1-АР		
						Строительство новой тепловой магистрали ТМ-20А с увеличением пропускной способности (до Ду1000) на участке ТЭЦ-1 - НО-52 в г. Павлодаре.		
						Наземные павильоны. Архитектурные решения.	Стадия: РП	Лист: 14 / Листов:
Проверил		Ильясов			05.24	НП6(УТ19). План на отм.0.000. Кладочный план цоколя. План полов.	SQEP ýylymı-óndiristik firmasy	
Разраб.		Колесникова			05.24			

Взам. инв. № | Подп. и дата | Инв. № подл.

Копировал | A2

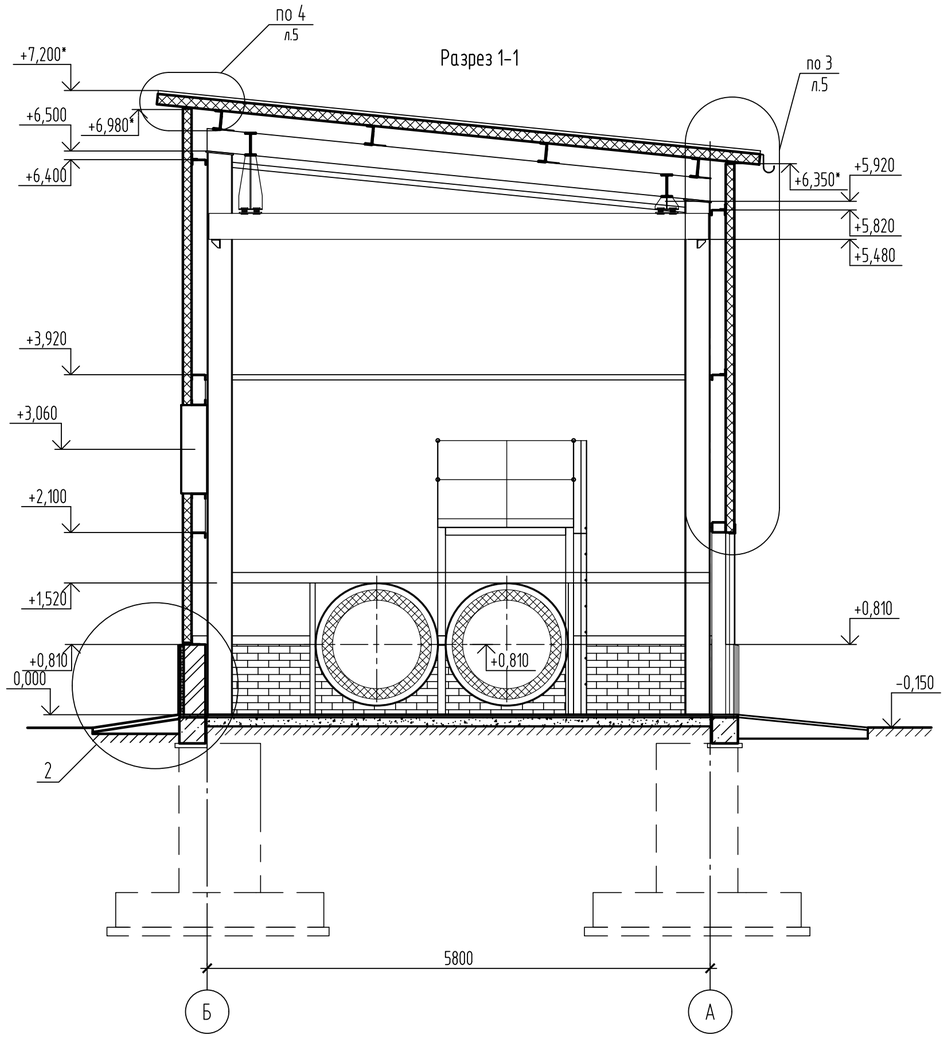

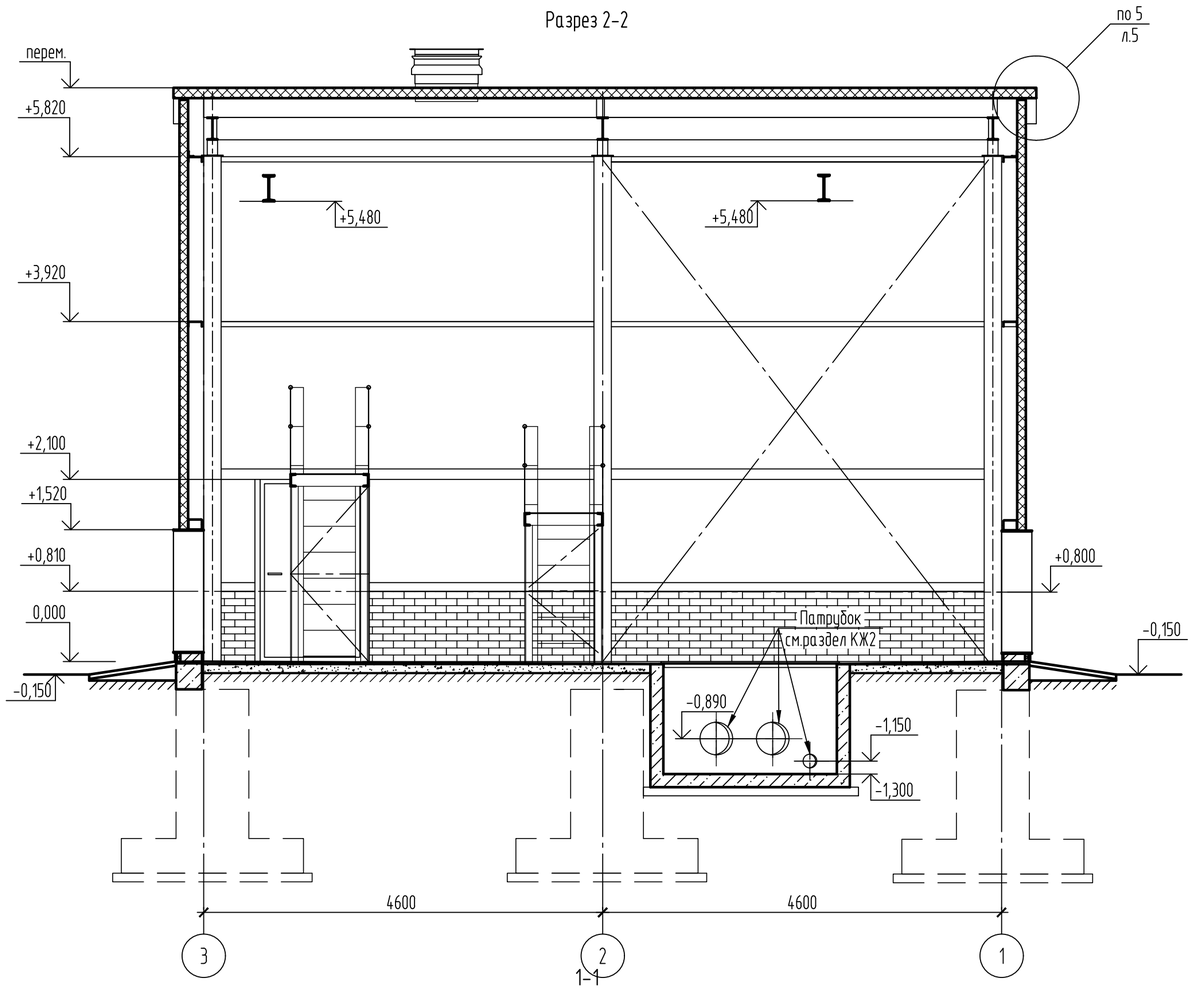

План кровли

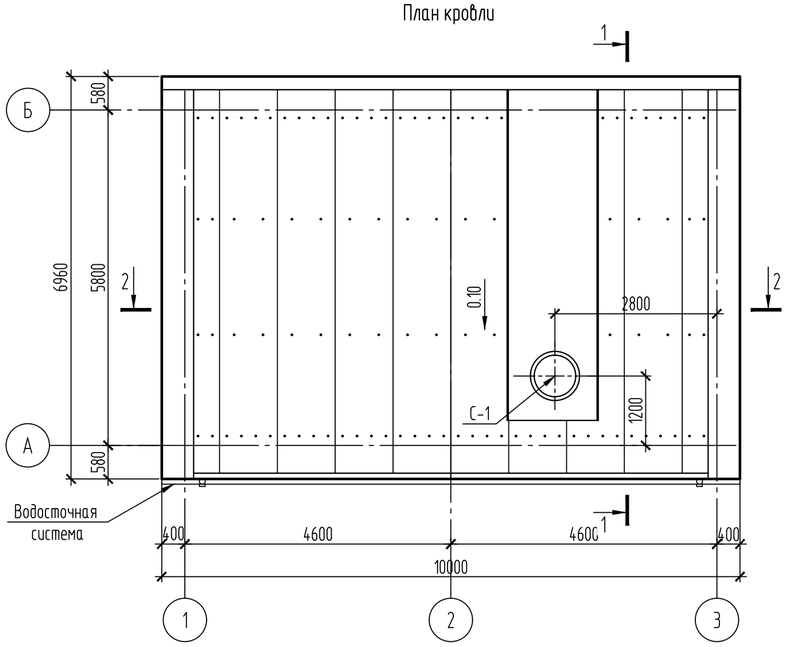

Изм.	Кол.уч.	Лист	№ док.	Подп.	Дата	31/23.1-АР		
						Строительство новой тепловой магистрали ТМ-20А с увеличением пропускной способности (до Ду1000) на участке ТЭЦ-1 - НО-52 в г. Павлодаре.		
						Наземные павильоны. Архитектурные решения.	Стадия	Лист	Листов
							РП	15	
Проверил		Ильясов			05.24	НП6(УТ19). Разрезы 1-1, 2-2. План кровли.	SQEP ýylymı-óndiristik firmasy		
Разраб.		Колесникова			05.24				

Взам. инв. №

Подп. и дата

Инв. № подл.

Копировал

A2

Фасад А-Б

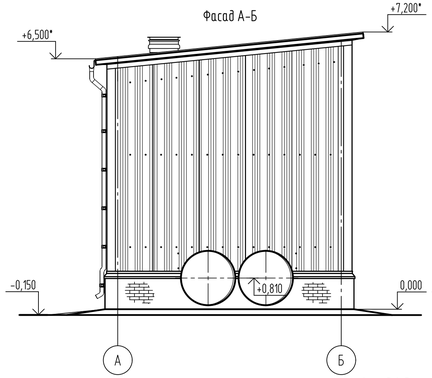

Фасад А-Б

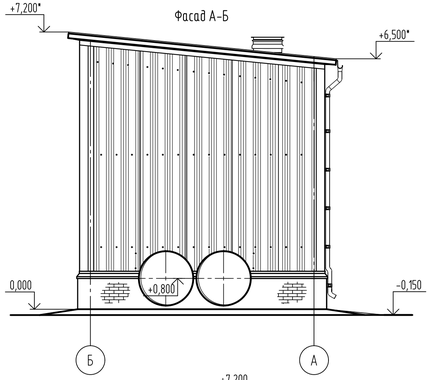

Фасад 1-3

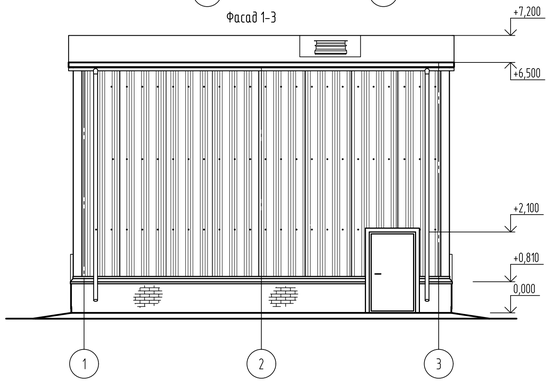

Фасад 1-3

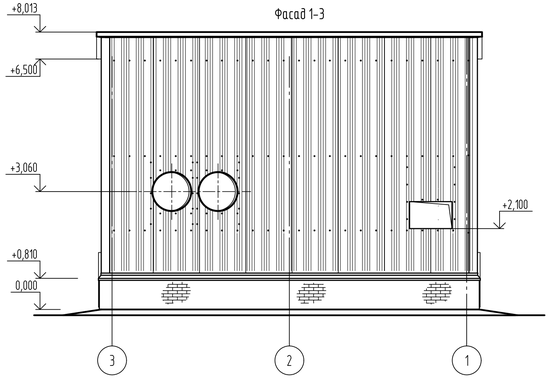

Схема расположения стеновых панелей по оси "3"

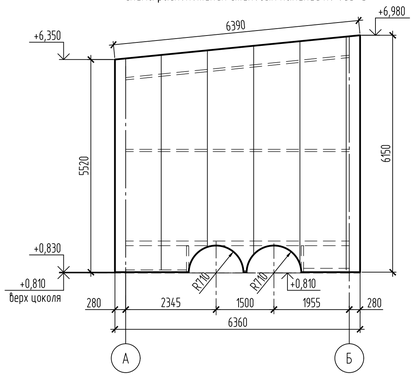

Схема расположения стеновых панелей по ряду "Б"

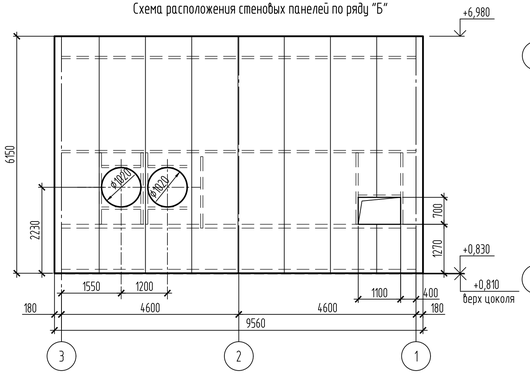

Схема расположения кровельных панелей

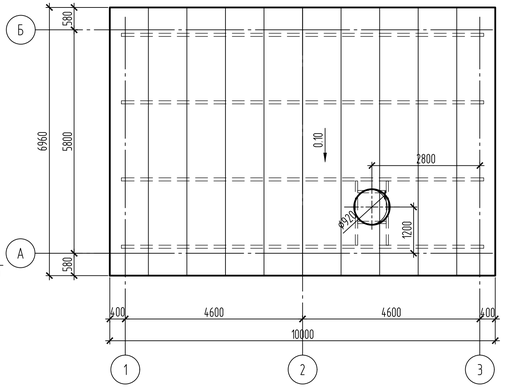

Схема расположения стеновых панелей по оси "1"

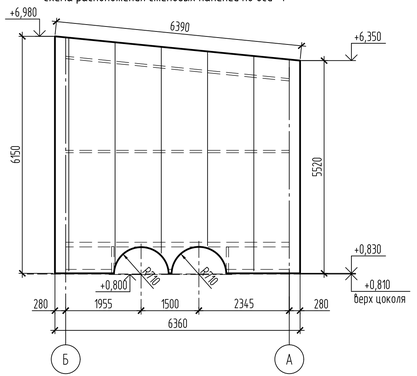

Схема расположения стеновых панелей по ряду "А"

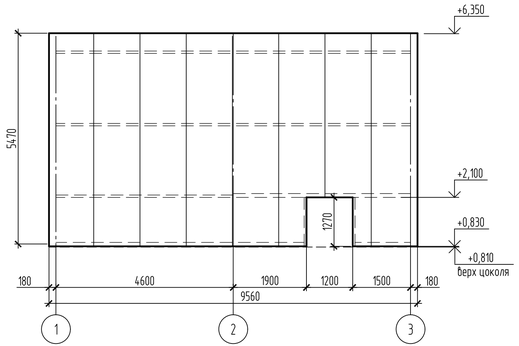

Ведомость наружной отделки фасадов. Площадь, м^2

Наименование цвета	Конструктивные элементы	Материал конструкций и изделий	Отделочные и лакокрасочные материалы	Площ.
Цвет графитовый серый RAL 7024	Цоколь	Конструкция цоколя.	Кремнийорганическая фасадная краска	22.20
Цвет сигнальный серый RAL 7004	Стены	Трехслойные сэндвич-панели стеновые ПСО δ=100мм.	Заводская покраска	см. специфик. элементов ограждения из сэндвич-панелей
Цвет графитовый серый RAL 7024	Кровля	Трехслойные сэндвич-панели кровельные ПКО δ=120мм.		

1. Общие данные см. л. 1.
2. Спецификацию элементов ограждения из сэндвич-панелей для НП6 см.л.17.

Изм.	Кол.уч.	Лист	№ док.	Подп.	Дата	31/23.1-АР		
						Строительство новой тепловой магистрали ТМ-20А с увеличением пропускной способности (до Ду1000) на участке ТЭЦ-1 - НО-52 в г. Павлодаре.		
						Наземные павильоны. Архитектурные решения.	Стадия: РП	Лист: 16 / Листов:
Проверил		Ильясов			05.24	НП6(УТ19). Фасады. Схемы расположения стеновых и кровельных панелей	SQEP gylym-ondiristik firmasy	
Разраб.		Колесникова			05.24			

Копировал

А3х3

Инв. № подл. | Подп. и дата | Взам. инв. №

Спецификация элементов стенового и кровельного ограждения

Поз.	Обозначение	Наименование	Всего ед. шт.	Масса ед. кг	Примечание
		Материалы			
	ГОСТ 34649-2020	Оцинкованный лист с полимерным покрытием(цвет графитово серый RAL 7024)-0.6х265, м.п.	10.00	1.325	Нащельник 1п
		Оцинкованный листс полимерным покрытием(цвет графитово серый RAL 7024) -0.6х250, м.п.	52.80	1.25	Нащельник 2п
		Оцинкованный лист с полимерным покрытием(цвет графитово серый RAL 7024)-0.6х750, м.п.	10.0	3.75	Нащельник 3п
		Оцинкованный лист с полимерным покрытием(цвет графитово серый RAL 7024)-0.6х1240, м.п.	14.0	6.10	Нащельник 4п
		Оцинкованный листс полимерным покрытием(цвет графитово серый RAL 7024) -0.6х260, м.п.	10.0	1.30	Нащельник 5п
		Оцинкованный лист с полимерным покрытием(цвет графитово серый RAL 7024)-0.6х690, м.п.	23.10	3.41	Нащельник 1с
		Оцинкованный лист с полимерным покрытием(цвет графитово серый RAL 7024)-0.6х270, м.п.	25.60	1.34	Нащельник 2с
		Оцинкованный лист с полимерным покрытием(цвет графитово серый RAL 7024)-0.6х170, м.п.	25.60	0.84	Нащельник 3с
		Оцинкованный лист с полимерным покрытиеми(цвет графитово серый RAL 7024)-0.6х290, м.п.	23.10	1.44	Нащельник 4с
		Оцинкованный лист с полимерным покрытиеми(цвет графитово серый RAL 7024)-0.6х470, м.п.	5	2.34	Нащельник 5с
1		Оц. лист с полимерным покрытием(цвет графитово серый RAL 7024)-0.5х330 м.п.	5.80	1.30	Завершающий элемент
2		Оц. лист с полимерным покрытием(цвет графитово серый RAL 7024)-0.5х1600 м.п.	1.60	6.30	Обрамление проходки
3		Оц. лист с полимерным покрытием(цвет графитово серый RAL 7024)-0.5х1670 м.п.	5.85	6.56	Отлив
	ГОСТ 9573-2012	Минплита ПМ-40	043		$м^3$
		Герметик силиконовый для наружных работ(картриджи объёмом 310мл.)	22		шт.
	СТ ТОО 401140006100-01-2010 ТОО"Казахстанский завод ограждающих конструкций"	Уплотнитель кровельный из вспененного полиэтилена УП ТСП-К-В	10		шт.
		Уплотнитель кровельный из вспененного полиэтилена УП ТСП-К-А	13		шт.
		Детали			
С-1	Серия 1.494-24	Стакан С2	1	89.00	шт.
		Водосточная система			
	ТУ 5285-002-78099614-2008	Колено трубы D100 ВК-К-D100	8	0.42	шт.
		Колено трубы сливное D100 ВК-КС-D100	2	0.42	шт.
		Труба водосточная ВК-Т-D100х3000	4	5.16	шт.
		Желоб водосточный ВК-Ж-D125х3000	4	3.85	шт.
		Заглушка желоба ВК-ЖЗЛ-D125	2	0.1	шт.
		Воронка выпускная ВК-В-D125/100	2	0.46	шт.
		Держатель желоба ВК-ЖД-D125х320	30	0.35	шт.
		Держатель трубы ВК-ТДД-D100	12	0.14	шт.
		Соединитель желоба ВК-ЖС-D125	3	0.12	шт.
		Паук ВК-П-D100	2	0.14	шт.
		Метизы			
		Саморез ⌀5.5х190 с ЭПДМ-прокладкой	140	0,0050	шт.
		Саморез ⌀4.2х16 с прессшайбой	1000	0.0016	шт.
		Саморез ⌀4.8х28 с прессшайбой	160	0.0055	шт.
	ГОСТ ИСО 15973-2005	Заклепка 4х6.5-Al/A/S4	30	0.0015	шт.

Спецификация элементов к кладочному плану цоколя

Поз.	Обозначение	Наименование	Всего ед. шт.	Масса ед. кг	Примечание
		Цоколь на отм.0.000			
	ГОСТ 530-2012	Кирпичная кладка из силикатного рядового полнотелого кирпича СУРПо-250х120х65 М150/F100 /1.6 ГОСТ 379-2015 на цем.-песч. р-ре М50 $м^3$	6.52		
	ГОСТ 32310-2020	Экструдированный пенополистирол на битумной мастике пл.35кг/$м^3$ -50мм. $м^2$	22.20		
		Штукатурка по сетке цементно-песчаным р-ром 1:3 -20мм. $м^2$	22.20		
		Гидроизоляция цем-песчаный раствором 1:2-30мм. $м^2$	7.49		
		Отмостка (площадь-34.90$м^2$)			
	ГОСТ 26633-2012	Бетон кл.В15, F150, W4 толщ.-50мм.	1.75		$м^3$
	ГОСТ 8267-93	Щебень кл.600 кр 20-40 мм. $м^3$	3.32		
		Пандус			
	ГОСТ 26633-2012	Бетон кл.В25, F150, W4 толщ.30мм.	0.08		$м^3$
	ГОСТ 26633-2012	Бетон кл.В15, F150, W4	0.53		$м^3$
	ГОСТ Р 34028-2016	Арматура ⌀8А400	2.62	3.95	$м^2$

Спецификация элементов ограждения из сэндвич-панелей

Поз.	Обозначение	Наименование	Всего ед. шт.	Вес кг/$м^2$.	Примечание
		Панели стеновые (вертикальная раскладка)			
	СТ ТОО 401140006100-01-2010 ТОО"Казахстанский завод ограждающих конструкций"	Трехслойные сэндвич-панели стеновые ПСО δ=100мм. $м^2$	185.90	21.0	Цвет сигнальный серый RAL 7004
		Панели кровельные			
	СТ ТОО 401140006100-01-2010 ТОО"Казахстанский завод ограждающих конструкций"	Трехслойные сэндвич-панели кровельные ПКО δ=120мм. $м^2$	69.80	23.3	Цвет графитово серый RAL 7024

1. Общие данные см. л. 1.
2. Ведомости деталей стен и покрытия см. л.6.

Взам. инв. №
Подп. и дата
Инв. № подл

Изм.	Кол.уч.	Лист	№ док.	Подп.	Дата
Проверил		Ильясов			05.24
Разраб.		Колесникова			05.24

31/23.1-АР

Строительство новой тепловой магистрали ТМ-20А с увеличением пропускной способности (до Ду1000) на участке ТЭЦ-1 - НО-52 в г. Павлодаре.

Наземные павильоны. Архитектурные решения.

Стадия	Лист	Листов
РП	17	

НП6(УТ19).
Спецификация элементов стенового, кровельного ограждения и к кладочному плану цоколя.

SQEP ýylymı-óndiristik firmasy

Копировал

A2

Наземный павильон НП7 (УТ24)

План на отм. 0,000

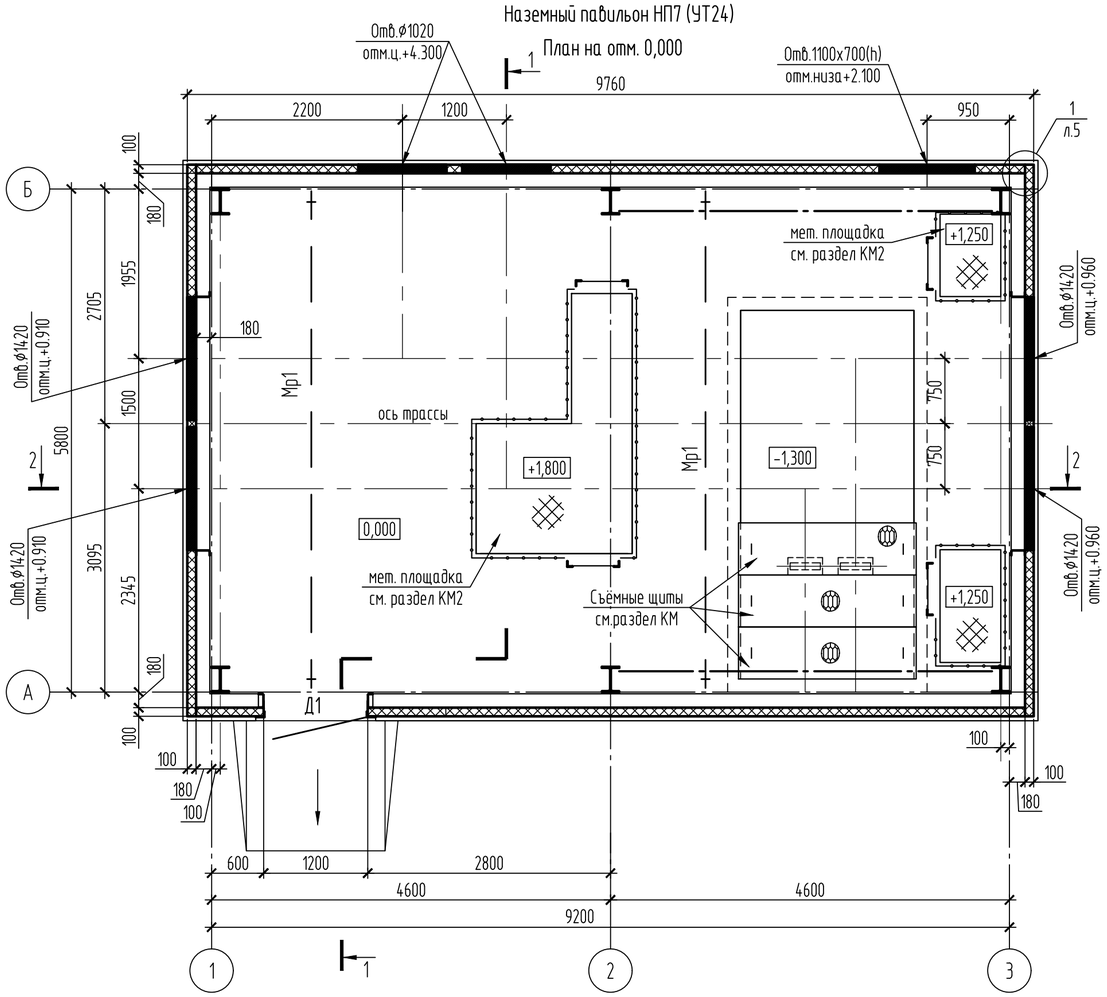

Кладочный план цоколя

План полов

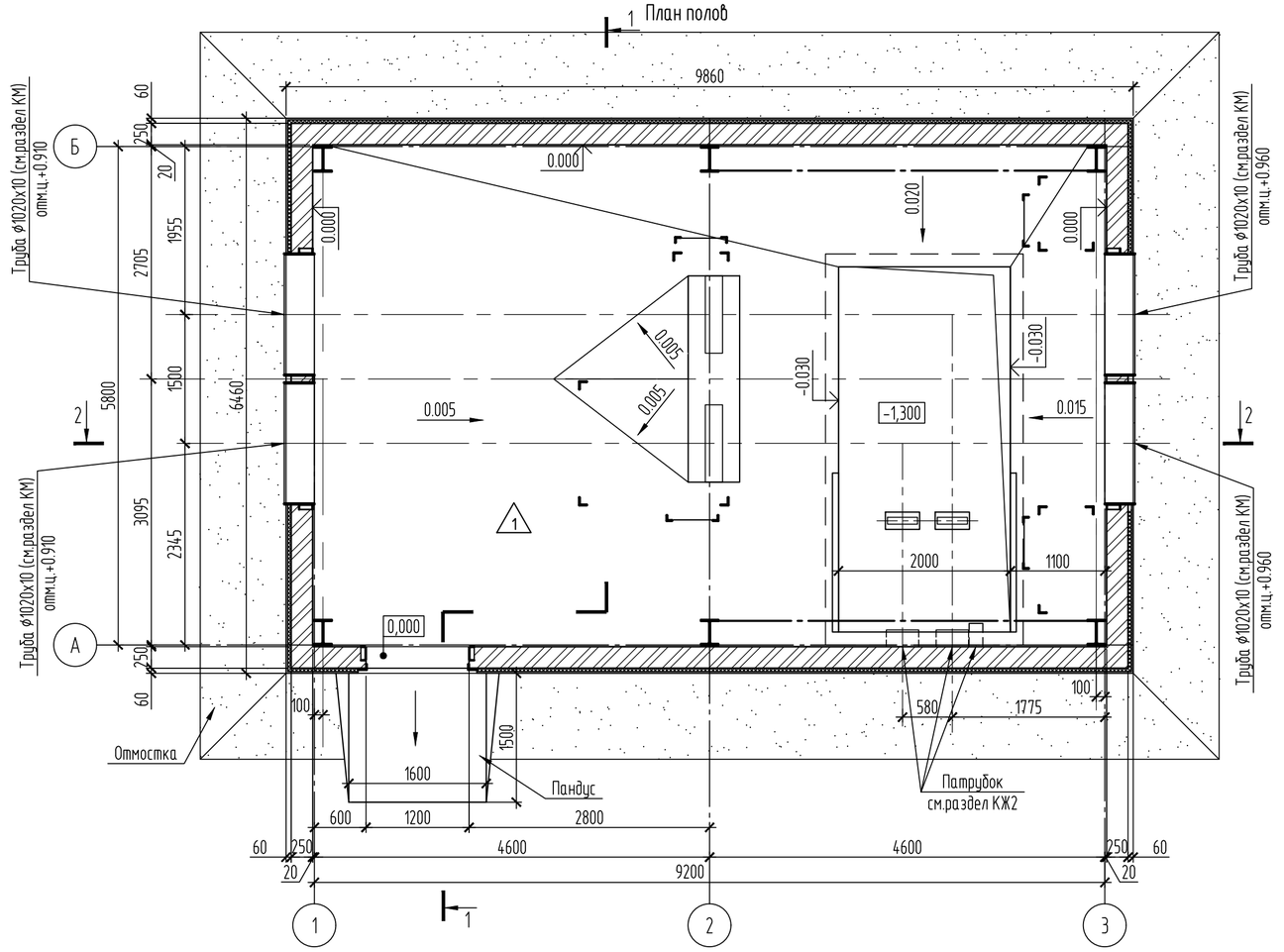

Экспликация полов

Наименование помещения	Тип пола	Схема пола или тип пола по серии	Данные элементов пола (наименование, толщина, основание и др.), мм	Площадь, $м^2$	Примечание
НП7	1	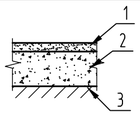	1. Бетон кл.В25 -30мм. 2. Бетон кл.В15 -120мм. 3.Грунт основания по уклону с втрамбованным щебнем кр 40-50 мм.	44.03	Плинтус из цем-песч.р-ра М150 h =60 мм. L= 8.6м.

Спецификация элементов заполнения проемов

Поз.	Обозначение	Наименование	Кол.	Масса, ед., кг	Приме-чание
Д-1	Серия 1.236-5 в.3	Дверной блок ДПЗ .03	1	132	доводчик

1. Общие данные см. л. 1.
2. В наземном павильоне НП7 за относительную отметку 0,000 принята отметка пола НП6, соответствующая абсолютной отметке 135.930.

Ведомость отделки помещений

Наименование или номер помещения	Вид отделки элементов интерьеров		Примечание
	Цоколь	Площадь $м^2$	
НП7	Улучшенная штукатурка цем-песчаным р-ром 1:3 по стене кирп. Толщ.20мм.	24.53	
	Окраска за 2 раза водоэмульсионной краской графитово серого RAL 7024 цвета		

Изм.	Кол.уч.	Лист	№ док.	Подп.	Дата	31/23.1-АР		
						Строительство новой тепловой магистрали ТМ-20А с увеличением пропускной способности (до Ду1000) на участке ТЭЦ-1 - НО-52 в г. Павлодаре.		
						Наземные павильоны. Архитектурные решения.	Стадия: РП	Лист: 18 / Листов:
Проверил		Ильясов			05.24	НП7(УТ24). План на отм.0.000. Кладочный план цоколя. План полов.	SQEP ýylymy-óndiristik firmasy	
Разраб.		Колесникова			05.24			

Взам. инв. № | Подп. и дата | Инв. № подл

Копировал | A2

Разрез 1-1

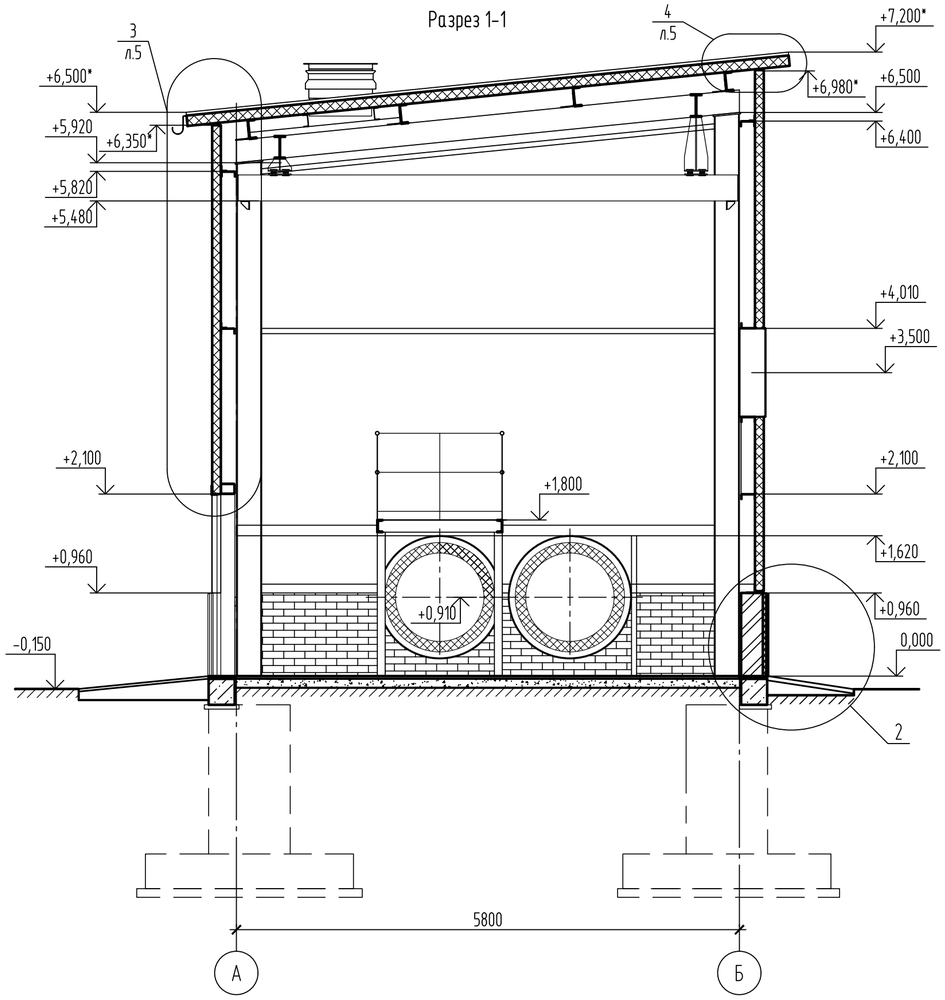

Разрез 2-2

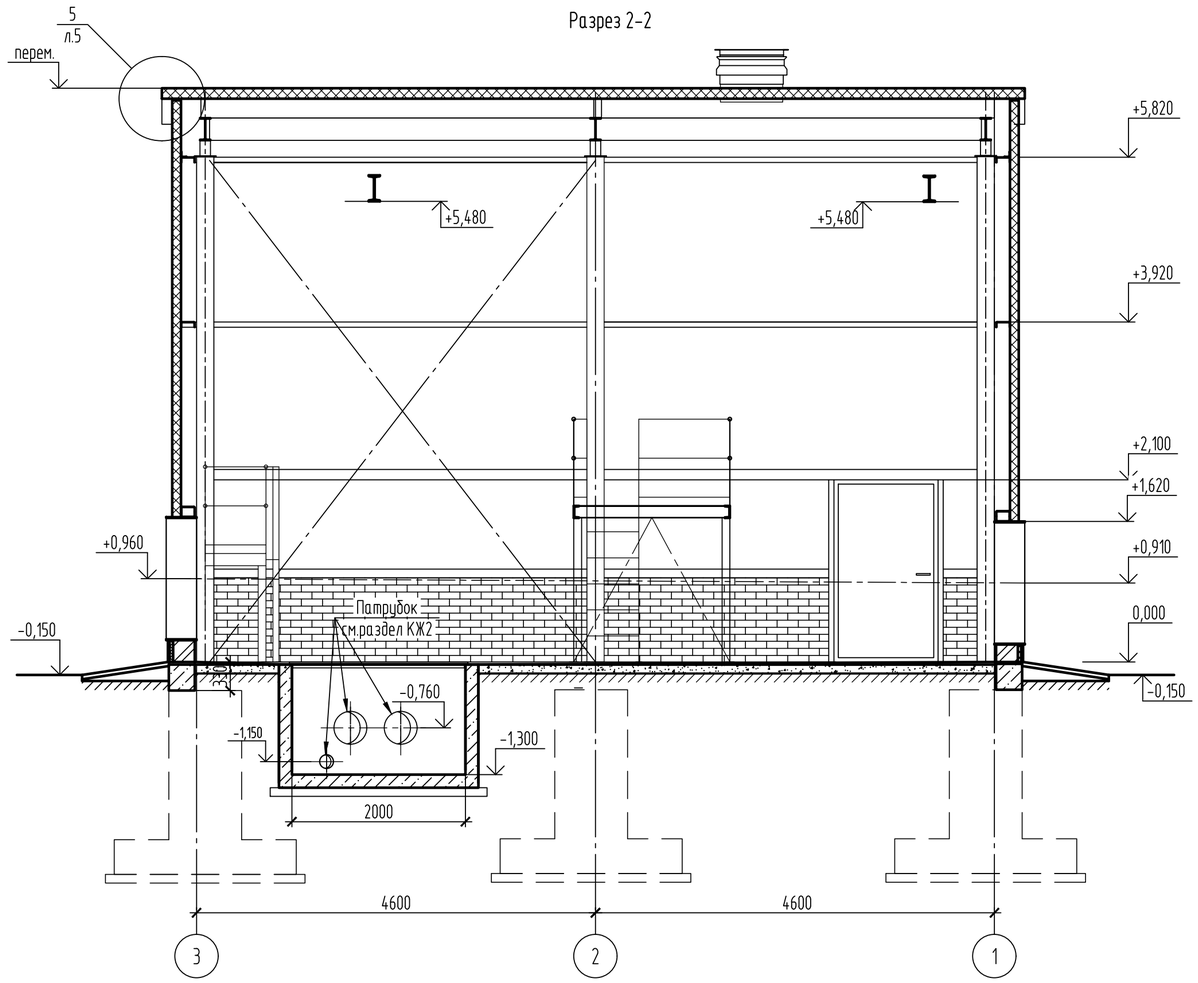

План кровли

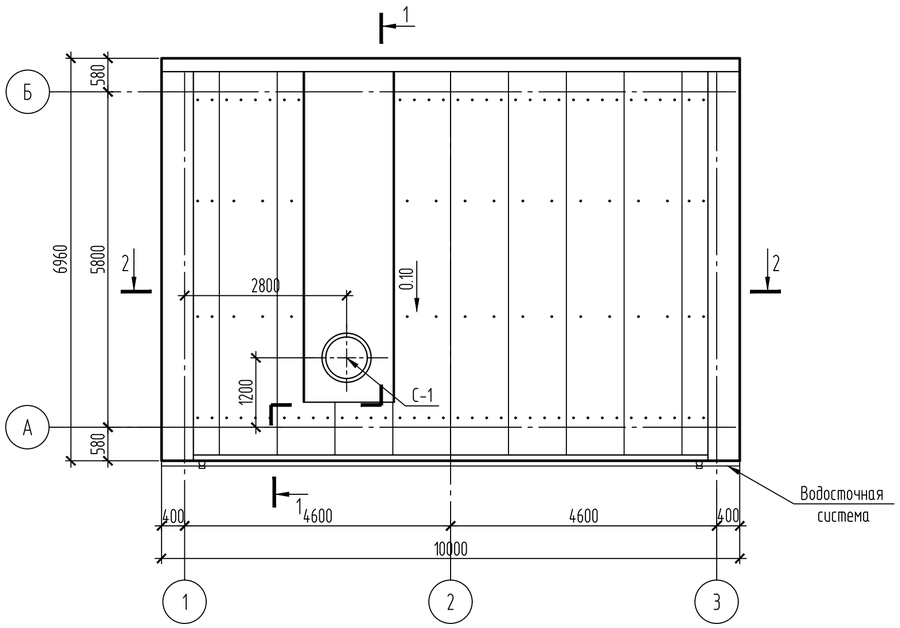

						31/23.1-АР		
Изм.	Кол.уч.	Лист	№ док.	Подп.	Дата	Строительство новой тепловой магистрали ТМ-20А с увеличением пропускной способности (до Ду1000) на участке ТЭЦ-1 - НО-52 в г. Павлодаре.		
						Наземные павильоны. Архитектурные решения.	Стадия	Лист	Листов
							РП	19	
Проверил		Ильясов			05.24	НП7(УТ24). Разрезы 1-1, 2-2. План кровли.	SQEP ýylymı-óndiristik firmasy		
Разраб.		Колесникова			05.24				

Взам. инв. №

Подп. и дата

Инв. № подл

Копировал

A2

Фасад А-Б

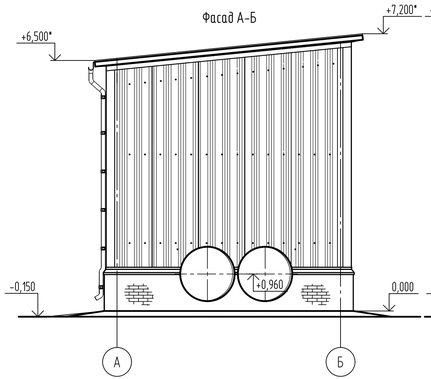

Фасад А-Б

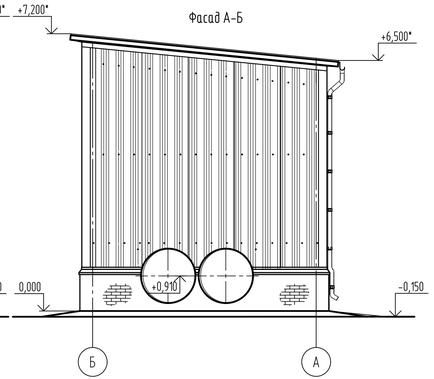

Фасад 1-3

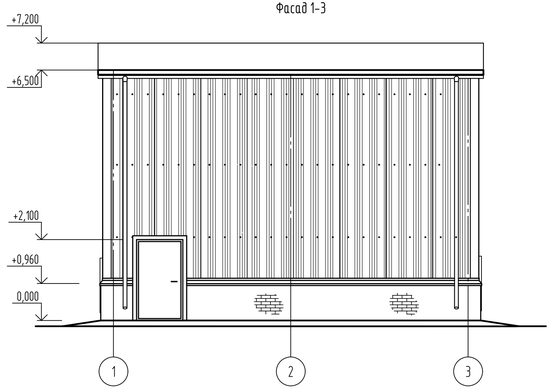

Фасад 3-1

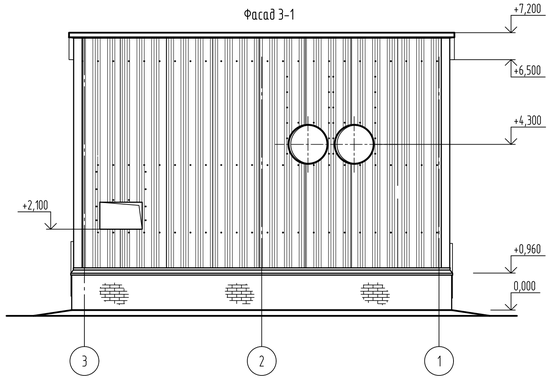

Схема расположения стеновых панелей по оси "3"

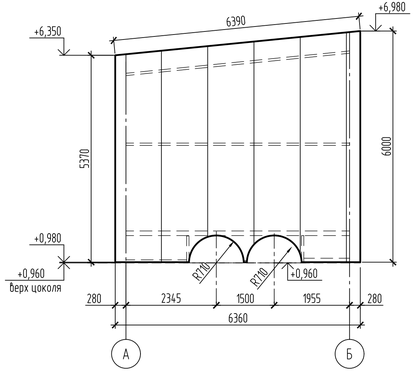

Схема расположения стеновых панелей по ряду "Б"

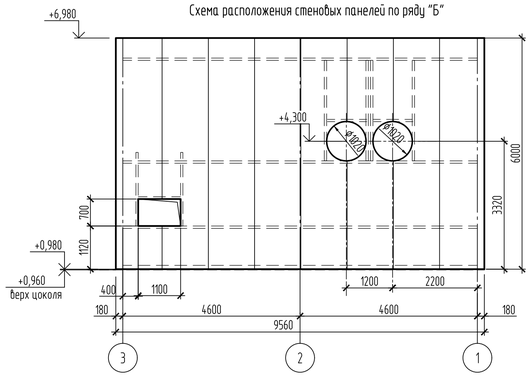

Схема расположения кровельных панелей

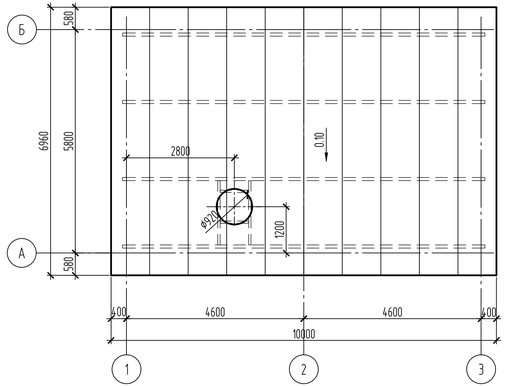

Схема расположения стеновых панелей по оси "1"

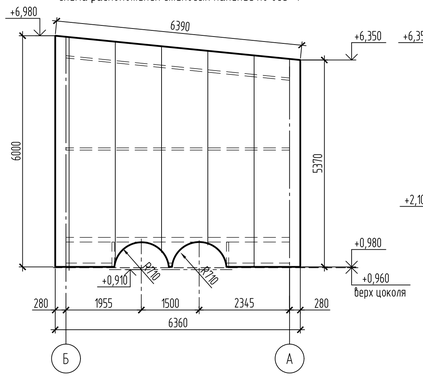

Схема расположения стеновых панелей по ряду "А"

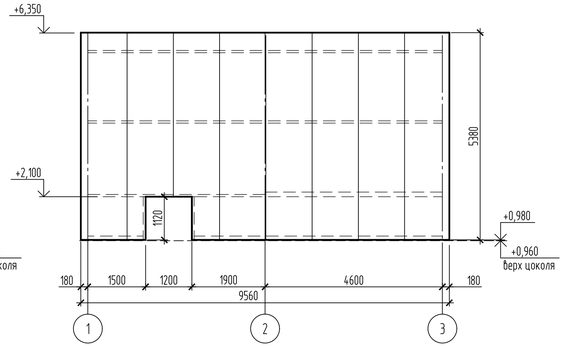

Ведомость наружной отделки фасадов. Площадь, $м^2$

Наименование цвета	Конструктивные элементы	Материал конструкций и изделий	Отделочные и лакокрасочные материалы	Площ.
Цвет графитовый серый RAL 7024	Цоколь	Конструкция цоколя.	Кремнийорганическая фасадная краска	26.85
Цвет сигнальный серый RAL 7004	Стены	Трехслойные сэндвич-панели стеновые ПСО δ=100мм.	Заводская покраска	см. специфик. элементов ограждения из сэндвич-панелей
Цвет графитовый серый RAL 7024	Кровля	Трехслойные сэндвич-панели кровельные ПКО δ=120мм.		

1. Общие данные см. л. 1.
2. Спецификации элементов ограждения из сэндвич-панелей для НП7 см.л.21.

						31/23.1-АР		
Изм.	Кол.уч.	Лист	№ док.	Подп.	Дата	Строительство новой тепловой магистрали ТМ-20А с увеличением пропускной способности (до Ду1000) на участке ТЭЦ-1 - НО-52 в г. Павлодаре.		
						Наземные павильоны. Архитектурные решения.	Стадия: РП	Лист: 20 / Листов:
Проверил		Ильясов			05.24	НП7(УТ24). Фасады. Схемы расположения стеновых и кровельных панелей	SQEP gylym-öndiristik firmasy	
Разраб.		Колесникова			05.24			

Копировал

А3х3

Инв. № подл. | Подп. и дата | Взам. инв. №

Спецификация элементов стенового и кровельного ограждения

Поз.	Обозначение	Наименование	Всего ед. шт.	Масса ед. кг	Примечание
		Материалы			
	ГОСТ 34649-2020	Оцинкованный лист с полимерным покрытием(цвет графитово серый RAL 7024)-0.6х265, м.п.	10.00	1.325	Нащельник 1п
		Оцинкованный листс полимерным покрытием(цвет графитово серый RAL 7024) -0.6х250, м.п.	52.80	1.25	Нащельник 2п
		Оцинкованный лист с полимерным покрытием(цвет графитово серый RAL 7024)-0.6х750, м.п.	10.0	3.75	Нащельник 3п
		Оцинкованный лист с полимерным покрытием(цвет графитово серый RAL 7024)-0.6х1240, м.п.	14.0	6.10	Нащельник 4п
		Оцинкованный листс полимерным покрытием(цвет графитово серый RAL 7024) -0.6х260, м.п.	10.0	1.30	Нащельник 5п
		Оцинкованный лист с полимерным покрытием(цвет графитово серый RAL 7024)-0.6х690, м.п.	23.10	3.41	Нащельник 1с
		Оцинкованный лист с полимерным покрытием(цвет графитово серый RAL 7024)-0.6х270, м.п.	25.60	1.34	Нащельник 2с
		Оцинкованный лист с полимерным покрытием(цвет графитово серый RAL 7024)-0.6х170, м.п.	25.60	0.84	Нащельник 3с
		Оцинкованный лист с полимерным покрытиеми(цвет графитово серый RAL 7024)-0.6х290, м.п.	23.10	1.44	Нащельник 4с
		Оцинкованный лист с полимерным покрытиеми(цвет графитово серый RAL 7024)-0.6х470, м.п.	5	2.34	Нащельник 5с
1		Оц. лист с полимерным покрытием(цвет графитово серый RAL 7024)-0.5х330 м.п.	5.80	1.30	Завершающий элемент
2		Оц. лист с полимерным покрытием(цвет графитово серый RAL 7024)-0.5х1600 м.п.	1.60	6.30	Обрамление проходки
3		Оц. лист с полимерным покрытием(цвет графитово серый RAL 7024)-0.5х1670 м.п.	5.85	6.56	Отлив
	ГОСТ 9573-2012	Минплита ПМ-40	043		$м^3$
		Герметик силиконовый для наружных работ(картриджи объёмом 310мл.)	22		шт.
	СТ ТОО 401140006100-01-2010 ТОО"Казахстанский завод ограждающих конструкций"	Уплотнитель кровельный из вспененного полиэтилена УП ТСП-К-В	10		шт.
		Уплотнитель кровельный из вспененного полиэтилена УП ТСП-К-А	13		шт.
		Детали			
С-1	Серия 1.494-24	Стакан С2	1	89.00	шт.
		Водосточная система			
	ТУ 5285-002-78099614-2008	Колено трубы D100 ВК-К-D100	8	0.42	шт.
		Колено трубы сливное D100 ВК-КС-D100	2	0.42	шт.
		Труба водосточная ВК-Т-D100х3000	4	5.16	шт.
		Желоб водосточный ВК-Ж-D125х3000	4	3.85	шт.
		Заглушка желоба ВК-ЖЗЛ-D125	2	0.1	шт.
		Воронка выпускная ВК-В-D125/100	2	0.46	шт.
		Держатель желоба ВК-ЖД-D125х320	30	0.35	шт.
		Держатель трубы ВК-ТДД-D100	12	0.14	шт.
		Соединитель желоба ВК-ЖС-D125	3	0.12	шт.
		Паук ВК-П-D100	2	0.14	шт.
		Метизы			
		Саморез ⌀5.5х190 с ЭПДМ-прокладкой	140	0,0050	шт.
		Саморез ⌀4.2х16 с прессшайбой	1000	0.0016	шт.
		Саморез ⌀4.8х28 с прессшайбой	160	0.0055	шт.
	ГОСТ ИСО 15973-2005	Заклепка 4х6.5-Al/A/S4	30	0.0015	шт.

Спецификация элементов к кладочному плану цоколя

Поз.	Обозначение	Наименование	Всего ед. шт.	Масса ед. кг	Примечание
		Цоколь на отм.0.000			
	ГОСТ 530-2012	Кирпичная кладка из силикатного рядового полнотелого кирпича СУРПо-250х120х65 М150/F100 /1.6 ГОСТ 379-2015 на цем.-песч. р-ре М50 $м^3$	6.90		
	ГОСТ 32310-2020	Экструдированный пенополистирол на битумной мастике пл.35кг/$м^3$ -50мм. $м^2$	26.85		
		Штукатурка по сетке цементно-песчаным р-ром 1:3 -20мм. $м^2$	26.85		
		Гидроизоляция цем-песчаный раствором 1:2-30мм. $м^2$	7.49		
		Отмостка (площадь-34.90$м^2$)			
	ГОСТ 26633-2012	Бетон кл.В15, F150, W4 толщ.-50мм.	1.75		$м^3$
	ГОСТ 8267-93	Щебень кл.600 кр 20-40 мм. $м^3$	3.32		
		Пандус			
	ГОСТ 26633-2012	Бетон кл.В25, F150, W4 толщ.30мм.	0.08		$м^3$
	ГОСТ 26633-2012	Бетон кл.В15, F150, W4	0.53		$м^3$
	ГОСТ Р 34028-2016	Арматура ⌀8А400	2.62	3.95	$м^2$

Спецификация элементов ограждения из сэндвич-панелей

Поз.	Обозначение	Наименование	Всего ед. шт.	Вес кг/$м^2$.	Примечание
		Панели стеновые (вертикальная раскладка)			
	СТ ТОО 401140006100-01-2010 ТОО"Казахстанский завод ограждающих конструкций"	Трехслойные сэндвич-панели стеновые ПСО δ=100мм. $м^2$	181.10	21.0	Цвет сигнальный серый RAL 7004
		Панели кровельные			
	СТ ТОО 401140006100-01-2010 ТОО"Казахстанский завод ограждающих конструкций"	Трехслойные сэндвич-панели кровельные ПКО δ=120мм. $м^2$	69.80	23.3	Цвет графитово серый RAL 7024

1. Общие данные см. л. 1.
2. Ведомости деталей стен и покрытия см. л.6.

Взам. инв. №	Подп. и дата	Инв. № подл.

Изм.	Кол.уч.	Лист	№ док.	Подп.	Дата	31/23.1-АР		
						Строительство новой тепловой магистрали ТМ-20А с увеличением пропускной способности (до Ду1000) на участке ТЭЦ-1 - НО-52 в г. Павлодаре.		
						Наземные павильоны. Архитектурные решения.	Стадия: РП	Лист: 21 / Листов:
Проверил		Ильясов			05.24	НП7(УТ24). Спецификация элементов стенового, кровельного ограждения и к кладочному плану цоколя.	SQEP ýylymı-óndiristik firmasy	
Разраб.		Колесникова			05.24			

Копировал

A2