Утвержден приказом
Министра по инвестициям и развитию
Республики Казахстан
от 24 апреля 2017 года № 234
форма

Акт приемки объекта в эксплуатацию

«25» 12 2023г.

Заказчик ***Государственное учреждение «Кызылкогинский районный отдел строительства, архитектуры и градостроительства», руководитель Нигметов Дулат Тенелович, БИН 050340007076, телефон 87123821285, 060500,Республика Казахстан, Атырауская область, Кзылкогинский район, село Миялы, улица Абая, дом № 4***

фамилия, имя, отчество (при его наличии) – ИИН, телефон - для физических лиц, наименование организации – для юридических лиц, БИН, телефон, почтовый индекс, область, город, район, населенный пункт, наименование улицы, номердома/здания (стационарного помещения)

на основании:

Декларации о соответствии (прилагается) от «22» 12 **2023г.** ***Товарищество с ограниченной ответственностью "Шебер-Курылыс", директор Култоре Манас Сергазыулы, 130000, Республика Казахстан, Мангистауская область, Мунайлинский район, село Атамекен, Производственная зона №2, участок 68, БИН 041240003378, Тел.:87292304608;***

дата подписания декларации, наименование подрядной (генподрядной) организации, фамилия, имя, отчество (при его наличии) руководителя, юридический адрес, БИН, телефон

Заключения о качестве строительно-монтажных работ (прилагается) от «22» 12 **2023г.** ***Товарищество с ограниченной ответственностью «Жол Болсын XXI», тел.+77774733588, эксперт Кумаров М.К., KZ19VJE00034290 от 19.01.2018г.; KZ49VJE00034623 от 30.01.2018г.; KZ93VJE00046150 от 22.04.2019г, БИН 000440006706;***

дата подписания заключения, наименование организации, фамилия, имя, отчество (при его наличии) экспертов технического надзора, № и дата получения аттестатов, БИН телефон

Заключения о соответствии выполненных работ проекту (прилагается) от «22» 12 **2023г.** ***Товарищество с ограниченной ответственностью "Redline Pro", тел.+77070550000, лицензия №19021538 от 14.08.2020г., ГИП Әлібек Өркен Нұркенұлы, приказ №5/3 от 20.02.2023г., БИН 080140014245;***

дата подписания заключения, наименование организации, фамилия, имя, отчество (при его наличии) экспертов авторского надзора, № и дата получения аттестатов, БИН, телефон

произведя осмотр готовности предъявленного подрядчиком (генеральнымподрядчиком) к приемке в эксплуатацию объекта: ***«Строительство водоснабжения населенного пункта Кенбай Кызылкогинского района», новое строительство***

наименование объекта, вид строительства (новое, расширение, реконструкция, техническое перевооружение, модернизация, капитальный ремонт), уровень ответственности, техническая и технологическая сложность объекта

по адресу ***Республика Казахстан, Атырауская область, Кзылкогинский район, населенный пункт Кенбай***

(область, район, населенный пункт, микрорайон, квартал, улица, номер дома (корпуса)

проверив комплектность исполнительной технической документации, в том числе посредством электронного модуля исполнительной технической документации «25» 12 **2023г.**, дата ознакомления подтверждает, что:

1. Строительство объекта осуществлено на основании:

1) правоустанавливающего документа на земельный участок от ***Решение ГУ «Аппарат акима Кызылкогинского района» от « 05 » июля 2022 года №109***

документ, подтверждающий наступление юридических фактов (юридических составов), на основании которых возникают, изменяются или прекращаются права на земельный участок, в том числе договоры, решения судов, правовые акты исполнительных органов, свидетельство о праве на наследство, передаточный акт или разделительный баланс при реорганизации негосударственных юридических лиц, владеющих земельным участком на праве собственности или выкупивших право временного возмездного землепользования (аренды).

либо решения о реконструкции (перепланировке, переоборудовании) помещений (отдельных частей) существующих зданий от _____

наименование органа вынесшего решение

2) талона о приеме уведомления о начале строительно-монтажных работ ***Государственное учреждение «Управление государственного архитектурно-строительного контроля Атырауской области, KZ45REA00320644 от 24.02.2023г.***

наименование органа, принявшего уведомление, дата и № принятия талона

3) проекта (проектно-сметной документации) ***Товарищество с ограниченной ответственностью «Redline Pro», рабочий проект № 95-2021***

наименование проектной организации, номер проекта

утвержденного(й) ***Приказом Государственного учреждения "Кызылкогинский районный отдел строительства" №70 от 29.09.2022 г.***

дата и номер проекта, наименование организации, утвердившей (переутвердившей) проект и дата утверждения

2. Строительно-монтажные работы осуществлены в сроки:

начало работ ***апрель 2023 года***;

месяц, год

окончание работ ***декабрь 2023 года***;

месяц, год

при продолжительности строительства, месяц:
по норме или по проекту организации строительства ***3 месяцев***;
фактически ***8 месяцев***;

3. Объект (комплекс) имеет следующие основные технико-экономическиепоказатели(мощность, производительность, производственная площадь,протяженность, вместимость, объем, пропускная способность, провознаяспособность, число рабочих мест и тому подобное, заполняется по всемобъектам (кроме жилых домов) в единицах измерения соответственно целевой продукции или основным видам услуг):

Мощность, производительность и так далее	Единица измерения	По проекту		Фактически	
		общая (с учетом ранее принятых)	в том числе пускового комплекса или очереди	общая (с учетом ранее принятых)	в том числе пускового комплекса или очереди
Расход воды на: на хоз-питьевой водопровод	м3/час	3,68	3,68	3,68	3,68
Протяженность водопровода ПЭ100 SDR 17 –90х5,4мм	м	4065	4065	4065	4065
ПЭ100 SDR 17 –63х3,8мм	м	2000	2000	2000	2000
ПЭ100 SDR 17 –25х2,4мм	м	200	200	200	200
Протяженность водопровода Труба ст. электросварная dy57х3,5	м	82	82	82	82

Выпуск продукции (оказания услуг), предусмотренной проектом в объеме,соответствующем нормам освоения проектных мощностей в начальныйпериод_____;

факт начала выпуска продукции с указанием объема

Жилой дом имеет следующие показатели:

Показатели	Единица измерения	По проекту	Фактически
Общая площадь	метр в квадрате (далее - $м^2$)		
Число этажей	этаж		
Общий строительный объем	метр в кубе (далее - $м^3$)		
В том числе подземной части	$м^3$		
Площадь встроенных, встроенно-пристроенных и пристроенных помещений	$м^2$	-	-

Показатели	По проекту		Фактически	
	число квартир	площадь квартир, $м^2$	число квартир	площадь квартир, $м^2$

		общая	жилая		общая	жилая
Всего квартир, в том числе:						
Однокомнатных						
Двухкомнатных						
Трехкомнатных						
четырехкомнатных и более						

4. Технологические и архитектурно-строительные решения по объекту характеризуются следующими данными:

Данный проект разработан для строительства хозяйственно- питьевого водоснабжения населенного пункта Кенбай, источником водоснабжения являются подземные воды участка Кенбай.

Проектом предусматривается тупиковая сеть водопровода от скважины до поселка с установкой в конце водопровода станции очистки воды. Протяженность трассы водовода диаметром Ø90х5,4мм составляет 4065 метров, также выполнены дополнительные работы по прокладке водоснабжения к участкам, не входящих в план проекта: прокладка полиэтиленовых труб Ø63х3,8мм протяженностью 2000метров, прокладка полиэтиленовых труб Ø25х2,4мм протяженностью 200метров. Разбор воды осуществляется от проектируемой водоразборной колонки расположенной рядом с площадкой, проектом не предусматривается противопожарное водоснабжение.

Генеральным планом предусматривается устройство двух площадок водозаборных и водопроводных сооружений:

- Площадка водозаборных сооружений (площадка скважин) площадью 0.4800га с размерами 60х80метров представляет собой прямоугольной формы с ограждением из сетчатых панелей высотой 2м с насадкой из колючей стальной проволоки в верхней части высотой 0,5м.

Для водозабора предусматривается бурение водозаборной скважины ТП РК 1-12ВС СКВ-2009 в количестве 2 штук (одна рабочая, одна резервная), с установкой в подземном павильоне диаметром 2,0 метр, насосной станции погружного типа марки KSP-4N96-A-15-0,75 производительностью 1,5м3/час напором 75м. Бурение проектируемых скважин №№ 06-03,06-04 и строительство водозабора для водоснабжения с. Кенбай, предусматривается рядом со скважиной № 784ц, пробуренной в процессе проведения поисково-разведочных работ.

- Площадка водопроводных сооружений площадью 0.1575га с размерами 35х45метров представляет собой прямоугольной формы с ограждением из профнастила высотой 2м с насадкой из колючей стальной проволоки в верхней части высотой 0,5м.

Для соответствия воды требованиям СанПиН РК "Питьевая вода" предусматривается Блок контейнерная станция очистки воды (БМНС), устанавливаемая на монолитный ленточный фундамент.

Согласно генеральному плану предусматривается устройство резервуара-накопителя емкостью 10м3, устройство КПП Сторожка, устройство Уборная на 1 очко, благоустройство Площадок водопроводных и водозаборных сооружений.

Резервуар накопитель емкостью 10м3

Резервуар имеет прямоугольную форму в плане,с размерами в осях 2,9х2,9м. Высота до верха покрытия от отм 0.000-3.35м. Общий объем воды резервуара выгреба - 10м3. Днище и стенки резервуара из камня-ракушечника с армированием сварными сетками по ГОСТ 8478-81 и отдельными арматурными стержнями. Перекрытие резервуара из монолитной железобетонной плиты на сульфатостойком цементе.

Подземная насосная станция 1-го подъема

Подземная насосная станция 1-го подъема привязано из типового проекта ТП РК 1-12 ВС СКВ-2009 «Водозаборные сооружения из подземных источников производительностью от 1м3/час до 12м3/час.

Проектируемое сооружение представляет собой устройство из железобетонных колец по ГОСТ 802090 по монолитной железобетонной плите. На поверхности земли выполнена земляная обваловка и кирпичный колодец диаметром 700мм для обслуживания. Основанием фундаментов служит искусственное основание толщиной 1500мм из гальки. Наружная гидроизоляция стен окрасочная из горячего битума, наносимого в 2 слоя общей толщиной 4-5мм, по грунтовке из битума, растворенного в бензине. На стыках сборных железобетонных колец предусматривается наклейка полос гнилостойкой ткани шириной 30см.

Технологические решения: предусмотрен скважинный погружной насосный агрегат (Q=1,5 м3 /ч, Н= 75 м, двигатель – 0,75 кВт, 400 В, 2900 об/мин) в количестве 2 шт, шкаф управления скважинным насосом на базе ЧРП в количестве 2 шт.

КПП Сторожка

Здание сторожки представляет собой одноэтажное кирпичное здание прямоугольной формы, с размерами в осях 3.0х3.0 м. Несущими элементами являются продольные стены толщиной 380мм. Наружные и внутренние стены выполнены из камня-ракушечника на цементно- песчаном растворе М50.

Фундаменты-ленточные монолитные железобетонные из бетона кл. В 15 на с.ц, W6, F100. Под фундаментами выполнять подготовку из щебня, пропитанного битумом до полного насыщения толщиной 100мм. Размеры подготовки принять больше размеров подошвы конструкции на 100мм с каждой стороны.

Покрытие - деревянный настил по деревянным балкам. Окна из пвх ГОСТ 30674-99, двери деревянные ГОСТ 14624-84. Перемычки - монолитные железобетонные из бетона класса В15. Кровля-чердачная, из металлочерепицы. Утеплитель кровли - мин. вата 125 кг/м3 толщиной 100мм. Утеплитель стен - мин. вата 50 кг/м3 толщиной 50мм.

Отмостка- асфальтобетонная, шириной 1000 мм с уклоном от стены. Полы- линолеум.

Уборная на 1очко

Здание уборной представляет собой одноэтажное здание с размерами в плане 2,62 х1.62м

Уборная на 1 очко состоит из подземной части - выгреба размерами 2,1х1,12х2,0 м, выполненного из камня-ракушечника, стенка толщиной 250 мм, днище 200мм и поверхностной части - из кабинок из камня-ракушечника, с последующим оштукатуриванием. Настил пола выполнен из деревянных конструкций.

Деревянные элементы выполнить из древесины хвойных пород и подвергнуть глубокой пропитке антисептиками и антипиренами. Для строительства используется пиломатериалы хвойных пород по ГОСТ 8486-86.

Фундамент под насосной 2-го контейнерного типа

Фундаменты под контейнер монолитные ленточные с размерами в осях 6,06х2.4м из бетона класса В15, на сульфатостойком цементе водонепроницаемости W6, по морозостойкости F100 армирован сеткой С1. Наружные стены фундаментов, соприкасающиеся с грунтом обмазать горячим битумом за 2 раза-вертикальная гидроизоляция. Основанием фундаментов служит естественный непросадочный грунт.

Насосная станция 2-го подъема со станцией очистки.

Проектом предусматривается блок контейнерная станция очистки воды (БМНС), поставляемая технологически автоматизированной и готовой к эксплуатации.

Электроснабжение

Внеплощадочные электрические сети.

Электроснабжение объекта осуществляется от проектируемых КТПН №1, №2. Питание проектируемых КТПН №1, №2 предусмотрено высоковольтными воздушными линиями на типовых ж/б опорах с установкой ответвительной опоры ВЛ-10кВ ф.6 "Д" ПС 35/10кВ №124 "Жамансор" алюминиевыми самонесущими изолированными проводами марки СИП3-1х50. Выбор сечения проводов произведен по механической прочности с учетом токовых нагрузок и потере напряжения у потребителя, не превышающей 5%.

Внутриплощадочные электрические сети.

Электроснабжение шкафа управления ШУН-1 скважинных насосов I-го подъема осуществляется от проектируемой КТПН №2 распределительными сетями (НШУН-1) в земле кабелем марки АВБбШв-1,0 с расчетным сечением. Электропитание двух погружных насосов I-го подъема предусматривается от комплектного шкафа управления ШУН-1. Питание двух погружных насосов и автоматическое управление насосами I-го подъема разработано компанией поставщиком модульной насосной станции. Управление осуществляется от комплектного шкафа управления по средствам контроля давления воды в напорном трубопроводе. Шкаф управления насосной I-го подъема поставляется комплектно с компанией поставщиком модульной насосной станции и заказывается в части НВК.

Электроснабжение насосной II-го подъема осуществляется от проектируемой КТПН №2 распределительными сетями (М1) в земле кабелем марки АВБбШв-1,0 с расчетным сечением. Автоматическое управление насосами I-го подъема разработано компанией поставщиком модульной насосной станции. Управление осуществляется от комплектного шкафа управления по средствам контроля давления воды в маленьком резервуаре, установленный в БКНС.

Электроснабжение КПП осуществляется от проектируемой КТПН №2 распределительными сетями (М2) в земле кабелем марки АВБбШв-1,0 с расчетным сечением.

5. На объекте установлено предусмотренное проектом оборудование вколичестве согласно актам о его приемке после индивидуального испытания и комплексного опробования;

6. Наружные инженерные коммуникации (холодное и горячееводоснабжение, канализация, теплоснабжение, газоснабжение,электроснабжение и связь) обеспечивают нормальную эксплуатациюобъекта (здания, сооружения, помещения) и приняты городскимиэксплуатационными организациями;

7. Сметная стоимость по утвержденному проекту (проектно-сметной документации):

всего ***180761,0 тыс. тенге***, в том числе строительно-монтажных работ ***112970,0 тыс. тенге***, оборудования, инструмента и инвентаря ***38712,0 тыс. тенге,*** прочие ***29079,0 тыс. тенге***;

8. Сметная стоимость основных фондов, принимаемых в эксплуатацию всего ***161 389 401,15 тенге***, в том числе строительно-монтажных работ ***112 970 000,0 тенге***, оборудования, инструмента и инвентаря ***38 712 000,0 тенге,*** прочие ***9 707 401,15 тенге***;

9. Доля местного содержания предусмотрена в проектно-сметной документации ***100%*** и фактически применено ***100%*** (на объектах, финансируемых за счет государственных инвестиций и средств квазигосударственного сектора)

10. Класс энергоэффективности здания _____;

11. Объект построен в соответствии с утвержденным проектом(проектно-сметной документацией) и требованиями государственныхнормативных документов в области архитектуры, градостроительства истроительства.

РЕШИЛ:

«Строительство водоснабжения населенного пункта Кенбай Кызылкогинского района»
принять в эксплуатацию.

наименование объекта (комплекса)

Заказчик ***Нигметов Дулат Тенелович***

фамилия, имя, отчество (при его наличии), подпись руководителя

Место печати (при наличии)

Технический надзор:
1) аттестованный (-ые) эксперт (-ы)
Кумаров М.К.

« 22 » 12 2023г.

(фамилия, имя, отчество (при его наличии), эксперта, специализация аттестата), подпись, дата

Место печати (при наличии)

2) аккредитованная организация

Товарищество с ограниченной ответственностью «Жол Болсын XXI», директор Сагимбаев Бауыржан Тлеулиевич

« 22 » 12 2023г.

наименование организации, имеющий в своём составе аттестованного (-ых) эксперта (-ов), фамилия, имя, отчество (при его наличии) руководителя, подпись, дата

Место печати (при наличии)

Авторский надзор:
1) разработчик проекта

Товарищество с ограниченной ответственностью «Redline Pro», директор Мусабай Ербол Бейбітулы

« 22 » 12 2023г.

(наименование организации, фамилия, имя, отчество (при его наличии) должность), подпись, дата

Место печати (при наличии)

2) организация

« _____ » _____ 2023г.

наименование организации, имеющий в своём составе аттестованного (-ых) эксперта (-ов), фамилия, имя, отчество (при его наличии) руководителя, подпись, дата

Место печати (при наличии)

« _____ » _____ 2023г.

(фамилия, имя, отчество (при его наличии), эксперта, специализация аттестата), подпись, дата

Место печати (при наличии)

3) аттестованный (-ые) эксперт (-ы)
Әліпбек Өркен Нүркенұлы

« 22 » 12 2023г.

(фамилия, имя, отчество (при его наличии), эксперта, специализация аттестата), подпись, дата

Место печати (при наличии)

Подрядчик (генеральный подрядчик)
Култоре Манас Сергазыулы

фамилия, имя, отчество (при его наличии), подпись руководителя

Место печати (при наличии)

Приложение 3 к акту приемки
объекта в эксплуатацию
форма

Технические характеристики объекта (линии электропередач)

№ п/п	Наименование	Единица измерения	Количество
1	2	3	4
1	Воздушные ЛЭП низкого напряжения 0,4 кВ	киломерт (далее – км)	0,163
2	Воздушные ЛЭП Высокого напряжения 10 кВ	км	4,068
3	Кабельные ЛЭП низкого напряжения 0,4 кВ АВБбШв-1,0	км	0,163
4	Кабельные ЛЭП высокого напряжения 10 кВ СИП-3 ТУ 16.К71. 272-97	км	4,068
5	Площадь опор	м 2	
6	Опоры:		
	1) металлические	штук (далее – шт)	
	2) деревянные с деревянными приставками	шт	
	3) деревянные с железобетонными приставками	шт	
	4) железобетонные СВ105-5	шт	72
	5) тросовые подвесы	шт	
7	Провода:		
	1) медные	км	
	2) алюминиевые	км	
	3) сталеалюминиевые	км	
8	Кронштейны для светильников:		
	1) железобетонные	шт	
	2) металлические	шт	
9	Арматура уличного освещения:		
	1) светильники светодиодные	шт	
	2) светильники с ртутными лампами	шт	

	3) светильники с люминесцетными лампами	шт		
10	Кабели:			
	1) марки... напряжением...	км		
	2) марки... напряжением...	км		
11	Муфты соединительные...	шт		
12	Муфты концевые	шт		
13	Контуры заземления	шт		
14	Устройства грозозащиты	шт		
15	Дорожные покрытия кабельных сетей:			
	1) асфальтобетонные	м 2		
	2) булыжные	м 2		
	3) тротуары	м 2		

Заказчик **Государственное учреждение «Кызылкогинский районный отдел строительства, архитектуры и градостроительства», руководитель Нигметов Дулат Тулегенович** _____

фамилия, имя, отчество (при наличии), подпись руководителя Место печати (при наличии)

Авторский надзор **ТОО «RedLine Pro» г.Шымкент, эксперт Әліпбек Өркен Нуркенулы**

_____

фамилия, имя, отчество (при наличии), подпись эксперта Место печати (при наличии)

Приложение 13
к акту приемки объекта
в эксплуатацию
форма

Технические характеристики объекта
(сети, водоводы, коллекторы и тому подобное)
Строительство водоснабжения населенного пункта Кенбай Кызылкогинского района

№ п/п	Наименование	Единицы измерения	Количество, протяженность	Примечание
1	2	3	4	5
Водопровод				
1	Водоводы (общая протяженность)	м		
	1) из стальных труб	м		
	2) из чугунных труб	м		
	3) из асбестоцементных труб	м		
	4) из железобетонных труб	м		
	5) из полиэтиленовых труб	м		
2	Распределительная сеть (общая протяженность)	м	6347	
	1) из стальных труб	м	82	
	2) из чугунных труб	м		
	3) из асбестоцементных труб	м		
	4) из железобетонных труб	м		
	5) из полиэтиленовых труб диаметром 90х5,4мм	м	4065	
	диаметром 63х3,8мм (допработы)	м	2000	
	диаметром 25х2,4мм (допработы)	м	200	
3	Прочие устройства			
	Смотровой колодец	Шт		
	Задвижка d-80мм	Шт	11	
	" d-50мм	Шт	9	
	Вентили d-	Шт		
	" d-	Шт		
	Кран d-	шт		
	" d-	шт		
	Гидрант	шт		
	Водопроводный ввод	шт		
	Водоразборная колонка	шт	1	
	Футляр из полиэтиленовых труб	шт		
	Питьевой фонтанчик	шт		
Канализация				
1	Коллекторы (общая протяженность)	м		
	1) из керамических труб	м		
	2) из чугунных труб	м		
	3) из бетонных труб	м		
	4) из асбестоцементных труб	м		

	5) из железобетонных труб	м		
	6) из полиэтиленовых труб	м		
	7)	м		
2	Канализационная сеть (общая протяженность)	м		
	1) из керамических труб	м		
	2) из чугунных труб	м		
	3) из бетонных труб	м		
	4) из асбестоцементных труб	м		
	5) из железобетонных труб	м		
	6) из полиэтиленовых труб	м		
3	Прочие устройства			
	Смотровой колодец	шт		
	Выпуск	шт		

Горизонтальный разрез колодца

Масштаб _____

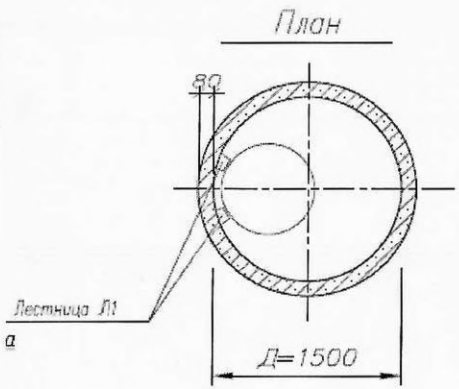

Вертикальный разрез колодца

Масштаб _____

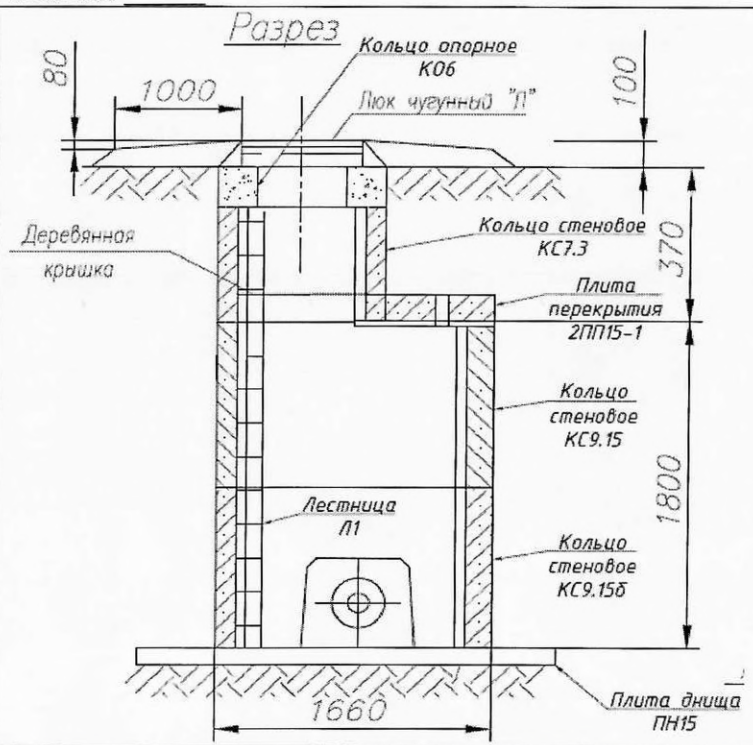

Спецификация

№ п/п	Наименование	Марка	Материал	Диаметр (мм) (размеры)	Количество	Примечание
	В1					
1	Трубы напорные	PE 100 SDR 17	полиэтилен	Ø90х5,4мм	4065	
2			полиэтилен	63х3,8мм	2000	

3			полиэтилен	25х2,4мм	200	
4	Трубы электросварные		сталь	Ø57х4мм	82	
5	Колодец водопроводный ж/б			Ø1500мм	10	
6	Колодец водопроводный ж/б (для водоразборной колонки)			Ø1000мм	1	

Схема привязки колодца к постоянным точкам-ориентирам

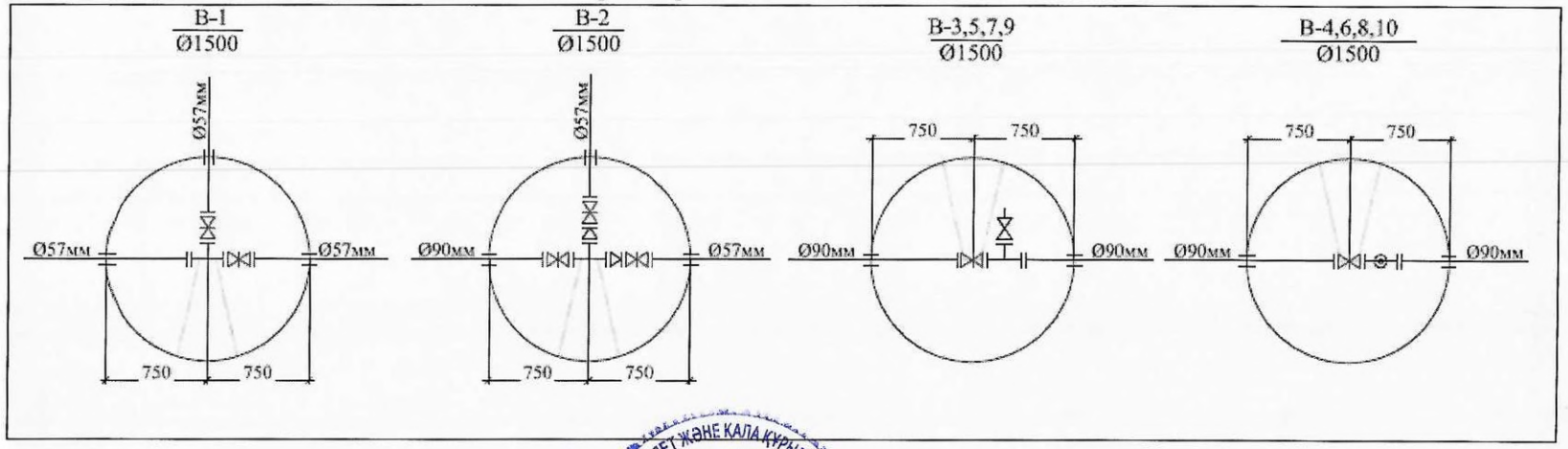

Заказчик ***Нигметов Дулат Тенелович***

фамилия, имя, отчество (при наличии), подпись руководителя

Место печати (при наличии)

Авторский надзор ***Әлібек Өркен Нүркенұлы***

фамилия, имя, отчество (при наличии), подпись эксперта

Место печати (при наличии)