Утвержден
приказом Министра
по инвестициям и развитию
Республики Казахстан
от 24 апреля 2017 года №234

Акт приемки объекта в эксплуатацию

«18» 12 2024 года

Заказчик: Государственное учреждение «Отдел жилищно-коммунального хозяйства пассажирского транспорта и автомобильных дорог города Караганды», 100012, Карагандинская область, город Караганда, район им.Казыбек би, Московская 1, в лице руководителя Кокушева Ержана Ермековича, заместителя руководителя Токмурзина Жанболата Турсыновича, исполняющего обязанности заведующего сектором коммунального-хозяйства Бекбаева Талгата Муратовича

фамилия, имя, отчество (при наличии) - для физических лиц, наименование организации – для юридических лиц, почтовый индекс, область, город, район, населенный пункт, наименование улицы, номер дома (стационарного помещения)

на основании:
Декларации о соответствии от «2» 12 2024 года, Акционерное общество «Алматыинжстрой», генеральный директор Чиликбаев Асхат Кашкинбаевич, Жетысуский район, город Алматы, улица Коммунальная 12

дата декларации, наименование подрядной (генподрядной) организации, фамилия, имя, отчество (при наличии) руководителя, юридический адрес

Заключения о качестве строительно-монтажных работ от «3» 12 2024 года, Товарищество с ограниченной ответственностью «ИК ДОБРО», директор Жукенов Турсынбай Токенович, эксперт Шаймерденов Каир Сыздыкович, аттестат № KZ00VJE00065478 от 17.05.2021г., № KZ11VJE00066638 от 23.06.2021г., № KZ34VJE00067970 11.08.2021;

дата заключения, наименование организации, фамилия, имя, отчество (при наличии) экспертов технического надзора, № и дата получения аттестатов

Заключения о соответствии выполненных работ проекту от «4» 12 2024 года, Товарищество с ограниченной ответственностью «САНТЕХЭНЕРГОПРОЕКТ»_____

дата заключения, наименование организации, фамилия, имя, отчество (при наличии) экспертов авторского надзора, № и дата получения аттестатов

произведя осмотр готовности предъявленного подрядчиком (генеральным подрядчиком) к приемке в эксплуатацию: «г.Караганда, район им.Казыбек би, Реконструкция тепломагистрали М10 от Пав.10.1 до Пав.10.2»

наименование объекта, вид строительства (новое, расширение, реконструкция, техническое перевооружение, модернизация, капитальный ремонт), уровень ответственности, техническая и технологическая сложность объекта

по адресу: г.Караганда, район им.Казыбек би, тепломагистраль М10 от павильона № 10.1, расположенного в микрорайоне Таугуль до павильона № 10.2 по улице Муканова

(область, район, населенный пункт, микрорайон, квартал, улица, номер дома (корпуса)

проверив комплектность исполнительной технической документации, в том числе посредством электронного модуля исполнительной технической документации "_____" _____2024 года, дата ознакомления подтверждает что:

1. Строительство объекта осуществлено на основании:

1) постановление акимата города Караганды № 44/71 от 24.10.2018 года «О передаче земельных участков», постановление акимата города Караганды № 06/16 от 08.02.2019 года «О внесении изменения в постановление акимата города Караганды от 24 октября 2018 года № 44/71 «О

передаче земельных участков» и постановление акимата города Караганды № 66/16 от 06.11.2019 года «О внесении изменения в постановление акимата города Караганды от 24 октября 2018 года № 44/71 «О передаче земельных участков»;

документ, подтверждающий наступление юридических фактов (юридических составов), на основании которых возникают, изменяются или прекращаются права на земельный участок, в том числе договоры, решения судов, правовые акты исполнительных органов, свидетельство о праве на наследство, передаточный акт или разделительный баланс при реорганизации негосударственных юридических лиц, владеющих земельным участком на праве собственности или выкупивших право временного возмездного землепользования (аренды).

либо решения о реконструкции (перепланировке, переоборудовании) помещений (отдельных частей) существующих зданий от "___"_____20___года №_____;

наименование органа вынесшего решение

2) талона о приеме уведомления о начале или прекращения осуществления деятельности или определенных действий Государственное учреждение «Управление государственного архитектурно-строительного контроля Карагандинской области», №KZ06REA00340649 от 10.07.2023, №KZ44REA00354903 от 03.10.2023, №KZ57REA00425382 от 16.10.2024;

наименование органа, принявшего уведомление, дата выдачи талона

3) проекта (проектно-сметной документации) ТОО «САНТЕХЭНЕРГОПРОЕКТ», ПСД №02-21

наименование проектной организации, номер проекта

утвержденного(й) приказом Государственное учреждение «Отдел жилищно-коммунального хозяйства пассажирского транспорта и автомобильных дорог города Караганды» №5 от 09.03.2022г., на основании положительного заключения Филиала РГП «Госэкспертиза» № 01-0057/22 от 21.02.2022 г.

наименование организации утвердившей (переутвердившей) проект и дата утверждения

2. Строительно-монтажные работы осуществлены в сроки:
начало работ: июль 2023 г.;
месяц, год
окончание работ ноябрь 2024 г.;
месяц, год
при продолжительности строительства, месяц: 9,0;
по норме или по проекту организации строительства, месяц: 9,0;
фактически, месяц: 9,0;

3. Объект (комплекс) имеет следующие основные технико-экономические показатели (мощность, производительность, производственная площадь, протяженность, вместимость, объем, пропускная способность, провозная способность, число рабочих мест и тому подобное, заполняется по всем объектам (кроме жилых домов) в единицах измерения соответственно целевой продукции или основным видам услуг):

Мощность, производительность и так далее	Единица измерения	По проекту		Фактически	
		общая (с учетом ранее принятых)	в том числе пускового комплекса или очереди	общая (с учетом ранее принятых)	в том числе пускового комплекса или очереди
Протяженность тепловой сети	км	2 534,7	-	2 534,7	-

Выпуск продукции (оказания услуг), предусмотренной проектом в объеме, соответствующем нормам освоения проектных мощностей в начальный период_____;

факт начала выпуска продукции с указанием объема

Жилой дом имеет следующие показатели: Павильон 10.2

Показатели	Единица измерения	По проекту	Фактически
Общая площадь	метр в квадрате (далее - м²)	99,76	99,76
Число этажей	этаж	1	1
Общий строительный объем	метр в кубе (далее - м³)	607,22	607,22
В том числе подземной части	м3	-	-
Площадь встроенных, встроенно-пристроенных и пристроенных помещений	м2	-	-

Показатели	По проекту			Фактически		
	число квартир	площадь квартир, м2		число квартир	площадь квартир, м2	
		общая	жилая		общая	жилая
Всего квартир, в том числе: Однокомнатных двухкомнатных трехкомнатных четырехкомнатных и более	-	-	-	-	-	-

4. Технологические и архитектурно-строительные решения по объекту характеризуются следующими данными.

Наружные тепловые сети:

- трубопровод диам.920мм – 2 403,7 м;

- трубопровод диам.630мм – 131 м;

краткие технические характеристики по особенностям его размещения, по основным материалам и конструкциям, инженерному и технологическому оборудованию

5. На объекте установлено предусмотренное проектом оборудование в количестве согласно актам о его приемке после индивидуального испытания и комплексного опробования;

6. Наружные инженерные коммуникации (холодное и горячее водоснабжение, канализация, теплоснабжение, газоснабжение, электроснабжение и связь) обеспечивают нормальную эксплуатацию объекта (здания, сооружения, помещения) и приняты городскими эксплуатационными организациями;

7. Сметная стоимость по утвержденному проекту (проектно-сметной документации): всего **4 512 859,754** тысяч тенге, в том числе строительно-монтажных работ **3 939 097** тысяч тенге, оборудования, инструмента и инвентаря **90 242,071** тысяч тенге, прочих затрат **483 520,688** тысяч тенге;

8. Сметная стоимость основных фондов, принимаемых в эксплуатацию **4 512 859,754** тысяч тенге, в том числе стоимость строительно-монтажных работ **3 939 097** тысяч тенге, стоимость оборудования, инструмента и инвентаря **90 242,071** тысяч тенге прочих затрат **483 520,688** тысяч тенге;

9. Доля местного содержания предусмотрена в проектно-сметной документации 100 % и фактически применено 100 % (на объектах финансируемых за счет государственных инвестиций и средств квазигосударственного сектора);

10. Класс энергоэффективности здания _____;

11. Объект построен в соответствии с утвержденным проектом (проектно-сметной документацией) и требованиями государственных нормативных документов в области архитектуры, градостроительства и строительства.

РЕШИЛ: «г. Караганда, район им. Казыбек би. Реконструкция тепломагистрали М10 от Пав.10.1 до Пав.10.2» принять в эксплуатацию.

наименование объекта (комплекса)

Заказчик:

Государственное учреждение «Отдел жилищно-коммунального хозяйства пассажирского транспорта и автомобильных дорог города Караганды»

Руководитель Кокушев Ержан Ермекович

(фамилия, имя, отчество (при наличии), подпись руководителя)

М.П.
(при наличии)

Заместитель руководителя Токмурзин Жанболат Турсынович

(фамилия, имя, отчество (при наличии), подпись руководителя)

Исполняющий обязанности заведующего сектором коммунального-хозяйства Бекбаев Талгат Муратович

(фамилия, имя, отчество (при наличии), подпись руководителя)

Технический надзор:

1) аттестованный (-ые) эксперты

Шаймерденов Каир Сыздыкович, аттестат № KZ00VJE00065478 от 17.05.2021г., № KZ11VJE00066638 от 23.06.2021г., № KZ34VJE00067970 11.08.2021

(фамилия, имя, отчество (при наличии) эксперта, специализация аттестата, подпись, дата)

М.П.
(при наличии)

2) аккредитованная организация: ТОО «ИК «Добро»

Директор Жукенов Турсынбай Токенович

(наименование организации) имеющей в своем составе аттестованного (-ых) эксперта (-ов), фамилия, имя, отчество (при наличии руководителя, подпись, дата)

М.П.
(при наличии)

Авторский надзор:

1) разработчик проекта: ТОО «САНТЕХЭНЕРГОПРОЕКТ»

(наименование организации) имеющей в своем составе аттестованного (-ых) эксперта (-ов), фамилия, имя, отчество (при наличии руководителя, подпись, дата)

М.П.
(при наличии)

Подрядчик:

Генеральный директор АО «Алматыинжстрой»

Чиликбаев Асхат Кашкинбаевич

(фамилия, имя, отчество (при его наличии), подпись руководителя)

М.П.
(при наличии)

Приложение 14 к акту приемки
объекта в эксплуатацию

Технические характеристики объекта (тепловая трасса)

№ п/п	Наименование	Единицы измерения	Количество, протяженность	Примечание
1	Протяженность тепловой трассы	м	2 534,7	
	Протяженность воздушной прокладки:	м	2 403,7	
	1) на эстакадах	м	-	
	2) на опорах	м	2 403,7	
	Количество опор	шт	285	
	Протяженность подземной прокладки:	м	919	
	1) в проходных каналах	м	102	
	2) в полупроходных каналах	м	-	
	3) бесканальная прокладка	м	817	
2	Количество колодцев (камер)	шт	5	
3	Количество компенсаторов	шт	25	
4	Количество вводов	шт	6	
5	Количество задвижек	шт	29	

Горизонтальный разрез колодца (камеры)	Вертикальный разрез колодца (камеры)
Масштаб _____	Масштаб _____

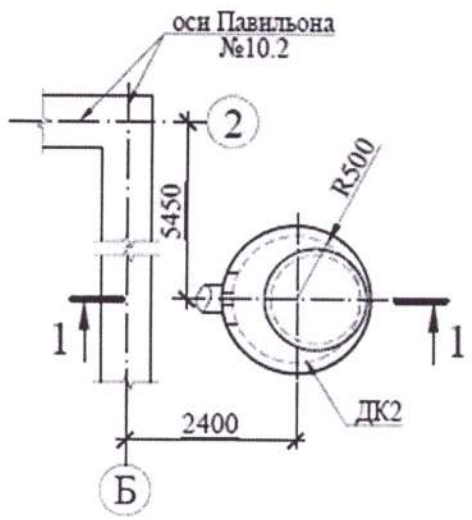

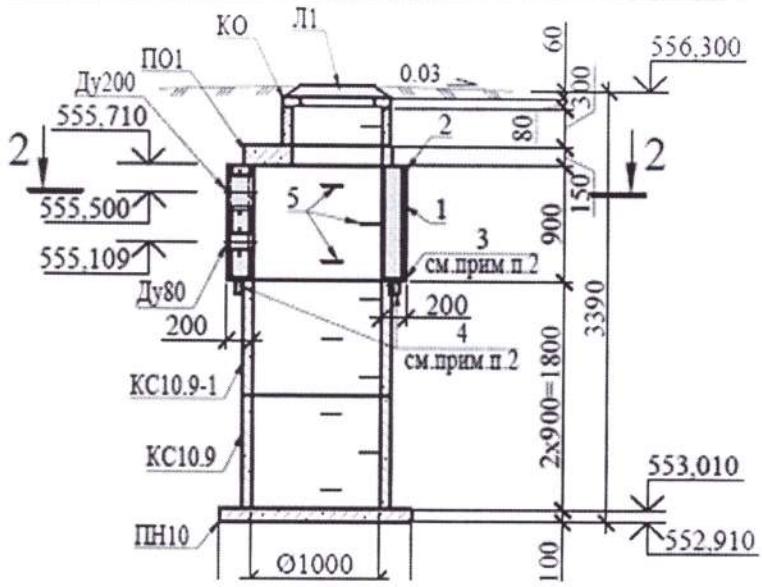

Спецификация

№ п/п	Наименование	Марка	Материал	Диаметр (мм) (размеры)	Количество	Примечание

Схема привязки колодца (камеры) к постоянным точкам-ориентирам

Заказчик:

Государственное учреждение «Отдел жилищно-коммунального хозяйства пассажирского транспорта и автомобильных дорог города Караганды»

Руководитель Кокушев Ержан Ермекович

(фамилия, имя, отчество (при наличии), подпись руководителя)

М.П.
(при наличии)

Заместитель руководителя Токмурзин Жанболат Турсынович

(фамилия, имя, отчество (при наличии), подпись руководителя)

Исполняющий обязанности заведующего сектором коммунального-хозяйства Бекбаев Талгат Муратович

(фамилия, имя, отчество (при наличии), подпись руководителя)

Технический надзор:

2) аттестованный (-ые) эксперты

Шаймерденов Каир Сыздыкович, аттестат № KZ00VJE00065478 от 17.05.2021г., № KZ11VJE00066638 от 23.06.2021г., № KZ34VJE00067970 11.08.2021

(фамилия, имя, отчество (при наличии) эксперта, специализация аттестата, подпись, дата)

М.П.
(при наличии)

2) аккредитованная организация: ТОО «ИК «Добро»

Директор Жукенов Турсынбай Токенович

(наименование организации) имеющей в своем составе аттестованного (-ых) эксперта (-ов), фамилия, имя, отчество (при наличии руководителя, подпись, дата)

М.П.
(при наличии)

Авторский надзор:

2) разработчик проекта: ТОО «САНТЕХЭНЕРГОПРОЕКТ»

(наименование организации) имеющей в своем составе аттестованного (-ых) эксперта (-ов), фамилия, имя, отчество (при наличии руководителя, подпись, дата)

М.П.
(при наличии)

Подрядчик:

Генеральный директор АО «Алматыинжстрой»
Чиликбаев Асхат Кашкинбаевич

(фамилия, имя, отчество (при его наличии), подпись руководителя)

М.П.
(при наличии)

Приложение 2
к приказу Министра
по инвестициям и развитию
Республики Казахстан
от 24 апреля 2017 года №235

Заключение о соответствии выполненных работ проекту

«4» 12 **2024 года**

Авторский надзор **ТОО «САНТЕХЭНЕРГОПРОЕКТ», в лице**
наименование организации, фамилия, имя, отчество (при наличии) руководителя

фамилия, имя, отчество (при наличии) экспертов, № аттестатов и дата получения

действующего на основании **договора №101 от 10.07.2023**
№ договора и дата

по объекту: **г. Караганда, район им. Казыбек би. Реконструкция тепломагистрали М10 от Пав.10.1 до Пав.10.2»**
наименование и местонахождение объекта

заказчиком которого является **Государственное учреждение «Отдел жилищно-коммунального хозяйства пассажирского транспорта и автомобильных дорог города Караганды», 100012, Карагандинская область, город Караганда, район им.Казыбек би, Московская 1, в лице руководителя Кокушева Ержана Ермековича, заместителя руководителя Токмурзина Жанболата Турсыновича, заведующего сектором коммунального-хозяйства Талгата Муратовича Бекбаева**
наименование организации, фамилия, имя, отчество (при наличии) руководителя

подтверждает, что:

1. Строительство объекта осуществлялось

1) Генеральным подрядчиком **АО «Алматыинжстрой», лицензия № 04216 от 26.02.2001 г.**
наименование организации, № лицензии и дата получения

в лице **Генерального директора Чиликбаева Асхата Кашкинбаевича**
фамилия, имя, отчество (при наличии) руководителя

2) Субподрядными организациями

ТОО «KazConstruction-NS», ГСЛ №001686 от 16.01.2023г.;
наименование организации, № лицензии и дата получения

в лице **Капбасовой Гульзат Жакыповны;**
фамилия, имя, отчество (при наличии) руководителя

ТОО «Аламак Строй», ГСЛ №015131 от 21.11.2022г.;
наименование организации, № лицензии и дата получения

в лице **Абдыкаримова Алмаса Жасимбековича;**
фамилия, имя, отчество (при наличии) руководителя

ТОО «БайтерекТрубПром», ГСЛ №22026720 от 29.12.2022г.;
наименование организации, № лицензии и дата получения

в лице **Егинбаева Ерика Кайратовича;**
фамилия, имя, отчество (при наличии) руководителя

ТОО «УМР-6», ГСЛ№16012940 от 10.08.2016г;
наименование организации, № лицензии и дата получения

в лице **Исмаилова Муса Алипашаевича;**
наименование организации, № лицензии и дата получения

ТОО «QazBuildPro-NT», ГСЛ №230119277 от 26.05.2023г.
наименование организации, № лицензии и дата получения

в лице **Игнатченко Вадима Борисовича;**

фамилия, имя, отчество (при наличии) руководителя

ТОО «УМР-3-Алматыинжстрой», ГСЛ №12018446 от 04.12.2012г.

наименование организации, № лицензии и дата получения

в лице **Елеусизова Нурлана Сагибековича;**

фамилия, имя, отчество (при наличии) руководителя

ТОО «Kaz Stroy AST», ГСЛ №18010498 от 25.05.2018г.

наименование организации, № лицензии и дата получения

в лице **Булгакова Евгения Викторовича;**

фамилия, имя, отчество (при наличии) руководителя

1. Строительно-монтажные работы осуществлены в сроки:

начало работ **июль 2023 г.;**

месяц, год

окончание работ **ноябрь 2024 г.;**

месяц, год

при продолжительности строительства, 9 месяцев:
по норме или по проекту организации строительства 9 месяцев;
фактически 9 месяц;

3. Примененные строительные материалы, конструкции, оборудование и изделия соответствуют требованиям проекта;

4. Замечания, выданные авторским надзором в процессе строительства, устранены;

5. Внесенные изменения в проект (проектно-сметную документацию) в процессе строительства выполнены в соответствии с требованиями нормативов в области архитектуры, градостроительства и строительства;

6. Объект построен в соответствии с проектом (проектно-сметной документацией)

ТОО «САНТЕХЭНЕРГОПРОЕКТ», ПСД №02-21

наименование проектной организации, номер проекта

утвержденным (ой) **Государственное учреждение «Отдел жилищно-коммунального хозяйства пассажирского транспорта и автомобильных дорог города Караганды» №5 от 09.03.2022г., на основании положительного заключения Филиала РГП «Госэкспертиза» № 01-0057/22 от 21.02.2022**

наименование организации утвердившей (переутвердившей) проект и дата утверждения

Авторский надзор

ТОО «САНТЕХЭНЕРГОПРОЕКТ»

фамилия, имя, отчество (при наличии), подпись руководителя Место печати (при наличии)

Приложение 1
к приказу Министра
по инвестициям и развитию
Республики Казахстан
от 24 апреля 2017 года № 235

Заключение о качестве строительно-монтажных работ

«3» 12 **2024 года**

Технический надзор **ТОО «ИК «Добро» в лице Директора Жукенова Турсынбая Токеновича, Республика Казахстан, АЛМАТИНСКАЯ ОБЛАСТЬ, ЕНБЕКШИКАЗАХСКИЙ РАЙОН, РАХАТСКИЙ С.О., С.ОРИКТИ, улица Жас кыран, дом 12, кв. 2**

наименование организации, фамилия, имя, отчество (при наличии) руководителя, юридический адрес

в лице **эксперта Шаймерденова Каира Сыздыковича, аттестат № KZ00VJE00065478 от 17.05.2021г., № KZ11VJE00066638 от 23.06.2021г., № KZ34VJE00067970 11.08.2021;**

фамилия, имя, отчество (при наличии) экспертов, № аттестатов, дата получения

действующего на основании договора **№100 от 29 июня 2023 года**

№ договора и дата

по объекту **«г. Караганда, район им. Казыбек би. Реконструкция тепломагистрали М10 от Пав.10.1 до Пав.10.2»**

наименование и местонахождение объекта

заказчиком которого является **Государственное учреждение «Отдел жилищно-коммунального хозяйства пассажирского транспорта и автомобильных дорог города Караганды», 100012, Карагандинская область, город Караганда, район им.Казыбек би, Московская 1, в лице руководителя Кокушева Ержана Ермековича, заместителя руководителя Токмурзина Жанболата Турсыновича, заведующего сектором коммунального-хозяйства Талгата Муратовича Бекбаева**

наименование организации, фамилия, имя, отчество (при наличии) руководителя

подтверждает, что:

1. Строительство объекта осуществлялось

1) Генеральным подрядчиком **АО «Алматыинжстрой», лицензия № 04216 от 26.02.2001 г.**

наименование организации, № лицензии и дата получения

в лице **Генерального директора Чиликбаева Асхата Кашкинбаевича**

фамилия, имя, отчество (при наличии) руководителя

2) Субподрядными организациями

ТОО «KazConstruction-NS», ГСЛ №001686 от 16.01.2023г.;

наименование организации, № лицензии и дата получения

в лице **Капбасовой Гульзат Жакыповны;**

фамилия, имя, отчество (при наличии) руководителя

ТОО «Аламак Строй», ГСЛ №015131 от 21.11.2022г.;

наименование организации, № лицензии и дата получения

в лице **Абдыкаримова Алмаса Жасимбековича;**

фамилия, имя, отчество (при наличии) руководителя

ТОО «БайтерекТрубПром», ГСЛ №22026720 от 29.12.2022г.;

наименование организации, № лицензии и дата получения

в лице **Егинбаева Ерика Кайратовича;**

фамилия, имя, отчество (при наличии) руководителя

ТОО «УМР-6», ГСЛ№16012940 от 10.08.2016г;
наименование организации, № лицензии и дата получения
в лице **Исмаилова Муса Алипашаевича;**
наименование организации, № лицензии и дата получения
ТОО «QazBuildPro-NT», ГСЛ №230119277 от 26.05.2023г.
наименование организации, № лицензии и дата получения
в лице **Игнатченко Вадима Борисовича;**
фамилия, имя, отчество (при наличии) руководителя
ТОО «УМР-3-Алматыинжстрой», ГСЛ №12018446 от 04.12.2012г.
наименование организации, № лицензии и дата получения
в лице **Елеусизова Нурлана Сагибековича;**
фамилия, имя, отчество (при наличии) руководителя
ТОО «Kaz Stroy AST», ГСЛ №18010498 от 25.05.2018г.
наименование организации, № лицензии и дата получения
в лице **Булгакова Евгения Викторовича;**
фамилия, имя, отчество (при наличии) руководителя

2. Строительно-монтажные работы осуществлены в сроки:
начало работ **июль 2023 г.;**
месяц, год
окончание работ **ноябрь 2024 г.;**
месяц, год
при продолжительности строительства, месяц: 9 месяцев;
по норме или по проекту организации строительства 9 месяцев;
фактически 9 месяц;

3. Сметная стоимость по утвержденному проекту (проектно-сметной документации): всего **4 512 859,754** тысяч тенге, в том числе строительно-монтажных работ **3 939 097** тысяч тенге, оборудования, инструмента и инвентаря **90 242,071** тысяч тенге, прочих затрат **483 520,688** тысяч тенге;

4. Сметная стоимость основных фондов, принимаемых в эксплуатацию **4 512 859,754** тысяч тенге, в том числе стоимость строительно-монтажных работ **3 939 097** тысяч тенге, стоимость оборудования, инструмента и инвентаря **90 242,071** тысяч тенге прочих затрат **483 520,688** тысяч тенге;

5. Объект построен в соответствии с проектом (проектно-сметной документацией) **ТОО «САНТЕХЭНЕРГОПРОЕКТ», ПСД №02-21**
наименование проектной организации, номер проекта
утвержденной **Государственное учреждение «Отдел жилищно-коммунального хозяйства пассажирского транспорта и автомобильных дорог города Караганды» №5 от 09.03.2022г., на основании положительного заключения Филиала РГП «Госэкспертиза» № 01-0057/22 от 21.02.2022 г.**
наименование организации утвердившей (переутвердившей) проект и дата утверждения
и требованиями государственных нормативных документов в области архитектуры, градостроительства и строительства;

6. Примененные строительные материалы, конструкции, оборудование и изделия соответствуют проекту и требованиям государственных нормативов;

6-1. Доля местного содержания предусмотрена в проектно-сметной документации 100 % и фактически применено 100 % (на объектах, финансируемых за счет государственных инвестиций и средств квазигосударственного сектора);

7. Исполнительная техническая документация имеется в полном объеме, в том числе в электронном модуле;

8. Замечания, выданные техническим надзором в процессе строительства, устранены;

9. Завершенный строительством объект обеспечивает прочность, устойчивость и надежность на протяжении всего срока службы (эксплуатации, использования, применения) и соответствует требованиям государственных нормативов направленных на обеспечение интересов и безопасности собственников (пользователей) и общества в целом.

Технический надзор:

1) Эксперт по техническому надзору

Шаймерденов Каир Сыздыкович, аттестат № KZ00VJE00065478 от 17.05.2021г., № KZ11VJE00066638 от 23.06.2021г., № KZ34VJE00067970

(фамилия, имя, отчество (при наличии) эксперта, специализация аттестата, подпись, дата)

М.П.
(при наличии)

Организации ТОО «ИК «Добро»

директор Жукенов Турсынбай Токенович

(наименование организации) имеющей в своем составе аттестованного (-ых) эксперта (-ов), фамилия, имя, отчество (при наличии руководителя, подпись, дата)

М.П.
(при наличии)