Приложение 1
к приказу Министра
индустрии и инфраструктурного развития
Республики Казахстан
от 9 августа 2019 года № 632
Утвержден
приказом Министра
по инвестициям и развитию
Республики Казахстан
от 24 апреля 2017 года № 234
форма

Акт приемки объекта в эксплуатацию

«13» ноября 2019 г.

Заказчик _*КГУ «Отдел строительства, архитектуры и градостроительства акимата города Петропавловска» руководитель Сабралин Серик Аубакирович СКО, г.Петропавловск, Конституции Казахстана, 23-306*

фамилия, имя, отчество (при наличии) – для физических лиц, наименование организации – для юридических лиц, почтовый индекс, область, город, район, населенный пункт, наименование улицы, номер дома/здания (стационарного помещения)

на основании:

Декларации о соответствии(прилагается) *от «31» октября 2019 года ТОО «Альфа-Север», СКО г. Петропавловск, ул. Ауэзова, 160 «А»150000, директор Капустин Андрей Викторович*

дата декларации, наименование подрядной (генподрядной) организации, фамилия, имя, отчество (при наличии) руководителя, юридический адрес

Заключения о качестве строительно-монтажных работ *от «31» октября 2019 года* ТОО «Фирма Дедов и К», эксперт Адамбаев Б.С., свидетельство об аттестации №KZ19VGE00043020 от 10.12.18 г., №KZ46VGE00043019 от 10.12.18 г.

дата заключения, наименование организации, фамилия, имя, отчество (при наличии) экспертов технического надзора, № и дата получения аттестатов

Заключения о соответствии выполненных работ проекту *от «31» октября 2019 года ТОО «Лира»,Воропаев С.В инженер-проектировщик-эксперт авторского надзора*

(дата заключения, наименование организации, фамилия, имя, отчество при наличии) экспертов авторского надзора, № и дата получения аттестатов

произведя осмотр готовности предъявленного подрядчиком (генеральнымподрядчиком) к приемке в эксплуатацию объекта:*«Строительство 79 квартирного жилого дома № 3 по ул. Жукова в г. Петропавловске Северо-Казахстанской области»*

наименование объекта и вид строительства (новое, расширение, реконструкция, техническое перевооружение, модернизация, капитальный ремонт) уровеньответственности, техническая и технологическая сложность объекта

по адресу: *Северо-Казахстанская область г. Петропавловск, ул. Жукова, 38*

(область, район, населенный пункт, микрорайон, квартал, улица, номер дома (корпуса)

проверив комплектность исполнительной технической документации подтверждает, что*«Строительство 79 квартирного жилого дома № 3 по ул. Жукова в г. Петропавловске Северо-Казахстанской области»*

1. Строительство объекта осуществлено на основании:

1) правоустанавливающего документа на земельный участок: акт на право временного безвозмездного землепользования №0821769 от 11.05.2017 года

документ, подтверждающий наступление юридических фактов (юридических составов), на основании которых возникают, изменяются или прекращаются права на земельный участок, в том числе договоры, решения судов, правовые акты исполнительных органов, свидетельство о праве на наследство, передаточный акт или разделительный баланс при реорганизации негосударственных юридических лиц, владеющих земельным участком на праве собственности или выкупивших право временного возмездного землепользования (аренды). либо решения о реконструкции (перепланировке, переоборудовании) помещений (отдельных частей) существующих зданий

от"___"_____20___года

№_____;

наименование органа вынесшего решение

2) талона о приеме уведомления о начале или прекращениисуществления деятельности или определенных действий _№ 70 от 06.04.2018 г., *№401 от04.12.2018г и №KZ14REA00140685 от 05.08.2019 года КГУ «Управление государственного архитектурно-строительного контроля Северо-Казахстанской области»*

наименование органа принявшего уведомление, дата выдачи талона

3) проекта (проектно-сметной документации)*ТОО «Лира» 0434.16*

наименование проектной организации, номер проекта

утвержденного(й)*_приказом КГУ «Отдел строительства акимата города Петропавловска»№ 174 от 01 августа 2017 года*

наименование организации утвердившей (переутвердившей) проект и дата утверждения

2. Строительно-монтажные работы осуществлены в сроки:

начало работ *апрель 2018г.;*

месяц, год

окончание работ *октябрь 2019г.*;

месяц, год (перечень документов или номер приложения к акту)

при продолжительности строительства, месяц:

по норме или по проекту организации строительства, месяц: *8;*

фактически, месяц: *18*;

3. Объект (комплекс) имеет следующие основные технико-экономические

Показатели (мощность, производительность, производственная площадь,протяженность, вместимость, объем, пропускная способность, провозная способность, число рабочих мест и тому подобное, заполняется по всем объектам (кроме жилых домов) в единицах измерения соответственно целевой продукции или основным видам услуг):

Мощность, производительность и так далее	Единица измерения	По проекту		Фактически	
		общая (с учетом ранее принятых)	в том числе пускового комплекса или очереди	общая (с учетом ранее принятых	в том числе пускового комплекса или очереди

Выпуск продукции (оказания услуг), предусмотренной проектом в объеме, соответствующем нормам освоения проектных мощностей в начальный период_____;

факт начала выпуска продукции с указанием объема

Показатели	Единица измерения	По проекту	Фактически
Общая площадь	метр в квадрате (далее-$м^2$)	5495,53	5495,53
Число этажей	этаж	5	5
Общий строительный объем	метр в кубе (далее-$м^3$)	17583,97	17583,97
В том числе подземной части	$м^3$	2322,35	2322,35
Площадь встроенных, встроено-пристроенных и пристроенных помещений	$м^2$		

Показатели	По проекту			Фактически		
	Число квартир	Площадь квартир, $м^2$		Число квартир	Площадь квартир, $м^2$	
		общая	жилая		общая	жилая
Всего квартир, в том числе:	79	3860,98	1960,66	79	3860,98	1960,66
Однокомнатных	33	1120,6	488,19	33	1120,6	488,19
Двухкомнатных	38	2168,46	1133,03	38	2168,46	1133,03
Трехкомнатных	8	571,92	339,44	8	571,92	339,44

4. Технологические и архитектурно-строительные решения по объекту характеризуются следующими данными:

Источник теплоснабжения- Петропавловская ТЭЦ-2. Точка подключения от теплосети от существующего теплопровода 2ДУ450мм ТМN№5, в УН-5-62. Схема тепловой сети двухтрубная с качественно-количественным регулированием отпуска тепла. Подключение к наружным тепловым сетям выполнено по независимой схеме, через индивидуальный тепловой пункт.

Система водоснабжения- объединенная низкого давления из полиэтиленовых труб. Соединение труб- при помощи контактной стыковой сварки. Наружное пожаротушение осуществляется от проектируемых пожарных гидрантов ПГ-3, ПГ-4. Глубина прокладки водопровода принята на глубине 3-х м. до низа трубы.На сети расположены колодцы из сборных железобетонных элементов. Стальные фасонные части перед укладкой в колодец подвержены усиленной антикоррозийной изоляции.

Система канализации- бытовая. Сброс сточных вод согласно техническим условиям в городскую сеть канализации по ул.Жукова 5. Сети выполняются из двухслойных профилированных труб «КОРСИС ПРО». Соединение труб муфтовое на каучуковых уплотнительных кольцах.

Прокладка волоконно-оптического кабеля ВОК-12 в жилой дом выполнен в одноотверстной канализации, с дальнейшей прокладкой по техническому подполью до распределительного телефонного шкафа ОРШ, типа ШРПО, устанавливаемого в помещении электрощитовой, размещаемой в блок секции в осях жилого дома 7-13 (второй подъезд).

Проектом предусмотрено деление территории на зоны: -хозяйственная зона жилого дома, в которой размещается стоянка для автомобилей. –детская игровая зона, мусорная площадка расположена в общем дворе. Благоустройство территории решается устройством проездов, тротуаров, стоянок для автомобилей, озеленением площадкой перед входами в здание. Покрытие проездов- асфальтобетон, покрытие дорожек- тротуарная бетонная плитка.

(краткие технические характеристики по основным материалам и конструкциям, инженерному и технологическому оборудованию)

5. На объекте установлено предусмотренное проектом оборудование в количестве согласно актам о его приемке после индивидуального испытания и комплексного опробования;

6. Наружные инженерные коммуникации (холодное и горячее водоснабжение, канализация, теплоснабжение, газоснабжение, электроснабжение и связь) обеспечивают нормальную эксплуатацию объекта (здания, сооружения, помещения) и приняты городскими эксплуатационными организациями:

_____

7. Сметная стоимость по утвержденному проекту (проектной-сметной документации):

всего 736,213млн. тенге, в том числе строительно-монтажных

работ625,299 млн. тенге, оборудования, инструмента и инвентаря

2,037млн._тенге; прочие затраты 108,877 млн. тенге.

8. Сметная стоимость основных фондов, принимаемых в эксплуатацию:

654 870 990,59тенге, в том числе:

стоимость строительно-монтажных работ:644 516562тенге.

9. Объект построен в соответствии с утвержденным проектом (проектно-сметной документацией) и требованиями государственных нормативных документов в области архитектуры, градостроительства и строительства.

РЕШИЛ *«Строительство 79 квартирного жилого дома № 3 по ул. Жукова в г. Петропавловске Северо-Казахстанской области»*
наименование объекта (комплекса)

принять в эксплуатацию.

Заказчик: *Сабралин С.А.*
фамилия, имя, отчество (при наличии), подпись руководителя
М.П.

Технический надзор *Адамбаев Б.С*
фамилия, имя, отчество (при наличии), подпись эксперта
М.П.

Авторский надзор *Радченко А.А.*
фамилия, имя, отчество (при наличии), подпись эксперта
М.П.

Подрядчик (генеральный подрядчик) *Капустин А.В.*
фамилия, имя, отчество (при наличии), подпись руководителя
М.П.

Приложение 2
к акту приемки объекта
в эксплуатацию
форма

Технические характеристики объекта
(многоквартирные жилые дома, промышленные, торговые объекты и тому подобное)

Наименование (многоквартирный жилой дом, промышленные, торговые объекты и т.п.)	Общие сведения									
	количество этажей (этаж)	количество квартир	количество помещений, комнат	площадь застройки ($м^2$)	объем здания ($м^3$)	общая площадь ($м^2$)	жилая площадь ($м^2$)	площадь не жилых помещений ($м^2$)	площадь парковочных мест ($м^2$)	площадь балкона, лоджии ($м^2$)
1	2	3	4	5	6	7	8	9	10	11
Строительство 79 квартирного жилого дома №3 по улице Жукова в Петропавловске СКО с внешними инженерными сетями и благоустройством территории	5	79	1-комнатные квартиры – 33 шт.; 2-комнатные квартиры – 38 шт.; 3-комнатные квартиры – 8 шт.	1193,18	17583,97	5491,53	3856,98	1634,55		

продолжение таблицы

Описание конструктивных элементов			Вид отопления	Благоустройство				
фундамент	стены	кровля		электроснабжение	водоснабжение	горячее водоснабжение	канализация	газоснабжение
12	13	14	15	16	17	18	19	20
Свайный фундамент	Панельные	Крыша – чердачная стропильной системы с наружным организованным водостоком; кровля – из оцинкованных профилированных листов НС44-1000-0.7 ГОСТ 24045-2010 с полимерным покрытием	Двухтрубная, поквартирная с горизонтальной разводкой теплоносителя. Прокладка труб - в конструкции пола в гофрированной трубе. Каждая квартирная система подключается к разводящим стоякам через индивидуальный узел ввода.	Электроснабжение на напряжении 380/220 В выполняется от вводно-распределительного устройства (ВРУ) типа ВРУ1-23-55, устанавливаемого в блок-секции П-Р-01.15-5 в осях дома «3-4» в техническом подполье.	Хозяйственно-питьевой	Согласно СНиП РК 4.01-41-2006* с циркуляционным трубопроводом от пластинчатого теплообменника с установкой циркуляционного насоса	Из пластмассовых труб d50; d110 по ГОСТ 22689-2014	От двух проектируемых подземных емкостей групповой установки 5м³ каждая

Распределение площади

№		В отдельных квартирах	В помещениях коридорного типа	В общежитиях	В гостиницах
1	Количество жилых квартир	79			

2	Количество жилых комнат	1-комнатные квартиры; 2-комнатные квартиры; 3-комнатные квартиры			
3	Общая площадь ($м^2$)	5491,53			
4	Жилая площадь ($м^2$)	3856,98			

продолжение таблицы

Из общего числа площади				Распределение квартир по числу комнат				
в мансардах	в подвалах	в цокольных этажах	в бараках	1-комнатные	2-комнатные	3-комнатные	4-комнатные	5-комнатные
	863,42 $м^2$			33 шт.	38 шт.	8 шт.		

Нежилые помещения

Площадь ($м^2$)	Жилая площадь в нежилых помещениях	Торговая	Промышленно-производственных зданий и сооружений	Складская	Бытового обслуживания	Гаражи	Организаций и учреждений управления, научных, банковский, общественных и т.п.
1	2	3	4	5	6	7	8
Основная							
Вспомогательная							

продолжение таблицы

Общественного питания	Учреждений образования	Транспортных зданий и сооружений	Здравоохранения, лечебного назначения	Физкультуры и спорта	Учреждений культуры и искусства	Сооружений инженерных сетей	Прочие	Всего
9	10	11	12	13	14	15	16	17

Перечень документов, прилагаемых к техническим характеристикам объекта:

1. Поэтажные планы _____
2. Экспликация к поэтажным планам _____

Экспликация земельного участка ($м^2$)

Общая площадь земельного участка	Застроенная площадь			Незастроенная площадь		
	всего	под основными строениями	под прочими постройками и сооружениями	асфальтовые покрытия	прочие замощения	грунт
1	2	3	4	5	6	7
4096,7 $м^2$	1193,18 $м^2$	1193,18 $м^2$		1756,1 $м^2$	814,4 $м^2$	

продолжение таблицы

Незастроенная площадь (м^2)									
оборудованные площадки				зеленые насаждения					
					в том числе				
всего	спортивные	детские	хозяйственные	всего	газон с деревьями	плодовый сад	газоны, цветочные клумбы	огород	прочие
8	9	10	11	12	13	14	15	16	17
1429,2	280,0	533,4	615,8	1263,72	Деревья – 10,5; кустарники – 53,6		Цветники – 35; газоны – 1164,62		

Экспликация к плану объекта

Этаж	Номер помещения, квартиры	Номера частей помещения, квартиры	Назначение частей помещения, квартиры	Площадь по внутреннему обмеру (м^2), в том числе			
				Общая	Полезная	Жилая	Нежилая
1	2	3	4	5	6	7	8
	1 подъезд						
1 этаж	1 (2-ком.)		Кухня, ванная, кладовая, жилая комната, спальная комната	55,25	53,71	27,79	27,46
1 этаж	2 (1-ком.)		Кухня, жилая комната	33,27	31,93	14,53	18,74
1 этаж	3 (2-ком.)		Кухня, ванная, кладовая, жилая комната, спальная комната	58,71	55,73	29,47	29,24
2 этаж	4 (2-ком)		Кухня, ванная, кладовая, жилая комната, спальная комната	55	53,46	27,54	27,46
2 этаж	5 (1-ком.)		Кухня, ванная, кладовая, жилая комната	33,27	31,93	14,53	18,74
2 этаж	6 (3-ком.)		Кухня, ванная, кладовая, жилая комната, спальная комната, спальная комната	71,24	68,26	42,18	29,06
3 этаж	7 (2-ком)		Кухня, ванная, кладовая, жилая комната, спальная комната	55	53,46	27,54	27,46
3 этаж	8 (1-ком.)		Кухня, ванная, кладовая, жилая комната	33,27	31,93	14,53	18,74
3 этаж	9 (3-ком.)		Кухня, ванная, кладовая, жилая комната, спальная комната, спальная комната	71,24	68,26	42,18	29,06
4 этаж	10 (2-ком)		Кухня, ванная, кладовая, жилая комната, спальная комната	55	53,46	27,54	27,46
4 этаж	11 (1-ком.)		Кухня, ванная, кладовая, жилая комната	33,27	31,93	14,53	18,74
4 этаж	12 (3-ком.)		Кухня, ванная, кладовая, жилая комната, спальная комната, спальная комната	71,24	68,26	42,18	29,06
5 этаж	13 (2-ком)		Кухня, ванная, кладовая, жилая комната, спальная комната	55	53,46	27,54	27,46
5 этаж	14 (1-ком.)		Кухня, ванная, кладовая, жилая комната	33,27	31,93	14,53	18,74
5 этаж	15 (3-ком.)		Кухня, ванная, кладовая, жилая комната, спальная комната, спальная комната	71,24	68,26	42,18	29,06
	2 подъезд						
1 этаж	16 (2-ком.)		Кухня, ванная, кладовая, жи-	55,25	53,71	27,79	27,46

		лая комната, спальная комната				
1 этаж	17 (1-ком.)	Кухня, жилая комната	33,27	31,93	14,53	18,74
1 этаж	18 (2-ком.)	Кухня, ванная, кладовая, жилая комната, спальная комната	58,71	55,73	29,47	29,24
2 этаж	19 (2-ком)	Кухня, ванная, кладовая, жилая комната, спальная комната	55	53,46	27,54	27,46
2 этаж	20 (1-ком)	Кухня, ванная, кладовая, жилая комната	33,27	31,93	14,53	18,74
2 этаж	21 (3-ком)	Кухня, ванная, кладовая, жилая комната, спальная комната, спальная комната	71,24	68,26	42,18	29,06
3 этаж	22 (2-ком)	Кухня, ванная, кладовая, жилая комната, спальная комната	55	53,46	27,54	27,46
3 этаж	23 (1-ком)	Кухня, ванная, кладовая, жилая комната	33,27	31,93	14,53	18,74
3 этаж	24 (3-ком)	Кухня, ванная, кладовая, жилая комната, спальная комната, спальная комната	71,24	68,26	42,18	29,06
4 этаж	25 (2-ком)	Кухня, ванная, кладовая, жилая комната, спальная комната	55	53,46	27,54	27,46
4 этаж	26 (1-ком)	Кухня, ванная, кладовая, жилая комната	33,27	31,93	14,53	18,74
4 этаж	27 (3-ком)	Кухня, ванная, кладовая, жилая комната, спальная комната, спальная комната	71,24	68,26	42,18	29,06
5 этаж	28 (2-ком)	Кухня, ванная, кладовая, жилая комната, спальная комната	55	53,46	27,54	27,46
5 этаж	29 (1-ком)	Кухня, ванная, кладовая, жилая комната	33,27	31,93	14,53	18,74
5 этаж	30 (3-ком)	Кухня, ванная, кладовая, жилая комната, спальная комната, спальная комната	71,24	68,26	42,18	29,06
	3 подъезд					
1 этаж	31 (2-ком.)	Кухня, ванная, жилая комната, спальная комната	55,51	54,07	29,68	25,83
1 этаж	32 (1-ком.)	Кухня, ванная, жилая комната	34,45	33,18	16,17	18,28
1 этаж	33 (2-ком.)	Кухня, ванная, жилая комната, спальная комната	55,09	53,79	29,95	25,14
1 этаж	34 (2-ком.)	Кухня, ванная, жилая комната, спальная комната	52,74	51,30	27,61	25,13
2 этаж	35 (2 ком)	Кухня, ванная, кладовая, жилая комната, спальная комната	55,51	54,07	39,68	15,83
2 этаж	36 (1 ком)	Кухня, ванная, кладовая, жилая комната	34,45	33,18	16,17	18,28
2 этаж	37 (2 ком)	Кухня, ванная, кладовая, жилая комната, спальная комната	55,09	53,79	29,95	25,14
2 этаж	38 (2-ком)	Кухня, ванная, кладовая, жилая комната, спальная комната	57,46	56,03	28,37	29,09
3 этаж	39 (2 ком)	Кухня, ванная, кладовая, жилая комната, спальная комната	55,51	54,07	39,68	15,83
3 этаж	40 (1 ком)	Кухня, ванная, кладовая, жилая комната	34,45	33,18	16,17	18,28
3 этаж	41 (2 ком)	Кухня, ванная, кладовая, жилая комната, спальная комната	55,09	53,79	29,95	25,14
3 этаж	42 (2-ком)	Кухня, ванная, кладовая, жилая комната, спальная комната	57,46	56,03	28,37	29,09
4 этаж	43 (2 ком)	Кухня, ванная, кладовая, жилая комната, спальная комната	55,51	54,07	39,68	15,83
4 этаж	44 (1 ком)	Кухня, ванная, кладовая, жи-	34,45	33,18	16,17	18,28

		лая комната				
4 этаж	45 (2 ком)	Кухня, ванная, кладовая, жилая комната, спальная комната	55,09	53,79	29,95	25,14
4 этаж	46 (2-ком)	Кухня, ванная, кладовая, жилая комната, спальная комната	57,46	56,03	28,37	29,09
5 этаж	47 (2 ком)	Кухня, ванная, кладовая, жилая комната, спальная комната	55,51	54,07	39,68	15,83
5 этаж	48 (1 ком)	Кухня, ванная, кладовая, жилая комната	34,45	33,18	16,17	18,28
5 этаж	49 (2 ком)	Кухня, ванная, кладовая, жилая комната, спальная комната	55,09	53,79	29,95	25,14
5 этаж	50 (2-ком)	Кухня, ванная, кладовая, жилая комната, спальная комната	57,46	56,03	28,37	29,09
	4 подъезд					
1 этаж	51 (1-ком.)	Кухня, ванная, жилая комната	35,14	33,19	14,50	20,64
1 этаж	52 (2-ком.)	Кухня, ванная, кладовая, жилая комната, спальная комната	60,00	58,45	28,56	31,44
1 этаж	53 (1-ком.)	Кухня, ванная, жилая комната, кладовая	33,2	31,55	14,62	18,58
1 этаж	54 (2-ком.)	Кухня, ванная, кладовая, жилая комната, спальная комната	48,99	45,89	24,89	24,1
1 этаж	55 (2-ком.)	Кухня, ванная, кладовая, жилая комната, спальная комната	73,29	71,34	32,18	41,11
2 этаж	56 (1 ком)	Кухня, ванная, кладовая, жилая комната	35,14	33,19	14,5	20,64
2 этаж	57 (2 ком)	Кухня, ванная, кладовая, жилая комната, спальная комната	60	58,45	28,56	31,44
2 этаж	58 (1 ком)	Кухня, ванная, кладовая, жилая комната	33,27	31,72	14,62	18,65
2 этаж	59 (1 ком)	Кухня, ванная, кладовая, жилая комната	33,26	31,71	14,61	18,65
2 этаж	60 (2 ком)	Кухня, ванная, кладовая, жилая комната, спальная комната	60,17	58,62	26,77	33,4
2 этаж	61 (1 ком)	Кухня, ванная, кладовая, жилая комната	35,14	33,18	14,5	20,64
3 этаж	62 (1 ком)	Кухня, ванная, кладовая, жилая комната	35,14	33,19	14,5	20,64
3 этаж	63 (2 ком)	Кухня, ванная, кладовая, жилая комната, спальная комната	60	58,45	28,56	31,44
3 этаж	64 (1 ком)	Кухня, ванная, кладовая, жилая комната	33,27	31,72	14,62	18,65
3 этаж	65 (1 ком)	Кухня, ванная, кладовая, жилая комната	33,26	31,71	14,61	18,65
3 этаж	66 (2 ком)	Кухня, ванная, кладовая, жилая комната, спальная комната	60,17	58,62	26,77	33,4
3 этаж	67 (1 ком)	Кухня, ванная, кладовая, жилая комната	35,14	33,18	14,5	20,64
4 этаж	68 (1 ком)	Кухня, ванная, кладовая, жилая комната	35,14	33,19	14,5	20,64
4 этаж	69 (2 ком)	Кухня, ванная, кладовая, жилая комната, спальная комната	60	58,45	28,56	31,44
4 этаж	70 (1 ком)	Кухня, ванная, кладовая, жилая комната	33,27	31,72	14,62	18,65
4 этаж	71 (1 ком)	Кухня, ванная, кладовая, жилая комната	33,26	31,71	14,61	18,65
4 этаж	72 (2 ком)	Кухня, ванная, кладовая, жилая комната, спальная комната	60,17	58,62	26,77	33,4
4 этаж	73 (1 ком)	Кухня, ванная, кладовая, жилая комната	35,14	33,18	14,5	20,64

5 этаж	74 (1 ком)	Кухня, ванная, кладовая, жилая комната	35,14	33,19	14,5	20,64
5 этаж	75 (2 ком)	Кухня, ванная, кладовая, жилая комната, спальная комната	60	58,45	28,56	31,44
5 этаж	76 (1 ком)	Кухня, ванная, кладовая, жилая комната	33,27	31,72	14,62	18,65
5 этаж	77 (1 ком)	Кухня, ванная, кладовая, жилая комната	33,26	31,71	14,61	18,65
5 этаж	78 (2 ком)	Кухня, ванная, кладовая, жилая комната, спальная комната	60,17	58,62	26,77	33,4
5 этаж	79 (1 ком)	Кухня, ванная, кладовая, жилая комната	35,14	33,18	14,5	20,64

продолжение таблицы

Площадь по внутреннему обмеру (м2), в том числе								
В отдельных квартирах	В общежитиях	В гостиницах	Торговая	Промышленно-производственных зданий и сооружений	Складская	Учреждений образования	Предприятий бытового обслуживания	Организаций и учреждений управления, научных, банковских, общественных и т.п.
9	10	11	12	13	14	15	16	17

продолжение таблицы

Площадь по внутреннему обмеру (м2), в том числе							
Предприятий общественного питания	Организации здравоохранения	Физкультурно-спортивная	Учреждений культуры и искусства	Транспортных зданий и сооружений	Сооружений инженерных сетей	Гаражей	Прочие
18	19	20	21	22	23	24	25

Техническое описание конструктивных элементов основного строения

№ п.п.	Наименование конструктивных элементов		Описание конструктивных элементов (материал, отделка и т.д.)
1	2		3
1	Фундамент		Ленточные монолитные ростверки на свайном основании
2	1) наружные и внутренние капитальные стены		Наружные стены из трехслойных ж/б панелей наружных стен толщ. 370 мм со слоем утеплителя, бетон кл.В25, внутренние стены железобетонные стеновые панели толщ. 180 мм, бетон кл.В25
	2) перегородки		Газобетонные, мелкоштучные с плотностью 600 кг/м3
3	Перекрытия	чердачное	Сборные железобетонные панели
		междуэтажное	Сборные железобетонные панели
4	Крыша		Чердачная по деревянным стропилам
5	Полы	1-го этажа	Дощатые, керамическая плитка, ленолиумные

		последующих этажей		Керамическая плитка, ленолиумные
6	Проемы	окна		индивид. из ПВХ конструкций с металлическим каркасом
		двери		инд.металлические, деревянные
7	Отделочные работы	внутренние		Масляная и водоэмульсионная покраска, глазурованная плитка
		наружные		Окрашены водоэмульсионной краской
8	Горячее водоснабжение			Согласно СНиП РК 4.01-41-2006* с циркуляционным трубопроводом от пластинчатого теплообменника с установкой циркуляционного насоса
9	Водопровод			Хозяйственно-питьевой
10	Канализация			Из пластмассовых труб d50; d110 по ГОСТ 22689-2014
11	Электроосвещение			Электроснабжение на напряжении 380/220 В выполняется от вводно-распределительного устройства (ВРУ) типа ВРУ1-23-55, устанавливаемого в блок-секции П-Р-01.15-5 в осях дома «3-4» в техническом подполье.
12	Отопление	печное		
13		печное газовое		
14		от ТЭЦ		От ТЭЦ. Двухтрубная, поквартирная с горизонтальной разводкой теплоносителя. Прокладка труб - в конструкции пола в гофрированной трубе. Каждая квартирная система подключается к разводящим стоякам через индивидуальный узел ввода.
15		от АГВ		
16		от индивидуальной отопительной установки	на газе	
17			на твердом топливе	
18		от районной котельной	на газе	
19			на твердом топливе	
20	Разные работы			

Техническое описание служебных построек

Показатели	Наименование служебных построек								
Площадь (м 2)									
Высота строения (м)									
Объем строения (м 3)									
Фундамент									

Стены	
Перекрытия	
Крыша	
Полы	
Окна	
Двери	
Внутренняя отделка	
Наружная отделка	
Печи	

Техническое описание внутридворовых сооружений

Наименование сооружений	Размер в метрах				Объем (м3)	Материал
	длина	ширина	площадь	высота или глубина		
1	2	3	4	5	6	7

Техническое описание отдельных частей строения (подвалов, полуподвалов, мезонинов, мансард)

Наименование и назначение отдельных частей строения	Заглубление спланированной поверхности земли до пола подвала	Описание элементов					
		стены	перекрытия	полы	внутренняя отделка	крыша	дополнительные устройства
1	2	3	4	5	6	7	8
Подвал	1800 мм	Трехслойные железобетонные стеновые панели	Сборные железобетонные панели	Щебень втрамбованный в грунт	штукатурка. клеевая окраска		

Техническое описание нежилых пристроек к основному строению

Наименование конструктивных элементов	Техническое описание конструктивных элементов
1	2
Фундамент	
Стены и перегородки	
Крыша	
Полы	
Перекрытия	
Проемы	окна
	двери

Отделочные работы	внутренние	
	наружные	
Разные работы		
Итого:		
Фундамент		
Стены и перегородки		
Крыша		
Полы		
Перекрытия		
Проемы	окна	
	двери	
Отделочные работы	внутренние	
	наружные	
Разные работы		
Итого:		
Фундамент		
Стены и перегородки		
Крыша		
Полы		
Перекрытия		
Проемы	окна	
	двери	
Отделочные работы	внутренние	
	наружные	
Разные работы		
Итого:		

Исчисление площадей и объемов основной и отдельных частей строения (подвалов, полуподвалов, мезонинов, мансард, крыш, пристроек и т.п.)

Наименование частей строения и пристроек	Формула для подсчета площадей по наружному	Площадь (м 2)	Высота (м)	Объем (м 3)	Наименование частей строения и пристроек	Формула для подсчета площадей по наружному	Площадь (м 2)	Высота (м)	Объем (м 3)

	обмеру					обмеру			
1	2	3	4	5	6	7	8	9	10
Подвал		863,42	2,3	1985,866					
Крыша		1099							

Заказчик *КГУ «Отдел строительства, архитектуры и градостроительства акимата города Петропавловска» руководитель Сабралин Серик Аубакирович*

фамилия, имя, отчество (при наличии), подпись руководителя

Место печати
(при наличии)

Авторский надзор *ТОО «Лира» Радченко Андрей Александрович*

фамилия, имя, отчество (при наличии), подпись эксперта

Место печати
(при наличии)

Приложение 3
к акту приемки объекта
в эксплуатацию

форма

Технические характеристики объекта (линии электропередач)

№ п/п	Наименование	Единица измерения	Количество
1	2	3	4
1	Воздушные ЛЭП низкого напряжения …	километр (далее – км)	
2	Воздушные ЛЭП Высокого напряжения 10 кВ	км	
3	Кабельные ЛЭП низкого напряжения …	км	
4	Кабельные ЛЭП высокого напряжения…	км	
5	Площадь опор	м 2	
6	Опоры:		
	1) металлические	штук (далее – шт)	
	2) деревянные с деревянными приставками	шт	
	3) деревянные с железобетонными приставками	шт	
	4) железобетонные	шт	
	5) тросовые подвесы	шт	
7	Провода:		
	1) медные	км	0,01224
	2) алюминиевые	км	
	3) сталеалюминиевые	км	
8	Кронштейны для светильников:		
	1) железобетонные	шт	
	2) металлические	шт	4
9	Арматура уличного освещения:		
	1) светильники с лампами накаливания	шт	
	2) светильники с ртутными лампами	шт	4
	3) светильники с люминесцетными лампами	шт	
10	Кабели:		
	1)силовые АВБбШв 4х120 (мк)-1	Км	0,39984

	марки... напряжением...		
	2)силовые АВВГ 3х4,0 марки... напряжением...	км	0,0714
11	Муфты соединительные...	шт	
12	Муфты концевые	шт	4
13	Контуры заземления	шт	
14	Устройства грозозащиты	шт	
15	Дорожные покрытия кабельных сетей:		
	1) асфальтобетонные	м 2	
	2) булыжные	м 2	
	3) тротуары	м 2	

Заказчик *КГУ «Отдел строительства, архитектуры и градостроительства акимата города Петропавловска» руководитель Сабралин Серик Аубакирович*

фамилия, имя, отчество (при наличии), подпись руководителя

Место печати
(при наличии)

Авторский надзор *ТОО «Лира» Радченко Андрей Александрович*

фамилия, имя, отчество (при наличии), подпись эксперта

Место печати
(при наличии)

Приложение 13
к акту приемки объекта
в эксплуатацию форма

Технические характеристики объекта
(сети, водоводы, коллекторы и тому подобное)

№ п/п	Наименование	Единицы измерения	Количество, протяженность	Примечание
1	2	3	4	5
Водопровод				
1	Водоводы (общая протяженность)	м		
	1) из стальных труб	м		
	2) из чугунных труб	м		
	3) из асбестоцементных труб	м		
	4) из железобетонных труб	м		
	5)	м		
2	Распределительная сеть (общая протяженность)	м		
	1) из стальных труб	м		
	2) из чугунных труб	м		
	3) из асбестоцементных труб	м		
	4) из полиэтиленовых труб	м	70	
	5)	м		
3	Прочие устройства			
	Смотровой колодец	шт	1	
	Задвижка d-100	шт	1	
	" d-80	шт	1	
	" d-	шт		
	Вентили d-	шт		
	" d-	шт		
	" d-	шт		
	Кран d-	шт		
	" d-	шт		
	" d-	шт		
	Гидрант	шт	1	

	Водопроводный ввод	шт	1	
	Водоразборная колонка	шт		
	Стальной футляр	шт	1	
	Питьевой фонтанчик	шт		
Канализация				
1	Коллекторы (общая протяженность)	м		
	1) из керамических труб	м		
	2) из чугунных труб	м		
	3) из бетонных труб	м		
	4) из асбестоцементных труб	м		
	5) из железобетонных труб	м		
	6)	м		
	7)	м		
2	Канализационная сеть (общая протяженность)	м		
	1) из керамических труб	м		
	2) из чугунных труб	м		
	3) из бетонных труб	м		
	4) из асбестоцементных труб	м		
	5) из железобетонных труб	м		
	6)	м		
3	Прочие устройства			
	Смотровой колодец	шт	2	
	Выпуск	шт	3	
Горизонтальный разрез колодца		Вертикальный разрез колодца		
Масштаб: показано схематично		Масштаб: показано схематично		
Водопроводные				

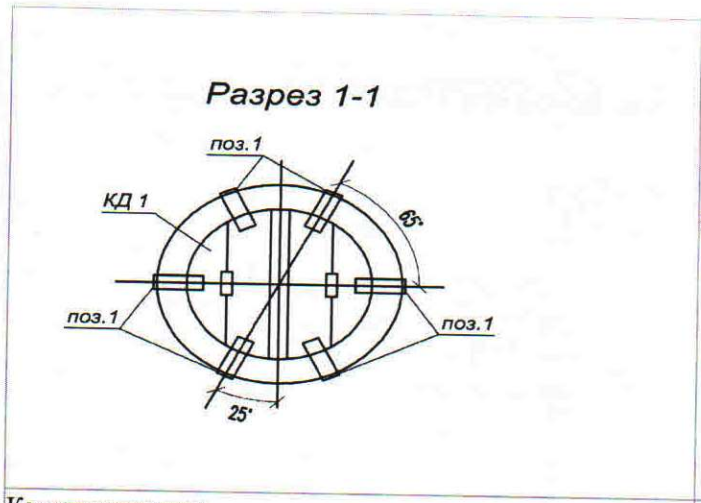

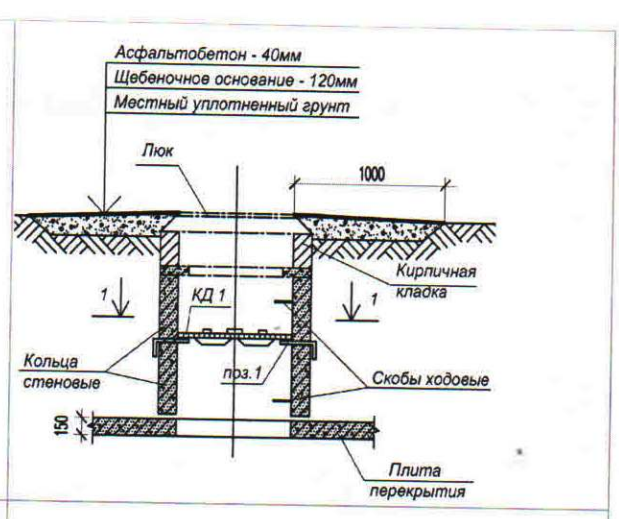

Канализационные

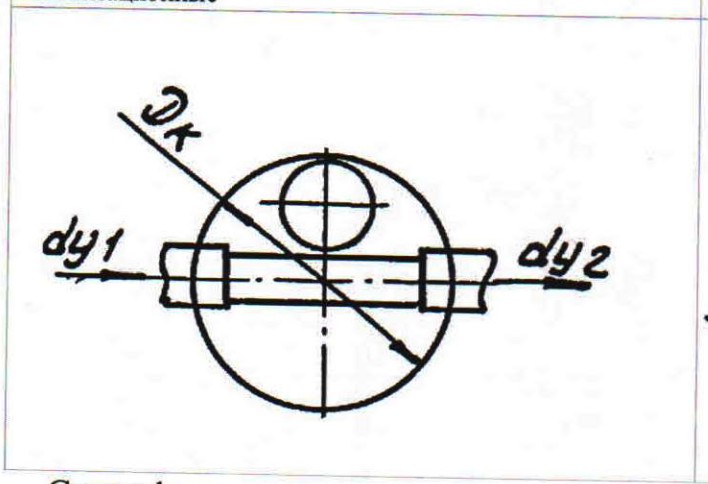

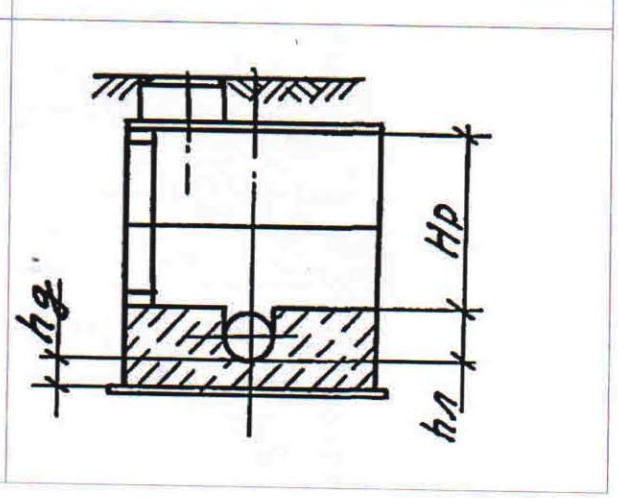

Спецификация

№ п/п	Наименование	Марка	Материал	Диаметр (мм) (размеры)	Количество	Примечание
Водопроводные колодцы						
1	Днище Кольцо	ПН-15 КС15.6	ж/б ж/б	1500 1500	1 1	
	Кольцо	КС15.6б	ж/б	1500	2	
	Кольцо	КС15.9	ж/б	1500	1	
	Плита перекрытия	3ПП15-2	ж/б	1500	1	
	Плита опорная	П010	ж/б	1000	1	
	Кольцо	КС10.3	ж/б	1000	1	
Канализационные колодцы						
1	Днище	ПН15		1500	1	
	Кольцо	КС15.6		1500	2	
	Кольцо	КС15.9		1500	1	
	Перекрытия	3ПП15-2		1500	1	
	Плита опорная	П010	ж/б	1000	1	
	Кольцо	КС10.3	ж/б	1000	1	
2	Днище	ПН15		1500	1	
	Кольцо	КС15.6		1500	2	
	Кольцо	КС15.9		1500	1	
	Перекрытия	3ПП15-2		1500	1	

	Плита опорная	П010	ж/б	1000	2	

Схема привязки колодца к постоянным точкам-ориентирам

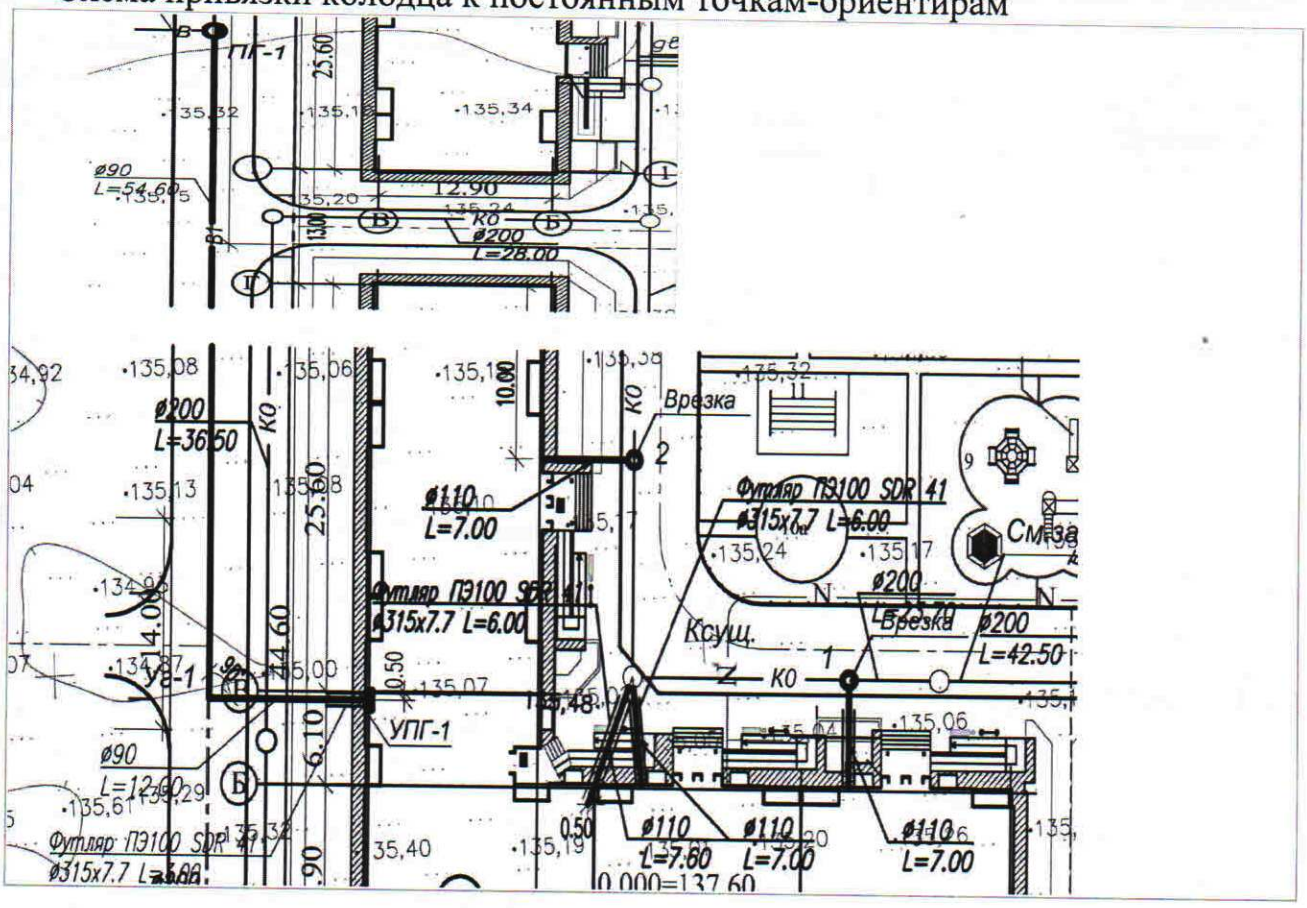

Заказчик *КГУ «Отдел строительства, архитектуры и градостроительства акимата города Петропавловска» руководитель Сабралин Серик Аубакирович*

фамилия, имя, отчество (при наличии), подпись руководителя

Место печати
(при наличии)

Авторский надзор *ТОО «Лира» Радченко Андрей Александрович*

фамилия, имя, отчество (при наличии), подпись эксперта

Место печати
(при наличии)

Приложение 14
к акту приемки объекта
в эксплуатацию
форма

Технические характеристики объекта (тепловая трасса)

№ п/п	Наименование	Единицы измерения	Количество, протяженность	Примечание
1	Протяженность тепловой трассы	м	30,4	
	Протяженность воздушной прокладки:	м		
	1) на эстакадах	м		
	2) на опорах	м		
	Количество опор	шт		
	Протяженность подземной прокладки:	м	30,4	
	1) в проходных каналах	м		
	2) в полупроходных каналах	м		
	3) бесканальная прокладка	м	24,4	
	4) не проходных каналах	м	6	
2	Количество колодцев (камер)	шт	2	
3	Количество компенсаторов	шт		
4	Количество вводов	шт	2	
5	Количество задвижек (краны диаметром 40мм)	шт	2	

Горизонтальный разрез колодца (камеры)	Вертикальный разрез колодца (камеры)
Масштаб: показано схематично	Масштаб: показано схематично
ДК1	
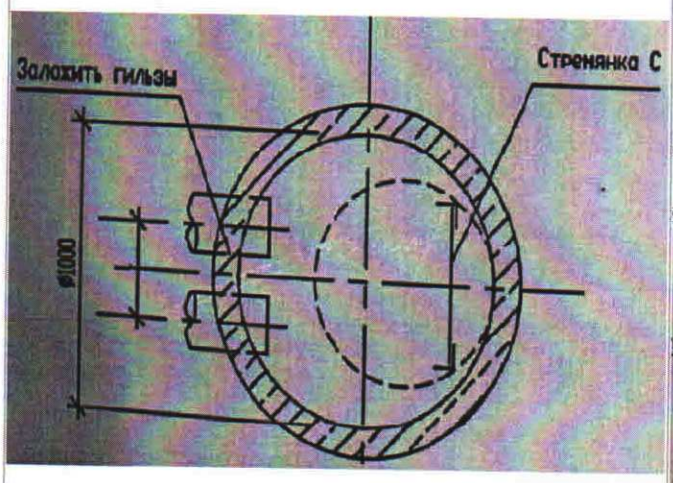	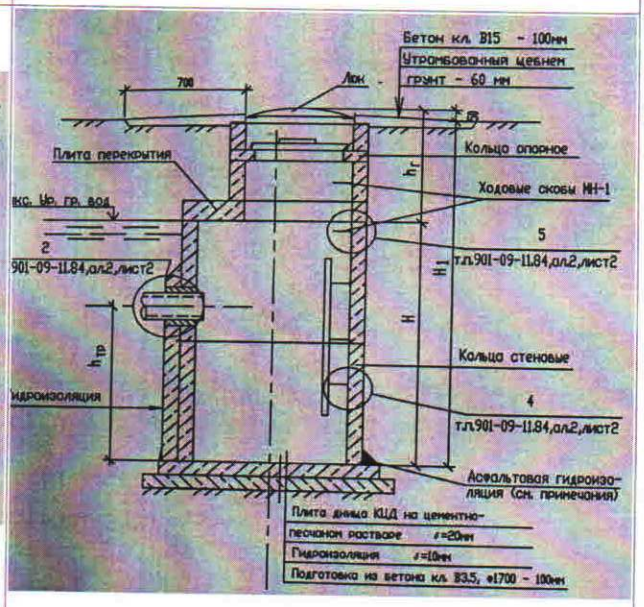
СК1	

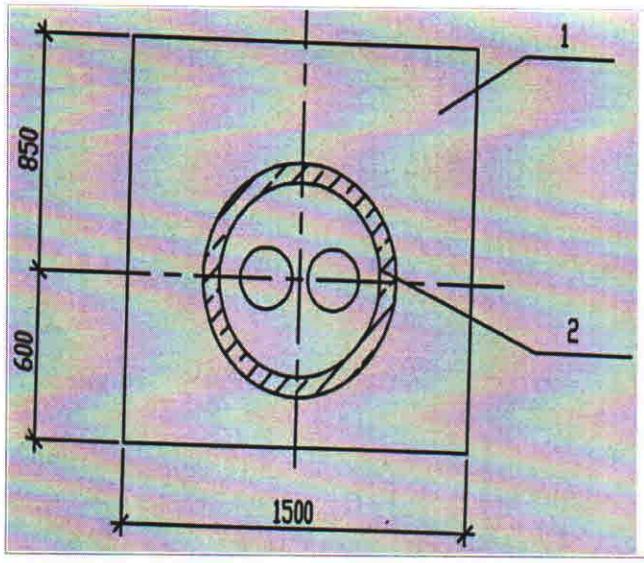

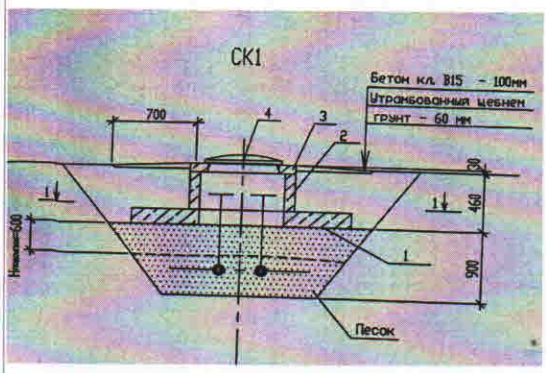

Спецификация

№ п/п	Наименование	Марка	Материал	Диаметр (мм) (размеры)	Количество	Примечание
ДК1						
	Кольцо стеновое	КЦ-7-3	ж/б	700	2	
	Кольцо стеновое	КЦ-10-6	ж/б	1000	2	
	Плита перекрытия	КЦп1-10-1	ж/б	1000	1	
	Плита днища	КЦД-10	ж/б	1000	1	
	Кольцо опорное	КЦО-1	ж/б	1000	1	
СК1						
	Плита	ПО2	ж/б	1450х1500	1	
	Кольцо стеновое	КЦ-7-3	ж/б	700	1	
	Кольцо опорное	КЦО-1	ж/б	700	1	

Схема привязки колодца (камеры) к постоянным точкам-ориентирам

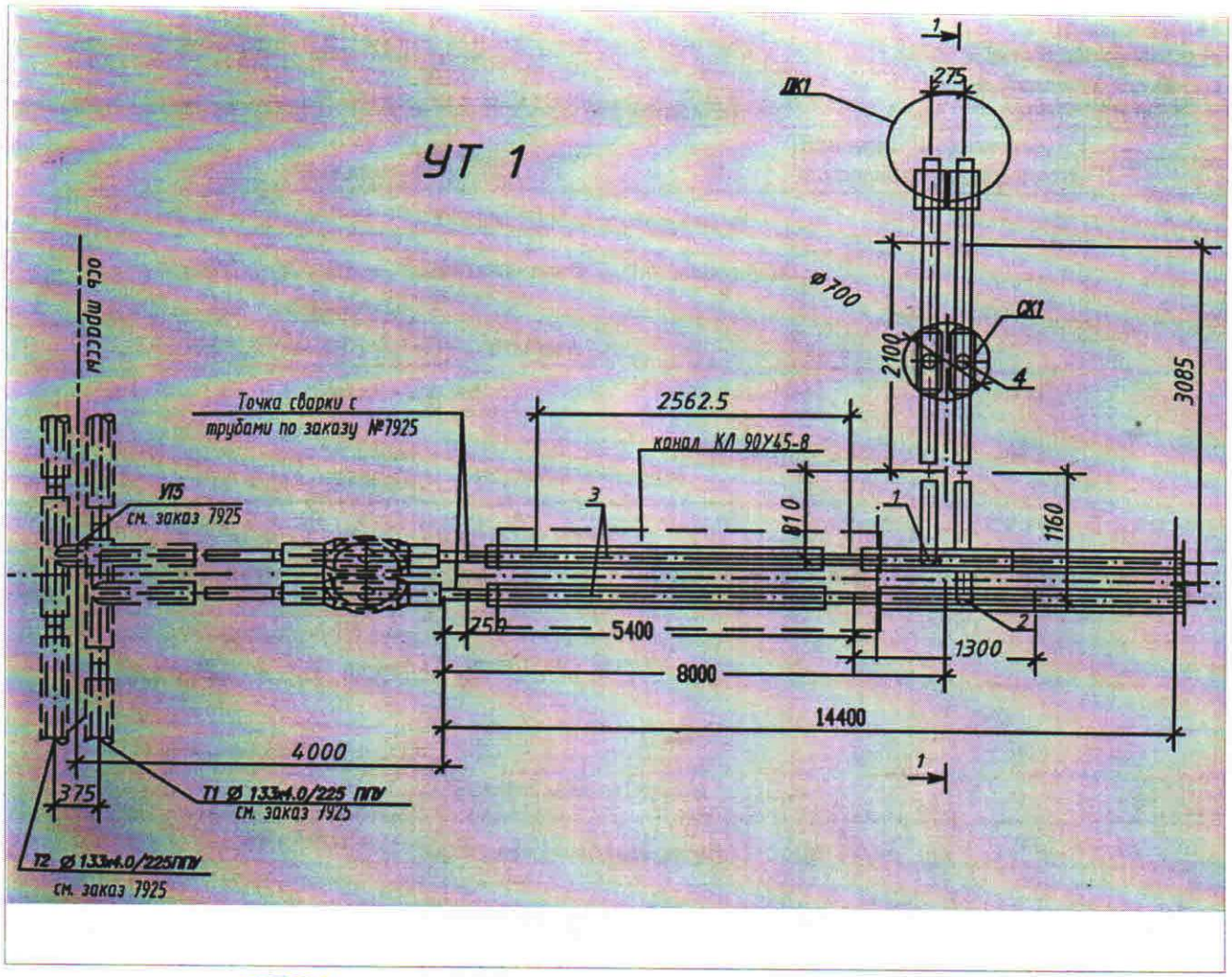

Заказчик *КГУ «Отдел строительства, архитектуры и градостроительства акимата города Петропавловска» руководитель Сабралин Серик Аубакирович*

фамилия, имя, отчество (при наличии), подпись руководителя

Место печати
(при наличии)

Авторский надзор *ТОО «Лира» Радченко Андрей Александрович*

фамилия, имя, отчество (при наличии), подпись эксперта

Место печати
(при наличии)

Приложение 15
к акту приемки объекта
в эксплуатацию форма

Технические характеристики объекта (газопровод, нефтепровод)

№ п/п	Наименование	Единицы измерения	Количество, протяженность	Примечание
1	Протяженность трубопровода	м	178	
	Протяженность воздушной прокладки:	м		
	1) на эстакадах	м		
	2) на опорах	м		
	3) безопорная прокладка	м	178	
	Количество опор	шт		
	Протяженность подземной прокладки:	м	178	
	1) в проходных каналах	м		
	2) в полупроходных каналах	м		
	3) бесканальная прокладка	м	178	
2	Количество колодцев (камер)	шт		
3	Количество компенсаторов	шт		
4	Количество вводов	шт	4	
5	Количество задвижек d =	шт		
	d =	шт		
6	Вентили (клапан) d =	шт		
	d =	шт		
7	Кран шаровый цельносварной d =50	шт	1	
	Кран пробковый проходной сальниковый муфтовый d =50	шт	2	
8	Сифоны (гидрозатворы)	шт		
9	Переходники	шт		
10	Затворы поворотные	шт		
11	Регуляторы давления	шт		
12	Скважины	шт		
13	Станки - качалки (тип _____ , марка ____)	шт		
	-//- (тип____, марка ____)	шт		
	-//- (тип____, марка ____)	шт		

Горизонтальный разрез скважины (колодца)	Вертикальный разрез скважины (колодца)
Масштаб _____	Масштаб _____

Спецификация

№ п/п	Наименование	Марка	Материал	Диаметр (мм) (размеры)	Количество	Примечание

Схема привязки скважины (колодца) к постоянным точкам-ориентирам

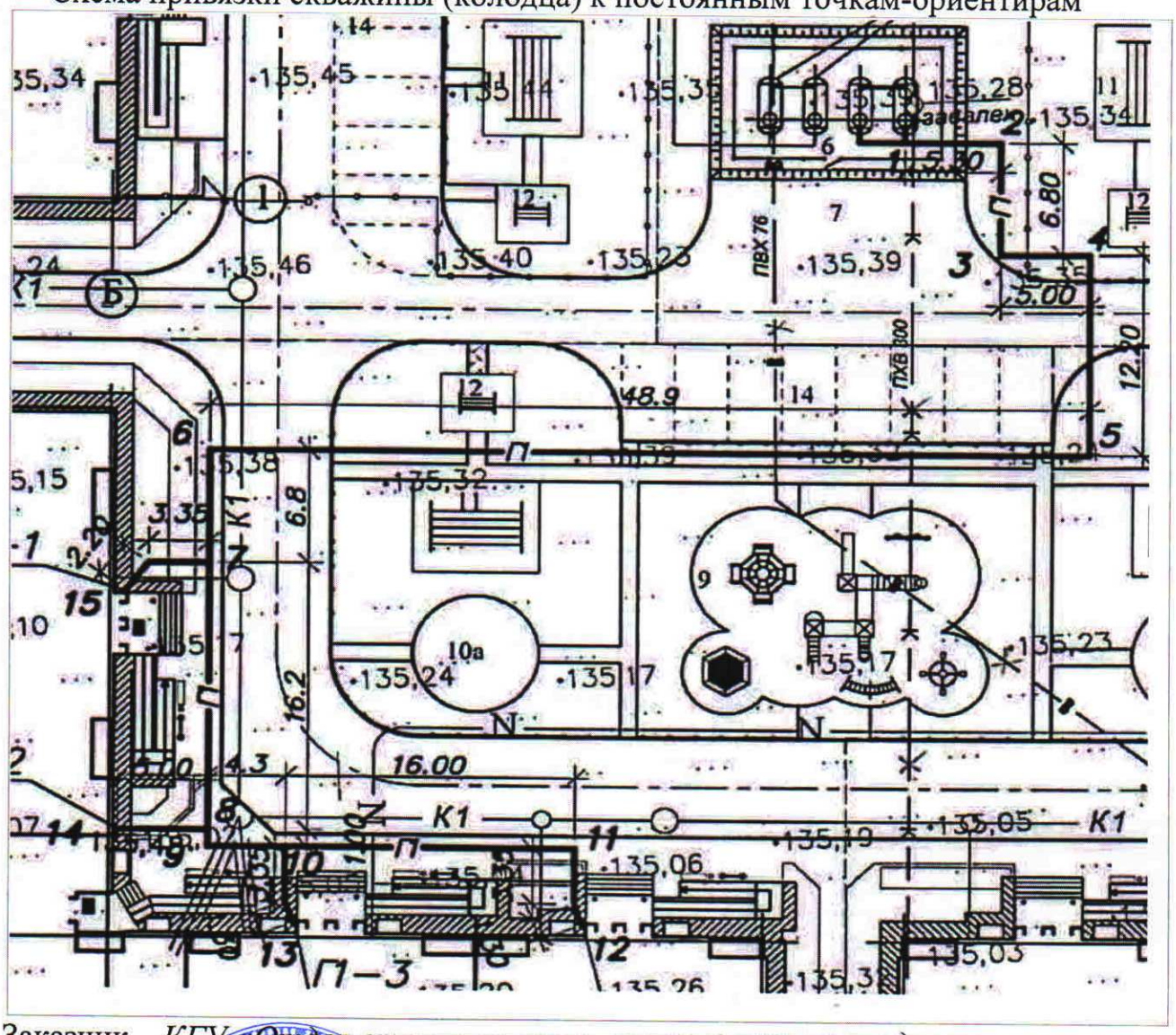

Заказчик *КГУ «Отдел строительства, архитектуры и градостроительства акимата города Петропавловска» руководитель Сабралин Серик Аубакирович*

фамилия, имя, отчество (при наличии), подпись руководителя

Место печати
(при наличии)

Авторский надзор *ТОО «Лира» Радченко Андрей Александрович*

фамилия, имя, отчество (при наличии), подпись эксперта

Место печати
(при наличии)

Приложение 16
к акту приемки объекта
в эксплуатацию
форма

Технические характеристики объекта (линии связи)

№ п/п	Наименование	Единицы измерения	Количество, протяженность
1	2	3	4
1	Воздушные линии связи, в том числе:	км	
	1) марка	км	
	2) марка	км	
	3) марка	км	
2	Кабельные линии связи, в том числе:	км	
	1) марка КС-ОКЛО-12-G.652.D-CF-3.0-2201	км	0.145
	2) марка	км	
	3) марка	км	
3	Опоры, в том числе:	шт	
	1) металлические	шт	
	2) деревянные	шт	
	3) анкерные	шт	
	4) железобетонные	шт	
	5) тросовые подвесы	шт	
4	Колодцы сетевые, в том числе:	шт	
	1) ККС 1	шт	
	2) ККС 2	шт	
	3) ККС 3	шт	
	4) ККС 4	шт	
	5) ККС 5	шт	
5	Муфты соединительные	шт	
6	Коллекторы коммуникационные, в том числе:		
	1) керамические	км	
	2) бетонные	км	
	3) асбесто-	км	

	цементные		
	4) пластмассовые	км	
7	НУП (необслуживаемые усилительные пункты)	шт	
8	Прочие устройства		

Горизонтальный разрез колодца	Вертикальный разрез колодца
Масштаб _____	Масштаб _____

Спецификация

№ п/п	Наименование	Марка	Материал	Диаметр (мм) (размеры)	Количество	Примечание

Горизонтальный разрез НУП	Вертикальный разрез НУП
Масштаб _____	Масштаб _____

Спецификация

№ п/п	Наименование	Марка	Единицы измерения	Материал	Количество (размеры)	Примечание

Схема привязки колодцев кабельной линии связи и НУП к постоянным точкам-ориентирам

Заказчик _*КГУ «Отдел строительства, архитектуры и градостроительства акимата города Петропавловска» руководитель Сабралин Серик Аубакирович*

фамилия, имя, отчество (при наличии), подпись руководителя

Место печати
(при наличии)

Авторский надзор _*ТОО «Лира» Радченко Андрей Александрович*_____

фамилия, имя, отчество (при наличии), подпись эксперта

Место печати
(при наличии)

Тігілген және саналған
Прошито и пронумеровано

Бет (бетте) Лист (листов)

«ПЕТРОПАВЛ ҚАЛАСЫ ӘКІМДІГІНІҢ ҚҰРЫЛЫС САУЛЕТ ЖӘНЕ ҚАЛА ҚҰРЫЛЫСЫ БӨЛІМІ» КОММУНАЛДЫҚ МЕМЛЕКЕТТІК МЕКЕМЕСІ
2019 ж. «17» 11
№ 1-8/1412
КОПІ