Приложение
к приказу Министра
по инвестициям и развитию
Республики Казахстан
от 24 апреля 2017 года № 235

форма

Акт приемки объекта в эксплуатацию

г. Тобыл «03» 12 2024 г.

Заказчик ГУ «Отдел жилищно-коммунального хозяйства, пассажирского транспорта и автомобильных дорог» акимата Костанайского района, БИН 050140005092 Костанайская область Костанайский район г. Тобыл улица Тәуелсіздік 63А, индекс 111100, тел/факс 8(71455)24140

фамилия, имя, отчество (при его наличии) ИИН, телефон-для физических лиц,наименование организации – для юридических лиц, БИН, телефон, почтовый индекс, область, город, район, населенный пункт, наименование улицы, номер дома/здания (стационарного помещения)

на основании:

Декларации о соответствии от 29.10.2024 г. ТОО «СтройСвязьКомпани», директор Захарченко Евгений Михайлович, БИН 020240000065, г.Костанай, Б.Майлина, 15 23 КСЛ № II-1175 от 22.02.2006 *дата подписания декларации, наименование подрядной (генподрядной) организации, фамилия, имя, отчество (при его наличии) руководителя, юридический адрес, БИН, телефон*

Заключения о качестве строительно-монтажных работ от 29.10.2024 г. ТОО «RIMADA», БИН 140740020919, директор Шалбаев Самат Молдашевич эксперт Мергенов Марат Кабатаевич, № KZ16VJE00077994 от 28 декабря 2022 года,

(Дата подписания заключения, наименование организации, фамилия, имя, отчество (при его наличии) экспертов авторского надзора № и дата получения аттестатов, БИН, телефон)

Заключения о соответствии выполненных работ по проекту от 29.10.2024 г. ТОО «Redline Pro», БИН 080140014245, директор Мусабай Е., инженер-эксперт Әліпбек Өркен Нүркенұлы, приказ № 7 от 26.02.2024 г.

(Дата подписания заключения, наименование организации, фамилия, имя, отчество (при его наличии) экспертов авторского надзора № и дата получения аттестатов, БИН, телефон)

произведя осмотр готовности предъявленного подрядчиком (генеральным подрядчиком) к приемке в эксплуатацию объекта: **«Строительство системы водоснабжения в п. Садовый Костанайского района Костанайской области»**

наименование объекта и вид строительства (новое, расширение, реконструкция, техническое перевооружение, модернизация, капитальный ремонт)

по адресу **п. Садовый Костанайского района Костанайской области**

область, район, населенный пункт, микрорайон, квартал, улица, номер дома (корпуса)

проверив комплектность исполнительной технической документации, в том числе посредством электронного модуля исполнительной технической документации «___»_____20___года, подтверждает что:

1.Строительство объекта осуществлено на основании:

а) решения (постановления) о предоставлении соответствующего права на землю от **«10» ноября 2022 г. № 364-ө распоряжение акима Мичуринского сельского округа Костанайского района Костанайской области;**

документ, подтверждающий наступление юридических фактов(юридических составов), основания которое возникает, изменяются или прекращаются права на земельный участок, в том числе договоры, решение судов, правовые акты исполнительных органов, свидетельство о праве на наследство, передаточный акт или разделительный баланс при реорганизации негосударственных юридических лиц, владеющих земельным участком на праве собственности или выкупивших право временного возмездного землепользования(аренды).

либо решения о реконструкции (перепланировке, переоборудовании) помещений (отдельных частей) существующих зданий от «___» _____года №_____

наименование органа вынесшего решение

б) талона о приеме уведомления о начале или прекращении осуществления деятельности или определенных действий **№ KZ46REA00385519 от «23» апреля 2024 года ГУ «Управление государственного архитектурно-строительного**

контроля акимата Костанайской области»

наименование органа принявшего уведомление, дата и № принятия талона

в) проекта (проектно-сметной документации)_**ТОО «Redline Pro» № 49-2022**

наименование проектной организации, номер проекта

утвержденного(й)_**приказом**_ ГУ «Отдел жилищно-коммунального хозяйства, пассажирского транспорта и автомобильных дорог» акимата Костанайского района_**от 05 декабря 2022 года**

наименование организации утвердившей (переутвердившей) проект и дата утверждения

2. Строительно-монтажные работы осуществлены в сроки:
начало работ май 2024 года_____;
месяц, год
окончание работ _октябрь 2024 года_____;
месяц, год
при продолжительности строительства, месяц:
по норме или по проекту организации строительства, 6 месяцев;
фактически, 6 месяцев;
3. Объект (комплекс) имеет следующие основные технико-экономические показатели(мощность, производительность, производственная площадь, протяженность, вместимость, объем, пропускная способность, провозная способность, число рабочих мест и тому подобное, заполняется по всем объектам (кроме жилых домов) в единицах измерения соответственно целевой продукции или основным видам услуг):

Мощность, производительность и так далее	Единица измерения	По проекту		Фактически	
		общая (с учетом ранее принятых)	в том числе пускового комплекса или очереди	общая (с учетом ранее принятых)	в том числе пускового комплекса или очереди
Водопотребление	м3/сут	165,77	165,77	165,77	165,77

Выпуск продукции (оказания услуг), предусмотренной проектом в объеме, соответствующем нормам освоения проектных мощностей в начальный период_____;
факт начала выпуска продукции с указанием объема

Жилой дом имеет следующие показатели:

Показатели	Единица измерения	По проекту	Фактически
Общая площадь	$м^2$		
Число этажей	этаж		
Общий строительный объем	$м^3$		
В том числе подземной части	$м^3$		
Площадь встроенных, встроенно-пристроенных и пристроенных помещений	$м^2$		

Показатели	По проекту		Фактически	
	число квартир	площадь квартир, $м^2$	число квартир	площадь квартир, $м^2$

		общая	жилая		общая	жилая
Всего квартир, в том числе: однокомнатных двухкомнатных трехкомнатных четырехкомнатных и более						

4. Технологические и архитектурно-строительные решения по объекту характеризуются следующими данными: *Источником водоснабжения являются скважины (1 рабочая, 1 резервная). Насосные станции первого подъема представляют собой подземные камеры диаметром 2000 мм. На напорных трубопроводах установлена необходимая и предохранительная арматура и приборы измерения расхода, давления и температуры воды. От площадки первого подъема до площадки второго подъема предусматривается водовод. Водовод выполнен из полиэтиленовых труб ПЭ 100. Общая протяженность труб 1300 метров, в том числе SDR 17 диаметром 110х6,6 мм – 780 метров, SDR 17 диаметром 125х7,4 мм – 520 метров. Количество колодцев на водоводе диаметром 1500 мм -8 шт, диаметром 2000 мм – 2 шт.*

Комплекс водопроводных сооружений представлен двумя монолитными железобетонными резервуарами емкостью 150 м3 каждый, блочно-модульной насосной станцией, зданием контрольно-пропускного пункта и резервуаром накопителем объемом 10 м3.

Сети водоснабжения выполнены от водозаборной площадки. Для обеспечения наружного пожаротушения предусмотрена закольцовка с поселковой сетью. Сети водоснабжения выполнены из полиэтиленовых труб общей протяжённостью – 13 100 м, в том числе SDR 17 Ø 110х6,6 мм – 6300 метров, SDR 17 Ø 63х3,8 мм – 250 метров, SDR 17 Ø 32х2,4 мм – 6 550 метров. Установлены водопроводные колодцы из сборных железобетонных элементов в количестве 90 шт.

Сети водоотведения выполнены из полиэтиленовых труб общей протяжённостью – 176 м, в том числе труба DN/ID 150 SN8 – 176 метров, соединение раструбное. Установлены канализационные колодцы из сборных железобетонных элементов в количестве 44 шт.

Источником электроснабжения служит существующая ВЛ-10 кВ (оп. № 25). Установлена КТПН – 10/0,4 кВ-100кВА. От КТП выполнена ВЛИ – 0,4 кВ проводом СИП-4 на ж/б опорах СВ 95. Присоединение питания одноквартирного жилого дома выполнено от ВЛИ-0,4 кВ в однофазном исполнении проводом СИП 4. На улицах выполнено освещение светодиодными светильниками 70Вт в количестве 26 штук

Для электроснабжения насосных станций I подъема выполнено строительство ВЛ-10кВ сети электроснабжения по ж/б опорам. Для электроснабжения насосных станций II подъема выполнено строительство ВЛ-10кВ сети электроснабжения по ж/б опорам. Для обеспечения альтернативного источника питания здания насосной 2-го подъема выполнено установка дизель генератора, мощностью 66 кВа.

Ограждение территории КВС выполнено глухим из железобетонных панелей, по металлическим столбам, с насадкой из колючей проволоки типа «Егоза», на въезде на территорию предусмотрено ворота и калитка. Ограждение территории Насосной станции 1-го подъема сетчатое, на въезде на территорию предусмотрено ворота и калитка.

краткие технические характеристики по особенностям его размещения, по основным материалам и конструкциям, инженерному и технологическому оборудованию

5. На объекте установлено предусмотренное проектом оборудование в количестве согласно актам о его приемке после индивидуального испытания и комплексного опробования;
6.Наружные инженерные коммуникации (холодное и горячее водоснабжение, канализация, теплоснабжение, газоснабжение, электроснабжение и связь) обеспечивают нормальную эксплуатацию объекта (здания, сооружения, помещения) и приняты городскими эксплуатационными организациями;
7. Сметная стоимость по утвержденному проекту (проектной-сметной документации):

всего 450 929,201 тысяч тенге,
в том числе строительно-монтажных работ 347 577,914 тысяч тенге,
оборудования, инструмента и инвентаря 70 968,988 тысяч тенге;

8. Сметная стоимость основных фондов, принимаемых в эксплуатацию 450 929,201 тысяч тенге, в том числе: стоимость строительно-монтажных работ 347 577,914 тысяч тенге; стоимость оборудования, инструмента и инвентаря 70 968,988 тысяч тенге.

9. Доля местного содержания предусмотрена в проектно-сметной документации 44,91 % и фактически применено 92,55 % (на объектах, финансируемых за счет государственных инвестиций и средств квазигосударственного сектора)

10. Класс энергоэффективности здания _____;

11. Объект построен в соответствии с утвержденным проектом (проектно-сметной документацией) и требованиями государственных нормативных документов в области архитектуры, градостроительства и строительства.

РЕШИЛ **«Строительство системы водоснабжения в селе Садовый Костанайского района»**
Принять в эксплуатацию.

наименование объекта (комплекса)

Заказчик ГУ «Отдел жилищно-коммунального хозяйства, пассажирского транспорта и автомобильных дорог» акимата Костанайского района,
руководитель – Бисембаев А.Д
фамилия, имя, отчество (при его наличии), подпись руководителя

Место печати (при наличии)

Технический надзор

1) аттестованный (-ые) эксперт (-ы) _____
(фамилия, имя, отчество (при его наличии) эксперта, специализация аттестата, подпись, дата

Место печати (при наличии)

2)**Аккредитованная организация ТОО «RIMADA» директор Шалбаев С.М.**
(наименование организации) имеющей в своем составе аттестованного (-ых) эксперта (-ов), фамилия, имя, отчество (при его наличии) руководителя, подпись, дата

Место печати (при наличии)

Мергенов М.К., № KZ16VJE00077994 от 28 декабря 2022 года
(фамилия, имя, отчество (при его наличии) эксперта, специализация аттестата), подпись, дата

Место печати (при наличии)

Авторский надзор:

1) **разработчик проекта**
ТОО «Redline Pro» директор Қырықбаев Ғ.Т.,
(наименование организации, фамилия, имя, отчество (при его наличии), должность) подпись, дата

Место печати (при наличии)

Әліпбек Ө.Н Приказ№7 от 26 февраля 2024 года
(фамилия, имя, отчество (при его наличии) эксперта, специализация аттестата), подпись, дата

Место печати (при наличии)

2) **организация**_____
(наименование организации) имеющей в своем составе аттестованного (-ых) эксперта (-ов),
фамилия, имя, отчество (при его наличии) руководителя, подпись, дата

Место печати (при наличии)

3) **аттестованный (-ые) эксперт (ы)**_____.
(фамилия, имя, отчество (при его наличии) эксперта, специализация аттестата), подпись, дата

Место печати (при наличии)

Подрядчик (генеральный подрядчик):
ТОО «СтройСвязьКомпани» директор Захарченко Евгений Михайлович
фамилия, имя, отчество (при его наличии), подпись руководителя

Место печати (при наличии)

	Приложение 13 к акту приемки объекта в эксплуатацию
	форма

Техническиехарактеристикиобъекта
(сети, водоводы, коллекторы и т.п.)

№ п/п	Наименование	Единицыизмерения	Количество, протяженность	Примечание
1	2	3	4	5
Водопровод				
1	**Водоводы** (общаяпротяженность)	м	**1300**	
	1) изстальныхтруб	м		
	2) изчугунныхтруб	м		
	3) изасбестоцементныхтруб	м		
	4) изжелезобетонныхтруб	м		
	5) из полиэтиленовых труб	м	1300	
	а) труба полиэтиленновая PE 100 SDR17 110х6,6 питьевая Гост 18599-2001	м	780	
	б) труба полиэтиленновая PE 100 SDR17 125х7,4 питьевая Гост 18599-2001	м	780	
	Смотровой колодец, всего	шт	10	
	Колодец смотровой диаметром 1,5 м	шт	8	
	Колодец смотровой диаметром 2,0 м	шт	2	
2	**Распределительная сеть (общаяпротяженность)**	м	**13 100**	
	1) изстальныхтруб	м		
	2) изчугунныхтруб	м		
	3) изасбестоцементныхтруб	м		
	4) из полиэтиленовых труб	м	**13 100**	
	а) труба полиэтиленновая PE 100 SDR17 110х6,6 питьевая Гост 18599-2001	м	6 300	
	б) PE 100SDR 17 63х3;8 мм питьевая ГОСТ 18599-2001	м	250	
	в)PE 100 SDR17 32х2,4мм питьевая ГОСТ 18599-2001	м	6 550	
3	**Смотровой колодец всего**	шт	90	
4	Задвижка d-	шт	104	
	d - 100	шт	40	

	d - 80	шт	2	
	d - 50	шт	62	
5	Кран d-	шт	259	
	" d- 32	шт	214	
6	**Гидранты всего**	шт	22	
Канализация				
1	Коллекторы (общая протяженность)	м		
	1) из керамических труб	м		
	2) изчугунныхтруб	м		
	3) избетонныхтруб	м		
	4) изасбестоцементныхтруб	м		
	5) изжелезобетонныхтруб	м		
	6)	м		
	7)	м		
2	Канализационнаясеть (общаяпротяженность)	м		
	1) изкерамическихтруб	м		
	2) изчугунныхтруб	м		
	3) избетонныхтруб	м		
	4) изасбестоцементныхтруб	м		
	5) изжелезобетонныхтруб	м		
	6)	м		
3	Смотровойколодец	шт		
	Выпуск	шт		
Горизонтальный разрез колодца		Вертикальный разрез колодцев		
Масштаб		Масштаб		

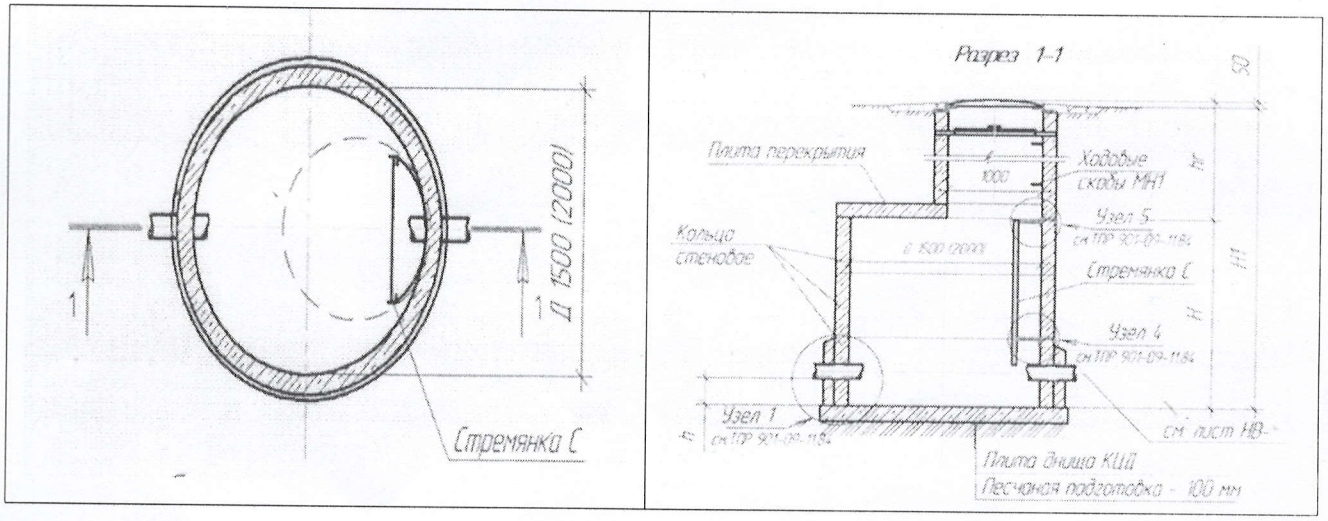

Спецификация водопроводных колодцев:

№	Наименование	материалы	Диаметр(мм)размеры	Колодцы		Примечание
				с. Садовый	Водовод	
1	Смотровой колодец	Из сборного ж/б В-15	2,0	1	2	
2	Смотровой колодец	Из сборного ж/б В-15	1,5	89	8	
всего				**90**	**10**	

Схема привязки колодца к постоянным точкам-ориентирам (согласно приложения 13)

Прилагается исполнительные схемы:

1. Исполнительная схема Водовода
2. Исполнительная схема с.Садовый

Заказчик _____Бисембаев А.Д._____

фамилия, имя, отчество (при наличии), подпись руководителя М.П.

Авторский надзор____Әліпбек Ө.Н._____

фамилия, имя, отчество (при наличии), подпись эксперта М.П

Қазақстан Республикасының
Инвестициялар және даму бойынша
министрінің 2017 жылғы 24 сәуірдегі
№ 235 бұйрығына қосымша

нысан

Объектіні пайдалануға қабылдау актісі

Тобыл қ. 2024 жылғы «03» 12

Тапсырыс беруші Қостанай ауданы әкімдігінің «Тұрғын үй - коммуналдық шаруашылық, жолаушылар көлігі және автомобиль жолдары бөлімі» ММ, БСН 050140005092 Қостанай облысы Қостанай ауданы Тобыл қаласы Тәуелсіздік көшесі 63А, индексі 111100, тел/факс 8(71455)24140

Тегі, аты, әкесінің аты (бар болса) ЖСН,телефон - жеке тұлғалар үшін, ұйымның атауы - заңды тұлғалар үшін, БСН, телефон, пошта индексі, облыс, қала, аудан, елді мекен, көше атауы, үйдің/ғимараттың (стационарлық үй - жайдың)нөмірі

негізінде:

Сәйкестік туралы декларациялар 2024 ж. 29.10. «СтройСвязьКомпани» ЖШС, директоры Захарченко Евгений Михайлович, БСН 020240000065, Қостанай қ., Б. Майлин к-сі, 15 23 КСЛ № II-1175 2006 ж. 22.02. *декларацияға қол қойылған күні, мердігерлік (бас мердігерлік) ұйымның атауы, тегі, аты. басшының әкесінің аты (бар болса), заңды мекенжайы, БСН, телефон*

Құрылыс - монтаждау жұмыстарының сапасы туралы қорытындылар 2024 ж. 29.10. «RIMADA» ЖШС, БСН 140740020919, директор Шалбаев Самат Молдашевич, сарапшы Мергенов Марат Кабатаевич, 2022 жылғы 28 желтоқсандағы № KZ16VJE00077994,

(Қорытындыға қол қойылған күн, ұйымның атауы, авторлық қадағалау сарапшыларының тегі, аты, әкесінің аты (бар болса) № және аттестаттарды алған күні, БСН, телефон)

Жоба бойынша орындалған жұмыстардың сәйкестігі туралы қорытындылар 2024 ж. 29.10. «Redline Pro» ЖШС, БСН 080140014245, директор Мусабай Е., инженер - сарапшы Әліпбек Өркен Нұркенұлы, 2024 ж. 26.02. № 7 бұйрық.

(Қорытындыға қол қойылған күн, ұйымның атауы, авторлық қадағалау сарапшыларының тегі, аты, әкесінің аты (бар болса) № және аттестаттарды алған күні, БСН, телефон)

мердігер (бас мердігер) ұсынған дайындықты тексере отырып **«Қостанай облысы Қостанай ауданы Садовый ауылында сумен жабдықтау жүйесінің құрылысы»** объектісін пайдалануға қабылдауға

объектінің атауы және құрылыс түрі (жаңа, кеңейту, реконструкциялау, техникалық қайта жарақтандыру, жаңғырту, күрделі жөндеу)

Қостанай облысы Қостанай ауданы Садовый ауылы мекенжайы бойынша _ *облыс, аудан, елді мекен, шағын аудан, квартал, көше, үйдің (корпустың) нөмірі* 20___ жылғы «___»_____ атқарушылық техникалық құжаттаманың толықтығын, оның ішінде атқарушылық техникалық құжаттаманың электрондық модулі арқылы тексере отырып, растайды:

1. Нысанның құрылысы келесі негізде жүзеге асырылды:

а) тиісті жер құқығын ұсыну туралы шешімдер (қаулылар)

Қостанай облысы Қостанай ауданы Мичурин ауылдық округі әкімінің 2022 жылғы «10» қарашадағы №_364-ө өкімі;

жер учаскесіне құқықтар туындайтын, өзгеретін немесе тоқтатылатын заңды фактілердің (заңды құрамдардың) басталғанын растайтын құжат, оның ішінде шарттар, соттардың шешімі, атқарушы органдардың құқықтық актілері, мұрагерлік құқығы туралы куәлік, беру актісі немесе бөлу балансы бар мемлекеттік емес заңды тұлғаларды қайта ұйымдастыру кезінде

уақытша өтеулі жер пайдалану(жалға алу) құқығын сатып алған немесе меншік құқығындағы жер учаскесі.

немесе қайта құру (қайта құру, қайта жабдықтау)туралы шешімдер қолданыстағы ғимараттардың үй - жайларының (жекелеген бөліктерінің) _____ жылғы «__» _____ №_____

шешім шығарған органның атауы

б) басталғаны немесе тоқтатылғаны туралы хабарламаны қабылдау туралы талон **«Қостанай облысы әкімдігінің мемлекеттік сәулет - құрылыс бақылау басқармасы» ММ 2024 жылғы «23» сәуірдегі № KZ46REA00385519** қызметін немесе белгілі бір іс -қимылдарын жүзеге

хабарламаны қабылдаған органның атауы, талон қабылданған күні мен № асыру

в) Қостанай ауданы әкімдігінің «Ттұрғын үй - коммуналдық шаруашылық, жолаушылар көлігі және автомобиль жолдары бөлімі» ММ *жобалау ұйымының атауы, жобаның нөмірі* 2022 жылғы 05 желтоқсандағы ***бұйрығымен*** бекітілген жоба (жобалау - сметалық құжаттама) _ **«Redline Pro» ЖШС № 49-2022**

жобаны бекіткен (қайта бекіткен) Ұйымның атауы және бекітілген күні

2. Құрылыс - монтаждау жұмыстары мерзімінде жүзеге асырылды:

жұмыстың басталуы **2024 жылғы мамыр**;

жылы, айы

жұмыстың аяқталуы **2024 жылғы қазан**;

жылы, айы

құрылыстың ұзақтығы кезінде, бір ай:
құрылыс ұйымының нормасы немесе жобасы бойынша, 6 ай;
шын мәнінде, 6 ай;

3. Объектінің (кешеннің) мынадай негізгі техникалық - экономикалық көрсеткіштер (қуат, өнімділік, өндіріс аймағы, ұзындығы, сыйымдылығы, көлемі, өткізу қабілеті, тасымалдау қабілеті, жұмыс орындарының саны және т.б. бойынша толтырылады (тұрғын үйлерден басқа) сәйкесінше өлшем бірліктерінде нысаналы өнім немесе қызметтердің негізгі түрлері):

Қуат, өнімділік және т. б	Өлшем бірлігі	Жоба бойынша		Нақты	
		жалпы(бұрын қабылданғандарды ескере отырып)	оның ішінде іске қосу кешені немесе кезек	жалпы (бұрын қабылданғандарды ескере отырып)	оның ішінде іске қосу кешені немесе кезек
Шаруашылық - ауыз су құбыры	м3/тәул.	165,77	165,77	165,77	165,77

Жобада көзделген өнім шығару (қызметтер көрсету), бастапқы жобалық қуаттарды игеру нормаларына сәйкес
кезең_____;

көлемі көрсетілген өнімді шығаруды бастау фактісі

4. Объект бойынша технологиялық және сәулет-құрылыс шешімдері
олар келесі мәліметтермен сипатталады: *ұңғымалар сумен жабдықтау көзі болып табылады (1 жұмыс, 1 резерв). Бірінші көтеру сорғы станциялары диаметрі 2000 мм*

жерасты камералары болып табылады.қысым құбырларында судың шығынын, қысымын және температурасын өлшейтін қажетті және сақтандырғыш арматура мен аспаптар орнатылған. Бірінші көтеру алаңынан екінші көтеру алаңына дейін су құбыры көзделеді. Су құбыры ПЕ 100 полиэтилен құбырларынан жасалған. Құбырлардың жалпы ұзындығы 1300 метр, оның ішінде диаметрі 110х6,6 мм SDR 17-780 метр,диаметрі 125Х7, 4 мм SDR 17-520 метр. Диаметрі 1500 мм су құбырындағы құдықтардың саны - 8 дана, диаметрі 2000 мм-2 дана.

Су құбыры құрылыстарының кешені әрқайсысының сыйымдылығы 150 м3 екі монолитті темірбетон резервуарларымен, блок - модульдік сорғы станциясымен, бақылау - өткізу пунктінің ғимаратымен және көлемі 10 м3 жинақтаушы резервуармен ұсынылған.

Сумен жабдықтау желілері су жинау алаңынан жасалған. Сыртқы өрт сөндіруді қамтамасыз ету үшін кенттік желімен қоршау қарастырылған. Сумен жабдықтау желілері жалпы ұзындығы – 13 100 м полиэтилен құбырлардан жасалған,оның ішінде SDR 17 Ø 110Х6, 6 мм – 6300 метр, SDR 17 Ø 63х3, 8 мм – 250 метр,SDR 17 Ø 32х2, 4 мм – 6 550 метр. Құрама темірбетон элементтерінен жасалған 90 дана мөлшерінде су құбыры құдықтары орнатылды.

Су бұру желілері жалпы ұзындығы – 176 м полиэтилен құбырлардан жасалған, оның ішінде DN/ID 150 SN8 құбыры – 176 метр, қоңыраулы қосылыс. Құрама темірбетон элементтерінен жасалған 44 дана кәріз құдықтары орнатылды.

Электрмен жабдықтау көзі қолданыстағы ӘЖ-10 кВ (оп. № 25). КТПН – 10/0,4 кВ-100кВА орнатылды. КТП – дан СП-95 т/б тіректерінде ССП-4 сымымен 0,4 кВ ӘЖ жасалды. Бір пәтерлі тұрғын үйдің қосуын жалғау ССП 4 сымымен бір фазалы орындауда ВЛИ-0,4 кВ жасалды. Көшелерде 26 дана көлемінде 70 Вт жарық диодты шамдармен жарықтандыру жасалды.

I көтеру сорғы станцияларын электрмен жабдықтау үшін т/б тіректер бойынша электрмен жабдықтау желісінің ӘЖ-10кВ құрылысы орындалды. II көтергіш сорғы станцияларын электрмен жабдықтау үшін т/б тіректер бойынша электрмен жабдықтау желісінің ӘЖ-10кВ құрылысы орындалды. 2-ші көтергіш сорғы ғимаратының баламалы қуат көзін қамтамасыз ету үшін қуаты 66 кВа дизельді генератор орнатылды.

ӘКК аумағын қоршау темірбетон панельдерден, металл бағаналар бойынша, «Егоза» типті тікенді сымнан жасалған саптамамен бітеліп орындалды, аумаққа кіре берісте қақпа мен есік қарастырылған. 1-ші көтеру сорғы станциясының аумағын қоршау торлы, аумаққа кіре берісте қақпа мен есік қарастырылған.

оны орналастыру ерекшеліктері, негізгі материалдар мен конструкциялар, инженерлік және технологиялық жабдықтар бойынша қысқаша техникалық сипаттамалар

5. Объектіде жобада көзделген жабдық жеке сынақтан және кешенді сынақтан кейін оны қабылдау туралы актілерге сәйкес мөлшерде белгіленген;

6. Сыртқы инженерлік коммуникациялар (суық және ыстық сумен жабдықтау, кәріз, жылумен жабдықтау, газбен жабдықтау, электрмен жабдықтау және байланыс) объектінің (ғимараттың, құрылыстың, үй-жайдың) қалыпты пайдаланылуын қамтамасыз етеді және қалалық пайдалану ұйымдары қабылдаған;

7. Бекітілген жоба (жобалау - сметалық құжаттама) бойынша сметалық құны:
барлығы **450 929,201** мың теңге,
оның ішінде құрылыс -монтаждау жұмыстары **347 577,914** мың теңге,
жабдықтар, құралдар және мүкәммал **70 968,988** мың теңге;

8. Пайдалануға қабылданатын негізгі қорлардың сметалық құны **450 929,201** мың теңге, оның ішінде: құрылыс-монтаждау жұмыстарының құны **347 577,914** мың теңге; жабдықтың, құралдың және мүкәммалдың құны **70 968,988** мың теңге.

9. Жергілікті қамту үлесі жобалау - сметалық құжаттамада 44,91% көзделген және іс жүзінде 92,55% қолданылды (мемлекеттік инвестициялар және квазимемлекеттік сектор қаражаты есебінен қаржыландырылатын объектілерде).

10. Ғимараттың энергия тиімділігінің класы _____;

11. Нысан бекітілген жобаға (жобалау - сметалық құжаттамаға) және сәулет, қала құрылысы және құрылыс саласындағы мемлекеттік нормативтік құжаттардың талаптарына сәйкес салынған.

ШЕШІМ ҚАБЫЛДАДЫ: «Қостанай облысы Қостанай ауданы Садовый ауылын сумен жабдықтау жүйесінің құрылысы» пайдалануға қабылдансын.
объектінің (кешеннің)атауы

Тапсырыс беруші Қостанай ауданы әкімдігінің «Тұрғын үй - коммуналдық шаруашылық, жолаушылар көлігі және автомобиль жолдары бөлімі» ММ.

басшы – Бисембаев А.Д

басшының тегі, аты, әкесінің аты (бар болса), қолы

Мөрдің орны (бар болса)

Техникалық қадағалау

1) аттестатталған сарапшы (лар) _____

(сарапшының тегі, аты, әкесінің аты (бар болса), аттестаттың мамандануы, қолы, күні

Мөрдің орны (бар болса)

2) «RIMADA» ЖШС аккредиттелген ұйымы директоры С.М. Шалбаев

(құрамында аттестатталған сарапшы (лар) бар ұйымның атауы, басшының тегі, аты, әкесінің аты (бар болса), қолы, күні

Мөрдің орны *(бар болса)*

М.К. Мергенов, 2022 жылғы 28 желтоқсандағы № KZ16VJE00077994

(сарапшының тегі, аты, әкесінің аты (бар болса), аттестаттың мамандануы, қолы, күні

Мөрдің орны *(бар болса)*

Авторлық қадағалау:

1) **жобаны әзірлеуші**
«Redline Pro» ЖШС директоры Қырықбаев Ғ.Т.,

(ұйымның атауы, тегі, аты, әкесінің аты (бар болса), лауазымы) қолы, күні

Мөрдің орны *(бар болса)*

Ө.Н. Әліпбек 2024 жылғы 26 ақпандағы № 7 бұйрық

(сарапшының тегі, аты, әкесінің аты (бар болса), аттестаттың мамандануы), қолы, күні

Мөрдің орны *(бар болса)*

2) ұйым_____

(құрамында аттестатталған сарапшы (лар) бар ұйымның атауы, басшының тегі, аты, әкесінің аты(бар болса), қолы, күні

Мөрдің орны *(бар болса)*

3) аттестатталған сарапшы (лар)_____.

(сарапшының тегі, аты, әкесінің аты (бар болса), аттестаттың мамандануы), қолы, күні

Мөрдің орны *(бар болса)*

Мердігер (бас мердігер):

«СтройСвязьКомпани» ЖШС директоры Захарченко Евгений Михайлович

басшының тегі, аты, әкесінің аты (бар болса), қолы

Мөр орны *(бар болса)*

	Объектіні пайдалануға қабылдау актісіне 13 қосымша
	нысан

Объектінің техникалық сипаттамалары
(желілер, су құбырлары, коллекторлар және т.б.)

№ п/п	Атауы	Өлшем бірлігі	Саны, ұзындығы	Ескерту
1	2	3	4	5
Су құбыры				
1	**Су құбырлары (жалпы ұзындығы)**	м	**1300**	
	1) болат құбырлардан	м		
	2) шойын құбырлардан	м		
	3) асбест-цемент құбырларынан	м		
	4) темір-бетон құбырларынан	м		
	5) полиэтилен құбырларынан	м	1300	
	а) PE 100 SDR17 110x6,6 полиэтилен құбыры, ауыз суға арналған Гост 18599-2001	м	780	
	б) PE 100 SDR17 125x7,4 полиэтилен құбыры, ауыз су Гост 18599-2001	м	780	
	Бақылау құдығы, барлығы	дана	10	
	1,5 м диаметрлі бақылау құдығы	дана	8	
	2,0 м диаметрлі бақылау құдығы	дана	2	
2	**Тарату желісі (жалпы ұзындығы)**	м	**13 100**	
	1) болат құбырлардан	м		
	2) шойын құбырлардан	м		
	3) асбест-цемент құбырларынан	м		
	4)полиэтилен құбырларынан	м	**13 100**	
	а) PE 100 SDR17 110x6,6 полиэтилен құбыры, ауыз суға Гост 18599-2001 арналған	м	6 300	
	б) PE 100SDR 17 63x3,8 мм ауыз суға арналған ГОСТ 18599-2001	м	250	
	в)PE 100 SDR17 32x2,4мм ауыз суға арналған ГОСТ 18599-2001	м	6 550	
3	**Бақылау құдығы, барлығы**	дана	90	

4	d- қақпа	дана	104	
	d - 100	дана	40	
	d - 80	дана	2	
	d - 50	дана	62	
		дана		
5	Кран d-	дана	259	
	" d- 32	дана	214	
6	**Гидранттар, барлығы**	дана	22	
Кәріз				
1	Коллекторлар (жалпы ұзындығы)	м		
	1) керамикалық құбырлардан	м		
	2) шойын құбырлардан	м		
	3) бетон құбырлардан	м		
	4) асбест-цемент құбырларынан	м		
	5) темірбетон құбырларынан	м		
	6)	м		
	7)	м		
2	Кәріз желісі (жалпы ұзындығы)	м		
	1) керамикалық құбырлардан	м		
	2) шойын құбырлардан	м		
	3) бетон құбырлардан	м		
	4) асбест-цемент құбырларынан	м		
	5) темірбетон құбырларынан	м		
	6)	м		
3	Бақылау құдығы	дана		
	Шығарылым	дана		
Құдықтың көлденең қимасы		Құдықтың тігінен қимасы		
Масштабы		Масштабы		

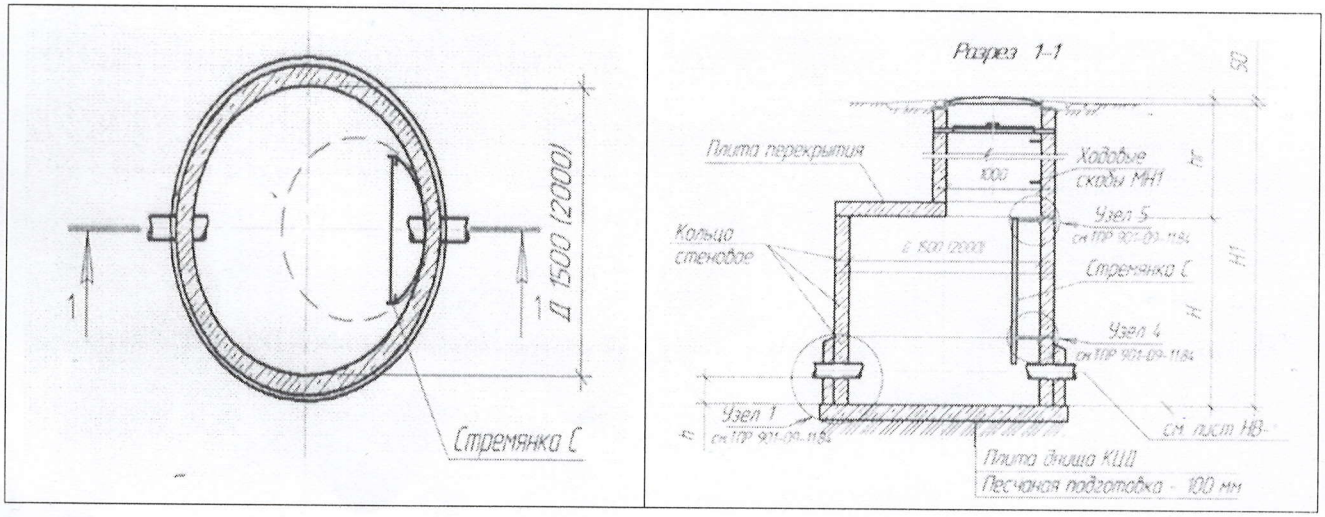

Су құдықтарының сипаттамасы:

№	Атауы	материалдар	Диаметрі (мм)өлшемдері	Құдықтар		Ескерту
				Садовый а.	Су құбыры	
1	Бақылау құдығы	В-15 құрама т/б	2,0	1	2	
2	Бақылау құдығы	В-15 құрама т/б	1,5	89	8	
барлығы				**90**	**10**	

Құдықты тұрақты нүктелерге - бағдарларға байланыстыру схемасы (13-қосымшаға сәйкес)
Атқарушы схемалар қоса беріледі:

1. Су құбырының атқарушы сызбасы
2. Садовый ауылының атқарушы схемасы

Тапсырыс беруші А.Д. Бисембаев
басшының тегі, аты, әкесінің аты (бар болса), қолы М.О.

Авторлық қадағалау Ө.Н. Әліпбек
басшының тегі, аты, әкесінің аты (бар болса), қолы М.О.