Утвержден
приказом Министра
по инвестициям и развитию
Республики Казахстан
от 24 апреля 2017 года № 234
форма

Акт приемки объекта в эксплуатацию

«19» 05 2023 года

Заказчик **ГУ «Актауский городской отдел строительства», Республика Казахстан, Мангистауская область, город Актау, микрорайон 4, 72, БИН 050140009015**

фамилия, имя, отчество (при его наличии) ИИН, телефон - для физических лиц, наименование организации - для юридических лиц, БИН, телефон, почтовый индекс, область, город, район, населенный пункт, наименование улицы, номер дома/здания (стационарного помещения)

на основании:

Декларации о соответствии (прилагается) « » **2023 г, АО «Электромонтаж», Председатель правления Умбеталиев Ермек Ерланович, Республика Казахстан, г.Алматы, ул. Утеген батыра, 7/1, БИН 940940000691**,

дата подписания декларации, наименование подрядной (генподрядной) организации, фамилия, имя, отчество (при его наличии) руководителя, юридический адрес, БИН, телефон

Заключения о качестве строительно-монтажных работ (прилагается) « » **2023 г, ТОО «KZ Стройэксперт», Сагындыков Бауыржан Серикович, аттестат эксперта №KZ09VJE00075695 от 01.08.2022г, №KZ79VJE00075696 от 01.08.2022г, №KZ52VJE00075697 от 01.08.2022г, БИН 020340001190**,

дата подписания заключения, наименование организации, фамилия, имя, отчество (при его наличии) экспертов технического надзора, № и дата получения аттестатов, БИН, телефон

Заключения о соответствии выполненных работ проекту (прилагается) « » **2023г, ТОО «Deluxe Design», Серикхалиев Бауржан Хиюевич, приказ №5 от 25.12.2019г, БИН 071240018480**,

дата подписания заключения, наименование организации, фамилия, имя, отчество (при его наличии) экспертов авторского надзора, № и дата получения аттестатов, БИН, телефон

произведя осмотр готовности предъявленного подрядчиком (генеральным подрядчиком) к приемке в эксплуатацию объекта:

«Строительство линии электропередачи напряжением 110 кВ и 2 подстанции ПС 110/10 кВ в рамках строительства внешней инфраструктуры «Каспийского энергетического ХАБа» (без пуско-наладочных работ)

наименование объекта и вид строительства (новое, расширение, реконструкция, техническое перевооружение, модернизация, капитальный ремонт), уровень ответственности, техническая и технологическая сложность объекта

по адресу

Республика Казахстан, Мангистауская область, г.Актау,

(область, район, населенный пункт, микрорайон, квартал, улица, номер дома (корпуса)

проверив комплектность исполнительной технической документации подтверждает что:

1. Строительство объекта осуществлено на основании:

1) правоустанавливающего документа на земельный участок от **«13» сентября 2010 года № 859 Постановление Акимата города Актау**;

документ, подтверждающий наступление юридических фактов (юридических составов), на основании которых возникают, изменяются или прекращаются права на земельный участок, в том числе договоры, решения судов, правовые акты исполнительных органов, свидетельство о праве на наследство, передаточный акт или разделительный баланс при реорганизации негосударственных юридических лиц, владеющих земельным участком на праве собственности или выкупивших право временного возмездного землепользования (аренды)

либо решения о реконструкции (перепланировке, переоборудовании) помещений (отдельных частей) существующий зданий от "___" _____20 __года

№_____;

наименование органа вынесшего решение

2) талона о приеме уведомления о начале строительно-монтажных работ
ГУ «Управление градостроительного и земельного контроля Мангистауской области», KZ73REA00165716 от 13.03.2020 года
наименование органа принявшего уведомление, дата и № принятия талона

3) проекта (проектно-сметной документации) **ТОО «Deluxe Design», №24-04.08.15**
наименование проектной организации, номер проекта

утвержденного(й) **ГУ «Актауский городской отдел строительства», приказ №18-П от 07.03.2017г**;
наименование организации утвердившей (переутвердившей) проект и дата утверждения

2. Строительно-монтажные работы осуществлены в сроки:
начало работ «___» **марта 2020 года;**
окончание работ «___» **апрель 2023 года;**
при продолжительности строительства, месяц:
по норме или по проекту организации строительства, месяц: **21**;
фактически, месяц: **37**;

3. Объект (комплекс) имеет следующие основные технико-экономические показатели (мощность, производительность, производственная площадь, протяженность, вместимость, объем, пропускная способность, провозная способность, число рабочих мест и тому подобное, заполняется по всем объектам (кроме жилых домов) в единицах измерения соответственно целевой продукции или основным видам услуг):

Мощность, производительность и так далее	Единица измерения	По проекту		Фактически	
		общая (с учетом ранее принятых)	в том числе пускового комплекса или очереди	общая (с учетом ранее принятых)	в том числе пускового комплекса или очереди
Высшее номинальное напряжение	кВ	110,0		110,0	
Установленная мощность трансформаторов	МВА	2х63,0 2х63,0		2х63,0 2х63,0	
Площадь участка подстанции в границах отвода	га	0,4135 0,4980		0,4135 0,4980	
Площадь участка подстанции границах ограды	$м^2$	4 135,0 4 980,0		4 135,0 4 980,0	
Площадь застройки	$м^2$	1 326,4 1 326,4		1 326,4 1 326,4	

Выпуск продукции (оказания услуг), предусмотренной проектом в объеме, соответствующем нормам освоения проектных мощностей в начальный период_____;
факт начала выпуска продукции с указанием объема

Жилой дом имеет следующие показатели:

Показатели	Единица измерения	По проекту	Факти-чески
Общая площадь	метр в квадрате (далее – м2)		
Число этажей	этаж		
Общий строительный объем	метр в кубе (далее – м3)		
В том числе подземной части	м3		
Площадь встроенных, встроенно-пристроенных и пристроенных помещений	м2		

Показатели	По проекту	Фактически

	число квартир	площадь квартир, м2		число квартир	площадь квартир, м2	
		общая	жилая		общая	жилая
Всего квартир, в том числе: однокомнатных двухкомнатных трехкомнатных четырехкомнатных и более						

4. Технологические и архитектурно-строительные решения по объекту характеризуются следующими данными:

1) Строительство подстанции 110/10кВ «ХАБ-1»: двухэтажное здание закрытой подстанции размерами 30,0х30,0 м, высотой 13,8 м до верха парапета, здание относится ко II-му уровню ответственности, ко II-й степени огнестойкости и не ниже II-й степени по долговечности. В здании подстанции установлено: трансформаторы силовые трехфазные двухобмоточные марки ТРМН-63000/110У1 в количестве 2 шт, комплектное распределительное устройство в элегазовой изоляции КРУЭ-110кВ, комплектное распределительное устройство КРУ-10кВ типа KERNEU в количестве 60 ячеек, трансформаторы силовые трехфазные двухобмоточные сухие в защитном кожухе типа ТСНЗ-400-10/0,4У3 в количестве 2 шт, трансформаторы силовые трехфазные двухобмоточные сухие в защитном кожухе типа ТСНЗ-400-10/0,23У3 в количестве 4 шт, реакторы заземляющие дугогасящие однофазные типа УДГР-М-400/10У1 в количестве 4 шт, Строительство насосной станции пожаротушения, маслосборника емкостью 85 м³, резервуаров для воды емкостью 2х100 м³ и выгреба производительностью 0,16 м³/сутки; 2) Строительство подстанции 110/10кВ «ХАБ-2»: двухэтажное здание закрытой подстанции размерами 30,0х30,0 м, высотой 13,8 м до верха парапета, здание относится ко II-му уровню ответственности, ко II-й степени огнестойкости и не ниже II-й степени по долговечности. В здании подстанции установлено: трансформаторы силовые трехфазные двухобмоточные марки ТРМН-63000/110У1 в количестве 2 шт, комплектное распределительное устройство в элегазовой изоляции КРУЭ-110кВ, комплектное распределительное устройство КРУ-10кВ типа KERNEU в количестве 60 ячеек, трансформаторы силовые трехфазные двухобмоточные сухие в защитном кожухе типа ТСНЗ-400-10/0,4У3 в количестве 2 шт, трансформаторы силовые трехфазные двухобмоточные сухие в защитном кожухе типа ТСНЗ-400-10/0,23У3 в количестве 4 шт, реакторы заземляющие дугогасящие однофазные типа УДГР-М-400/10У1 в количестве 4 шт, Строительство насосной станции пожаротушения, маслосборника емкостью 85 м³, резервуаров для воды емкостью 2х100 м³ и выгреба производительностью 0,16 м³/сутки; 3) Строительство двухцепной КЛ-110кВ от унифицированной металлической анкерно-угловой опоры №30 УС220-6 «ГПП-4Г» до ПС 110/10кВ «ХАБ-1» протяженностью 2х2,73 км; 4) Строительство двухцепной КЛ-110кВ от ПС 110/10кВ «ХАБ-1» до ПС 110/10кВ «ХАБ-2» протяженностью 2х1,917 км;

краткие технические характеристики по особенностям его размещения, по основным материалам и конструкциям, инженерному и технологическому оборудованию

5. На объекте установлено предусмотренное проектом оборудование в количестве согласно актам о его приемке после индивидуального испытания и комплексного опробования;

6. Наружные инженерные коммуникации (холодное и горячее водоснабжение, канализация, теплоснабжение, газоснабжение, электроснабжение и связь) обеспечивают нормальную эксплуатацию объекта (здания, сооружения, помещения) и приняты городскими эксплуатационными организациями;

7. Сметная стоимость по утвержденному проекту (проектной-сметной документации): всего **9 236 481,000** тысяч тенге, в том числе строительно-монтажных работ **2 770 172,000** тысяч тенге, оборудования, инструмента и инвентаря **5 192 475,000** тысяч тенге, прочие затраты **1 273 834,000** тысяч тенге;

8. Сметная стоимость основных фондов, принимаемых в эксплуатацию **7 745 621 348,01** тенге (СМР **7 650 015 029** тенге, технадзор **82 834 876,13** тенге, авторский надзор **12 771 442,88** тенге), в том числе: стоимость строительно-монтажных работ **2 442 693 664,00** тенге, стоимость

оборудования, инструмента и инвентаря **5 093 924 326,40** тенге, прочие затраты **209 003 357.61** тенге;

9. Доля местного содержания предусмотрена в проектно-сметной документации **92** % и фактически применено **73,43** % (на объектах, финансируемых за счет государственных инвестиций и средств квазигосударственного сектора);

10. Класс энергоэффективности здания _____;

11. Объект построен в соответствии с утвержденным проектом (проектно-сметной документацией) и требованиями государственных нормативных документов в области архитектуры, градостроительства и строительства.

РЕШИЛ: **«Строительство линии электропередачи напряжением 110 кВ и 2 подстанции ПС 110/10 кВ в рамках строительства внешней инфраструктуры "Каспийского энергетического ХАБа» (без пуско-наладочных работ)** принять в эксплуатацию.

наименование объекта (комплекса)

Заказчик **Руководитель отдела ГУ «Актауский городской отдел строительства» Туляков Анвар Кеңесұлы**_____

фамилия, имя, отчество (при его наличии), подпись руководителя

Место печати (при наличии)

Технический надзор:

1) аттестованный (-ые) эксперт (-ы)_____

(фамилия, имя, отчество (при его наличии) эксперта, специализация аттестата, подпись, дата

Место печати (при наличии)

2) аккредитованная организация **ТОО «KZ Стройэксперт», Директор Мергенбаев Серикжан Мергалымович**_____,

(наименование организации) имеющей в своем составе аттестованного (-ых) эксперта (-ов), фамилия, имя, отчество (при его наличии) руководителя, подпись, дата

Место печати (при наличии)

Сагындыков Бауыржан Серикович, аттестат эксперта №KZ09VJE00075695 от 01.08.2022г, №KZ79VJE00075696 от 01.08.2022г, №KZ52VJE00075697 от 01.08.2022г

(фамилия, имя, отчество (при его наличии) эксперта, специализация аттестата), подпись, дата

Место печати (при наличии)

Авторский надзор:

1) разработчик проекта **ТОО «Deluxe Design», Директор Куншигарова Алтынай Шаукарбаевна**_____

(наименование организации, фамилия, имя, отчество (при его наличии), должность), подпись, дата

Место печати (при наличии)

2) организация **ТОО «Deluxe Design», Директор Куншигарова Алтынай Шаукарбаевна**,

(наименование организации) имеющей в своем составе аттестованного (-ых) эксперта (-ов), фамилия, имя, отчество (при его наличии) руководителя, подпись, дата

Место печати (при наличии)

3) аттестованный (-ые) эксперт (-ы)

Серикхалиев Бауржан Хнюевич, приказ №5 от 25.12.2019г_____

(фамилия, имя, отчество (при его наличии) эксперта, специализация аттестата), подпись, дата

Место печати (при наличии)

Подрядчик (генеральный подрядчик)

Председатель правления АО «Электромонтаж» Умбеталиев Ермек Ерланович_____

фамилия, имя, отчество (при его наличии), подпись руководителя

Место печати (при наличии)

Приложение 2 к акту приемки
объекта в эксплуатацию

форма

Технические характеристики объекта (многоквартирные жилые дома, промышленные, торговые объекты и тому подобное)

Наименование (многоквартирный жилой дом, промышленные, торговые объекты и т.п.)	Общие сведения									
	количество этажей (этаж)	количество квартир	количество помещений, комнат	площадь застройки (м2)	объем здания (м3)	общая площадь (м2)	жилая площадь (м2)	площадь нежилых помещений (м2)	площадь парковочных мест (м2)	площадь балкона, лоджии (м2)
1	2	3	4	5	6	7	8	9	10	11
ПС-110/10 кВ	2	0	0	1974	27240	3029	0	0	0	0
Насосная станция пожаротушения	1	0	0	86,6	362	66,4	0	0	0	0
Резервуар для воды емкостью 2х100 м³	-1	0	0	206,72	538,56	124,8	0	0	0	0
Маслосборник емкостью 85 м³	-1	0	0	115,6	427,8	115,6	0	0	0	0
Выгреб произв. 0,16 м³/сутки	-1	0	0	9,82	42,12	9,82	0	0	0	0

продолжение таблицы

Описание конструктивных элементов			Вид отопления	Благоустройство				
фундамент	стены	кровля		электроснабжение	водоснабжение	горячее водоснабжение	канализация	газоснабжение
12	13	14	15	16	17	18	19	20
Монолитный железобетонный, ФБС блоки	Камень-ракушечник	Профнастил оцинкованный	Электрическое	Центральное	Отсутствует	Электрический водонагреватель	Септик-выгреб	Отсутствует

Распределение площади

№		В отдельных квартирах	В помещениях коридорного типа	В общежитиях	В гостиницах
1	Количество жилых квартир	-	-	-	-
2	Количество жилых комнат	-	-	-	-
3	Общая площадь (м 2)	-	-	-	-
4	Жилая площадь (м 2)	-	-	-	-

продолжение таблицы

Из общего числа площади				Распределение квартир по числу комнат				
в мансардах	в подвалах	в цокольных этажах	в бараках	1-комнатные	2-комнатные	3-комнатные	4-комнатные	5-комнатные

-	-	-	-	-	-	-	-	-

Нежилые помещения

Площадь (м2)	Жилая площадь в нежилых помещениях	Торговая	Промышленно-производственных зданий и сооружений	Складская	Бытового обслуживания	Гаражи	Организаций и учреждений управления, научных, банковский, общественных и т.п.
1	2	3	4	5	6	7	8
Основная	-	-	-	-	-	-	-
Вспомогательная	-	-	-	-	-	-	-

продолжение таблицы

Общественного питания	Учреждений образования	Транспортных зданий и сооружений	Здравоохранения, лечебного назначения	Физкультуры и спорта	Учреждений культуры и искусства	Сооружений инженерных сетей	Прочие	Всего
9	10	11	12	13	14	15	16	17
-	-	-	-	-	-	-	-	-

Перечень документов, прилагаемых к техническим характеристикам объекта:

1. Поэтажные планы

ПС 110/10кВ «ХАБ-1»

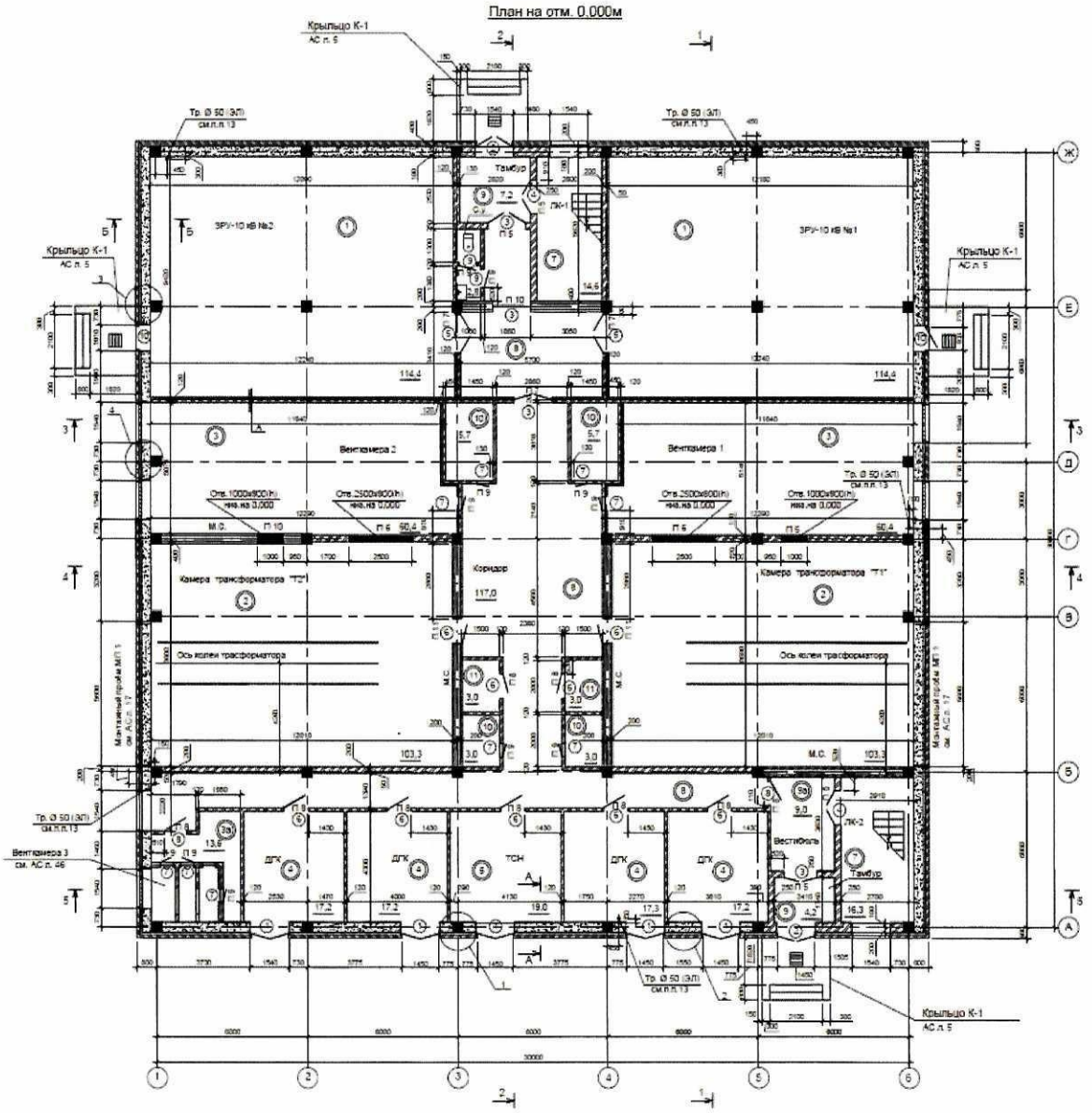

План на отм. +4,200 м

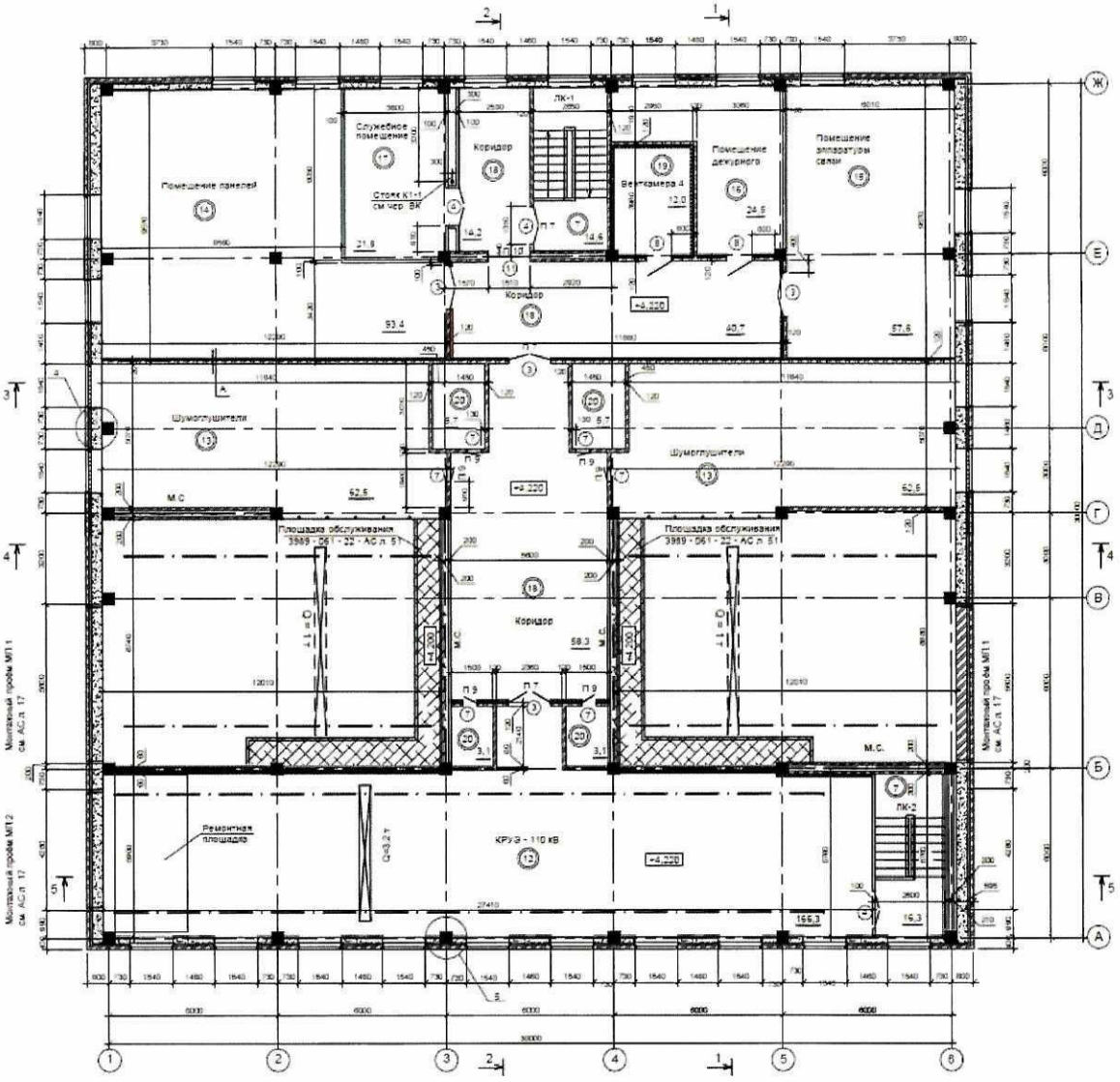

Насосная станция пожаротушения

План на отм. 0,000

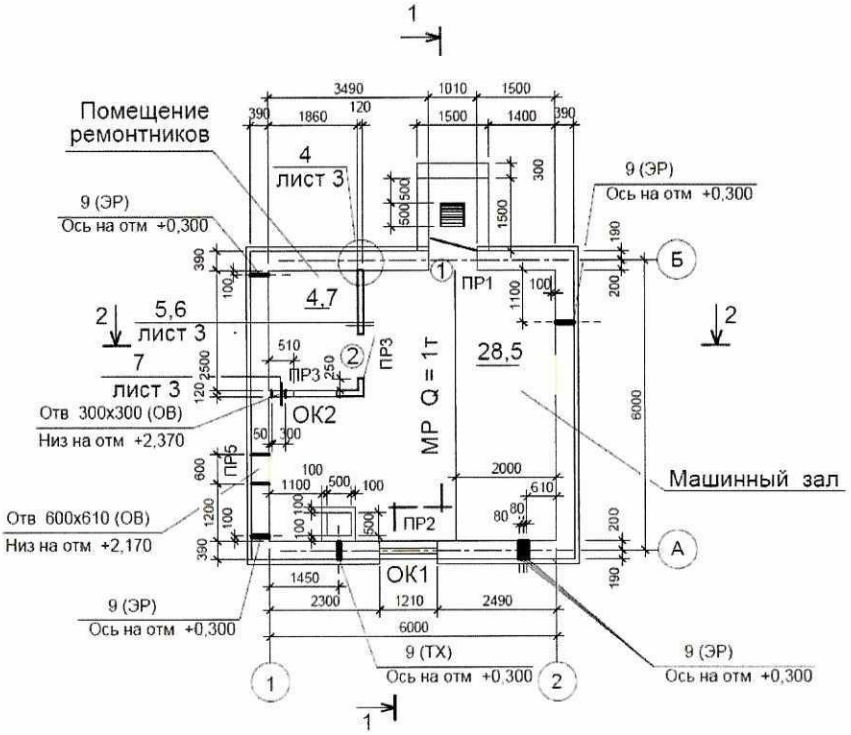

ПС 110/10кВ «ХАБ-2»

План на отм. 0,000м

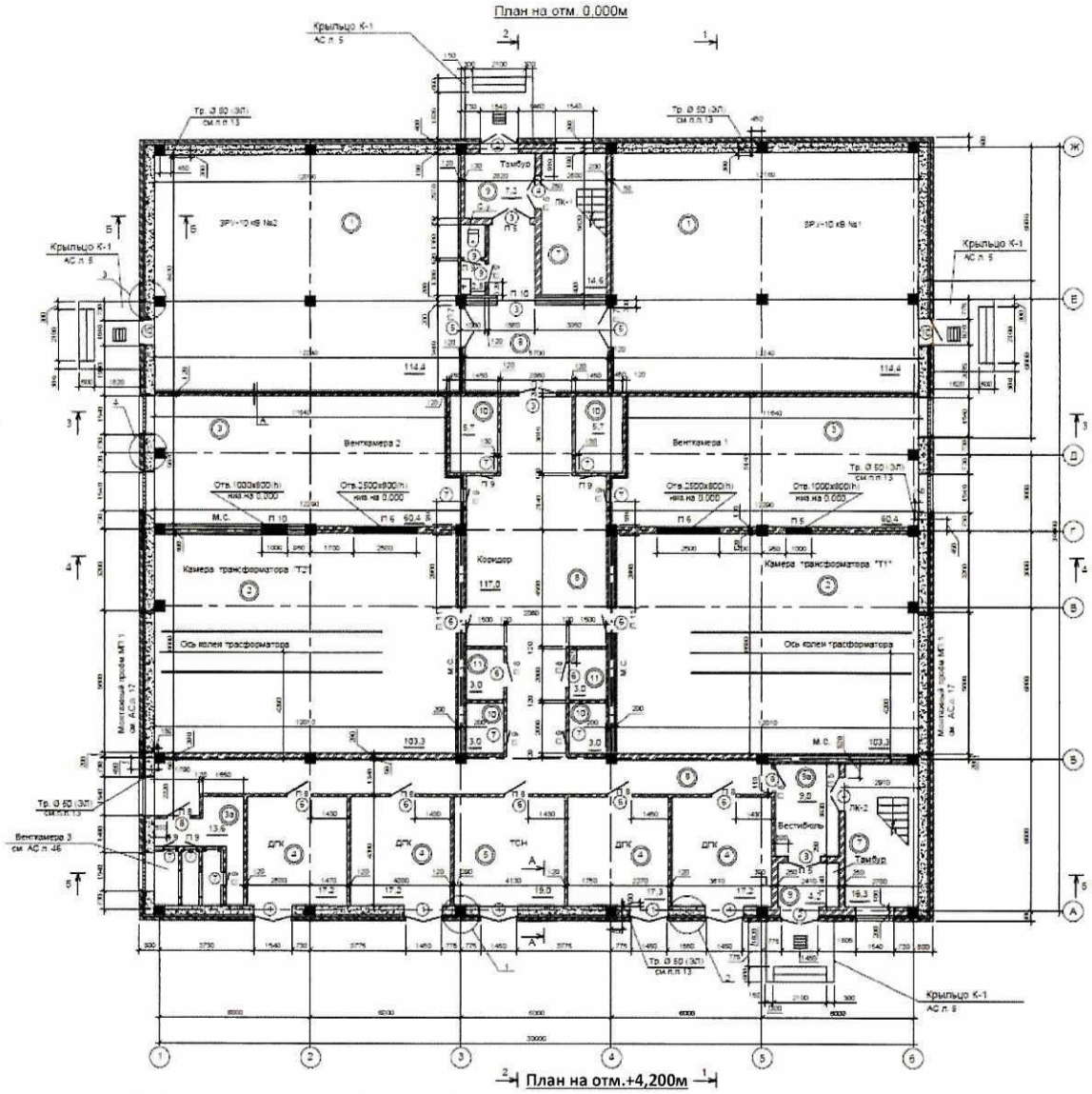

План на отм.+4,200м

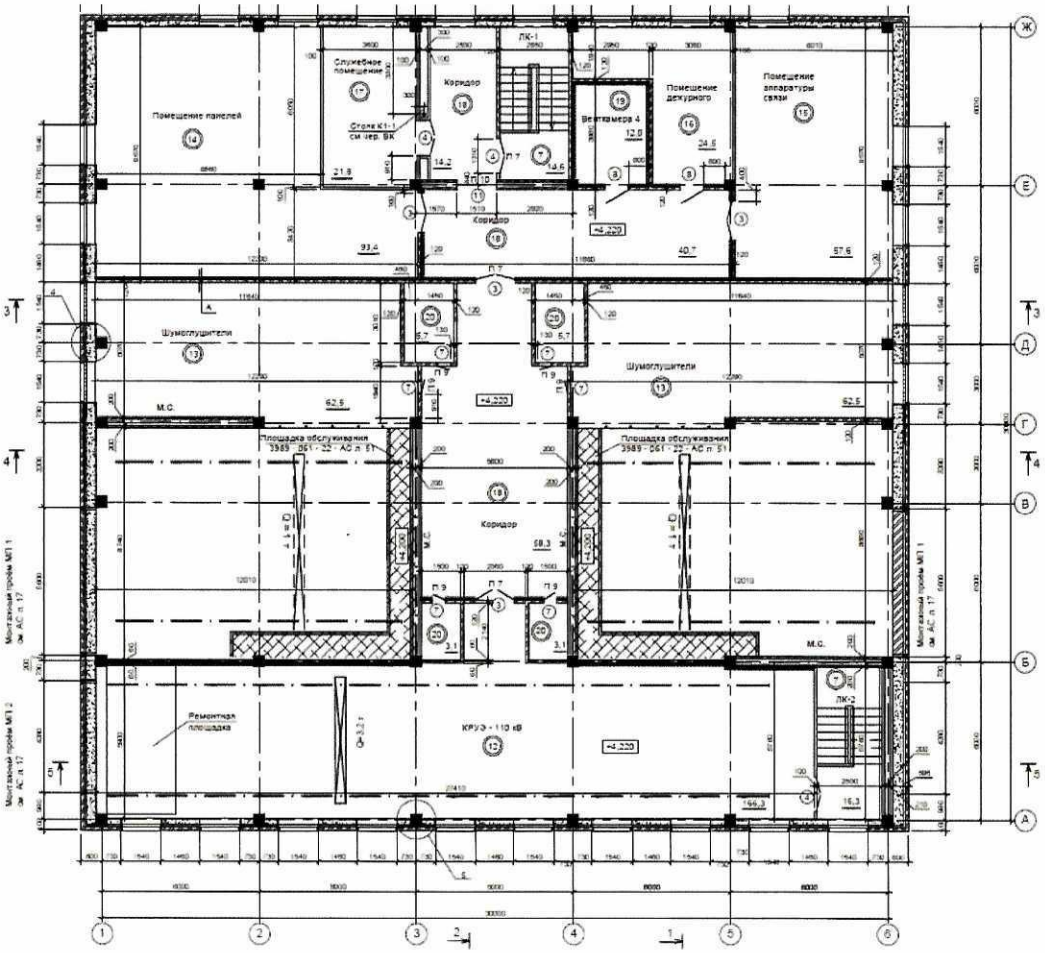

Насосная станция пожаротушения

План на отм. 0,000

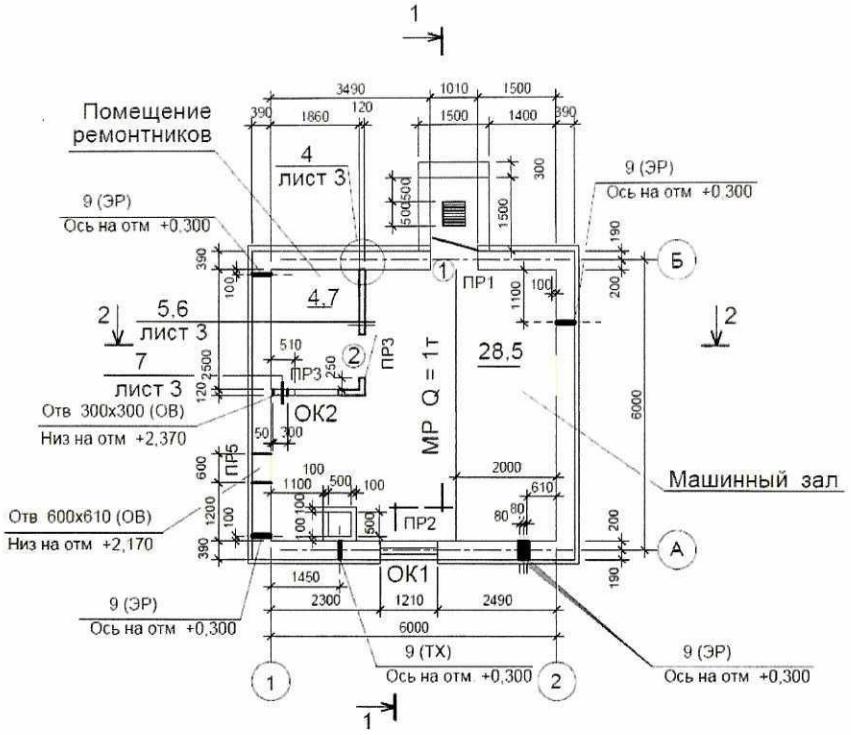

2. Экспликация к поэтажным планам

ПС 110/10кВ «ХАБ-1»

Ведомость помещений на отм. 0,000.

Номер помещения	Наименование	Площадь, м^2	Кат помещения
1	ЗРУ - 10 кВ	228,8	Д
2	Камеры трансформаторов	206,6	В
3	Венткамеры 1,2	120,8	В
3а	Венткамера 3	13,6	Д
4	ДГК	68,9	Г
5	ТСН	19,0	Г
6	Санузел	2,8	Д
7	Лестничные клетки	30,9	Д
8	Коридор	117,0	Д
9	Тамбуры	11.4	Д
9а	Вестибюль	9.0	Д
10	Кабельные шахты	17,4	Г
11	Помещение для противопожарной	6,0	Г
	установки		

Ведомость помещений на отм. +4,200.

Номер помещения	Наименование	Площадь, м^2	Кат помещения
12	КРУЭ-110 кВ	166,3	Д
13	Шумоглушители	125,0	В
14	Помещение панелей	93,4	Д
15	Помещение аппаратуры связи	57,6	Д
16	Помещение дежурного	24,5	Д
17	Служебное помещение	21,8	Д
18	Коридор	113,2	Д
19	Венткамера 4	12,0	Д
20	Кабельные шахты	17,6	Г
7	Лестничные клетки	30,9	Д

ПС 110/10кВ «ХАБ-2»

Ведомость помещений на отм. 0,000.

Номер поме-щения	Наименование	Площадь, м^2	Кат. поме-ще-ния
1	ЗРУ - 10 кВ	228,8	Д
2	Камеры трансформаторов	206,6	В
3	Венткамеры 1,2	120,8	В
3а	Венткамера 3	13,6	Д
4	ДГК	68,9	Г
5	ТСН	19,0	Г
6	Санузел	2,8	Д
7	Лестничные клетки	30,9	Д
8	Коридор	117,0	Д
9	Тамбуры	11,4	Д
9а	Вестибюль	9,0	Д
10	Кабельные шахты	17,4	Г
11	Помещение для противопожарной	6,0	Г
	установки		

Ведомость помещений на отм. +4,200.

Номер поме-щения	Наименование	Площадь, м^2	Кат поме-ще-ния
12	КРУЭ-110 кВ	166,3	Д
13	Шумоглушители	125,0	В
14	Помещение панелей	93,4	Д
15	Помещение аппаратуры связи	57,6	Д
16	Помещение дежурного	24,5	Д
17	Служебное помещение	21,8	Д
18	Коридор	113,2	Д
19	Венткамера 4	12,0	Д
20	Кабельные шахты	17,6	Г
7	Лестничные клетки	30,9	Д

Экспликация земельного участка (м2)

ПС 110/10кВ «ХАБ-1»

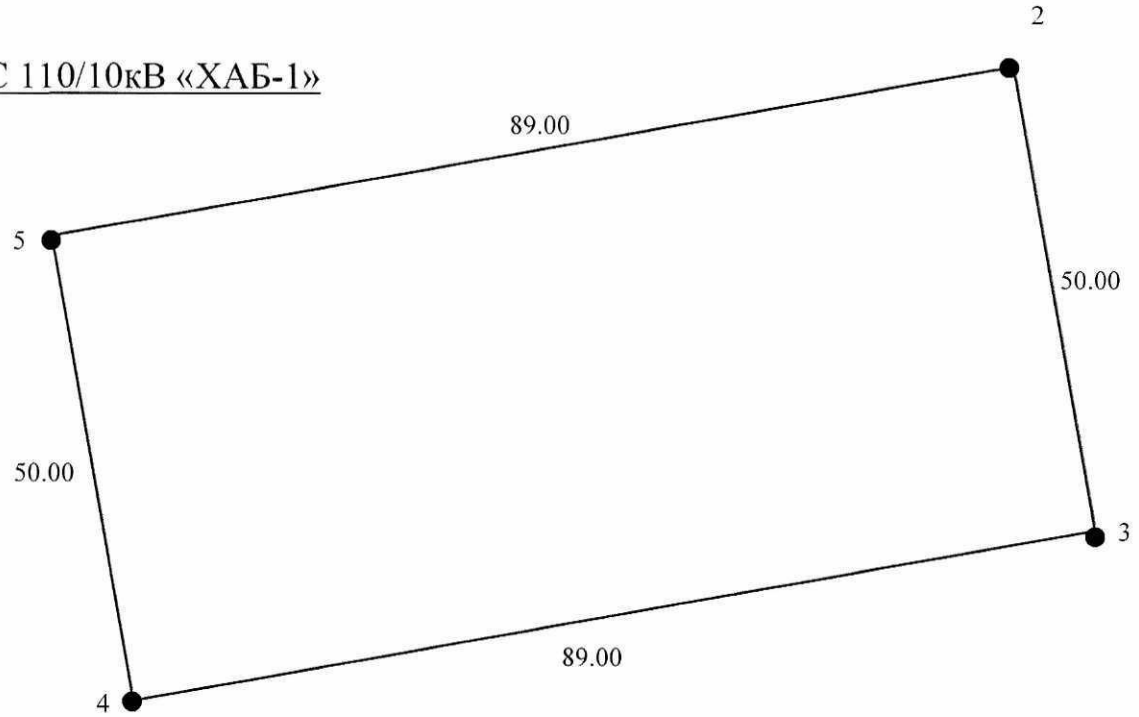

ПС 110/10кВ «ХАБ-2»

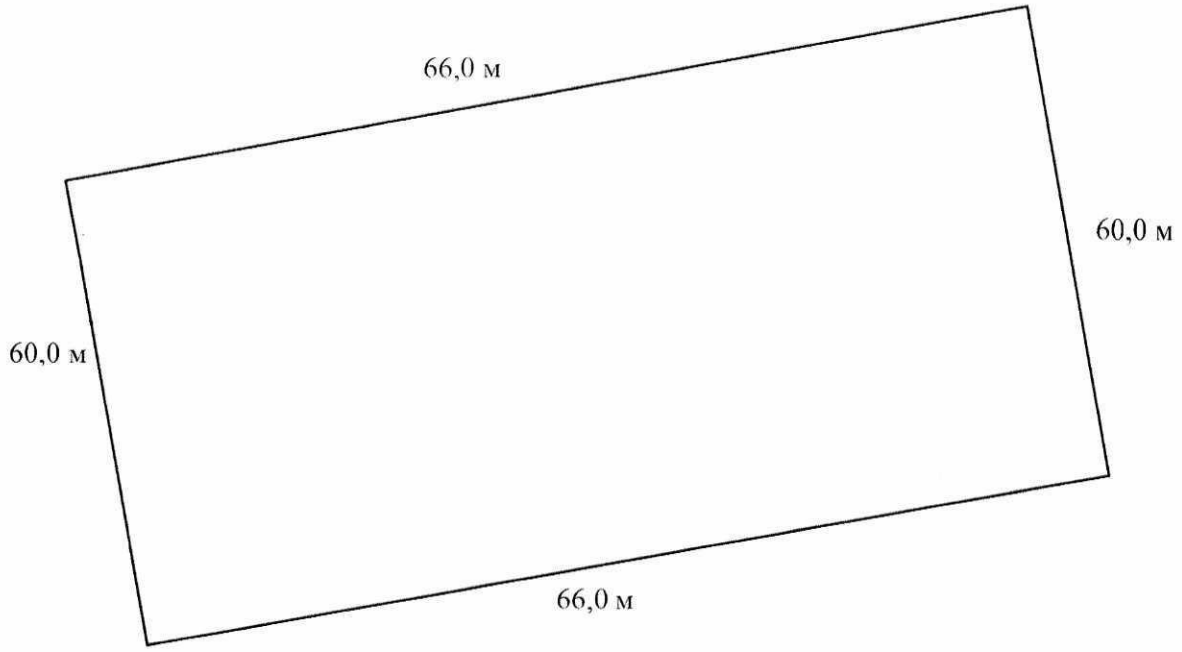

Общая площадь земельного участка	Застроенная площадь			Незастроенная площадь		
	всего	под основными строениями	под прочими постройками и сооружениями	асфальтовые покрытия	прочие замощения	грунт
1	2	3	4	5	6	7
9115	2652,8	1974	678,8	2820	0	0

продолжение таблицы

Незастроенная площадь (м2)									
оборудованные площадки				зеленые насаждения					
					в том числе				
всего	спортивные	детские	хозяйственные	всего	газон с деревьями	плодовый сад	газоны, цветочные клумбы	огород	прочие
8	9	10	11	12	13	14	15	16	17
-	-	-	-	-	-	-	-	-	-

Экспликация к плану объекта

Этаж	Номер помещения, квартиры	Номера частей помещения, квартиры	Назначение частей помещения, квартиры	Площадь по внутреннему обмеру (м2), в том числе			
				Общая	Полезная	Жилая	Нежилая
1	2	3	4	5	6	7	8
-	-	-	-	-	-	-	-

продолжение таблицы

Площадь по внутреннему обмеру (м2), в том числе

В отдельных квартирах	В общежитиях	В гостиницах	Торговая	Промышленно-производственных зданий и сооружений	Складская	Учреждений образования	Предприятий бытового обслуживания	Организаций и учреждений управления, научных, банковских, общественных и т.п.
9	10	11	12	13	14	15	16	17
-	-	-	-	-	-	-	-	-

продолжение таблицы

Площадь по внутреннему обмеру (м2), в том числе							
Предприятий общественного питания	Организации здравоохранения	Физкультурно-спортивная	Учреждений культуры и искусства	Транспортных зданий и сооружений	Сооружений инженерных сетей	Гаражей	Прочие
18	19	20	21	22	23	24	25
-	-	-	-	-	-	-	-

Техническое описание конструктивных элементов основного строения

№ п.п.	Наименование конструктивных элементов		Описание конструктивных элементов (материал, отделка и т.д.)
1	2		3
1	Фундамент		Монолитный железобетонный, ФБС блоки
2	1) наружные и внутренние капитальные стены		Камень-ракушечник размерами 390x190x190 мм, кирпич керамический обыкновенный рядовой полнотелый размерами 250x120x65 мм
	2) перегородки		Бетонный стеновой камень пустотелый размерами 400x120x190 мм
3	Перекрытия	чердачное	Плиты перекрытия многопустотные, монолитное железобетонное
		междуэтажное	Плиты перекрытия многопустотные, монолитное железобетонное
4	Крыша		Профилированный лист оцинкованный по стальным конструкциям
5	Полы	1-го этажа	Цементно-песчаный раствор, виниловое покрытие, линолеум, керамическая плитка, решетчатый стальной настил, стальной настил с наклейкой винилового покрытия
		последующих этажей	Цементно-песчаный раствор, линолеум, керамическая плитка, стальной настил с наклейкой винилового покрытия, стальной настил с наклейкой линолеума
6	Проемы	окна	ПВХ, жалюзийные решетки
		двери	Металлические, ПВХ, деревянные
7	Отделочные работы	внутренние	Штукатурка, шпаклевка, подвесной потолок из гипсокартона, водоэмульсионная покраска, подвесной потолок «Армстронг»
		наружные	Кирпич керамический лицевой пустотелый утолщенный размерами 250x120x88 мм с утеплением плитой минераловатной огнезащитной теплоизоляционной жесткой
8	Горячее водоснабжение		Электрический водонагреватель

9	Водопровод			Отсутствует
10	Канализация			Септик-выгреб
11	Электроосвещение			Энергосберегающее светодиодное
12	Отопление	печное		Электрическое
13		печное газовое		
14		от ТЭЦ		
15		от АГВ		
16		от индивидуальной отопительной установки	на газе	
17			на твердом топливе	
18		от районной котельной	на газе	
19			на твердом топливе	
20	Разные работы			

Техническое описание служебных построек

Показатели	Наименование служебных построек								
Площадь (м 2)									
Высота строения (м)									
Объем строения (м 3)									
Фундамент									
Стены									
Перекрытия									
Крыша									
Полы									
Окна									
Двери									
Внутренняя отделка									
Наружная отделка									
Печи									

Техническое описание внутридворовых сооружений

Наименование сооружений	Размер в метрах				Объем (м 3)	Материал
	длина	ширина	площадь	высота или глубина		
1	2	3	4	5	6	7
Резервуар для воды емкостью 2х100 м³	6,8	6,0	206,72	-5,25	538,56	Монолитное и сборное железобетонное
Маслосборник емкостью 85 м³	9,45	6,45	115,6	-3,73	427,8	Монолитное и сборное железобетонное

Техническое описание отдельных частей строения (подвалов, полуподвалов, мезонинов, мансард)

Наименование и назначение отдельных частей строения	Заглубление спланированной поверхности земли до пола подвала	Описание элементов					
		стены	перекрытия	полы	внутренняя отделка	крыша	дополнительные устройства
1	2	3	4	5	6	7	8
-	-	-	-	-	-	-	-

Техническое описание нежилых пристроек к основному строению

Наименование конструктивных элементов		Техническое описание конструктивных элементов
1		2
Фундамент		Монолитный железобетонный, ФБС блоки
Стены и перегородки		Камень-ракушечник размерами 390x190x190 мм
Крыша		Односкатная из металлочерепицы по деревянным конструкциям
Полы		Линолеум, керамическая плитка
Перекрытия		Сборные железобетонные многопустотные панели перекрытий
Проемы	окна	ПВХ
	двери	Металлические, ПВХ
Отделочные работы	внутренние	Штукатурка, шпаклевка, водоэмульсионная покраска
	наружные	Металлосайдинг по слою утеплителя из минераловатных плит
Разные работы		
Итого:		
Фундамент		
Стены и перегородки		
Крыша		
Полы		
Перекрытия		
Проемы	окна	
	двери	
Отделочные работы	внутренние	
	наружные	
Разные работы		
Итого:		
Фундамент		
Стены и перегородки		
Крыша		
Полы		
Перекрытия		
Проемы	окна	
	двери	
Отделочные работы	внутренние	

	наружные	
Разные работы		
Итого:		

Исчисление площадей и объемов основной и отдельных частей строения (подвалов, полуподвалов, мезонинов, мансард, крыш, пристроек и т.п.)

Наименование частей строения и пристроек	Формула для подсчета площадей по наружному обмеру	Площадь (м 2)	Высота (м)	Объем (м 3)	Наименование частей строения и пристроек	Формула для подсчета площадей по наружному обмеру	Площадь (м 2)	Высота (м)	Объем (м 3)
1	2	3	4	5	6	7	8	9	10
-	-	-	-	-	-	-	-		-

Заказчик

ГУ «Актауский городской отдел строительства», Туляков Анвар Кенесулы.

фамилия, имя, отчество (при его наличии), подпись руководителя

Место печати (при наличии)

Авторский надзор

ТОО «Deluxe Design», Серикхалиев Бауржан Хиюевич

фамилия, имя, отчество (при его наличии), подпись эксперта

Место печати (при наличии)

Приложение 3
к акту приемки объекта в эксплуатацию
форма

Технические характеристики объекта (линии электропередач)

№ п/п	Наименование	Единица измерения	Количество
1	2	3	4
1	Воздушные ЛЭП низкого напряжения 0,4 кВ	километр (далее - км)	-
2	Воздушные ЛЭП высокого напряжения 10 кВ	км	-
3	Кабельные ЛЭП низкого напряжения 0,4 кВ	км	-
4	Кабельные ЛЭП высокого напряжения 110кВ	км	4,647
5	Кабельные ЛЭП высокого напряжения 10 кВ	км	-
6	Площадь опор	$м^2$	-
7	Опоры:		
	1) металлические	штук (далее - шт)	-
	2) деревянные с деревянными приставками	шт	-
	3) деревянные с железобетонными приставками	шт	-
	4) железобетонные	шт	-
	5) тросовые подвесы	шт	-
8	Провода:		
	1) медные	км	-
	2) алюминиевые	км	-
	3) сталеалюминиевые	км	-
9	Кронштейны для светильников:		
	1) железобетонные	шт	-
	2) металлические	шт	-
10	Арматура уличного освещения:		
	1) светильники с лампами накаливания	шт	-
	2) светильники с ртутными лампами	шт	-
	3) светильники с люминесцентными лампами	шт	-
	4) прожекторы светодиодные	шт	32
11	Кабели:		
	1) марки ПвП2г 1х630(гж)/95-64/110кВ напряжением 110 кВ	км	16,38
	2) марки ПвП2г 1х500(гж)/95-64/110кВ напряжением 110 кВ	км	8,605
12	Муфты соединительные	шт	42
13	Муфты концевые	шт	24
14	Контуры заземления	шт	6
15	Устройства грозозащиты	шт	-
16	Дорожные покрытия кабельных сетей:		
	1) асфальтобетонные	$м^2$	2820
	2) булыжные	$м^2$	
	3) тротуары	$м^2$	

Заказчик
ГУ «Актауский городской отдел строительства», Туляков Анвар Кенесулы.
фамилия, имя, отчество (при его наличии), подпись руководителя
Место печати (при наличии)

Авторский надзор
ТОО «Deluxe Design», Серикхалиев Бауржан Хиюевич
фамилия, имя, отчество (при его наличии), подпись эксперта
Место печати (при наличии)

Приложение 2
к приказу Министра
по инвестициям и развитию
Республики Казахстан
от 24 апреля 2017 года № 235
форма

Заключение о соответствии выполненных работ проекту

«18» 05 2023 года

Авторский надзор **ТОО «Deluxe Design», Директор Куншигарова Алтынай Шаукарбаевна**
наименование организации, фамилия, имя, отчество (при наличии) руководителя
в лице **Серикхалиева Бауржана Хиюевича, приказ №5 от 25.12.2019г**
фамилия, имя, отчество (при наличии) экспертов, № аттестатов и дата получения
действующего на основании **88/19 от 12.12.2019г**
№ договора и дата
по объекту: **«Строительство линии электропередачи напряжением 110 кВ и 2 подстанции ПС 110/10 кВ в рамках строительства внешней инфраструктуры "Каспийского энергетического ХАБа"» г.Актау**,
наименование и местонахождение объекта
заказчиком которого является **Руководитель ГУ «Актауский городской отдел строительства», Туляков Анвар Кенесович**
наименование организации, фамилия, имя, отчество (при наличии) руководителя
подтверждает, что:

1. Строительство объекта осуществлялось

1) подрядчиком (генеральным подрядчиком) **АО «Электромонтаж», Государственная лицензия №000015 от 30.11.2018 года**
наименование организации, № лицензии и дата получения
в лице **Председателя правления Умбеталиева Ермека Ерлановича**
фамилия, имя, отчество (при наличии) руководителя

2) субподрядными организациями **ТОО «ИРТЫШЭЛЕКТРОМОНТАЖ», Государственная лицензия №001122-2 от 10.12.2019 года.-Электромонтажные работы.**
наименование организации, № лицензии и дата получения
в лице **Директора Назарсейтова Калжана Оразхановича**;
фамилия, имя, отчество (при наличии) руководителя

3) субподрядными организациями **ТОО «Мухаммедали-2011» Государственная лицензия №21024086 от 11.08.2021 года.-Строительные и отделочные работы.**
наименование организации, № лицензии и дата получения
в лице **Директора Амантурлиева Камшат Сабитжановна.**
фамилия, имя, отчество (при наличии) руководителя

2. Строительно-монтажные работы осуществлены в сроки:
начало работ **март 2020г**;
месяц, год
окончание работ **апрель 2023г**;
месяц, год
при продолжительности строительства, месяц:
по норме или по проекту организации строительства **21** месяц;
фактически **37** месяца;

3. Примененные строительные материалы, конструкции, оборудование и изделия, соответствуют требованиям проекта;

4. Замечания, выданные авторским надзором в процессе строительства, устранены;

5. Внесенные изменения в проект (проектно-сметную документацию) в процессе строительства выполнены в соответствии с требованиями нормативов в области архитектуры, градостроительства и строительства;

6. Объект построен в соответствии с проектом (проектно-сметной документацией)
ТОО «Deluxe Design», №24-04.08.15,
наименование проектной организации, номер проекта

утвержденным(ой) **ГУ «Актауский городской отдел строительства», приказ №18-П от 07.03.2017г**
наименование организации, утвердившей (переутвердившей) проект и дата утверждения

Авторский надзор:
организация **ТОО «Deluxe Design», Директор Куншигарова Алтынай Шаукарбаевна**
наименование организации, фамилия, имя, отчество (при наличии) руководителя

подпись «_____» _____ 20____года. Место печати (при наличии)
дата

эксперт(ы) по авторскому надзору
Серикхалиев Бауржан Хиюевич, приказ №5 от 25.12.2019г
фамилия, имя, отчество (при наличии) эксперта (экспертов), № аттестатов

подпись «_____» _____ 20____года. Место печати (при наличии)
дата

Приложение 1
к приказу Министра
по инвестициям и развитию
Республики Казахстан
от 24 апреля 2017 года № 235
Форма

Заключение о качестве строительно-монтажных работ

«18» 05 2023 года

Технический надзор **ТОО «KZ Стройэксперт», Директор Мергенбаев Серикжан Мергалымович, г.Алматы, Алматинский район, ул.Муканова, 24 кв. 3**

наименование организации, фамилия, имя, отчество (при наличии) руководителя, юридический адрес

в лице **Сагындыкова Бауыржана Сериковича, аттестат эксперта №KZ09VJE00075695 от 01.08.2022г, №KZ79VJE00075696 от 01.08.2022г, №KZ52VJE00075697 от 01.08.2022г**

фамилия, имя, отчество (при наличии) экспертов, № аттестатов, дата получения

действующего на основании **42/20 от 05.03.2020г**

№ договора и дата

по объекту: **«Строительство линии электропередачи напряжением 110 кВ и 2 подстанции ПС 110/10 кВ в рамках строительства внешней инфраструктуры «Каспийского энергетического ХАБа» г.Актау (без пуско-наладочных работ)**
,

наименование и местонахождение объекта

заказчиком которого является **ГУ «Актауский городской отдел строительства», Руководитель отдела Туляков Анвар Кенесұлы**

наименование организации, фамилия, имя, отчество (при наличии) руководителя

подтверждает, что:

1. Строительство объекта осуществлялось

1) подрядчиком (генеральным подрядчиком) **АО «Электромонтаж», Государственная лицензия №000015 от 30.11.2018 года**

наименование организации, № лицензии и дата получения

в лице **Председателя правления Умбеталиева Ермека Ерлановича**

фамилия, имя, отчество (при наличии) руководителя

2) субподрядными организациями **ТОО «ИРТЫШЭЛЕКТРОМОНТАЖ», Государственная лицензия №001122-2 от 10.12.2019 года.-Электромонтажные работы.**

наименование организации, № лицензии и дата получения

в лице **Директора Назарсейтова Калжана Оразхановича**;

фамилия, имя, отчество (при наличии) руководителя

3) субподрядными организациями **ТОО «Мухаммедали-2011» Государственная лицензия №21024086 от 11.08.2021 года.-Строительные и отделочные работы.**

наименование организации, № лицензии и дата получения

в лице **Директора Амантурлиева Камшат Сабитжановна.**

2. Строительно-монтажные работы осуществлены в сроки:

начало работ **март 2020г**;

месяц, год

окончание работ **Апрель 2023г**;

месяц, год

при продолжительности строительства, месяц:

по норме или по проекту организации строительства **21** месяц;

фактически **37** месяца;

3. Сметная стоимость по утвержденному проекту (проектной-сметной документации):всего **9 236 481,000** тысяч тенге, в том числе строительно-монтажных работ **2 770 172,000** тысяч тенге, оборудования, инструмента и инвентаря **5 192 475,000** тысяч тенге, прочие затраты **1 273 834,000** тысяч тенге;

4. Сметная стоимость основных фондов, принимаемых в эксплуатацию **7 745 621 348,01** тенге (СМР **7 650 015 029** тенге, технадзор **82 834 876,13** тенге, авторский надзор **12 771 442,88** тенге), в том числе: стоимость строительно-монтажных работ **2 442 693 664,00** тенге, стоимость оборудования, инструмента и инвентаря **5 093 924 326,40** тенге, прочие затраты **209 003 357.61** тенге;

5. Объект построен в соответствии с проектом (проектно-сметной документацией)
ТОО «Deluxe Design», №24-04.08.15
наименование проектной организации, номер проекта

утвержденным(ой) **ГУ «Актауский городской отдел строительства», приказ №18-П от 07.03.2017г**
наименование организации, утвердившей (переутвердившей) проект и дата утверждения и требованиями государственных нормативных документов в области архитектуры, градостроительства и строительства;

6. Примененные строительные материалы, конструкции, оборудование и изделия соответствуют проекту и требованиям государственных нормативов;

6-1. Доля местного содержания предусмотрена в проектно-сметной документации **92**% и фактически применено **73,43**% (на объектах финансируемых за счет государственных инвестиций и средств квазигосударственного сектора);

7. Исполнительная техническая документация имеется в полном объеме, в том числе в электронном модуле;

8. Замечания, выданные техническим надзором в процессе строительства, устранены;

9. Завершенный строительством объект обеспечивает прочность, устойчивость и надежность на протяжении всего срока службы (эксплуатации, использования, применения) и соответствует требованиям государственных нормативов направленных на обеспечение интересов и безопасности собственников (пользователей) и общества в целом.

Технический надзор:
организация **ТОО «KZ Стройэксперт», Директор Мергенбаев Серикжан Мергалымович**
наименование организации, фамилия, имя, отчество (при наличии) руководителя

_____ «_____» _____ 20____года. Место печати (при наличии)
подпись дата

эксперт(ы) по техническому надзору
Сагындыков Бауыржан Серикович, аттестат эксперта №KZ09VJE00075695 от 01.08.2022г, №KZ79VJE00075696 от 01.08.2022г, №KZ52VJE00075697 от 01.08.2022г
фамилия, имя, отчество (при наличии) эксперта (экспертов), № аттестатов

_____ «_____» _____ 20____года. Место печати (при наличии)
подпись дата

Приложение 2
к приказу Министра индустрии
и инфраструктурного развития
Республики Казахстан
от 9 августа 2019 года № 632

Приложение 3
к приказу Министра по инвестициям
и развитию Республики Казахстан
от 24 апреля 2017 года № 235
форма

Декларация о соответствии

«18» 05 2023 года

Подрядчик (генеральный подрядчик) **АО «Электромонтаж», Республика Казахстан, г. Алматы, ул. Утеген Батыра, 7/1**
наименование организации, юридический адрес

в лице **Председателя правления Умбеталиева Ермека Ерлановича**
фамилия, имя, отчество (при наличии) руководителя организации

по объекту: **«Строительство линии электропередачи напряжением 110 кВ и 2 подстанции ПС 110/10 кВ в рамках строительства внешней инфраструктуры "Каспийского энергетического ХАБа"» г.Актау**
наименование, местонахождения объекта

заказчиком которого является **ГУ «Актауский городской отдел строительства», И.о. Руководителя отдела Жауқан Еркінбек Қуанышұлы**
наименование организации, фамилия, имя, отчество (при наличии) руководителя

удостоверяет, что:

1. Строительно-монтажные работы на объекте выполнены в соответствии с утвержденным проектом (проектно-сметной документацией), государственными нормативами в сфере архитектурной, градостроительной и строительной деятельности;

2. Субподрядные организации: **ТОО «ИРТЫШЭЛЕКТРОМОНТАЖ»**;
наименование организации

2.1. Субподрядные организации: **ТОО «Мухаммедали 2011»**;
наименование организации

3. Проект (проектно-сметная документация) **ТОО «Deluxe Design», №24-04.08.15**
наименование проектной организации, номер проекта

утвержден(а) **ГУ «Актауский городской отдел строительства», приказ №18-П от 07.03.2017г**;
наименование организации утвердившей (переутвердившей) проект и дата утверждения

4. Объект (комплекс) имеет следующие основные технико-экономические показатели (мощность, производительность, производственная площадь, протяженность, вместимость, объем, пропускная способность, провозная способность, число рабочих мест и тому подобное, заполняется по всем объектам (кроме жилых домов) в единицах измерения соответственно целевой продукции или основным видам услуг):

Мощность, производительность и так далее	Единица измерения	По проекту		Фактически	
		общая (с учетом ранее принятых)	в том числе пускового комплекса или очереди	общая (с учетом ранее принятых)	в том числе пускового комплекса или очереди
Высшее номинальное напряжение	кВ	110,0		110,0	
Установленная мощность трансформаторов	МВА	2х63,0 2х63,0		2х63,0 2х63,0	
Площадь участка подстанции в границах отвода	га	0,4135 0,4980		0,4135 0,4980	

Площадь участка подстанции границах ограды	$м^2$	4 135,0 4 980,0		4 135,0 4 980,0	
Площадь застройки	$м^2$	1 326,4 1 326,4		1 326,4 1 326,4	

Жилой дом имеет следующие показатели:

Показатели	Единица измерения	По проекту	Факти-чески
Общая площадь	метр в квадрате (далее–м2)		
Число этажей	этаж		
Общий строительный объем	метр в кубе (далее–м3)		
В том числе подземной части	м3		
Площадь встроенных, встроенно- пристроенных и пристроенных помещений	м2		

Показатели	По проекту			Фактически		
	число квартир	площадь квартир, м2		число квартир	площадь квартир, м2	
		общая	жилая		общая	жилая
Всего квартир, в том числе: однокомнатных двухкомнатных трехкомнатных четырехкомнатных и более						

5. Технологические и архитектурно-строительные решения по объекту характеризуется следующими данными:

1) Строительство подстанции 110/10кВ «ХАБ-1»: двухэтажное здание закрытой подстанции размерами 30,0х30,0 м, высотой 13,8 м до верха парапета, здание относится ко II-му уровню ответственности, ко II-й степени огнестойкости и не ниже II-й степени по долговечности. В здании подстанции установлено: трансформаторы силовые трехфазные двухобмоточные марки ТРМН-63000/110У1 в количестве 2 шт, комплектное распределительное устройство в элегазовой изоляции КРУЭ-110кВ, комплектное распределительное устройство КРУ-10кВ типа KERNEU в количестве 60 ячеек, трансформаторы силовые трехфазные двухобмоточные сухие в защитном кожухе типа ТСН3-400-10/0,4У3 в количестве 2 шт, трансформаторы силовые трехфазные двухобмоточные сухие в защитном кожухе типа ТСН3-400-10/0,23У3 в количестве 4 шт, реакторы заземляющие дугогасящие однофазные типа УДГР-М-400/10У1 в количестве 4 шт, Строительство насосной станции пожаротушения, маслосборника емкостью 85 м³, резервуаров для воды емкостью 2х100 м³ и выгреба производительностью 0,16 м³/сутки; 2) Строительство подстанции 110/10кВ «ХАБ-2»: двухэтажное здание закрытой подстанции размерами 30,0х30,0 м, высотой 13,8 м до верха парапета, здание относится ко II-му уровню ответственности, ко II-й степени огнестойкости и не ниже II-й степени по долговечности. В здании подстанции установлено: трансформаторы силовые трехфазные двухобмоточные марки ТРМН-63000/110У1 в количестве 2 шт, комплектное распределительное устройство в элегазовой изоляции КРУЭ-110кВ, комплектное распределительное устройство КРУ-10кВ типа KERNEU в количестве 60 ячеек, трансформаторы силовые трехфазные двухобмоточные сухие в защитном кожухе типа ТСН3-400-10/0,4У3 в количестве 2 шт, трансформаторы силовые трехфазные двухобмоточные сухие в защитном кожухе типа ТСН3-400-10/0,23У3 в количестве 4 шт, реакторы заземляющие дугогасящие однофазные типа УДГР-М-400/10У1 в количестве 4 шт, Строительство насосной станции пожаротушения, маслосборника емкостью 85 м³, резервуаров для воды емкостью 2х100 м³ и выгреба производительностью 0,16 м³/сутки; 3) Строительство

двухцепной КЛ-110кВ от унифицированной металлической анкерно-угловой опоры №30 УС220-6 «ГПП-4Г» до ПС 110/10кВ «ХАБ-1» протяженностью 2х2,73 км; 4) Строительство двухцепной КЛ-110кВ от ПС 110/10кВ «ХАБ-1» до ПС 110/10кВ «ХАБ-2» протяженностью 2х1,917 км;

краткие технические характеристики по особенностям его размещения, по основным материалам и конструкциям, инженерному и технологическому оборудованию

6. На объекте установлено предусмотренное проектом оборудование в количестве согласно актам о его приемке после индивидуального испытания и комплексного опробования;

7. Мероприятия по охране труда, обеспечению взрывобезопасности, пожаробезопасности, охране окружающей природной среды и антисейсмические мероприятия, предусмотренные проектом выполнены;

8. Строительно-монтажные работы осуществлены в сроки:

начало работ **март 2020г**;
месяц, год

окончание работ **апрель 2023г**;
месяц, год

при продолжительности строительства, месяц:

по норме или по проекту организации строительства, месяц: **21**;

фактически, месяц: **37**;

9. Примененные строительные материалы, конструкции, оборудование и изделия соответствуют требованиям проекта и государственных нормативов;

9-1. Доля местного содержания предусмотрена в проектно-сметной документации **92**% и фактически применено **73,43**% (на объектах финансируемых за счет государственных инвестиций и средств квазигосударственного сектора);

10. Исполнительная геодезическая съемка фактического положения подземных инженерных сетей и/или зданий (сооружений) выполнена (обязательное приложение к декларации о соответствии);

10-1. Исполнительная техническая документация имеется в полном объеме, в том числе в электронном модуле;

11. Наружные инженерные коммуникации (холодное и горячее водоснабжение, канализация, теплоснабжение, газоснабжение, электроснабжение и связь) обеспечивают нормальную эксплуатацию объекта, что подтверждается поставщиками услуг по инженерному и коммунальному обеспечению. Поставщики услуг по инженерному и коммунальному обеспечению:

_____

наименование организации, фамилия, имя, отчество (при наличии), подпись руководителя, дата

Место печати (при наличии)

12. Шумоизоляция здания соответствует проекту и подтверждается экспертным заключением выдаваемым государственной организацией осуществляющей санитарно-эпидемиологическую экспертизу по результатам лабораторных замеров проведенных аккредитованными испытательными лабораториями (центрами) (экспертное заключение прилагается);

13. Обеспечен доступ для маломобильных групп населения, что подтверждается органами социальной защиты населения

_____;

фамилия, имя, отчество (при наличии), подпись руководителя, дата

Место печати (при наличии)

Подрядчик (генеральный подрядчик) считает объект **«Строительство линии электропередачи напряжением 110 кВ и 2 подстанции ПС 110/10 кВ в рамках строительства внешней инфраструктуры "Каспийского энергетического ХАБа"»**

наименование объекта (комплекса)

готовым к приемке в эксплуатацию, гарантирует качество выполненных строительно-монтажных и специальных работ, и принимает на себя обязательство устранять дефекты, возникшие по его вине при строительстве объекта согласно гарантийного срока в соответствии с законодательством Республики Казахстан.

Подрядчик (генеральный подрядчик)

Председатель правления Умбеталиев Ермек Ерланович

фамилия, имя, отчество (при наличии) руководителя, подпись, дата

Место печати (при наличии)

г. Актау «____» _____2023 г.

Р Е Е С Т Р
приема - передачи документов

Представитель подрядной организации - начальник ПТО АСМУ АО «Электромонтаж» Коразов А. передает, а представитель Заказчика - техник ГУ «Актауский городской отдел строительства» Кунакбаев Н. принимает для регистрации в уполномоченных органах нижеследующие документы по объекту: **«Строительство линии электропередачи напряжением 110 кВ и 2 подстанции ПС 110/10 кВ в рамках строительства внешней инфраструктуры "Каспийского энергетического ХАБа"» г.Актау**

1. Заключение о соответствии выполненных работ проекту Авторского надзора **ТОО «Deluxe Design» -** __3 (Три)_____ экземпляра;
2. Заключение о качестве строительно-монтажных работ Технического надзора **ТОО «KZ Стройэксперт»** __3 (Три)_____экземпляра;
3. Декларация о соответствии Генерального подрядчика **АО «Электромонтаж»** ___ _____3 (Три)_____ экземпляра;
4. Акт приемки объекта в эксплуатацию _____3 (Три)_____экземпляра.
5. Приложение 2 к акту приемки объекта в эксплуатацию ____3 (Три)_____экземпляра;
6. Приложение 3 к акту приемки объекта в эксплуатацию ____3 (Три)_____экземпляра;

В чем подписываемся:

Сдал: _____ **А. Коразов.**

Принял: _____ **Н. Кунакбаев.**