Утвержден
приказом Министра
по инвестициям и развитию
Республики Казахстан
от 08.02.2021 № 53
Форма

Утвержден
приказом Министра
по инвестициям и развитию
Республики Казахстан
от 24 апреля 2017 года № 234

Форма

Акт приемки объекта в эксплуатацию

«02» 10 2024 г.

Заказчик: ГУ "Алгинский районный отдел архитектуры, градостроительства и строительства", руководитель - Пиримжанов Ж.О.; БИН 100440000262, 20300, Актюбинская область, Алгинский район, с.Алга, Микрорайон 5,4, тел.: 87133742939

фамилия, имя, отчество (при наличии) – для физических лиц, наименование организации – для юридических лиц, БИН, телефон, почтовый индекс, область, город, район, населенный пункт, наименование улицы, номер дома/здания (стационарного помещения)

на основании:

Декларации о соответствии «02» 10 2024 г. ТОО «СМУ ШЫҒЫС» в лице директора Абжанова Д.К., лицензия ГСЛ № 13016499 от 16.10.2013 года, I-категория, Республика Казахстан, Восточно-Казахстанская область, Зайсанский район, г. Зайсан, Спамбетова, 12, БИН 030 140 000 961, тел.:87234031206

дата подписания декларации, наименование подрядной (генподрядной) организации, фамилия, имя, отчество (при наличии) руководителя, юридический адрес, БИН, телефон

Заключения о качестве строительно-монтажных работ « » 2024 г. ТОО "Alimans LTD" в лице эксперта по техническому надзору Гинаятов М. Б, аттестат эксперта № KZ48VJE00087409 от 26.06.2024 года

дата подписания заключения, наименование организации, фамилия, имя, отчество (при наличии) экспертов технического надзора, № и дата получения аттестатов, БИН, телефон

Заключения о соответствии выполненных работ проекту ТОО «MS Engineering Construction» от «02» 10 2024 г. , в лице эксперта по авторскому надзору - Муталиева Касымхана Жуматаевиеча, аттестат эксперта в части несущих и ограждающих конструкций № KZ30VJE00075414 от 13.07.2022 года

дата подписания заключения, наименование организации, фамилия, имя, отчество (при наличии) экспертов авторского надзора, № и дата получения аттестатов, БИН, телефон

произведя осмотр готовности предъявленного подрядчиком (генеральным подрядчиком) к приемке в эксплуатацию объекта **«Строительство объектов водоснабжения село Кайындысай Алгинского района Актюбинской области», II (нормальный) уровень ответственности, не относящийся к технически сложным.**

наименование объекта и вид строительства (новое, расширение, реконструкция, техническое перевооружение, модернизация, капитальный ремонт), уровень ответственности, техническая и технологическая сложность объекта

по адресу **Республика Казахстан, Актюбинская область, Алгинский район, Маржанбулакский с.о., с.Кайындысай**

(область, район, населенный пункт, микрорайон, квартал, улица, номер дома (корпуса)

проверив комплектность исполнительной технической документации, в том числе посредством электронного модуля исполнительной технической документации "___" _____ 20___ года, дата ознакомления подтверждает что:

- 1. Строительство объекта осуществлено на основании:

а) правоустанавливающего документа на земельный участок

Решение Аппарат акима Маржанбулакского сельского округа № НУ от 09.12.2020г.

документ, подтверждающий наступление юридических фактов (юридических составов), на основании которых возникают, изменяются или прекращаются права на земельный участок, в том числе договоры, решения судов, правовые акты исполнительных органов, свидетельство о праве на наследство, передаточный акт или разделительный баланс при реорганизации негосударственных юридических лиц, владеющих земельным участком на праве собственности или выкупивших право временного возмездного землепользования (аренды)

либо решения о реконструкции (перепланировке, переоборудовании) помещений (отдельных частей) существующих зданий от _____

наименование органа вынесшего решение

б) талона о приеме уведомления о начале или прекращении осуществления деятельности или определенных действий **ГУ «Управление государственного архитектурно-строительного контроля Актюбинской области», KZ39REA00333653 от 26.05.2023г., KZ27REA00397986 от 18.06.2024г.**

наименование органа принявшего уведомление, дата и № принятия талона

в) проекта (проектно-сметной документации) **ТОО «MS Engineering Construction», заказ № 29-2021**

наименование проектной организации, номер проекта

утвержденного(й) **Приказом № 31 ГУ «Алгинский районный отдел архитектуры, градостроительства и строительства», от 18.03.2022 года**

дата и номер проекта, наименование организации утвердившей (переутвердившей) проект и дата утверждения

2. Строительно-монтажные работы осуществлены в сроки:

начало работ **май 2023 г.**
месяц, год

окончание работ **октябрь 2024 г.**
месяц, год

при продолжительности строительства, месяц:

по норме или по проекту организации строительства **9 (девять)** месяцев;

фактически **17 (девять)** месяцев;

3. Объект (комплекс) имеет следующие основные технико-экономические показатели(мощность, производительность, производственная площадь, протяженность, вместимость, объем, пропускная способность, провозная способность, число рабочих мест и тому подобное, заполняется по всем объектам (кроме жилых домов) в единицах измерения соответственно целевой продукции или основным видам услуг):

Мощность, производительность и так далее	Единица измерения	По проекту		Фактически	
		общая (с учетом ранее принятых)	в том числе пускового комплекса или очереди	общая (с учетом ранее принятых)	в том числе пускового комплекса или очереди
Труба ПЭ 100 SDR 17 – 125x7,4	м	1253		1253	

Труба ПЭ 100 SDR 17 – 110х6,6	м	14708		14708	
Труба ПЭ 100 SDR 17 – 63х3,8	м	933		933	
Труба ПЭ 100 SDR 17 – 25х2,3	м	26736		26736	
Труба ПЭ 100 SDR 17 – 315х7,7	м	855		855	
Колодцы Дк=1,5 м	м	99		99	
Колодцы Дк=2,0 м	м	8		8	

Выпуск продукции (оказания услуг), предусмотренной проектом в объеме, соответствующем нормам освоения проектных мощностей в начальный период_____

факт начала выпуска продукции с указанием объема

Жилой дом имеет следующие показатели:

Показатели	Единица измерения	По проекту	Фактически
Общая площадь	$м^2$	-	-
Число этажей	этаж	-	-
Общий строительный объем	$м^3$	-	-
В том числе подземной части	$м^3$	-	-
Площадь встроенных, встроенно-пристроенных и пристроенных помещений	$м^2$	-	-

Показатели	По проекту			Фактически		
	число квартир	площадь квартир, $м^2$		число квартир	площадь квартир, $м^2$	
		общая	жилая		общая	жилая

Всего квартир, в том числе: однокомнатных двухкомнатных трехкомнатных четырехкомнатных и более	-	-			-	-

4. Технологические и архитектурно-строительные решения по объекту характеризуются следующими данными: Технологические и архитектурно-строительные решения по объекту характеризуется следующими данными: В проекте принята объединенная система хозяйственно-противопожарного водопровода. Для разбора воды населением из системы водоснабжения в проекте предусмотрен подвод воды непоредственно к границам жилых участков. Источников водоснабжения с.Кайындысай служат 2 скважины, которые находятся на площадке водозаборных сооружений. На площадке водозаборных сооружений предусмотрены: 1)насосная станция на водозаборных скважинах с насосами ЭЦВ; 2)бактерицидная установка типа УОВ-30 расположенные в отдельно стоящем здании насосной станции 2-го подъема; 3)резервуар емкостью 200м3(2шт). Трубопроводная система В9 запроектирована из стальных труб Д108мм и п/э труб Д110 и Д25мм. Трубы прокладываются в две нитки на расстоянии 1,2м. Площадка водопроводных сооружений имеет глухое ограждение высотой 2м. По внутреннему периметру ограждения площадки водопроводных сооружений устраивается охранная зона шириной 5м с охранной тропой и ограждением из проволоки высотой 1,2м. Площадка водозабора ограждена ограждением высотой 2м. На площадке водопроводных сооружений запроетированы: водонапорная башня, КПП, уборная на одно очко, бактерицидная установка. На площадке водозабора – две скважины.

краткие технические характеристики по особенностям его размещения, по основным материалам и конструкциям, инженерному и технологическому оборудованию

5. На объекте установлено предусмотренное проектом оборудование в количестве согласно актам о его приемке после индивидуального испытания и комплексного опробования;

6. Наружные инженерные коммуникации (холодное и горячее водоснабжение, канализация, теплоснабжение, газоснабжение, электроснабжение и связь) обеспечивают нормальную эксплуатацию объекта (здания, сооружения, помещения) и приняты городскими эксплуатационными организациями;

7. Сметная стоимость по утвержденному проекту (проектно-сметной документации): всего **756 680,344** тысяч тенге, в том числе:

строительно-монтажных работ **610 426,035** тысяч тенге,

стоимость оборудования, инструмента и инвентаря **23 348,523** тысяч тенге;

прочие расходы **122 905,786** тысяч тенге;

8. Сметная стоимость основных фондов, принимаемых в эксплуатацию **756 680,344** тысяч тенге, в том числе:

строительно-монтажных работ **610 426,035** тысяч тенге,

стоимость оборудования, инструмента и инвентаря **23 348,523** тысяч тенге;

прочие расходы **122 905,786** тысяч тенге

9. Доля местного содержания предусмотрена в проектно-сметной документации 99,95 % и фактический применено 99,95% (на объектах, финансируемых за счет государственных инвестиций и средств квазигосударственного сектора);

10. Класс энергоэффективности здания _____;

11. Объект построен в соответствии с утвержденным проектом (проектно-сметной документацией) и требованиями государственных нормативных документов в области архитектуры, градостроительства и строительства.

РЕШИЛ:

«Строительство объектов водоснабжения село Кайындысай Алгинского района, Актюбинской области»

наименование объекта (комплекса)

принять в эксплуатацию.

Заказчик:
Руководитель ГУ "Алгинский районный отдел архитектуры, градостроительства и строительства" Пиримжанов Ж.О.

_____

фамилия, имя, отчество (при наличии), подпись руководителя М.П.

Технический надзор:

1) **аттестованный (-ые) эксперт (-ы)**
Гинаятов М. Б. KZ48VJE00087409 от 26.06.2024 года _____
(фамилия, имя, отчество (при его наличии) эксперта, специализация аттестата, подпись, дата

2) **аккредитованная организация:**
ТОО «ALIMANS Ltd» Директор _____. _____
(наименование организации) имеющей в своем составе аттестованного (-ых) эксперта (-ов), фамилия, имя, отчество(при его наличии) руководителя, подпись, дата М.П.

Авторский надзор:

1) **разработчик проекта**
ТОО «MS Engineering Construction» эксперт по авторскому надзору Муталиев К.Ж. _____
(наименование организации, фамилия, имя, отчество (при его наличии), должность), подпись, дата

2) **организация: ТОО «MS Engineering Construction»**
Директор _____. _____
(наименование организации) имеющей в своем составе аттестованного (-ых) эксперта (-ов), фамилия, имя, отчество (при его наличии) руководителя, подпись, дата М.П.

Подрядчик (генеральный подрядчик):
Директор ТОО « СМУ ШЫҒЫС »
Абжанова Д.К. _____
фамилия, имя, отчество (при наличии), подпись руководителя М.П.

Приложение 2 к акту приемки
объекта в эксплуатацию
форма

Технические характеристики объекта (многоквартирные жилые дома, промышленные, торговые объекты и тому подобное)

Наименование (многоквартирный жилой дом, промышленные, торговые объекты и т.п.)	Общие сведения									
	количество этажей (этаж)	количество квартир	количество помещений, комнат	площадь застройки (м2)	объем здания (м3)	общая площадь (м2)	жилая площадь (м2)	площадь нежилых помещений (м2)	площадь парковочных мест (м2)	площадь балкона, лоджии (м2)
1	2	3	4	5	6	7	8	9	10	11
Насосная станция второго подъема	1		1	38,35	214,25	20,91	-	20,91	-	-

продолжение таблицы

Описание конструктивных элементов			Вид отопления	Благоустройство				
фундамент	стены	кровля		электроснабжение	водоснабжение	горячее водоснабжение	канализация	газоснабжение
12	13	14	15	16	17	18	19	20
Монолит.железобетон.	Кирпич керамич.	Профлист	Электропечь	-	-	-	-	-

Распределение площади

№		В отдельных квартирах	В помещениях коридорного типа	В общежитиях	В гостиницах
1	Количество жилых квартир				
2	Количество жилых комнат				
3	Общая площадь (м 2)				
4	Жилая площадь (м 2)				

продолжение таблицы

Из общего числа площади				Распределение квартир по числу комнат				
в мансардах	в подвалах	в цокольных этажах	в бараках	1-комнатные	2-комнатные	3-комнатные	4-комнатные	5-комнатные

Нежилые помещения

Площадь (м2)	Жилая площадь в нежилых помещениях	Торговая	Промышленно-производственных зданий и сооружений	Складская	Бытового обслуживания	Гаражи	Организаций и учреждений управления, научных, банковский, общественных и т.п.
1	2	3	4	5	6	7	8
Основная							
Вспомогательная							

продолжение таблицы

Общественного питания	Учреждений образования	Транспортных зданий и сооружений	Здравоохранения, лечебного назначения	Физкультуры и спорта	Учреждений культуры и искусства	Сооружений инженерных сетей	Прочие	Всего
9	10	11	12	13	14	15	16	17

Перечень документов, прилагаемых к техническим характеристикам объекта:

1. Поэтажные планы
2. Экспликация к поэтажным планам

Насосная станция 2-го подъема

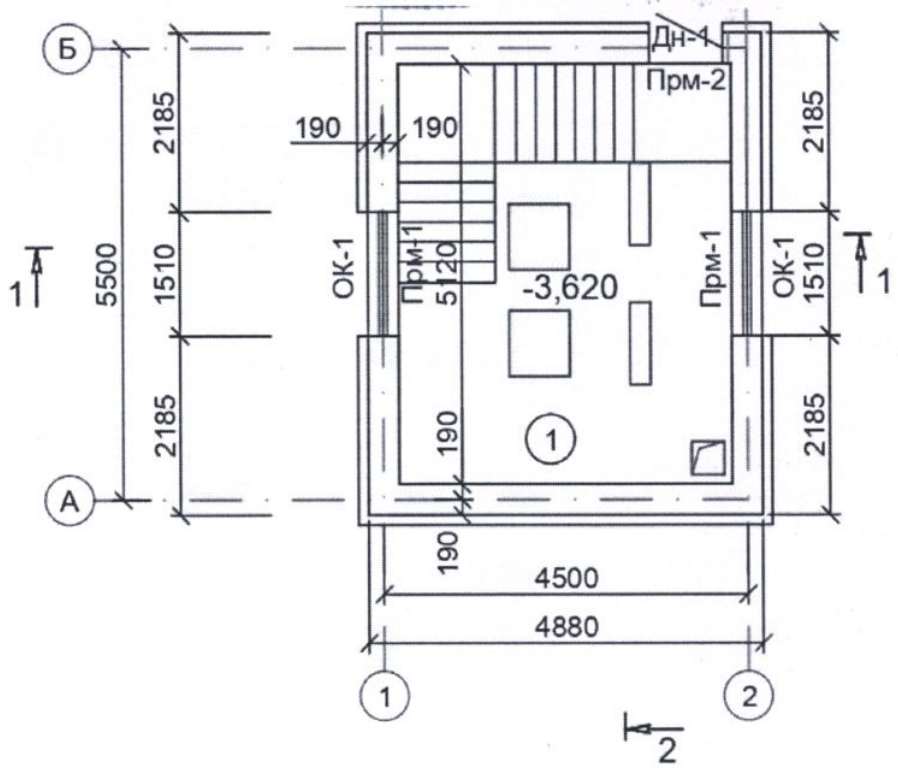

Экспликация помещений

Номер помещения	Наименование	Площадь, м2	Кат.помещения
1	Насосная	20,91	

КПП - Сторожка

План на отм. 0.000

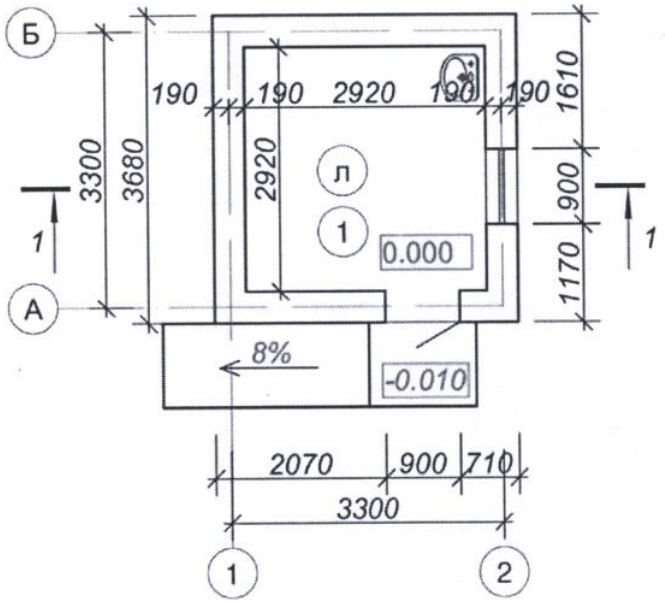

Номер помещения	Наименование	Площадь, м2	Кат.помещения
1	Комната охранника	8,52	

Экспликация земельного участка (м2)

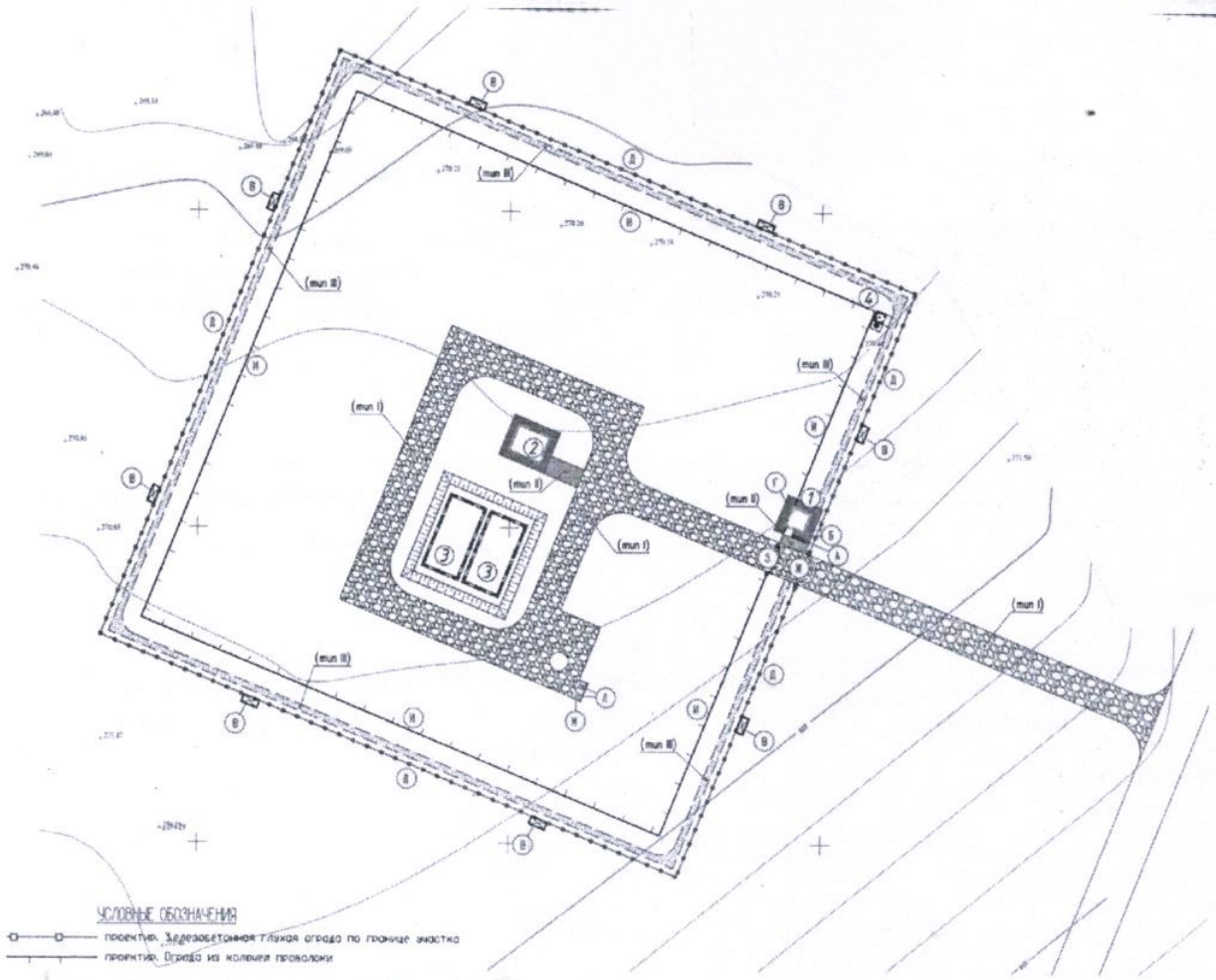

ВЕДОМОСТЬ ТРОТУАРОВ, ДОРОГ И ПЛОЩАДОК

Обознач	Наименование	Площадь м²	Бордюр		Примечание
			Тип	Кол.	
	покрытие дорог из ПТС (тип I)	10000			
	покрытие из тротуарной плитки (тип II)	30,0	Бр 100.20.8	20,0м.п.	
	бетонная отмостка вокруг зданий	50,0			бак90 серия 2.110-3 в. Выпуск 1
	щебёночное покрытие временной проезд (тип III)	4300,0			временная проезд
	покрытие дорог из ПТС (тип I)	100,0			за пределами участка

Общая площадь земельного участка	Застроенная площадь			Незастроенная площадь		
	всего	под основными строениями	под прочими постройками и сооружениями	асфальтовые покрытия	прочие замощения	грунт
1	2	3	4	5	6	7
14200	146,02	146,02		50	1830	

продолжение таблицы

Незастроенная площадь (м2)					
оборудованные площадки				зеленые насаждения	
всего	спортивные	детские	хозяйственные	всего	в том числе

					газон с деревьями	плодовый сад	газоны, цветочные клумбы	огород	прочие
8	9	10	11	12	13	14	15	16	17

Экспликация к плану объекта

Этаж	Номер помещения, квартиры	Номера частей помещения, квартиры	Назначение частей помещения, квартиры	Площадь по внутреннему обмеру (м2), в том числе			
				Общая	Полезная	Жилая	Нежилая
1	2	3	4	5	6	7	8

продолжение таблицы

Площадь по внутреннему обмеру (м2), в том числе								
В отдельных квартирах	В общежитиях	В гостиницах	Торговая	Промышленно-производственных зданий и сооружений	Складская	Учреждений образования	Предприятий бытового обслуживания	Организаций и учреждений управления, научных, банковских, общественных и т.п.
9	10	11	12	13	14	15	16	17

продолжение таблицы

Площадь по внутреннему обмеру (м2), в том числе							
Предприятий общественного питания	Организации здравоохранения	Физкультурно-спортивная	Учреждений культуры и искусства	Транспортных зданий и сооружений	Сооружений инженерных сетей	Гаражей	Прочие
18	19	20	21	22	23	24	25

Техническое описание конструктивных элементов основного строения

№ п.п.	Наименование конструктивных элементов		Описание конструктивных элементов (материал, отделка и т.д.)
1	2		3
1	Фундамент		Монолитный железобетонный из бетона кл. В15, по водонепроницаемости W4, F150 на сульфатостойком цементе.
2	1) наружные и внутренние капитальные стены		Кирпич керамический рядовой толщ.380мм с утеплением
	2) перегородки		
3	Перекрытия	чердачное	Из ЖБ плит по серии 1.141.1 вып.59
		междуэтажное	-

4	Крыша			двускатная по деревянной обрешетке, покрытия из проф.листа НС57-750-0,6
5	Полы	1-го этажа		стяжка цементная М150, керамическая плитка
		последующих этажей		-
6	Проемы	окна		ПВХ
		двери		Деревянные
7	Отделочные работы	внутренние		Штукатурка, известковая окраска за 2 раза
		наружные		Штукатурка, покраска
	Горячее водоснабжение			-
9	Водопровод			Из стальных труб диаметром 133 мм.
10	Канализация			Из стальных труб диаметром 57мм
11	Электроосвещение			Светильники светодиодные
12	Отопление	печное		-
13		печное газовое		-
14		от ТЭЦ		-
15		от АГВ		Отопление состоит из электропечи ПЭТ-4, 1кВт
16		от индивидуальной отопительной установки	на газе	-
17			на твердом топливе	-
18		от районной котельной	на газе	-
19			на твердом топливе	-
20	Разные работы			-

Техническое описание служебных построек

Показатели	Наименование служебных построек	
	Сторожка (1шт.)	Уборная на 1 очко (1шт.)
Площадь (м 2)	8,52	3,4
Высота строения (м)	4,10	2,93
Объем строения (м 3)	51	15,5

Фундамент	монолитный ленточный из бетона кл.В12,5 W4	бетон кл.В15 W4
Стены	Кирпич красный с утеплением	Кирпич красный бетон кл.В7,5 W4
Перекрытия	Деревянные балки	-
Крыша	профнастил по деревяной обрешетке	Асбестоцементные листы по деревян.констр.
Полы	линолеум	-
Окна	ПВХ	-
Двери	Дерев., металлопластиков.	-
Внутренняя отделка	Штукатурка ЦПР, известковая окраска 2 раза	штукатурка, окраска известью
Наружная отделка	Штукатурка ЦПР, известковая окраска 2 раза	Штукатурка Гидроизоляция.
Печи	электропечь	

Техническое описание внутридворовых сооружений

Наименование сооружений	Размер в метрах				Объем (м 3)	Материал
	длина	ширина	площадь	высота или глубина		
1	2	3	4	5	6	7
Резервуары для воды емк.200м3-2шт.	12х2	6х2	72х2	4,1х2	200*2	ЖБ

Техническое описание отдельных частей строения (подвалов, полуподвалов, мезонинов, мансард)

Наименование и назначение отдельных частей строения	Заглубление спланированной поверхности земли до пола подвала	Описание элементов					
		стены	перекрытия	полы	внутренняя отделка	крыша	дополнительные устройства
1	2	3	4	5	6	7	8

Техническое описание нежилых пристроек к основному строению

Наименование конструктивных элементов		Техническое описание конструктивных элементов
1		2
Фундамент		
Стены и перегородки		
Крыша		
Полы		
Перекрытия		
Проемы	окна	
	двери	
Отделочные работы	внутренние	
наружные		
Разные работы		
Итого:		
Фундамент		
Стены и перегородки		
Крыша		
Полы		
Перекрытия		
Проемы	окна	
	двери	
Отделочные работы	внутренние	
	наружные	

Разные работы		
Итого:		
Фундамент		
Стены и перегородки		
Крыша		
Полы		
Перекрытия		
Проемы	окна	
	двери	
Отделочные работы	внутренние	
	наружные	
Разные работы		
Итого:		

Исчисление площадей и объемов основной и отдельных частей строения (подвалов, полуподвалов, мезонинов, мансард, крыш, пристроек и т.п.)

Наименование частей строения и пристроек	Формула для подсчета площадей по наружному обмеру	Площадь (м 2)	Высота (м)	Объем (м 3)	Наименование частей строения и пристроек	Формула для подсчета площадей по наружному обмеру	Площадь (м 2)	Высота (м)	Объем (м 3)
1	2	3	4	5	6	7	8	9	10

Заказчик:

Пиримжанов Ж.О. _____

фамилия, имя, отчество *подпись руководителя*

М.П.

Авторский надзор

Муталиев К.Ж. _____

фамилия, имя, отчество *подпись эксперта*

М.П.

Приложение 3 к акту приемки
объекта в эксплуатацию
форма

Технические характеристики объекта (линии электропередач)

№ п/п	Наименование	Единица измерения	Количество
1	2	3	4
1	Воздушные ЛЭП низкого напряжения ...	киломерт (далее – км)	
2	Воздушные ЛЭП Высокого напряжения 10 кВ	Км	
3	Кабельные ЛЭП низкого напряжения ...	км	
4	Кабельные ЛЭП высокого напряжения...	км	
5	Площадь опор	м 2	
6	Опоры:		
	1) металлические	штук (далее – шт)	12
	2) деревянные с деревянными приставками	шт	
	3) деревянные с железобетонными приставками	шт	
	4) железобетонные	шт	58
	5) тросовые подвесы	шт	
7	Провода:		
	1) медные	км	
	2) алюминиевые	км	3,15
	3) сталеалюминиевые	км	
8	Кронштейны для светильников:		
	1) железобетонные	шт	
	2) металлические	шт	12
9	Арматура уличного освещения:		
	1) светильники с лампами накаливания	шт	

	2) светильники с ртутными лампами	шт		
	3) светильники с светодиодные лампами	шт		12
10	Кабели:			
	1) марки... напряжением... 0,4кВ	км		
	КВВГнг 10х2,5 -0,66		км	0,05
	АВБбШв 4х35 (ок)-0,66		км	0,13
	АВБбШв 4х16 (мк)-0,66		км	0,63
	2) марки... напряжением... 10кВ	км		
	СИП-4 4х35-0,6/1,0мм2		км	0,88
	АС35/6,2мм2		км	3,15
11	Муфты соединительные...	шт		-
12	Муфты концевые	шт		14
13	Контуры заземления	шт		60
14	Устройства грозозащиты	шт		
15	Дорожные покрытия кабельных сетей:			
	1) асфальтобетонные	м 2		
	2) булыжные	м 2		
	3) тротуары	м 2		

Заказчик:

Пиримжанов Ж.О.

фамилия, имя, отчество *подпись руководителя*

М.П.

Авторский надзор

Муталиев К.Ж.

фамилия, имя, отчество *подпись эксперта*

М.П.

Приложение 12 к акту приемки
объекта в эксплуатацию
форма

Технические характеристики объекта (зеленые насаждения)

№ п.п.	Наименование	Единица измерение	Количество	Примечание
1	2	3	4	5
1	Длина улицы	м		
2	В том числе озелененная часть	м2		
3	Средняя ширина проезда	м		
4	Общая площадь объекта (проезд, сквер, парк, бульвар)	м2		
5	Под зелеными насаждениями, из них			
	под деревьями	м2		
	под кустарниками	м2		
	под цветниками	м2		
	под газонами	м2		
	в т.ч. - обыкновенные	м2		
	- партерные	м2		
	- луговые	м2		
6	Под замощением, из них			
	асфальтовое покрытие	м2	50	
	щебеночное покрытие	м2	1800	
	плитами	м2	30	
	грунтовые улучшенные	м2		
	грунтовые	м2		
7	Под строениями	м2		

8	Под сооружениями	м2		
9	Под водоемами	м2		
10	Прочие	м2		
11	деревья	шт	-	
12	кусты	шт		
13	кустарники	шт	-	
14	цветники			
15	газоны	м2	-	
16	порода деревьев			
17	возраст	год		

Заказчик:

Пиримжанов Ж.О.

фамилия, имя, отчество

подпись руководителя

М.П.

Авторский надзор

Муталиев К.Ж.

фамилия, имя, отчество

подпись эксперта

М.П.

Приложение 13
к акту приемки объекта
в эксплуатацию

форма

Технические характеристики объекта
(сети, водоводы, коллекторы и тому подобное)

№ п/п	Наименование	Единицы измерения	Количество, протяженность	Примечание
1	2	3	4	5
Водопровод				
1	Водоводы (общая протяженность)	м	49 003	
	1) из стальных труб	м	20	
	2) из чугунных труб	м		
	3) из асбестоцементных труб	м		
	4) из железобетонных труб	м		
	5)из полиэтиленовых труб Д125мм	м	6 626	
	6)из полиэтиленовых труб Д110мм	м	14 708	
	7)из полиэтиленовых труб Д63мм	м	933	
	8)из полиэтиленовых труб Д25мм	м	26 736	
	9) из полиэтиленовых труб Д315мм - футляр	м	855	
2	Распределительная сеть (общая протяженность)	м	-	
	1) из стальных труб	м	-	
	2) из чугунных труб	м	-	
	3) из асбестоцементных труб	м	-	

1	4) из полиэтиленовых труб	м	-	
	5)	м	-	
3	Прочие устройства			
	Смотровой колодец	шт	107	
	Задвижка d-50	шт	20	
	" d- 100	шт	85	
	" d- 125	шт	43	
	Вентили d- 25	шт	1	
	" d- 32	шт	108	
	" d- 50	шт	14	
	" d-20	шт	1	
	" d-15	шт	601	
	Кран d-15	шт	2	
	Гидрант	шт	75	
	Водопроводный ввод	шт	1	
	Водоразборная колонка	шт	-	
	Стальной футляр	шт	-	
	Питьевой фонтанчик	шт	-	
Канализация				
1	Коллекторы (общая протяженность)	м	-	

	1) из керамических труб	м	-	
	2) из чугунных труб	м	-	
	3) из бетонных труб	м	-	
	4) из асбестоцементных труб	м	-	
	5) из железобетонных труб	м	-	
	6)	м	-	
	7)	м	-	
2	Канализационная сеть (общая протяженность)	м	-	
	1) из керамических труб	м	-	
	2) из чугунных труб	м	-	
	3) из бетонных труб	м	-	
	4) из асбестоцементных труб	м	-	
	5) из железобетонных труб	м	-	
	6)	м	-	

Горизонтальный разрез колодца	Вертикальный разрез колодца
Масштаб _____	Масштаб _____

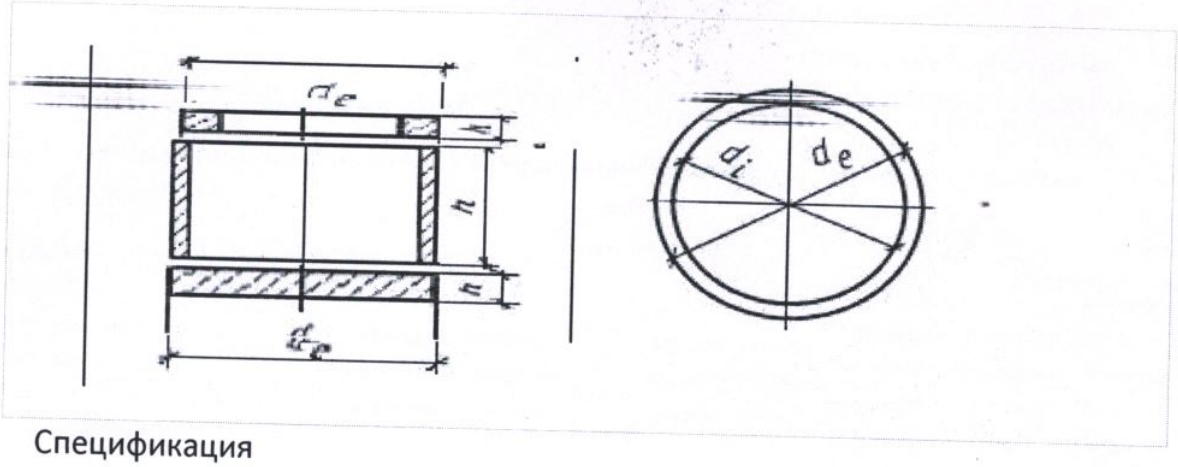

Спецификация

№ п/п	Наименование	Марка	Материал	Диаметр (мм) (размеры)	Количество	Примечание
1	Колодец из сборных ж/б элементов Ø1500	Серия 3.9001-14	железобетон	1500мм	99	
2	Колодец из сборных ж/б элементов Ø2000	серия 3.9001-14	железобетон	2000мм	8	

Схема привязки колодца к постоянным точкам-ориентирам

Заказчик **Пиримжанов Ж.О.**

фамилия, имя, отчество (при наличии), подпись руководителя Место печати (при наличии)

Авторский надзор **Муталиев К.Ж.**

фамилия, имя, отчество (при наличии), подпись эксперта Место печати (при наличии