Утвержден приказом
Министра по инвестициям и развитию
Республики Казахстан
от 24 апреля 2017 года № 234
форма

Акт приемки объекта в эксплуатацию

«04» ноября 2024 года

Заказчик: ***КГУ «Управление строительства, архитектуры и градостроительства Кызылординской области», БИН: 060140001844, Тел.: 8(7242)605351, почтовый индекс 120001, Кызылординская область, г. Кызылорда, Султан Бейбарыс, 1.***

фамилия, имя, отчество (при его наличии) ИИН, телефон – для физических лиц, наименование организации – для юридических лиц, БИН, телефон, почтовый индекс, область, город, район, населенный пункт, наименование улицы, номер дома/здания (стационарного помещения)

на основании:

Декларации о соответствии (прилагается) ***от «04» ноября 2024г. ТОО «NIYET construction», директор- Адырбеков Б., Республика Казахстан, Туркестанская область , Ордабасынский район, Кажымуканский с.о., с.Темирлановка, Кажымухан, 211, БИН 040540000252, Тел.: +77758346335***

дата подписания декларации, наименование подрядной (генподрядной) организации, фамилия, имя, отчество (при его наличии) руководителя, юридический адрес, БИН, телефон

Заключения о качестве строительно-монтажных работ (прилагается) ***от «04» ноября 2024г. ТОО «АрхДизайнСтройИнжиниринг», эксперт Нақыпбаев Е., KZ77VJE00052549; от 31.01.2020 г., KZ12VJE00046929 от 27.05.2019 г., KZ29VJE00084162 от 08.12.2023 БИН: 160340002503, Тел.: 87713390979***

дата подписания заключения, наименование организации, фамилия, имя, отчество (при его наличии) экспертов технического надзора, № и дата получения аттестатов, БИН, телефон

Заключения о соответствии выполненных работ проекту (прилагается) ***от «04» ноября 2024г. ТОО «Ремпроект», эксперт Сарсенбаев К.А., БИН: 970940003621, тел- 87051317667.***

дата подписания заключения, наименование организации, фамилия, имя, отчество (при его наличии) экспертов авторского надзора, № и дата получения аттестатов, БИН, телефон

произведя осмотр готовности предъявленного подрядчиком (генеральным подрядчиком) к приемке в эксплуатацию объекта: ***«Строительство врачебной амбулатории в селе Тартогай Шиелийского района Кызылординской области. Наружные инженерные сооружения», новое, второй – нормальный уровень ответственности, технически не сложный***

наименование объекта, вид строительства (новое, расширение, реконструкция, техническое перевооружение, модернизация, капитальный ремонт), уровень ответственности, техническая и технологическая сложность объекта

Республика Казахстан, Кызылординская область, Чиилийский район, Тартогайский с.о., с.Тартогай *(область, район, населенный пункт, микрорайон, квартал, улица, номер дома (корпуса)*

проверив комплектность исполнительной технической документации, в том числе посредством электронного модуля исполнительной технической документации "__"_____20__ года, дата ознакомления подтверждает что:

1. Строительство объекта осуществлено на основании:

1) правоустанавливающего документа на земельный участок от "23" января 2023 года №4;

документ, подтверждающий наступление юридических фактов (юридических составов), на основании которых возникают, изменяются или прекращаются права на земельный участок, в том числе договоры, решения судов, правовые акты исполнительных органов, свидетельство о праве на наследство, передаточный акт или

разделительный баланс при реорганизации негосударственных юридических лиц, владеющих земельным участком на праве собственности или выкупивших право временного возмездного землепользования (аренды).

либо решения о реконструкции (перепланировке, переоборудовании) помещений (отдельных частей) существующих зданий от "___"_____20___года №_____;

наименование органа вынесшего решение

2) талона о приеме уведомления о начале строительно-монтажных работ

Коммунальное государственное учреждение "Управление по контролю Кызылординской области", 05.06.2024, KZ00REA00395271

наименование органа принявшего уведомление, дата и № принятия талона

3) проекта (проектно-сметной документации) ***ТОО «Ремпроект», рабочий проект - ЭС, НВК, СС.***

наименование проектной организации, номер проекта

утвержденного(й)

КГУ «Управление строительства, архитектуры и градостроительства Кызылординской области» №88 от 23.04.2024 г.;

дата и номер проекта, наименование организации утвердившей (переутвердившей) проект и дата утверждения

2. Строительно-монтажные работы осуществлены в сроки:

начало работ ***«05» июня 2024 года;***

окончание работ ***«04» ноября 2024года;***

при продолжительности строительства, месяц: 4

по норме или по проекту организации строительства, месяц: 4;

фактически, месяц: 5;

3. Объект (комплекс) имеет следующие основные технико-экономические показатели(мощность, производительность, производственная площадь, протяженность, вместимость, объем, пропускная способность, провозная способность, число рабочих мест и тому подобное, заполняется по всем объектам (кроме жилых домов) в единицах измерения соответственно целевой продукции или основным видам услуг):

Мощность, производительность и так далее	Единица измерения	По проекту		Фактически	
		общая (с учетом ранее принятых)	в том числе пускового комплекса или очереди	общая (с учетом ранее принятых)	в том числе пускового комплекса или очереди
Водоснабжение					
Труба полиэтиленовая для водоснабжения PE 100 SDR 9 ГОСТ 18599-2001 –Ø32x3,6мм	м	115,5		115,5	
Задвижка латунная, муфтовая, клиновая, с вентилем, для воды и масла, Т до +120°С, PN 10 ГОСТ 5762-2002 DN 32	шт	1		1	
Канализация					
Труба двухслойная полимерная со структурированной стенкой SN 8 с соединительным элементом (раструб, муфта) средний внутренний диаметр 145 мм ГОСТ Р 54475-2011	м	75		75	
Устройство канализационных круглых сборных железобетонных колодцев, диаметр 1 м	м3	3,52		3,52	
Сборный колодец V=1,5 м3	м3	0,92		0,92	
Электроснабжение					
Подстанция комплектная трансформаторная, без силовых трансформаторов, наружной установки тупиковая, номинальное напряжение на стороне ВН 6; 10 кВ, номинальное напряжение на стороне НН 0,4 кВ типа КТПН-100 кВА, мощность силового трансформатора 100 кВА, исполнение по вводу - воздушный, исполнение по выводу - воздушный	комп-т	1		1	
Дизель-генератор Add Power CJ274D.	комп-т	1		1	

Кабель силовой число жил 4, напряжение 1 кВ ГОСТ 31996-2012, марки АВБбШв 4х120 (ок)-1	м	84		84	
Слаботочные сети					
Кабель связи оптический воздушный ОК/Т-Т-А4-6.0	м	1460		1460	
Кабель подземный ОКСЛ-М2П-А4-2.7 кН	м	110		110	
Стойка для опор высоковольтных линий электропередачи СТ РК 2387-2013 марки СВ95-2	шт	16		16	

Выпуск продукции (оказания услуг), предусмотренной проектом в объеме, соответствующем нормам освоения проектных мощностей в начальный период _____;

факт начала выпуска продукции с указанием объема

Жилой дом имеет следующие показатели:

Показатели	Единица измерения	По проекту	Фактически
Общая площадь	метр в квадрате (далее – м2)		
Число этажей	этаж		
Общий строительный объем	метр в кубе (далее – м3)		
В том числе подземной части	м3		
Площадь встроенных, встроенно - пристроенных и пристроенных помещений	м2		

Показатели	По проекту			Фактически		
	Число квартир	Площадь квартир, м2		Число квартир	Площадь квартир, м2	
		общая	жилая		общая	жилая
Всего квартир, в том числе: однокомнатных двухкомнатных трехкомнатных четырехкомнатных и более						

4. Технологические и архитектурно-строительные решения по объекту характеризуются следующими данными:

Водоснабжения и канализация*-трубы полиэтиленовые ПЭ100 SDR9 – Ø32х3,6. Труба двухслойная полимерная со структурированной стенкой SN 8 с соединительным элементом (раструб, муфта) средний внутренний диаметр 145 мм ГОСТ Р 54475-2011. Задвижка латунная, муфтовая, клиновая, с вентилем, для воды и масла, Т до +120°С, PN 10 ГОСТ 5762-2002 DN 32. Колодцы диаметром 1,5м..* ***Электроснабжение*** *- Подстанция комплектная трансформаторная, без силовых трансформаторов, наружной установки тупиковая, номинальное напряжение на стороне ВН 6; 10 кВ, номинальное напряжение на стороне НН 0,4 кВ типа КТПН-100 кВА, мощность силового трансформатора 100 кВА, исполнение по вводу - воздушный, исполнение по выводу - воздушный. Дизель-генератор Add Power CJ274D.* ***Слаботочные сети –*** *Кабель оптоволоконный связи воздушный, Стойка для опор высоковольтных линий электропередачи СТ РК 2387-2013 марки СВ95-2.*

краткие технические характеристики по особенностям его размещения, по основным материалам и конструкциям, инженерному и технологическому оборудованию

5. На объекте установлено предусмотренное проектом оборудование в количестве согласно актам о его приемке после индивидуального испытания и комплексного опробования;

6. Наружные инженерные коммуникации (холодное и горячее водоснабжение, канализация, теплоснабжение, газоснабжение, электроснабжение и связь) обеспечивают нормальную эксплуатацию объекта (здания, сооружения, помещения) и приняты городскими эксплуатационными организациями;

7. Сметная стоимость по утвержденному проекту (проектной-сметной документации): всего ***49 845 тысяч тенге***, в том числе строительно-монтажных работ ***20 595 тысяч тенге***, оборудования, инструмента и инвентаря ***10 056 тысяч тенге***; прочие затраты ***19 194 тысяч тенге***

8. Сметная стоимость основных фондов, принимаемых в эксплуатацию ***26 555,97 тысяч тенге***, в том числе: стоимость строительно-монтажных работ***18 015,35 тысяч тенге***, оборудования, инструмента и инвентаря ***8 035,5 тысяч тенге***; прочие затраты ***505,07 тысяч тенге***

9. Доля местного содержания предусмотрена в проектно-сметной документации 100% и фактически применено 100% (на объектах, финансируемых за счет государственных инвестиций и средств квазигосударственного сектора);

10. Класс энергоэффективности здания – не имеет;

11. Объект построен в соответствии с утвержденным проектом (проектно-сметной документацией) и требованиями государственных нормативных документов в области архитектуры, градостроительства и строительства.

РЕШИЛ: ***« Строительство врачебной амбулатории в селе Тартогай Шиелийского района Кызылординской области. Наружные инженерные сооружения»***

наименование объекта (комплекса)

принять в эксплуатацию.

Заказчик: ***КГУ «Управление строительства, архитектуры и градостроительства Кызылординской области», главный специалист – Берікұлы А.***

фамилия, имя, отчество (при его наличии), подпись руководителя

Место печати (при наличии)

Технический надзор:

1) аттестованный (-ые) эксперт (-ы) .

(фамилия, имя, отчество (при его наличии) эксперта, специализация аттестата, подпись, дата)

Место печати (при наличии)

2) аккредитованная организация

ТОО «АрхДизайнСтройИнжиниринг» Директор – Джангабылов Б.М.

(наименование организации) имеющей в своем составе аттестованного (-ых) эксперта (-ов)

фамилия, имя, отчество) (при его наличии) руководителя, подпись, дата Место печати (при наличии)

имеющей в своем составе аттестованного (-ых) эксперта (-ов)

эксперт Нақыпбаев Е., KZ77VJE00052549; от 31.01.2020 г., KZ12VJE00046929 от 27.05.2019 г., KZ29VJE00084162 от 08.12.2023,

(фамилия, имя, отчество (при его наличии) эксперта, специализация аттестата), подпись, дата

Место печати (при наличии)

Авторский надзор:

1) разработчик проекта ***ТОО «Ремпроект», Директор Заминова А.К.***

(наименование организации, фамилия, имя, отчество (при его наличии), должность), подпись, дата Место печати (при наличии)

2) организация ***ТОО «Ремпроект», Директор Заминова А.К.***

(наименование организации) имеющей в своем составе аттестованного (-ых) эксперта (-ов), фамилия, имя, отчество (при его наличии) руководителя, подпись, дата Место печати (при наличии)

имеющей в своем составе аттестованного (-ых) эксперта (-ов)

эксперт Сарсенбаев К.А.

(фамилия, имя, отчество (при его наличии) эксперта, специализация аттестата, подпись, дата

Место печати (при наличии)

3) аттестованный (-ые) эксперт (-ы)

(фамилия, имя, отчество (при его наличии) эксперта, специализация аттестата), подпись, дата

Место печати (при наличии)

Подрядчик (генеральный подрядчик)

ТОО «NIYET construction», Директор Адырбеков Б.

фамилия, имя, отчество (при его наличии), подпись руководителя Место печати (при наличии)

Приложение 13 к акту приемки
объекта в эксплуатацию
форма

Технические характеристики объекта (сети, водоводы, коллекторы и тому подобное)
«Строительство врачебной амбулатории в селе Тартогай Шиелийского района Кызылординской области. Наружные инженерные сооружения» (Водоснабжение и канализация)

№ п/п	Наименование	Единицы измерения	Количество, протяженность	Примечание
1	2	3	4	5
Водопровод				
1	Водоводы (общая протяженность)	м		
	1) из стальных труб	м		
	2) из чугунных труб	м		
	3) из асбестоцементных труб	м		
	4) из железобетонных труб	м		
	5) из полиэтиленовых труб	м	115,5	
2	Распределительная сеть (общая протяженность)	м		
	1) из стальных труб	м		
	2) из чугунных труб	м		
	3) из асбестоцементных труб	м		
	4) изполиэтиленовыхтрубd200	м		
	5) из полиэтиленовых труб d160	м		
	6) из полиэтиленовых труб d32	м	115,5	
	7) из полиэтиленовых труб d40	м		
	8) из полиэтиленовых труб d63	м		
3	Прочие устройства			
	Смотровой колодец d-1,5	комплект	1	
	Задвижка d- 200	шт	-	
	Задвижка d- 150	шт	-	
	Вентили d-	шт	-	
	Кран d- 32	шт	1	
	Кран d- 50	шт	-	
	Кран d- 25	шт	-	
	Кран d- 15	шт	-	
	Гидрант	шт	-	
	Водопроводный ввод	шт	-	
	Водоразборная колонка	шт	-	
	Питьевой фонтанчик	шт	-	
Канализация				
1	Коллекторы (общая протяженность)	м		
	1) из керамических труб	м		
	2) из чугунных труб	м		
	3) из бетонных труб	м		
	4) из асбестоцементных труб	м		
	5) из железобетонных труб	м		
2	Канализационная сеть (общая протяженность)	м		
	1) из керамических труб	м		
	2) из чугунных труб	м		

	3) из бетонных труб	м		
	4) из асбестоцементных труб	м		
	5) из полимерных труб	м	75	
3	Прочие устройства			
	Смотровой колодец	шт	1	
	Выпуск	шт		

Горизонтальный разрез колодца	Вертикальный разрезколодца
Масштаб _____	Масштаб _____

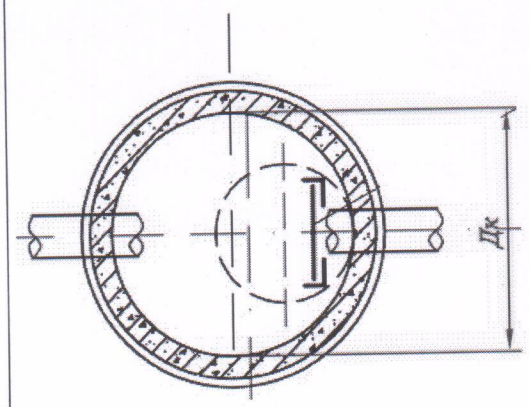

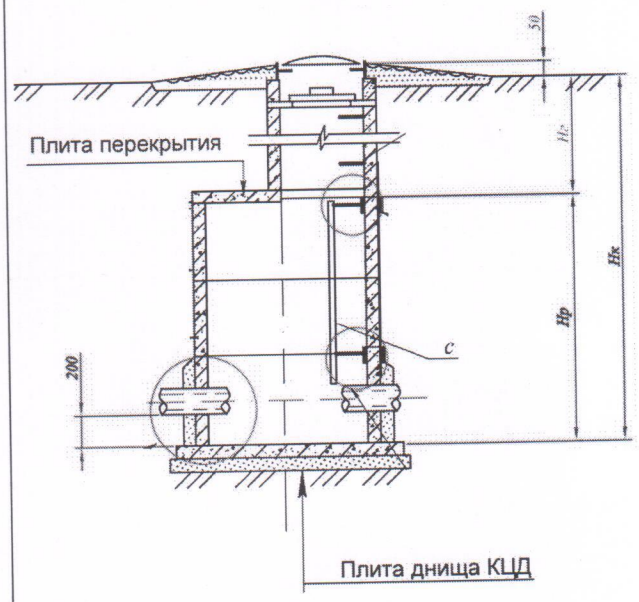

Спецификация

№ п/п	Наименование	Марка	Материал	Диаметр (мм) (размеры)	Количество	Примечание
1	Колодец смотровой		Сборные ж/б конструкции	Ø1500мм Ø1000мм	1 1	

Схема привязки колодца к постоянным точкам-ориентирам

Заказчик: ***КГУ «Управление строительства, архитектуры и градостроительства Кызылординской области» Берікұлы А.***

фамилия, имя, отчество (при наличии), подпись руководителя Место печати (при наличии)

Авторский надзор: ***ТОО «Ремпроект», эксперт Сарсенбаев К.А.***

фамилия, имя, отчество (при наличии), подпись эксперта Место печати (при наличии)

Приложение 3 к акту приемки
объекта в эксплуатацию
форма

Технические характеристики объекта (линии электропередач)
«Строительство врачебной амбулатории в селе Тартогай Шиелийского района Кызылординской области. Наружные инженерные сооружения» (Электроснабжение)

№ п/п	Наименование	Единица измерения	Количество
1	2	3	4
1	Воздушные ЛЭП низкого напряжения …	киломерт (далее – км)	
2	Воздушные ЛЭП Высокого напряжения 10 кВ	км	0,040
3	Кабельные ЛЭП низкого напряжения 0,4 кВ	км	0,084
4	Кабельные ЛЭП высокого напряжения 10 кВ	км	
5	Площадь опор	м2	
6	Опоры:		
	1) металлические	штук (далее – шт)	
	2) деревянные с деревянными приставками	шт	
	3) деревянные с железобетонными приставками	шт	
	4) железобетонные - СВ110	шт	1
	- СВ105		
	5) тросовые подвесы	шт	
7	Провода:		
	1) медные	км	
	2) алюминиевые	км	
	3) сталеалюминиевые	км	0,040
8	Кронштейны для светильников:		
	1) железобетонные	шт	
	2) металлические	шт	
9	Арматура уличного освещения:		
	1) светильники с лампами накаливания	шт	
	2) светильники с ртутными лампами	шт	
	3) светильники с люминесцетными лампами	шт	
10	Кабели:		
	1) марки АВБбШв 4х120 (ок)-1	км	0,084
11	Муфты соединительные...	шт	
12	Муфты концевые	шт	
13	Контуры заземления	шт	
14	Устройства грозозащиты	шт	
15	Дорожные покрытия кабельных сетей:		
	1) асфальтобетонные	м2	
	2) булыжные	м2	
	3) тротуары	м2	

Заказчик: ***КГУ «Управление строительства, архитектуры и градостроительства Кызылординской области» Берікулы А.***

фамилия, имя, отчество (при наличии), подпись руководителя Место печати (при наличии)

Авторский надзор: ***ТОО «Ремпроект», эксперт Сарсенбаев К.А.***

фамилия, имя, отчество (при наличии), подпись эксперта Место печати (при наличии)

Приложение 16 к акту приемки
объекта в эксплуатацию
форма

Технические характеристики объекта (линии связи)

«Строительство врачебной амбулатории в селе Тартогай Шиелийского района Кызылординской области. Наружные инженерные сооружения» (Сети связи)

№ п/п	Наименование	Единицы измерения	Количество, протяженность
1	2	3	4
1	Воздушные линии связи, в том числе:	км	1,460
	1) Кабель оптический ОК/Т-Т-А4-6.0	км	1,460
	2) марка	км	
	3) марка	км	
2	Кабельные линии связи, в том числе:	км	
	1) Кабель ОКСЛ-М2П-А4-2.7 кН	км	0,110
	2) марка	км	
	3) марка	км	
3	Опоры, в том числе:	шт	16
	1) металлические	шт	
	2) деревянные	шт	
	3) анкерные	шт	
	4) железобетонные	шт	16
	5) тросовые подвесы	шт	
4	Колодцы сетевые, в том числе:	шт	
	1) ККС 1	шт	
	2) ККС 2	шт	
	3) ККС 3	шт	
	4) ККС 4	шт	
	5) ККС 5	шт	
5	Муфты соединительные	шт	1
6	Коллекторы коммуникационные, в том числе:		
	1) керамические	км	
	2) бетонные	км	
	3) асбесто-цементные	км	
	4) пластмассовые	км	
7	НУП (необслуживаемые усилительные пункты)	шт	
8	Прочие устройства	шт	

Горизонтальный разрез колодца	Вертикальный разрез колодца
Масштаб _____	Масштаб _____

Спецификация

№ п/п	Наименование	Марка	Материал	Диаметр (мм) (размеры)	Количество	Примечание

Горизонтальный разрез НУП	Вертикальный разрез НУП
Масштаб _____	Масштаб _____

Спецификация

№ п/п	Наименование	Марка	Единицы измерения	Материал	Количество (размеры)	Примечание

Схема привязки колодцев кабельной линии связи и НУП к постоянным точкам-ориентирам

Заказчик: ***КГУ «Управление строительства, архитектуры и градостроительства Кызылординской области» Берікұлы А.***

фамилия, имя, отчество (при наличии), подпись руководителя

Место печати (при наличии)

Авторский надзор: ***ТОО «Ремпроект», эксперт Сарсенбаев К.А.***

фамилия, имя, отчество (при наличии), подпись эксперта

Место печати (при наличии)