Приложение 3
к приказу Министра
по инвестициям и развитию
Республики Казахстан
от 24 апреля 2017года № 235

форма

Декларация о соответствии

«23» декабря 2024 года

Подрядчик (ген. подрядчик) *АО «Алматыинжстрой», г. Алматы, ул. Коммунальная 12,*
наименование организации, юридический адрес

в лице *генерального директора Чиликбаева А.К.*
фамилия, имя, отчество (при наличии) руководителя организации

по объекту: *«Строительство Каскеленского группового водовода в Карасайском районе Алматинской области. I очередь (2-й пусковой комплекс) строительства. Корректировка.»* по адресу: *Республика Казахстан, Алматинская область, Карасайский район*
наименование, местонахождения объекта

заказчиком которого является *Комитет водного хозяйства Министерства водных ресурсов и ирригации Республики Казахстан, г. Астана,010000, Есильский район, пр.Мәңгілік ел 8, а/з "Дом министерства", в лице Заместитель председателя Комитета водного хозяйства – Аубакиров А.Б.*
наименование организации, фамилия, имя, отчество (при наличии) руководителя

удостоверяет, что:

1. Строительно-монтажные работы на объекте выполнены в соответствии с утвержденным проектом (проектно-сметной документацией), государственными нормативами в сфере архитектурной, градостроительной и строительной деятельности;

2) Субподрядные организации *ТОО «Монтаж Строй-2013» ГСЛ №14017865 от 21.07.2021 г*
наименование организации, № лицензии и дата получения

в лице *директора Буханова Д.Ж.*
фамилия, имя, отчество (при наличии) руководителя

3. Проект (проектно-сметная документация)
ТОО «Проектный институт им. Джанекенова Ж.Р.», №000074 от 23.05.2017 г.
наименование проектной организации, номер проекта

согласно утвержден *РГУ «Комитет по водным ресурсам Министерства экологии, экологии, геологии и природных ресурсов РК» №18-Н от 21.01.21 г.*
наименование организации утвердившей (переутвердившей) проект и дата утверждения

4. Объект (комплекс) имеет следующие основные технико-экономические показатели (мощность, производительность, производственная площадь, протяженность, вместимость, объем, пропускная способность, провозная способность, число рабочих мест и тому подобное, заполняется по всем объектам (кроме жилых домов) в единицах измерения соответственно целевой продукции или основным видам услуг):

Мощность, производительность и так далее	Единица изм.	По проекту		Фактически	
		общая (с учетом ранее принятых)	в том числе пускового комплекса или очереди	общая (с учетом ранее принятых)	в том числе пускового комплекса или очереди
Ду400 мм	м	2379		2398	
Ду350 мм	м	4180		4026,3	
Ду300 мм	м	1430		1394,7	
Ду200 мм	м	894		933,1	
Ду150 мм	м	18220		17954,9	
Ду100 мм	м	896		857,2	
Ду65 мм	м	3454		3422,9	

Жилой дом имеет следующие показатели:

Показатели	Единица измерения	По проекту	Фактически
Общая площадь	метр в квадрате (далее - $м^2$)		
Число этажей	этаж		
Общий строительный объем	метр в кубе (далее - $м^3$)		
В том числе подземной части	$м^3$		
Площадь встроенных, встроенно-пристроенных и пристроенных помещений	$м^2$		

Показатели	По проекту			Фактически		
	число квартир	площадь квартир, $м^2$		число квартир	площадь квартир, $м^2$	
		общая	жилая		общая	Жилая
Всего квартир, в том числе: однокомнатных двухкомнатных трехкомнатных четырехкомнатных и более						

5. Технологические и архитектурно-строительные решения по объекту характеризуется следующими данными:

Технико-технологический раздел

Техническое состояние системы водоснабжения

Населенные пункты проектной зоны снабжаются: подземными водами и водами поверхностных источников, это рр. Шамалган, Каскелен, Каргалы-Булак, Кыргаулды. Хотя, в целом, район водообеспечен, инженерные системы снабжения населения качественной питьевой водой находятся на довольно низком уровне.

В населенных пунктах имеется развитая инфраструктура – детские сады, школы. Восстанавливается производственный сектор, мастерские, предприятия по производству сельскохозяйственной продукции, по производству продуктов питания для населения района.

Населения проживает в домах с приусадебными участками. Население на приусадебных участках выращивает фрукты и овощи, содержит скот: 1-2 коровы, 3-10 овец и птицу.

Технические решения системы водоснабжения

Во I очередь (2 ой пусковой комплекс) строительства группового водовода вошли следующие сети:

1. Шамалганский распределительный водопровод (РВ-1);

2. Подводящий трубопровод (ПТ-3) до проектируемой ПВС с.Айтей;

3. Подводящий трубопровод (ПТ-4) до существующей ПВС с.Жандосова, Шалкар, Кайрат;

4. Подводящий трубопровод (ПТ-5) до проектируемой ПВС с.Енбекши;

5. Подводящий трубопровод (ПТ-6) до проектируемой ПВС с.Шалкар, Таскын;

6. Подводящий трубопровод (ПТ-7) до проектируемой ПВС с.Уштерек, Кумарал;

7. Подводящий трубопровод (ПТ-8) до проектируемой ПВС с.Сауыншы.

(краткие технические характеристики по особенностям его размещения, по основным материалам и конструкциям, инженерному и технологическому оборудованию)

6. На объекте установлено предусмотренное проектом оборудование в количестве согласно актам о его приемке после индивидуального испытания и комплексного опробования;

7. Мероприятия по охране труда, обеспечению взрывобезопасности, пожаробезопасности, охране окружающей природной среды и антисейсмические мероприятия, предусмотренные проектом выполнены;

8. Строительно-монтажные работы осуществлены в сроки:
начало работ *октябрь 2022 г.*;
(месяц, год)
окончание работ *декабрь 2024 г.;*
(месяц, год)
при продолжительности строительства, месяц:
по норме или по проекту организации строительства, месяц: *11*;
фактически, месяц: *_25_;*
9. Примененные строительные материалы, конструкции, оборудование и изделия соответствуют требованиям проекта и государственных нормативов;
9-1. Доля местного содержания предусмотрена в проектно-сметной документации ___ % и фактически применено __% (на объектах, финансируемых за счет государственных инвестиций и средств квазигосударственного сектора)
10. Исполнительная геодезическая съемка фактического положения подземных инженерных сетей и/или зданий (сооружений) выполнена (обязательное приложение к декларации о соответствии);
10-1. Исполнительная техническая документация имеется в полном объеме, в том числе в электронном модуле;
11. Наружные инженерные коммуникации (холодное и горячее водоснабжение, канализация, теплоснабжение, газоснабжение, электроснабжение и связь) обеспечивают нормальную эксплуатацию объекта, что подтверждается поставщиками услуг по инженерному и коммунальному обеспечению.

Поставщики услуг по инженерному и коммунальному обеспечению:

РГП "БХВ "Каздорэкспертиза" МВРиИРК Филиал "Алматинский"
наименование организации, фамилия, имя, отчество (при наличии)

Нурмаганбетов Н.А.
подпись руководителя, дата Место печати (при наличии)

12. Шумоизоляция здания соответствует проекту и подтверждается экспертным заключением, выдаваемым аккредитованными испытательными лабораториями по результатам проведенных лабораторных замеров (экспертное заключение прилагается);
13. Обеспечен доступ для маломобильных групп населения, что подтверждается органами социальной защиты населения
_____;

Подрядчик (генеральный подрядчик) *АО «Алматыинжстрой»* считает объект:

«Строительство Каскеленского группового водовода в Карасайском районе Алматинской области. I очередь (2-й пусковой комплекс) строительства. Корректировка.»
(наименование объекта (комплекса)

готовым к приемке в эксплуатацию, и гарантирует качество выполненных строительно-монтажных и специальных работ, принимает на себя обязательство устранять дефекты, возникшие по его вине при строительстве объекта согласно гарантийному сроку в соответствии с законодательством Республики Казахстан.

Подрядчик (генеральный подрядчик)

АО «Алматыинжстрой» Исполнительный директор – Исмагулов Е.Ж.
фамилия, имя, отчество (при наличии) руководителя,

_____
подпись, дата место печати (при наличии)

Приложение 13
к акту приемки объекта
в эксплуатацию

форма

Технические характеристики объекта (сети, водоводы, коллекторы и тому подобное)

«Строительство Каскеленского группового водовода в Карасайском районе Алматинской области. I очередь (2-й пусковой комплекс) строительства. Корректировка.»

№ п/п	Наименование	Единицы измерения	Количество, протяженность	Примечание
1	2	3	4	5
Водопровод				
1	Водоводы (общая протяженность)	м	30987,1	
	1) из стальных труб	м		
	2) из чугунных труб	м		
	3) из асбестоцементных труб	м		
	4) из железобетонных труб	м		
	5) из полиэтиленовых труб	м	30987,1	
2	Распределительная сеть (общая протяженность)	м		
	1) из стальных труб	м		
	2) из чугунных труб	м		
	3) из асбестоцементных труб	м		
	4) из полиэтиленовых труб	м		
3	Прочие устройства			
	Смотровой колодец	шт	98	
	Задвижка			
	«d- 400»	шт	4	
	«d- 350»	шт	10	
	«d- 300»	шт	7	
	«d- 250»	шт	1	
	«d- 200»	шт	6	
	«d- 150»	шт	30	
	«d- 100»	шт	58	
	«d- 50»	шт	19	
	Гидрант	шт		
	Водопроводный ввод	шт		
	Водоразборная колонка	шт		
	Стальной футляр	м	4350	
	Питьевой фонтанчик	шт		

Горизонтальный разрез колодца	Вертикальный разрез колодца
Масштаб _____	Масштаб _____
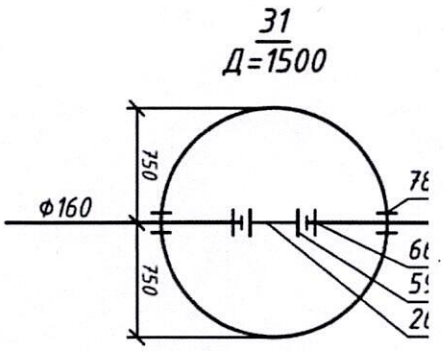	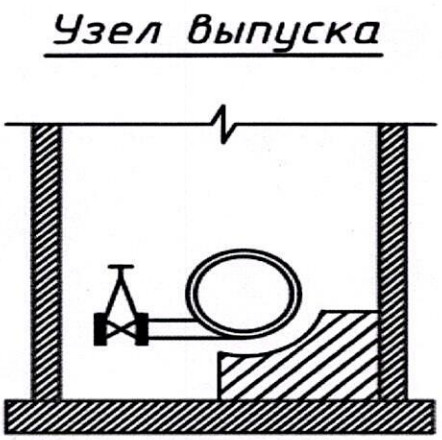

Спецификация

№ п/п	Наименование	Марка	Материал	Диаметр (мм) (размеры)	Количество	Примечание
1	Труба полиэтиленовая	Труба ПЭ 400х23,7 PE 100 SDR 17	полиэтилен	Ду400 мм	2398	
2	Труба полиэтиленовая	Труба ПЭ 355х21,1 PE 100 SDR 17	полиэтилен	Ду350 мм	4026,3	
3	Труба полиэтиленовая	Труба ПЭ 315х18,7 PE 100 SDR 17	полиэтилен	Ду300 мм	1394,7	
4	Труба полиэтиленовая	Труба ПЭ 225х13,4 PE 100 SDR 17	полиэтилен	Ду200 мм	933,1	
5	Труба полиэтиленовая	Труба ПЭ 160х9,5 PE 100 SDR 17	полиэтилен	Ду150 мм	17954,9	
6	Труба полиэтиленовая	Труба ПЭ 110х6,6 PE 100 SDR 17	полиэтилен	Ду100 мм	857,2	
7	Труба полиэтиленовая	Труба ПЭ 63х3,8 PE 100 SDR 17	полиэтилен	Ду65 мм	3422,9	

Схема привязки колодца к постоянным точкам-ориентирам

Схема привязки колодца к постоянным точкам-ориентирам

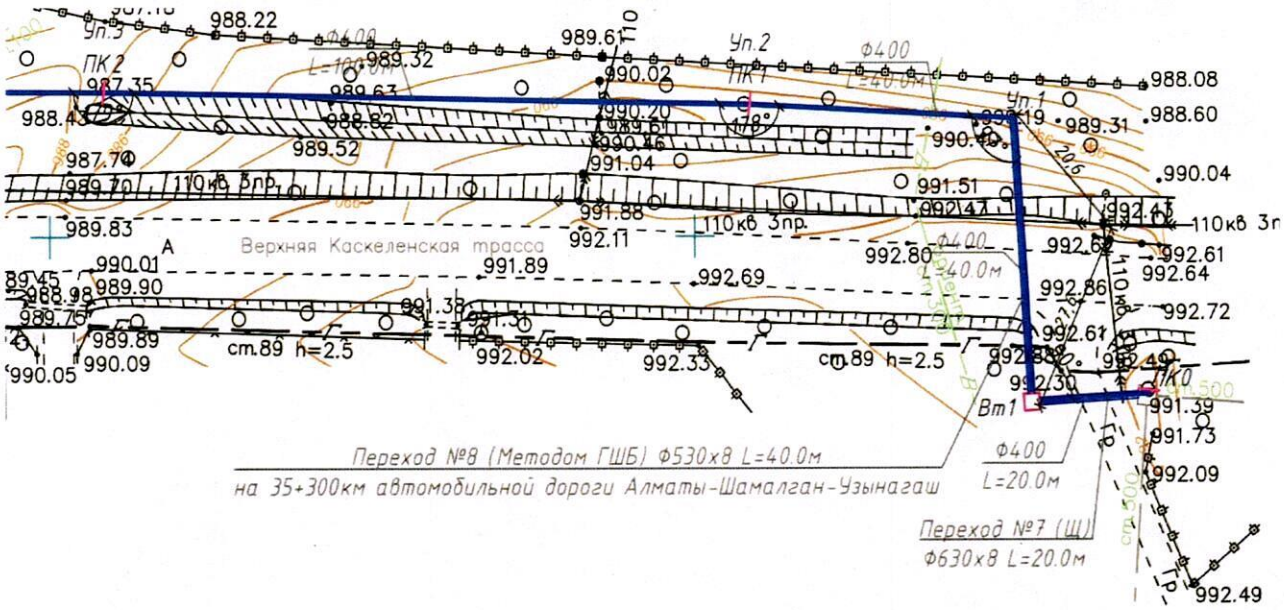

Заказчик *«Комитет водного хозяйства Министерства водных ресурсов и ирригации Республики Казахстан»*

фамилия, имя, отчество (при наличии), подпись руководителя Место печати (при наличии)

Авторский надзор *ТОО «Проектный институт им. Джанекенова Ж.Р.»*

фамилия, имя, отчество (при наличии), подпись эксперта Место печати (при наличии)

«Интергаз Орталық Азия» акционерлік қоғамының «Алматы» Арналары газ құбырлары басқармасы
Қазақстан Республикасы, A15G7M6,
Алматы қаласы, Байзаков көш., 280 үй,
"Almaty Towers" БО, Оңтүстік мұнара, 15 қабат
БСН 030641001991
Тел.: +7(727) 296 48 48

INTERGAS CENTRAL ASIA

15 floor, Almaty Towers BC,
block 280 Baizakov str., Almaty
A15G7M6, Republic of Kazakhstan
BIN 030641001991
Phone: +7(727) 296 48 48

Управление магистральных газопроводов «Алматы» акционерного общества «Интергаз Центральная Азия»
Республика Казахстан, A15G7M6,
г. Алматы, ул. Байзакова, д. 280,
БЦ "Almaty Towers". Южная башня, 15 этаж
БИН 030641001991
Тел.: +7(727) 296 48 48

15.01.2025 г.
№ 46-01-46-19-36

АО "Алматыинжстрой"
Генеральному директору Чиликбаеву А.К.

На № 06-6 от 13.01.2025 года О подписании декларации о соответствии

Филиал «Управление магистральных газопроводов «Алматы» (далее – Филиал) АО «Интергаз Центральная Азия» (далее – Общество), рассмотрев Ваше письмо, сообщает, что Филиал подтверждает завершение работ по проекту «Строительство Каскеленского группового водовода в Карасайском районе Алматинской области. I очередь (2-й пусковой комплекс) строительства. Корректировка», разработанные согласно требованиям Технических условий № 2-62-1608, выданных Обществом 06 октября 2021 года.

Также Филиал сообщает, что согласно подпункту 48-1) статьи 1 Закона Республики Казахстан «Об архитектурной, градостроительной деятельности в Республике Казахстан» от 16 июля 2001 года № 242-II (далее – Закон) декларация о соответствии - документ, которым подрядчик (генеральный подрядчик) удостоверяет соответствие выполненных работ завершенного строительством объекта утвержденному проекту и требованиям государственных (межгосударственных) нормативов.

В соответствии с пунктом статьи 75 Закона со дня получения извещения от подрядчика (генерального подрядчика) о готовности объекта заказчик запрашивает у подрядчика (генерального подрядчика) и лиц, осуществляющих технический и авторский надзоры, декларацию о соответствии, заключения о качестве строительно-монтажных работ и соответствии выполненных работ проекту.

Подрядчик (генеральный подрядчик) и лица, осуществляющие технический и авторский надзоры, в течение трех рабочих дней со дня получения запроса от заказчика представляют декларацию о соответствии, заключения о качестве строительно-монтажных работ и соответствии выполненных работ проекту либо отрицательные заключения.

К сведению Филиал сообщает, что Приложением № 3 к приказу Министра по инвестициям и развитию Республики Казахстан от 24 апреля 2017 года № 235 утверждена форма декларация о соответствии.

На основании изложенного, Общество непрамочно подписать декларацию о соответствии по объекту «Строительство Каскеленского группового водовода в

Документ заверен электронно-цифровой подписью. СЭД EasyDocs

Карасайском районе Алматинской области. I очередь (2-й пусковой комплекс) строительства. Корректировка», в связи с тем, что не является генеральным подрядчиком по указанному объекту.

Приложение: форма Декларации о соответствии на 3 листах.

Директор УМГ "Алматы" **Р. Суюндиков**

«Интергаз Орталық Азия» АҚ АО «Интергаз Центральная Азия»
Электрондық құжаттың көшірмесі дұрыс. ЭЦҚ тексерілді.
Копия электронного документа верна. ЭЦП проверена.
2 парақта 2 страница

Исп.:Сыдыков Н. С.
Тел:296-48-48 (2744)
Email:N.Sydykov@ica.kz

Документ заверен электронно-цифровой подписью. СЭД EasyDocs