Сноска. Форма в редакции приказа Министра индустрии и инфраструктурного развития РК от 08.02.2021 № 53 (вводится в действие по истечении десяти календарных дней после дня его первого официального опубликования).

Акт приемки объекта в эксплуатацию

«30» декабрь 2024 г.

Заказчик: ГУ **«Управление строительства, архитектуры и градостроительства Атырауской области». БИН 050140003056, тел.: +7-7122-95-66-53. Руководитель Кусайнов Н. М. Атырауская область, г. Атырау, ул. Айтеке би, 77**

фамилия, имя, отчество (при наличии) – для физических лиц, наименование организации – для юридических лиц, почтовый индекс, область, город, район, населенный пункт, наименование улицы, номер дома/здания (стационарного помещения)

на основании:

Декларации о соответствии от 2024 г. **ТОО «Barys.kz» БИН 100340000378, тел.: +77024744455** в лице директора **Нұралин А. М. Атырауская область, Исатайский район, Тущыкудыкский с.о., с. Тущыкудык, ул. Хатима Даирова, 6**

дата декларации, наименование подрядной (генподрядной) организации, фамилия, имя, отчество (при наличии) руководителя, юридический адрес

Заключения о качестве строительно-монтажных работ от 2024 г. **Технический надзор ТОО «Engineering Services» БИН 130440013597, г. Астана, ул. Сыганак 17/16, БЦ «SUMMIT», 3 этаж, в лице директора Садвакасов Д. Б. В лице эксперта Сагинбаев Нурбол Саматович, аттестат №KZ06VJE00081957, №KZ49VJE00081959, №KZ22VJE00081960 от 24.07.2023 г.**

наименование организации, фамилия, имя, отчество (при наличии) экспертов технического надзора, № и дата получения аттестатов

Заключения о соответствии выполненных работ от 2024 г. **Авторский надзор ТОО «Rise Project Group» БИН 050340001473, тел.: +77768224585, в лице директора и эксперта Инсенбаева Асыл Рымхановича, аттестат** №KZ95VJE00087630, №KZ68VJE00087631 от 15.07.2024 г.

дата заключения, наименование организации, фамилия, имя, отчество (при наличии) экспертов авторского надзора, № и дата получения аттестатов

произведя осмотр готовности предъявленного подрядчиком (генеральным подрядчиком) к приемке в эксплуатацию объекта:

«Строительство ИКИ школы на 900 мест в ауле Аксай-2 г. Атырау»

наименование объекта и вид строительства (новое, расширение, реконструкция, техническое перевооружение, модернизация, капитальный ремонт)

расположенного по адресу: **Атырауская область, г. Атырау, аул Аксай-2.**

(область, район, населенный пункт, микрорайон, квартал, улица, номер дома (корпуса)

проверив комплектность исполнительной технической документации подтверждает, что:

1. Строительство объекта осуществлено на основании:

а) постановление Акимата города Атырау Атырауской области №294 от 16.02.2023г.

наименование органа, вынесшего решение

либо решения о реконструкции (перепланировке, переоборудовании) помещений (отдельных частей) существующих зданий от «__» _____20__года;

наименование органа, вынесшего решение

б) талона о приеме уведомления о начале или прекращении осуществления деятельности или определенных действий Управления строительства, архитектуры и градостроительства Атырауской области, Входящий рег. номер уведомления: KZ20REA00391128 от 22 мая 2024 г.

наименование органа, принявшего уведомление, дата выдачи талона

в) проекта (проектно-сметной документации) ТОО «Rise Project Group», ГСЛ № 001105 от 06.03.2023 г., RPG-PR-007–23

наименование проектной организации, номер проекта

утвержденной: ГУ "Управление строительства, архитектуры и градостроительства Атырауской области", № 97 от 11.04.2024 года

наименование организации, утвердившей (переутвердившей) проект и дата утверждения

2. Строительно-монтажные работы осуществлены в сроки:

начало работ май 2024г.;

окончание работ октябрь 2024г.;

при продолжительности строительства, 5,0 месяцев;

по норме или по проекту организации строительства, 5,0 месяцев;

фактически 5,0 месяцев;

3. Объект (комплекс) имеет следующие основные технико-экономические показатели (мощность, производительность, производственная площадь, протяженность, вместимость, объем, пропускная способность, провозная способность, число рабочих мест и тому подобное, заполняется по всем объектам (кроме жилых домов) в единицах измерения соответственно целевой продукции или основным видам услуг):

Мощность, производительность и так далее	Единица измерения	По проекту		Фактически	
		общая (с учетом ранее принятых)	в том числе пускового комплекса или очереди	общая (с учетом ранее принятых)	в том числе пускового комплекса или очереди

имеются следующие технические показатели генерального плана:

№ п/п	Наименование показателя	Ед. изм	Количество
	Водоснабжение В1		
	Труба полиэтиленовая 2хØ160 мм	м	161,6
	Футляр Ø355 мм	м	24,4
	Колодец Ø2 м	шт	2
	Канализация К1		
	КНС, производительностью 32м³/час	комп	1
	Труба полиэтиленовая Ø110 мм	м	705
	Футляр Ø315 мм	м	56

	Колодец Ø1,5 м	шт	3
	Накопительная емкость, объемом 100м³	шт	1
	Газоснабжение		
	Газопровод из трубы полиэтиленовой Ø110 мм	м	272,7
	ГРПШ	шт	1
	Электроснабжение		
	2 кабельные линий КЛ-10 кВ	км	1,256
	Полимерные колодца	шт	9
	Наружние сети связи		
	Кабель сети связи	м	1101,5
	Колодцы железобетонные сборные ККС-1	шт	15
	Автомобильные дороги		
	Общая протяженность дороги	км	0,687
	Общая площадь дороги	м²	6701

3. Технологические и архитектурно-строительные решения по объекту характеризуется следующими данными:

№	Наименование показателей	Ед. изм.	Показатели	
			Заявленные	Рекомендуемые к утверждению
1	Площадь участка	га		4,4
2	Протяженность наружного водопровода В1 Ø160мм	м		161,6
3	Наружный газопровод Ø110мм	м		272,7
4	Общая протяженность кабельной линии КЛ-10 кВ	км		1,256
5	Протяженность кабелей сетей связи	м		1101,5
6	Категория автомобильной дороги			IV
7	Общая протяженность дороги	км		0,687
8	Общая сметная стоимость строительства в текущих и прогнозных ценах 2024 года, В том числе: СМР Оборудование Прочие	млн. тенге	1 500 816,635 1 702 870,635 76 512,347 221 433,309	1 735 652,821 907 731,592 604 596,057 223 325,172
9	Продолжительность строительства	месяц	5	5

4. На объекте установлено предусмотренное проектом оборудование в количестве согласно актам о его приемке после индивидуального испытания и комплексного опробования;

5. Наружные инженерные коммуникации (холодное и горячее водоснабжение, канализация, теплоснабжение, газоснабжение, электроснабжение и связь) обеспечивают нормальную эксплуатацию объекта (здания, сооружения, помещения) и приняты городскими эксплуатационными организациями;

6 Сметная стоимость по утвержденному проекту (проектно-сметной документации, на собственные средства):
всего 1 693 930 315,84 (один миллиард шестьсот девяносто три миллиона девятьсот тридцать тысяча триста пятнадцать тенге, восемьдесят четыре тиын), в том числе: стоимость строительно-монтажных работ 1 016 659 383 (один миллиард шестнадцать миллионов шестьсот пятьдесят девять тысяча триста восемьдесят три тенге); стоимость оборудования, инструмента и инвентаря 677 147 583,84 (шестьсот семьдесят семь миллионов сто сорок семь тысяча пятьсот восемьдесят три тенге, восемьдесят четыре тиын), стоимость прочих затрат 123 349 (сто двадцать три тысяча триста сорок девять тенге);

7. Сметная стоимость основных фондов, принимаемых в эксплуатацию 1 693 930 315,84 (один миллиард шестьсот девяносто три миллиона девятьсот тридцать тысяча триста пятнадцать тенге, восемьдесят четыре тиын), в том числе: стоимость строительно-монтажных работ 1 016 659 383 (один миллиард шестнадцать миллионов шестьсот пятьдесят девять тысяча триста восемьдесят три тенге); стоимость оборудования, инструмента и инвентаря 677 147 583,84 (шестьсот семьдесят семь миллионов сто сорок семь тысяча пятьсот восемьдесят три тенге, восемьдесят четыре тиын), стоимость прочих затрат 123 349 (сто двадцать три тысяча триста сорок девять тенге);

8. Объект построен в соответствии с утвержденным проектом (проектно-сметной документацией) и требованиями государственных нормативных документов в области архитектуры, градостроительства и строительства;

9. Доля местного содержания предусмотрена в проектно-сметной документации 70 % и фактически применено 70 % (на объектах, финансируемых за счет государственных инвестиций и средств квазигосударственного сектора);

10. Класс энергоэффективности здания А++;

11. Объект построен в соответствии с утвержденным проектом (проектно-сметной документацией) и требованиями государственных нормативных документов в области архитектуры, градостроительства и строительства.

РЕШИЛ: **«Строительство ИКИ школы на 900 мест в ауле Аксай г. Атырау» принять в эксплуатацию.**

наименование объекта (комплекса)

Заказчик: ГУ «Управление строительства, архитектуры и градостроительства Атырауской области» Кусайнов Н. М.

фамилия, имя, отчество (при наличии), подпись руководителя М.П.

Технический надзор: ТОО «Engineering Services» Садвакасов Д. Б.

фамилия, имя, отчество (при наличии), подпись эксперта М.П.

Авторский надзор: ТОО «Rise Project Group» Инсенбаев А. Р.

фамилия, имя, отчество (при наличии), подпись эксперта М.П.

Подрядчик (генеральный подрядчик): ТОО «Barys.kz» Нуралин А. М.

фамилия, имя, отчество (при наличии), подпись руководителя М.П.

Приложение 3 к акту приемки
объекта в эксплуатацию
форма

Технические характеристики объекта (линии электропередач)

№ п/п	Наименование	Единица измерения	Количество
1	2	3	4
1	Воздушные ЛЭП низкого напряжения ...	километр (далее – км)	
2	Воздушные ЛЭП Высокого напряжения 10 кВ	км	
3	Кабельные ЛЭП низкого напряжения ...	км	
4	Кабельные ЛЭП высокого напряжения...	км	1,256
5	Площадь опор	м 2	
6	Опоры:		
	1) металлические	штук (далее – шт)	
	2) деревянные с деревянными приставками	шт	
	3) деревянные с железобетонными приставками	шт	
	4) железобетонные	шт	
	5) тросовые подвесы	шт	
7	Провода:		
	1) медные	км	
	2) алюминиевые	км	2,52
	3) сталеалюминевые	км	

8	Кронштейны для светильников:		
	1) железобетонные	шт	
	2) металлические	шт	
9	Арматура уличного освещения:		
	1) светильники с лампами накаливания	шт	
	2) светильники с ртутными лампами	шт	
	3) светильники с люминесцентными лампами	шт	
10	Кабели:		
	1) марки АПвПу 3х240/95 напряжением 10 кВ	км	2520
11	Муфты соединительные...	шт	27
12	Муфты концевые	шт	4
13	Контуры заземления	шт	540
14	Устройства грозозащиты	шт	
15	Дорожные покрытия кабельных сетей:		
	1) асфальтобетонные	м 2	24
	2) булыжные	м 2	
	3) тротуары	м 2	

Заказчик: ГУ «Управление строительства, архитектуры и градостроительства Атырауской области» Кусайнов Н. М.

фамилия, имя, отчество (при наличии), подпись руководителя М.П.

Авторский надзор: ТОО «Rise Project Group» Инсенбаев А. Р.

фамилия, имя, отчество (при наличии), подпись эксперта М.П.

Приложение 10 к акту приемки объекта в эксплуатацию

форма

Технические характеристики объекта (автомобильные дороги)

№ п.п.	Наименование конструктивных элементов	Единицы измерения	Количество	Описание конструктивных элементов	Примечание
1	Протяженность дороги	м	687		
2	Ширина проезжей части	м	6		
3	Ширина тротуаров	м	4,5		
4	Ширина пешеходных дорог	м			
5	Ширина разделительной грунтовой полосы	м			
6	Ширина обочины	м	1		
7	Угол откоса	градус	34		
8	Высота насыпи	м	1,5		
9	Дополнительные транспортные пути				
10	Количество полос		2		
11	Дорожные знаки	шт	17		
12	Элементы освещения				

13	Зеленые насаждения	шт			
14	Дорожное покрытие	м²	6701	Асфальтобетон	
15	Электроосвещение				

Заказчик: ГУ «Управление строительства, архитектуры и градостроительства Атырауской области» Кусайнов Н. М.

фамилия, имя, отчество (при наличии), подпись руководителя М.П.

Авторский надзор: ТОО «Rise Project Group» Инсенбаев А. Р.

фамилия, имя, отчество (при наличии), подпись эксперта М.П.

Приложение 13 к акту приемки объекта в эксплуатацию

форма

Технические характеристики объекта (сети, водоводы, коллекторы и тому подобное)

№ п/п	Наименование	Единицы измерения	Количество, протяженность	Примечание
1	2	3	4	5
Водопровод				
1	Водоводы (общая протяженность)	м	161,6	
	1) из стальных труб	м		
	2) из чугунных труб	м		
	3) из асбестоцементных труб	м		
	4) из железобетонных труб	м		
	5) из полиэтиленовых труб, диаметром 160мм	м	161,6	
2	Распределительная сеть (общая протяженность)	м		
	1) из стальных труб	м		
	2) из чугунных труб	м		
	3) из асбестоцементных труб	м		
	4) из полиэтиленовых труб	м		

	5)	м	
3	Прочие устройства		
	Смотровой колодец	шт	2
	Задвижка d- 160мм	шт	4
	" d-	шт	
	" d-	шт	
	Вентили d-	шт	
	" d-	шт	
	" d-	шт	
	Кран d- 32мм	шт	1
	" d-	шт	
	" d-	шт	
	Гидрант	шт	
	Водопроводный ввод	шт	
	Водоразборная колонка	шт	
	Стальной футляр	шт	

	Питьевой фонтанчик	шт	
Канализация			
1	Коллекторы (общая протяженность)	м	505
	1) из керамических труб	м	
	2) из чугунных труб	м	
	3) из бетонных труб	м	
	4) из асбестоцементных труб	м	
	5) из железобетонных труб	м	
	6) из полиэтиленовых труб, диаметром 110мм	м	505
2	Канализационная сеть (общая протяженность)	м	
	1) из керамических труб	м	
	2) из чугунных труб	м	
	3) из бетонных труб	м	
	4) из асбестоцементных труб	м	
	5) из железобетонных труб	м	
	6)	м	

3	Прочие устройства			
	Смотровой колодец	шт	8	
	Выпуск	шт		

Горизонтальный разрез колодца	Вертикальный разрез колодца
Масштаб 1:100	Масштаб 1:100
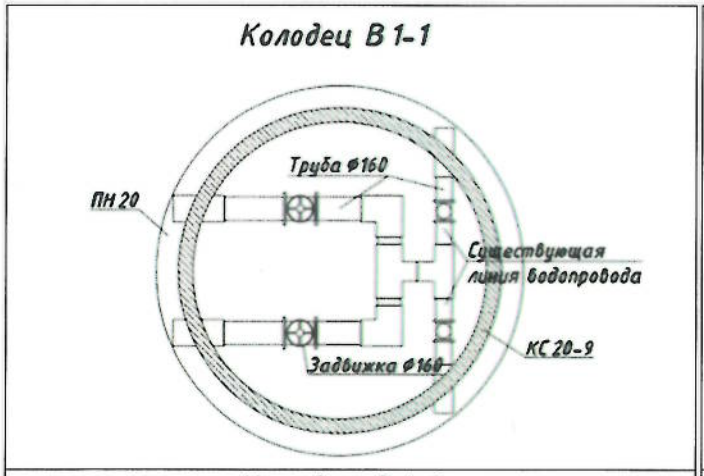	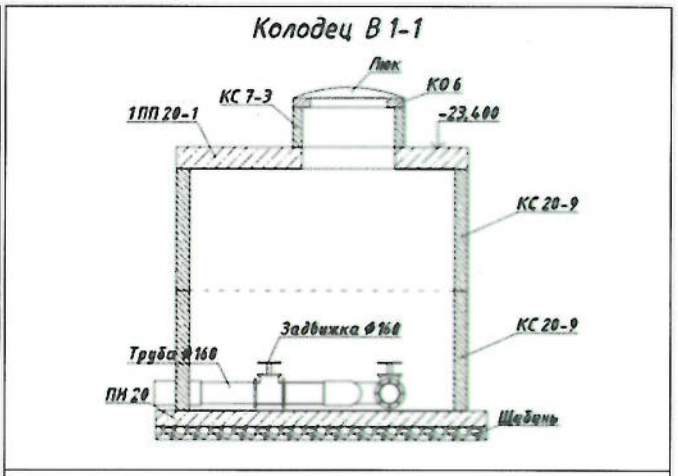
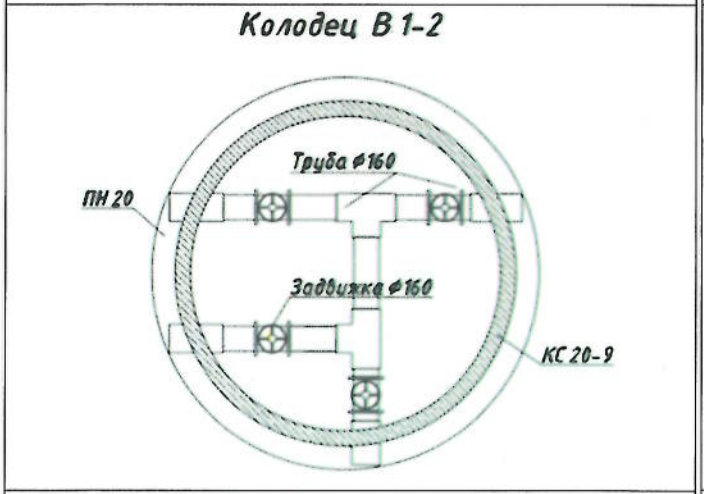	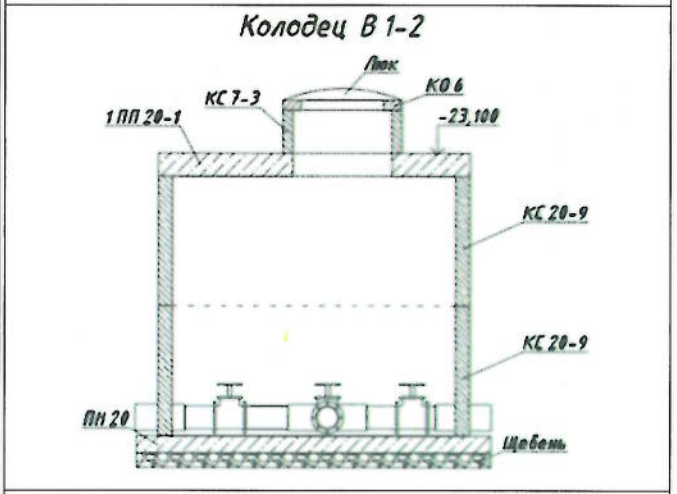
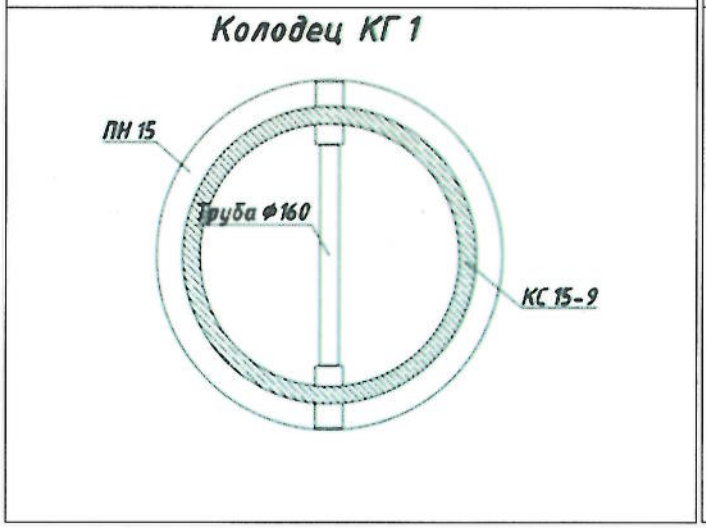	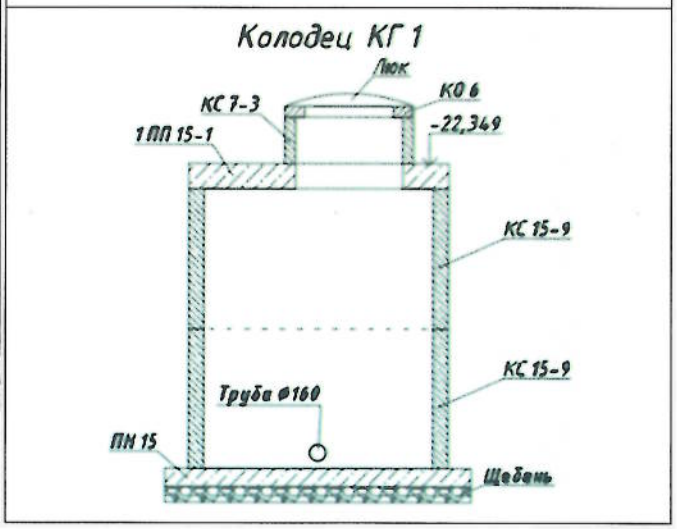

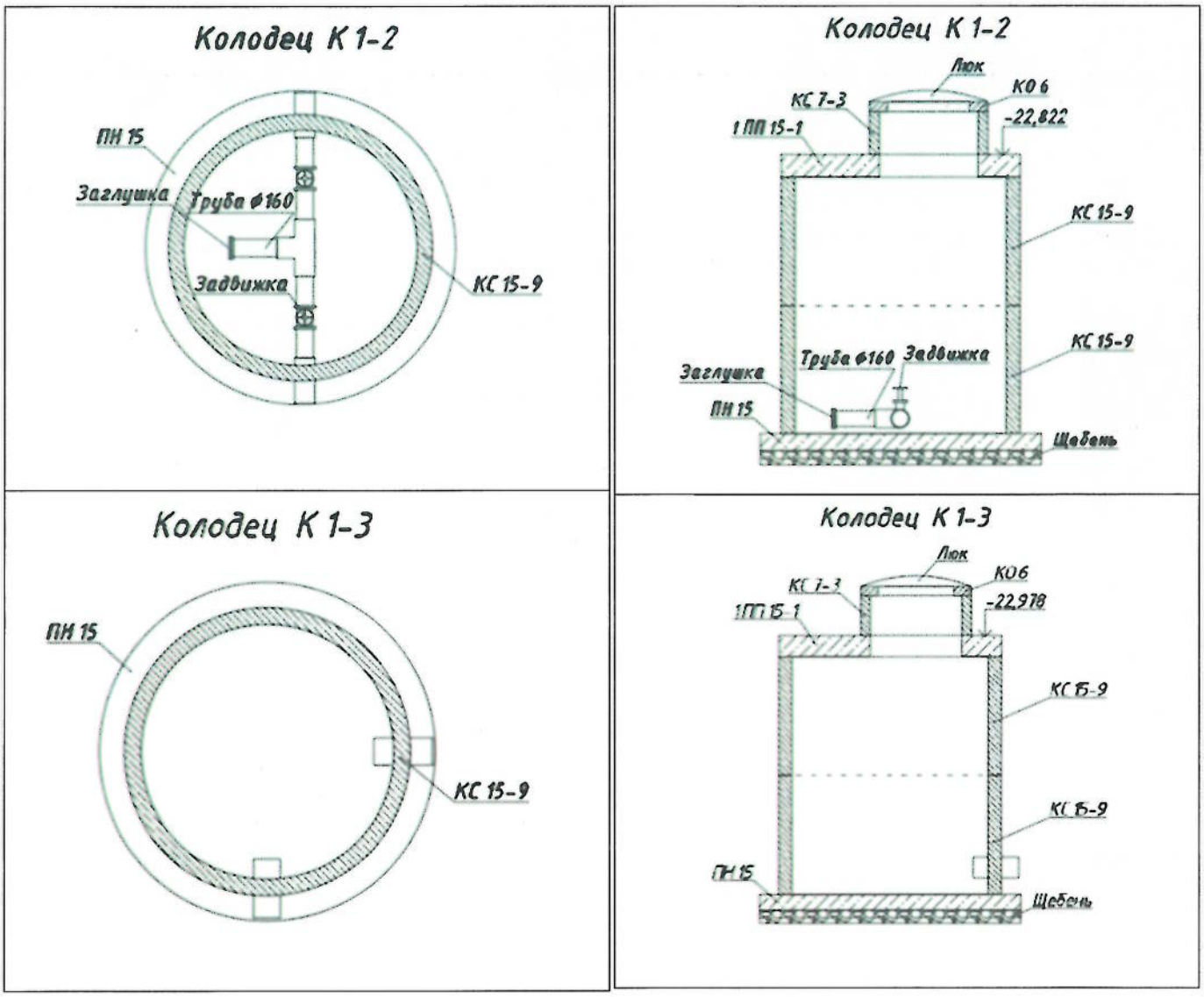

Спецификация

№ п/п	Наименование	Марка	Материал	Диаметр (мм) (размеры)	Количество	Примечание
1	Плиты днища колодцев ПН 20		Железобетон	D = 2500 мм H = 120 мм	2	
2	Плиты днища колодцев ПН 15		Железобетон	D = 2000 мм H = 120 мм	3	
3	Кольца колодцев стеновые КС 20-9		Железобетон	D = 2200 мм H = 890 мм	4	
4	Кольца колодцев стеновые КС 15-9		Железобетон	D = 1680 мм H = 890 мм	6	

5	Плита перекрытия колодцев 1ПП 20-1	Железобетон	D = 2200 мм H = 150 мм	2	
6	Плита перекрытия колодцев 1ПП 15-1	Железобетон	D = 1680 мм H = 150 мм	3	
7	Кольца колодцев стеновые КС 7-3	Железобетон	D = 840 мм H = 290 мм	5	
8	Кольца опорные КО6	Железобетон	D = 840 мм H = 70 мм	5	

Схема привязки колодца к постоянным точкам-ориентирам

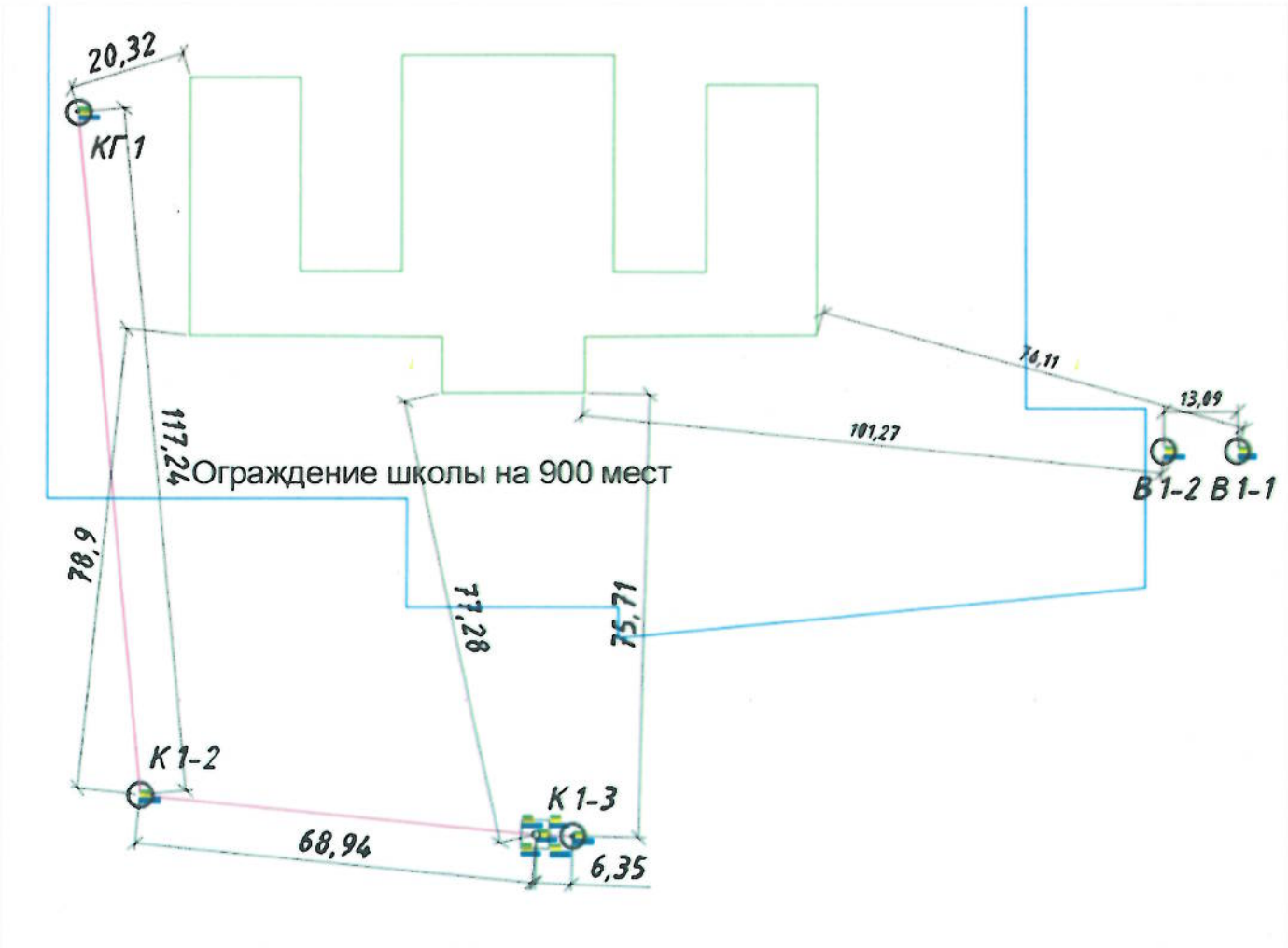

Заказчик: ГУ «Управление строительства, архитектуры и градостроительства Атырауской области» Кусайнов Н. М.

фамилия, имя, отчество (при наличии), подпись руководителя М.П.

Авторский надзор: ТОО «Rise Project Group» Инсенбаев А. Р.

фамилия, имя, отчество (при наличии), подпись эксперта М.П.

Приложение 15 к акту приемки объекта в эксплуатацию

форма

Технические характеристики объекта (газопровод, нефтепровод)

№ п/п	Наименование	Единицы измерения	Количество, протяженность	Примечание
1	Протяженность трубопровода	м	242	
	Протяженность воздушной прокладки:	м	20,2	
	1) на эстакадах	м		
	2) на опорах	м	4	
	3) безопорная прокладка	м		
	Количество опор	шт	1	
	Протяженность подземной прокладки:	м		
	1) в проходных каналах	м		
	2) в полупроходных каналах	м		
	3) бесканальная прокладка	м		
2	Количество колодцев (камер)	шт		
3	Количество компенсаторов	шт		
4	Количество вводов	шт		

5	Количество задвижек d =	шт			
	d =	шт			
6	Вентили (клапан) d =	шт			
	d =	шт			
7	Кран проходной d =100	шт	2		
	d =	шт			
8	Сифоны (гидрозатворы)	шт			
9	Переходники	шт	5		
10	Затворы поворотные	шт			
11	Регуляторы давления	шт			
12	Скважины	шт			
13	Станки - качалки (тип _____ , марка ____)	шт			
	-//- (тип____, марка ____)	шт			
	-//- (тип____, марка ____)	шт			

Горизонтальный разрез скважины (колодца)

Масштаб _____

Вертикальный разрез скважины (колодца)

Масштаб _____

Спецификация

№ п/п	Наименование	Марка	Материал	Диаметр (размеры) (мм)	Количество	Примечание

Схема привязки скважины (колодца) к постоянным точкам-ориентирам

Заказчик: ГУ «Управление строительства, архитектуры и градостроительства Атырауской области» Кусайнов Н. М.

фамилия, имя, отчество (при наличии), подпись руководителя М.П.

Авторский надзор: ТОО «Rise Project Group» Инсенбаев А. Р.

фамилия, имя, отчество (при наличии), подпись эксперта М.П.

Приложение 16 к акту приемки объекта в эксплуатацию

форма

Технические характеристики объекта (линии связи)

№ п/п	Наименование	Единицы измерения	Количество, протяженность
1	2	3	4
1	Воздушные линии связи, в том числе:	км	
	1) марка	км	
	2) марка	км	
	3) марка	км	
2	Кабельные линии связи, в том числе:	км	1,1015
	1) марка КС-ОКЛО 8	км	1,1015
	2) марка	км	
	3) марка	км	
3	Опоры, в том числе:	шт	
	1) металлические	шт	
	2) деревянные	шт	
	3) анкерные	шт	

	4) железобетонные	шт	
	5) тросовые подвесы	шт	
4	Колодцы сетевые, в том числе:	шт	15
	1) ККС 1	шт	15
	2) ККС 2	шт	
	3) ККС 3	шт	
	4) ККС 4	шт	
	5) ККС 5	шт	
5	Муфты соединительные	шт	1
6	Коллекторы коммуникационные, в том числе:		
	1) керамические	км	
	2) бетонные	км	
	3) асбестоцементные	км	
	4) пластмассовые	км	
7	НУП (необслуживаемые усилительные пункты)	шт	
8	Прочие устройства	шт	

Горизонтальный разрез скважины (колодца)

Масштаб 1:100

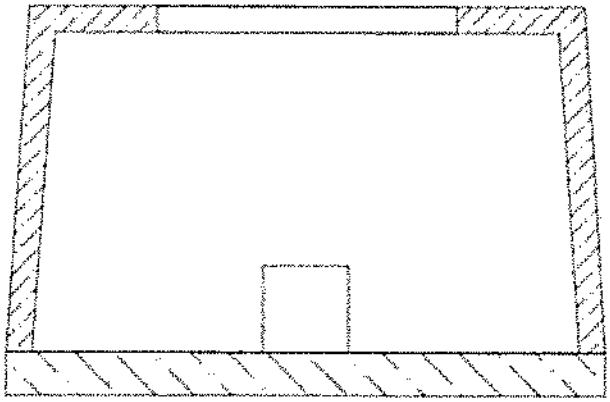

Вертикальный разрез скважины (колодца)

Масштаб 1:100

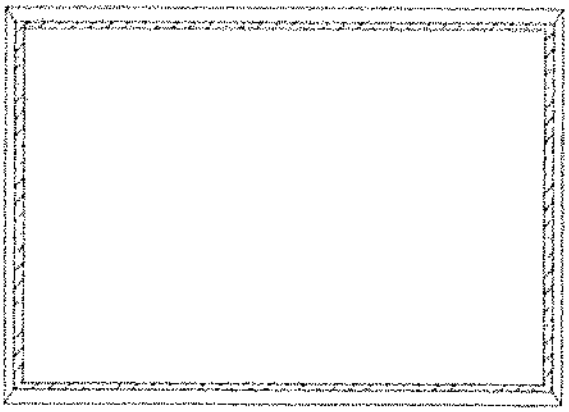

Наименование колодцев	ККС1	ККС2	ККС3	ККС4	ККС5	ККС6	ККС7	ККС8	ККС9	ККС10	ККС11	ККС12	ККС13	ККС14	ККС15
Отметка высоты верха колодцев	-23,393	-23,394	-23,453	-23,033	-23,203	-23,053	-23,208	-23,262	-23,357	-23,286	-23,042	-23,290	-23,070	-22,877	-22,288

Спецификация

№ п/п	Наименование	Марка	Материал	Диаметр (мм) (размеры)	Количество	Примечание
1	Колодцы кабельной канализации и связи ККС		Железобетон	L = 1360 мм W = 1040 мм H = 900 мм	15	

Горизонтальный разрез НУП	Вертикальный разрез НУП
Масштаб _____	Масштаб _____

Спецификация

№ п/п	Наименование Марка	Единицы измерения	Материал Количество (размеры)	Примечание

Схема привязки колодцев кабельной линии связи к постоянным точкам-ориентирам (ККС1 – ККС8)

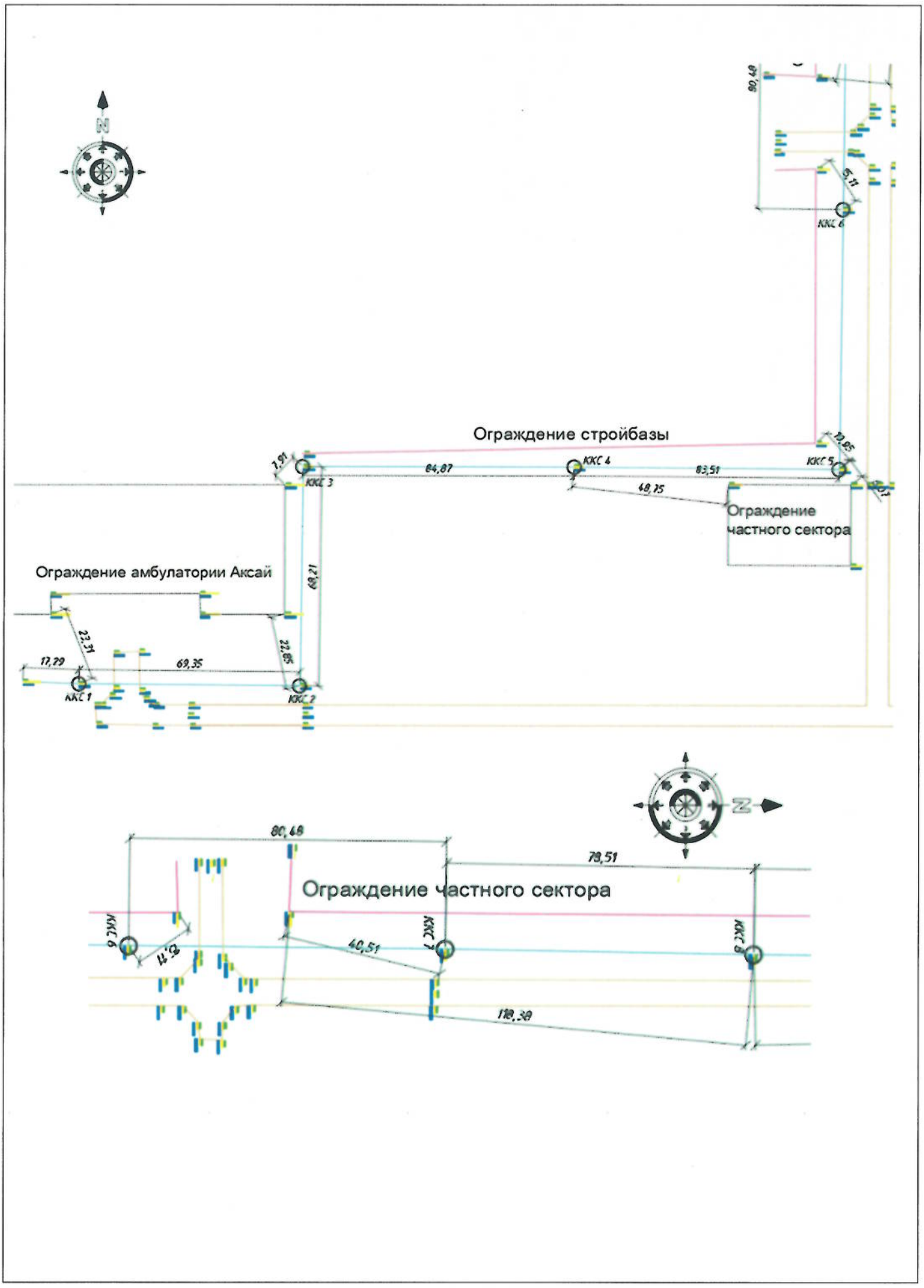

Схема привязки колодцев кабельной линии связи к постоянным точкам-ориентирам (ККС9 – ККС15)

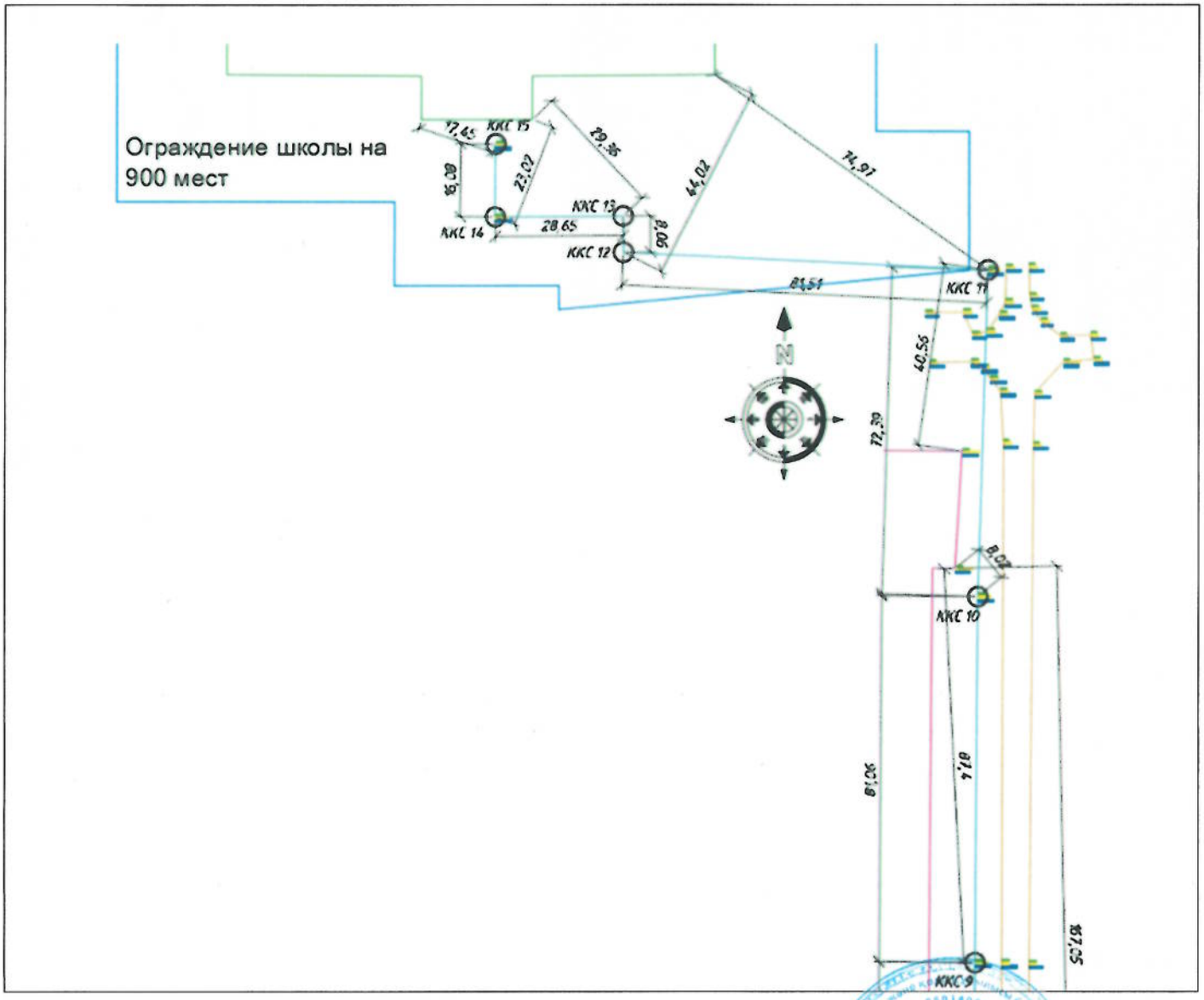

Заказчик: ГУ «Управление строительства, архитектуры и градостроительства Атырауской области» Кусайнов Н. М.

фамилия, имя, отчество (при наличии), подпись руководителя М.П.

Авторский надзор: ТОО «Rise Project Group» Инсенбаев А. Р.

фамилия, имя, отчество (при наличии), подпись эксперта М.П.