Утвержден приказом
Министра по инвестициям и развитию
Республики Казахстан
от 24 апреля 2017 года № 234

# Акт приемки объекта в эксплуатацию

Сноска. Форма в редакции приказа Министра индустрии и инфраструктурного развития РК от 08.02.2021 № 53 (вводится в действие по истечении десяти календарных дней после дня его первого официального опубликования).

«11» 12 2024г.

Заказчик: **Государственное учреждение "Отдел образования по Жамбылскому району Управления образования Алматинской области", Алматинская область, Жамбылский район, с.Узынагаш, улица Абая, № 47, БИН 101240000397. Руководитель Алтынбекова Светлана Амантаевна**

*(фамилия, имя, отчество (при его наличии) ИИН, телефон – для физических лиц, наименование организации – для юридических лиц, БИН, телефон, почтовый индекс, область, город, район, населенный пункт, наименование улицы, номер дома/здания (стационарного помещения)*

на основании:

Декларации о соответствии (прилагается) «10» 12 2024г.

**Товарищество с ограниченной ответственностью "Зәулім Шын" - Республика Казахстан, Кызылординская область, г.Кызылорда, Микрорайон КОРКЫТ АТА , Улица ЖЕЗКАЗГАН, 18. БИН 130940004135. Директор Бектибаев Нуржан Адилханович**

*(дата подписания декларации, наименование подрядной (генподрядной) организации, фамилия, имя, отчество (при его наличии) руководителя, юридический адрес, БИН, телефон)*

Заключения о качестве строительно-монтажных работ (прилагается) «10» 12 2024г.

**Товарищество с ограниченной ответственностью «Нұр-Құрлыс» - Республика Казахстан, Алматинская область, Жамбылский район, с.Кайназар, улица Отеп Онгарбаев №6/2. БИН 180740000842. Директор Рыскельдиев Абай Куанышбайулы. Технический надзор; Рыскельдиев Абай Куанышбайулы KZ46VJE00049809; KZ89VJE00049811; KZ62VJE00049812 от 07.10.2019г.**

*(дата подписания заключения, наименование организации, фамилия, имя, отчество (при его наличии) экспертов технического надзора, № и дата получения аттестатов, БИН, телефон)*

Заключения о соответствии выполненных работ по проекту (прилагается) «10» 12 2024г.

**Товарищество с ограниченной ответственностью "Стройкомп KZ" Республика Казахстан, Жамбылская обл., город Тараз, улица Саухымбека №7, БИН 201040019572. Директор Селюнина Анжела Ренатовна. Авторский надзор: Ихиев Батырхан Болатулы KZ66VJE00056239 от 27.07.2020г.**

*(дата подписания заключения, наименование организации, фамилия, имя, отчество (при его наличии) экспертов авторского надзора, № и дата получения аттестатов, БИН, телефон)*

произведя осмотр готовности предъявленного подрядчиком (генеральным подрядчиком) к приемке в эксплуатацию объекта: **"Строительство системы газификации для средней школы "СШ Ульгули"**

*( наименование объекта и вид строительства (новое, расширение, реконструкция, техническое перевооружение, модернизация, капитальный ремонт)*

**Уровень ответственности- второй – нормальный**

*уровень ответственности,техническая и технологическая сложность обьекта*

по адресу **"Строительство системы газификации для средней школы "СШ Ульгули"**

*(область, район, населенный пункт, микрорайон, квартал, улица, номер дома (корпуса)*

проверив комплектность исполнительной технической документации, в том числе посредством электронного модуля исполнительной технической документации

"__"_____2024 год__ года, дата ознакомления подтверждает что:

1. Строительство объекта осуществлено на основании:

1) правоустанавливающего документа на земельный участок от "__"_____200года

*документ, подтверждающий наступление юридических фактов (юридических составов), на основании которых возникают, изменяются или прекращаются права на земельный участок, в том числе договоры, решения судов, правовые акты исполнительных органов, свидетельство о праве на наследство, передаточный акт или разделительный баланс при реорганизации негосударственных юридических лиц, владеющих земельным участком на праве собственности или выкупивших право временного возмездного землепользования (аренды).*

либо решения о реконструкции (перепланировке, переоборудовании) помещений (отдельных частей) существующих зданий от "___"_____20___года №_____;

*наименование органа вынесшего решение*

2) талона о приеме уведомления о начале строительно-монтажных работ

Scanned with CamScanner

_____

_____

*наименование органа принявшего уведомление, дата и № принятия талона*

3) проекта (проектно-сметной документации) **Товарищество с ограниченной ответственностью** _____

_____

*( наименование проектной организации, номер проекта)*

утвержденного(й) **Государственное учреждение "Отдел образования по Жамбылскому району Управления образования Алматинской области"**

_____

*(дата и номер проекта, наименование организации утвердившей (переутвердившей) проект и дата утверждения)*

2. Строительно-монтажные работы осуществлены в сроки:

начало работ **2024 года;**

*(месяц, год)*

окончание работ **2024 года;**

*(месяц, год)*

при продолжительности строительства, месяц: _____; по норме или по проекту организации строительства, месяц:_____; фактически, месяц:_____;

3. Объект (комплекс) имеет следующие основные технико-экономические показатели (мощность, производительность, производственная площадь, протяженность, вместимость, объем, пропускная способность, провозная способность, число рабочих мест и тому подобное, заполняется по всем объектам (кроме жилых домов) в единицах измерения соответственно целевой продукции или основным видам услуг):

| Мощность, производительность и так далее | Единица измерения | По проекту | | Фактически | |
|---|---|---|---|---|---|
| | | общая (с учетом ранее принятых) | в том числе пускового комплекса или очереди | общая (с учетом ранее принятых) | в том числе пускового комплекса или очереди |
| Газорегуляторные установки шкафные марки ГРПШ- РДП-ЭКФО-К- 50Н-ОГ-СГ | шт | 1 | | 1 | |
| Задвижка стальная литая фланцевая клиновая с выдвижным шпинделем, с маховиком, для воды, пара, нефтепродуктов, Т до + 425°С, PN 16, марки 30с41нж ГОСТ 5762-2002 DN 50 | шт | 2 | | 2 | |
| Труба стальная электросварная прямошовная диаметром от 15 до 114 мм ГОСТ 10705-80 размерами 60х3,5 мм | м | 160 | | 160 | |
| Труба стальная электросварная прямошовная диаметром от 15 до 114 мм ГОСТ 10705-80 размерами 57х3,5 мм | м | 136 | | 136 | |

Выпуск продукции (оказания услуг), предусмотренной проектом в объеме, соответствующем нормам освоения проектных мощностей в начальный период_ **не предусматривается**

*(факт начала выпуска продукции с указанием объема)*

Нежилое помещение имеет следующие показатели:

| Показатели | Единица измерения | По проекту | Фактически |
|---|---|---|---|
| Площадь участка | м2 | | |
| Число этажей | этаж | | |
| Общий строительный объем | $м^3$ | | |
| В том числе подземной части | $м^3$ | - | |

Scanned with CamScanner

| | | | |
|---|---|---|---|
| Площадь встроенных, встроенно-пристроенных и пристроенных помещений | $м^2$ | - | |

| Показатели | По проекту | | | Фактически | | |
|---|---|---|---|---|---|---|
| | число квартир | площадь квартир, $м^2$ | | число квартир | площадь квартир, $м^2$ | |
| | | общая | Жилая | | общая | жилая |
| Кабинеты здание | | | | | | |

4. Технологические и архитектурно-строительные решения по объекту характеризуются следующими данными: **Газорегуляторные установки шкафные марки ГРПШ- РДП-ЭКФО-К- 50Н-ОГ-СГ – 1шт, Задвижка стальная литая фланцевая клиновая с выдвижным шпинделем, с маховиком, для воды, пара, нефтепродуктов, Т до + 425°С, PN 16, марки 30с41нж ГОСТ 5762-2002 DN 50 – 2шт, Труба стальная электросварная прямошовная диаметром от 15 до 114 мм ГОСТ 10705-80 размерами 60х3,5 мм- 160м, Труба стальная электросварная прямошовная диаметром от 15 до 114 мм ГОСТ 10705-80 размерами 57х3,5 мм-136м.**

*( краткие технические характеристики по особенностям его размещения, по основным материалам и конструкциям, инженерному и технологическому оборудованию)*

5. На объекте установлено предусмотренное проектом оборудование в количестве согласно актам о его приемке после индивидуального испытания и комплексного опробования;

6. Наружные инженерные коммуникации (холодное и горячее водоснабжение, канализация, теплоснабжение, газоснабжение, электроснабжение и связь) обеспечивают нормальную эксплуатацию объекта (здания, сооружения, помещения) и приняты городскими эксплуатационными организациями;

7. Сметная стоимость по утвержденному проекту (проектной-сметной документации): всего **7597,407тг ;** в том числе строительно-монтажных работ **4141,111тг ;** оборудования, инструмента и инвентаря **2642,288 тг;**

8. Сметная стоимость основных фондов, принимаемых в эксплуатацию **7445,459 тг;** в том числе: стоимость строительно-монтажных работ **6647,732тг**; стоимость оборудования, инструмента и инвентаря **2642,288 тг;**

9. Доля местного содержания предусмотрена в проектно-сметной документации _90_% и фактически применено _90_% (на объектах, финансируемых за счет государственных инвестиций и средств квазигосударственного сектора);

10. Класс энергоэффективности здания **не -имеет ;**

11. Объект построен в соответствии с утвержденным проектом (проектно-сметной документацией) и требованиями государственных нормативных документов в области архитектуры, градостроительства и строительства.

**РЕШИЛ: "Строительство системы газификации для средней школы "СШ Ульгули"**

*(наименование объекта (комплекса)*

**принять в эксплуатацию.**

**Заказчик: Государственное учреждение "Отдел образования по Жамбылскому району Управления образования Алматинской области"**

*фамилия, имя, отчество (при наличии), подпись руководителя, место печати (при наличии)*

**Технический надзор**

1) аттестованный (-ые) эксперт (-ы) _____

(фамилия, имя, отчество (при его наличии) эксперта, специализация аттестата, подпись, дата  Место печати (при наличии)

2) аккредитованная организация **Товарищество с ограниченной ответственностью «Нур-Курлыс»**

(наименование организации)

**Директор Рыскельдиев Абай Куанышбайулы**

фамилия, имя, отчество (при его наличии) руководителя, подпись, дата  Место печати (при наличии)

имеющей в своем составе аттестованного (-ых) эксперта (-ов)

Scanned with CamScanner

**Товарищество с ограниченной ответственностью «Нур-Карлыс»**
**Технический надзор: Рыскельдиев Абай Куанышбайулы KZ46VJE00049809; KZ89VJE00049811; KZ62VJE00049812 от 07.10.2019г.**

(фамилия, имя, отчество (при его наличии) эксперта, специализация аттестата), подпись, дата Место печати (при наличии)

**Авторский надзор**
**разработчик проекта: Товарищество с ограниченной ответственностью "Стройкомп KZ"**
**Директор Селюнина Анжела Ренатовна**

*(наименование организации, фамилия, имя, отчество (при его наличии), должность, подпись, дата) Место печати (при наличии)*

2)организация **Товарищество с ограниченной ответственностью "Стройкомп KZ"**
(наименование организации)
**Товарищество с ограниченной ответственностью "Стройкомп KZ" Авторский надзор: Ихиев Батырхан Болатулы KZ66VJE00056239 от 27.07.2020г.**
фамилия, имя, отчество (при его наличии) руководителя, подпись, дата Место печати (при наличии)

имеющей в своем составе аттестованного (-ых) эксперта (-ов)_____
(фамилия, имя, отчество (при его наличии) эксперта, специализация аттестата), подпись, дата
Место печати (при наличии)

3) **аттестованный (-ые) эксперт (-ы)**_____

*(фамилия, имя, отчество (при его наличии) эксперта, специализация аттестата, подпись, дата)*

*Место печати (при наличии)*

**Подрядчик (генеральный подрядчик)**
**ТОО "Зәулім Шың"**
**Директор Бектибаев Нуржан Адилханович**

*фамилия, имя, отчество (при наличии), подпись руководителя, место печати (при наличии)*

Scanned with CamScanner

Приложение 1
к приказу Министра
по инвестициям и развитию
Республики Казахстан
от 24 апреля 2017 года № 235

**Заключение о качестве строительно-монтажных работ**

«10» 11 2024г.

Технический надзор: **Товарищество с ограниченной ответственностью «Нұр-Құрлыс» - Республика Казахстан, Алматинская область, Жамбылский район, с.Кайназар, улица Отеп Онгарбаев №6/2. БИН 180740000842. Директор Рыскельдиев Абай Куанышбайулы.**
*(наименование организации, фамилия, имя, отчество (при наличии) руководителя, юридический адрес)*

в лице **Технический надзор: Рыскельдиев Абай Куанышбайулы KZ46VJE00049809; KZ89VJE00049811; KZ62VJE00049812 от 07.10.2019г.**
(фамилия, имя, отчество (при наличии) экспертов, № аттестатов, дата получения)

действующего на основании договора _____
*(№ договора и дата)*

по объекту **"Строительство системы газификации для средней школы "СШ Ульгули"**
*(наименование и местонахождение объекта)*

заказчиком которого является **Государственное учреждение "Отдел образования по Жамбылскому району Управления образования Алматинской области"**
*( наименование организации, фамилия, имя, отчество (при наличии) руководителя)*

подтверждает, что:

1. Строительство объекта осуществлялось

а) подрядчиком (генеральным подрядчиком) **ТОО "Зәулім Шың" № 24020072 от 30.05.2024г.**
*( наименование организации, № лицензии и дата получения)*

в лице **директор Бектибаев Нуржан Адилханович**
*(фамилия, имя, отчество (при наличии) руководителя)*

б) субподрядными организациями
***ТОО «"Р и А - Сервис ЛТД" № 14017718 от 24.11.2014 года.***
наименование организации, № лицензии и дата получения

в лице директор ***Алтынбекулы А.***
фамилия, имя, отчество (при наличии) руководителя

в) субподрядными организациями
***ТОО " КазэнергоПроектСтрой" № 18023294 от 26.12.2018 года***
наименование организации, № лицензии и дата получения

в лице ***директор Абдреймова А.***
фамилия, имя, отчество (при наличии) руководителя

***г)ТОО "MMM GROUP" № 20013735 от 18.09.2020 года***
наименование организации, № лицензии и дата получения

в лице директор ***Махатов Н.Е.***
фамилия, имя, отчество (при наличии) руководителя

2. Строительно-монтажные работы осуществлены в сроки:

начало работ **2024 года;**
*(месяц, год)*

окончание работ **2024 года;**
*(месяц, год)*

при продолжительности строительства, месяц: _____; по норме или по проекту организации строительства, месяц: _____; фактически, месяц: _____;

3. Сметная стоимость по утвержденному проекту (проектной-сметной документации): всего **7597,407тг ;** в том числе строительно-монтажных работ **4141,111тг ;** оборудования, инструмента и инвентаря **2642,288 тг;**

4. Сметная стоимость основных фондов, принимаемых в эксплуатацию **7445,459 тг;** в том числе: стоимость строительно-монтажных работ **6647,732тг**; стоимость оборудования, инструмента и инвентаря **2642,288 тг;**

Scanned with CamScanner

Объект построен в соответствии с проектом (проектно-сметной документацией)
**Товарищество с ограниченной ответственностью**

*( наименование проектной организации, номер проекта)*

утвержденного(й) **Государственное учреждение "Отдел образования по Жамбылскому району Управления образования Алматинской области"**

*(дата и номер проекта, наименование организации утвердившей (переутвердившей) проект и дата утверждения)*

и требованиями государственных нормативных документов в области архитектуры, градостроительства и строительства;

6. Примененные строительные материалы, конструкции, оборудование и изделия соответствуют проекту и требованиям государственных нормативов;

6-1. Доля местного содержания предусмотрена в проектно-сметной документации _90_____% и фактически применено _90_____% (на объектах финансируемых за счет государственных инвестиций и средств квази государственного сектора);

7. Исполнительная техническая документация имеется в полном объеме;

8. Замечания, выданные техническим надзором в процессе строительства устранены;

9. Завершенный строительством объект обеспечивает прочность, устойчивость и надежность на протяжении всего срока службы (эксплуатации, использования, применения) и соответствует требованиям государственных нормативов направленных на обеспечение интересов и безопасности собственников (пользователей) и общества в целом.

**Технический надзор:**

организация **Товарищество с ограниченной ответственностью «Нур-Курлыс»**
**Директор Рыскельдиев Абай Куанышбайулы**

*(наименование организации, фамилия, имя, отчество (при наличии) руководителя,)*

*М.П.*_____*подпись*

эксперт по техническому надзору: **Технический надзор: Рыскельдиев Абай Куанышбайулы KZ46VJE00049809; KZ89VJE00049811; KZ62VJE00049812 от 07.10.2019г.**

(фамилия, имя, отчество (при наличии) эксперта (экспертов) и их аттестатов, подпись, дата)

*М.П.*_____*подпись*

Scanned with CamScanner

Приложение 2
к приказу Министра
по инвестициям и развитию
Республики Казахстан
от 24 апреля 2017 года № 235

**Заключение о соответствии выполненных работ проекту**

«10» 12 **2024г.**

Авторский надзор: **Товарищество с ограниченной ответственностью "Стройкомп KZ" Республика Казахстан, Жамбылская обл., город Тараз, улица Саухымбека №7, БИН 201040019572. Директор Селюнина Анжела Ренатовна. Авторский надзор: Ихиев Батырхан Болатұлы KZ66VJE00056239 от 27.07.2020г.**
*(наименование организации, фамилия, имя, отчество (при наличии) руководителя)*

действующего на основании_____
*( № договора и дата)*

по объекту **"Строительство системы газификации для средней школы "СШ Ульгули"**
*(наименование и местонахождение объекта)*

заказчиком которого является **Государственное учреждение "Отдел образования по Жамбылскому району Управления образования Алматинской области"**
*( наименование организации, фамилия, имя, отчество (при наличии) руководителя)*

подтверждает, что:

1. Строительство объекта осуществлялось

а) подрядчиком (генеральным подрядчиком) **ТОО "Зәулім Шың" № 24020072 от 30.05.2024г.**
*( наименование организации, № лицензии и дата получения)*

в лице **директор Бектибаев Нуржан Адилханович**
*(фамилия, имя, отчество (при наличии) руководителя)*

б) субподрядными организациями

***ТОО «"Р и А - Сервис ЛТД" № 14017718 от 24.11.2014 года.***
наименование организации, № лицензии и дата получения

в лице директор ***Алтынбекулы А.***
фамилия, имя, отчество (при наличии) руководителя

в) субподрядными организациями

***ТОО " КазэнергоПроектСтрой" № 18023294 от 26.12.2018 года***
наименование организации, № лицензии и дата получения

в лице ***директор Абдреймова А.***
фамилия, имя, отчество (при наличии) руководителя

***г)ТОО "MMM GROUP" № 20013735 от 18.09.2020 года***
наименование организации, № лицензии и дата получения

в лице директор ***Махатов Н.Е.***
фамилия, имя, отчество (при наличии) руководителя

2. Строительно-монтажные работы осуществлены в сроки:

начало работ **2024 года;**
*(месяц, год)*

окончание работ **2024 года;**
*(месяц, год)*

при продолжительности строительства, месяц: _____; по норме или по проекту организации строительства, месяц:_____; фактически, месяц:_____;

3. Примененные строительные материалы, конструкции, оборудование и изделия соответствуют требованиям проекта;

4. Замечания, выданные авторским надзором в процессе строительства, устранены;

5. Внесенные изменения в проект (проектно-сметную документацию) в процессе строительства

Scanned with CamScanner

выполнены в соответствии с требованиями нормативов в области архитектуры, градостроительства и строительства;

5. Объект построен в соответствии с проектом (проектно-сметной документацией) **Товарищество с ограниченной ответственностью**

*( наименование проектной организации, номер проекта)*

утвержденного(й) **Государственное учреждение "Отдел образования по Жамбылскому району Управления образования Алматинской области"**

*(дата и номер проекта, наименование организации утвердившей (переутвердившей) проект и дата утверждения)*

Авторский надзор:

организация **Товарищество с ограниченной ответственностью "Стройкомп KZ"**

**Директор Селюнина Анжела Ренатовна.**

*(наименование организации, фамилия, имя, отчество (при наличии) руководителя,)*

*М.П.*_____*подпись, дата*

эксперт(ы) по авторскому надзору **Авторский надзор: Ихиев Батырхан Болатұлы KZ66VJE00056239 от 27.07.2020г.**

*(фамилия, имя, отчество (при наличии) эксперта (экспертов), № аттестатов, подпись, дата)*

*М.П.*_____*подпись, дата*

СтройКомп KZ

Scanned with CamScanner

Приложение 3
к приказу Министра
по инвестициям и развитию
Республики Казахстан
от 24 апреля 2017 года № 235
форма

# Декларация о соответствии

Сноска. Форма в редакции приказа Министра индустрии и инфраструктурного развития РК от 09.08.2019 № 632 (вводится в действие по истечении десяти календарных дней после дня его первого официального опубликования); с изменениями, внесенными приказом Министра индустрии и инфраструктурного развития РК от 08.02.2021 № 53 (вводится в действие по истечении десяти календарных дней после дня его первого официального опубликования).

"10" 12 2024года

Подрядчик (генеральный подрядчик): **Товарищество с ограниченной ответственностью "Зәулім Шын" - Республика Казахстан, Кызылординская область, г.Кызылорда, Микрорайон КОРКЫТ АТА , Улица ЖЕЗКАЗГАН, 18. БИН 130940004135.**

*наименование организации, юридический адрес*

в лице **Директор Бектибаев Нуржан Адилханович**

*фамилия, имя, отчество (при наличии) руководителя организации*

по объекту **"Строительство системы газификации для средней школы "СШ Ульгули"**

*(наименование и местонахождение объекта)*

заказчиком которого является **Государственное учреждение "Отдел образования по Жамбылскому району Управления образования Алматинской области"**

*( наименование организации, фамилия, имя, отчество (при наличии) руководителя)*

удостоверяет, что:

1. Строительно – монтажные работы на объекте выполнены в соответствии с утвержденным проектом (проектно – сметной документацией), государственными нормативами в сфере архитектурной, градостроительной и строительной деятельности;

2. Субподрядными организациями:

а) ***ТОО «"Р и А - Сервис ЛТД" № 14017718 от 24.11.2014 года.***

наименование организации, № лицензии и дата получения

в лице директор ***Алтынбекулы А.***

фамилия, имя, отчество (при наличии) руководителя

б) субподрядными организациями

***ТОО " КазэнергоПроектСтрой" № 18023294 от 26.12.2018 года***

наименование организации, № лицензии и дата получения

в лице ***директор Абдреймова А.***

фамилия, имя, отчество (при наличии) руководителя

***в)ТОО "MMM GROUP" № 20013735 от 18.09.2020 года***

наименование организации, № лицензии и дата получения

в лице директор ***Махатов Н.Е.***

фамилия, имя, отчество (при наличии) руководителя

3. проекта (проектно-сметной документации) **Товарищество с ограниченной ответственностью**

*( наименование проектной организации, номер проекта)*

утвержденного(й) **Государственное учреждение "Отдел образования по Жамбылскому району Управления образования Алматинской области"**

*(дата и номер проекта, наименование организации утвердившей (переутвердившей) проект и дата утверждения)*

4. Объект (комплекс) имеет следующие основные технико-экономические показатели (мощность, производительность, производственная площадь, протяженность, вместимость, объем, пропускная способность, провозная способность, число рабочих мест и тому подобное, заполняется по всем объектам (кроме жилых домов) в единицах измерения соответственно целевой продукции или основным видам услуг):

| Мощность, производительность и так | Единица | По проекту | Фактически |
|---|---|---|---|

Scanned with CamScanner

| далее | измерения | общая (с учетом ранее принятых) | в том числе пускового комплекса или очереди | общая (с учетом ранее принятых) | в том числе пускового комплекса или очереди |
|---|---|---|---|---|---|
| Газорегуляторные установки шкафные марки ГРПШ- РДП-ЭКФО-К- 50Н-ОГ-СГ | шт | 1 | | 1 | |
| Задвижка стальная литая фланцевая клиновая с выдвижным шпинделем, с маховиком, для воды, пара, нефтепродуктов, Т до + 425°С, PN 16, марки 30с41нж ГОСТ 5762-2002 DN 50 | шт | 2 | | 2 | |
| Труба стальная электросварная прямошовная диаметром от 15 до 114 мм ГОСТ 10705-80 размерами 60х3,5 мм | м | 160 | | 160 | |
| Труба стальная электросварная прямошовная диаметром от 15 до 114 мм ГОСТ 10705-80 размерами 57х3,5 мм | м | 136 | | 136 | |

Выпуск продукции (оказания услуг), предусмотренной проектом в объеме, соответствующем нормам освоения проектных мощностей в начальный период **не предусматривается**

*(факт начала выпуска продукции с указанием объема)*

Нежилое помещение имеет следующие показатели:

| Показатели | Единица измерения | По проекту | Фактически |
|---|---|---|---|
| Площадь участка | м2 | | |
| Число этажей | этаж | | |
| Общий строительный объем | $м^3$ | | |
| В том числе подземной части | $м^3$ | - | |
| Площадь встроенных, встроенно-пристроенных и пристроенных помещений | $м^2$ | - | |

| Показатели | По проекту | | | Фактически | | |
|---|---|---|---|---|---|---|
| | число квартир | площадь квартир, $м^2$ | | число квартир | площадь квартир, $м^2$ | |
| | | общая | Жилая | | общая | жилая |
| Кабинеты здание | | | | | | |

5. Технологические и архитектурно-строительные решения по объекту характеризуется следующими данными: **Газорегуляторные установки шкафные марки ГРПШ- РДП-ЭКФО-К-50Н-ОГ-СГ – 1шт, Задвижка стальная литая фланцевая клиновая с выдвижным шпинделем, с маховиком, для воды, пара, нефтепродуктов, Т до + 425°С, PN 16, марки 30с41нж ГОСТ 5762-2002 DN 50 – 2шт, Труба стальная электросварная прямошовная диаметром от 15 до 114 мм ГОСТ 10705-80 размерами 60х3,5 мм- 160м, Труба стальная электросварная прямошовная диаметром от 15 до 114 мм ГОСТ 10705-80 размерами 57х3,5 мм-136м.**

*краткие технические характеристики по особенностям его размещения, по основным материалам и конструкциям, инженерному и технологическому оборудованию*

6. На объекте установлено предусмотренное проектом оборудование в количестве согласно актам о его приемке после индивидуального испытания и комплексного опробования;

7. Мероприятия по охране труда, обеспечению взрывобезопасности, пожаробезопасности, охране окружающей природной среды и антисейсмические мероприятия, редусмотренные проектом выполнены;

Scanned with CamScanner

8. Строительно-монтажные работы осуществлены в сроки:

начало работ _____ **2024 года;**

(*месяц, год*)

окончание работ _____ **2024 года;**

(*месяц, год*)

при продолжительности строительства, месяц: _____; по норме или по проекту организации строительства, месяц:_____; фактически, месяц:_____;

9. Примененные строительные материалы, конструкции, оборудование и изделия соответствуют требованиям проекта и государственных нормативов;

9-1. Доля местного содержания предусмотрена в проектно-сметной документации 90__% и фактически применено _90__% (на объектах финансируемых за счет государственных инвестиций и средств свази государственного сектора);

10. Исполнительная геодезическая съемка фактического положения подземных инженерных сетей и/или зданий (сооружений) выполнена (обязательное приложение к декларации о соответствии);

10-1. Исполнительная техническая документация имеется в полном объеме, в том числе в электронном модуле;

11. Наружные инженерные коммуникации (холодное и горячее водоснабжение, канализация, теплоснабжение, газоснабжение, электроснабжение и связь) обеспечивают нормальную эксплуатацию объекта, что подтверждается поставщиками услуг по инженерному и коммунальному обеспечению.

Поставщики услуг по инженерному и коммунальному обеспечению:

_____

наименование организации, фамилия, имя, отчество(при наличии), подпись руководителя, дата Место печати(при наличии)

_____

наименование организации, фамилия, имя, отчество(при наличии), подпись руководителя, дата Место печати(при наличии)

12. Шумоизоляция здания соответствует проекту и подтверждается экспертным заключением выдаваемым государственной организацией осуществляющей санитарно-эпидемиологическую экспертизу по результатам лабораторных замеров проведенных аккредитованными испытательными лабораториями (центрами) (экспертное заключение прилагается);

13. Обеспечен доступ для маломобильных групп населения, что подтверждается органами социальной защиты населения_____**не требуется**_____;

*фамилия, имя, отчество (при наличии), подпись руководителя, дата Место печати (при наличии)*

Подрядчик (генеральный подрядчик) считает объект: **"Строительство системы газификации для средней школы "СШ Ульгули"**

*наименование объекта (комплекса)*

готовым к приемке в эксплуатацию,и гарантирует качество выполненных строительно-монтажных и специальных работ, и принимает на себя обязательство устранять дефекты, возникшие по его вине при строительстве объекта согласно гарантийного срока в соответствии с законодательством Республики Казахстан.

**Подрядчик (генеральный подрядчик)**

**Товарищество с ограниченной ответственностью "Зәулім Шың"**

**Директор Бектибаев Нуржан Адилханович**

*фамилия, имя, отчество (при наличии) руководителя, подпись, дата*

*Место печати (при наличии)*

Scanned with CamScanner

Приложение 15 к акту приемки
объекта в эксплуатацию

форма

**Технические характеристики объекта (газопровод, нефтепровод)**
**"Строительство системы газификации для средней школы "СШ Ульгули"**

| № п/п | Наименование | Единицы измерения | Количество, протяженность | Примечание |
|---|---|---|---|---|
| 1 | Протяженность трубопровода | м | 308 | |
| | Протяженность воздушной прокладки: | м | | |
| | 1) на эстакадах | м | | |
| | 2) на опорах | м | | |
| | 3) безопорная прокладка | м | | |
| | Количество опор | шт | | |
| | Протяженность подземной прокладки: | м | --- | |
| | 1) в проходных каналах | м | | |
| | 2) в полупроходных каналах | м | | |
| | 3) бесканальная прокладка | м | | |
| 2 | Количество колодцев (камер) | шт | | |
| 3 | Количество компенсаторов | шт | | |
| 4 | Количество вводов | шт | | |
| 5 | Количество задвижек d =50 | шт | 2 | |
| | d =50 | шт | | |
| | d =100 | шт | | |
| | d =150 | шт | | |
| | d =200 | шт | | |
| 6 | Вентили (Фильтр) клапан d =50 | шт | | |
| | d =20 | шт | | |
| 7 | Кран шаровой d =15 | шт | | |
| | d =20 | шт | | |
| | d =32 | шт | | |
| | d =50 | шт | | |
| | d =65 | шт | | |
| | | | | |
| 8 | Сифоны (гидрозатворы) | шт | | |
| 9 | Переходники d =90x75 | шт | | |
| | Переходники d =25x20 | шт | | |
| | Переходники d =32x25 | шт | | |
| 10 | Затворы поворотные | шт | | |
| 11 | Регуляторы давления | шт | | |

Scanned with CamScanner

| | | | | |
|---|---|---|---|---|
| 12 | Скважины | шт | | |
| 13 | Станки - качалки (тип _____ , марка ____ ) | шт | | |
| | -//- (тип____, марка ____) | шт | | |
| | -//- (тип____, марка ____) | шт | | |
| | | | | |

| Горизонтальный разрез скважины (колодца) | Вертикальный разрез скважины (колодца) |
|---|---|
| Масштаб _____ | Масштаб _____ |
| 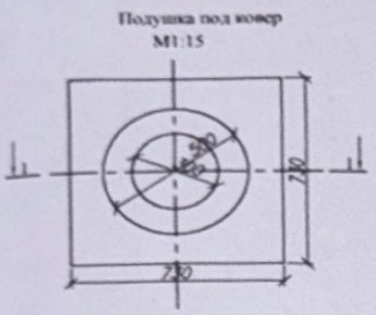  | 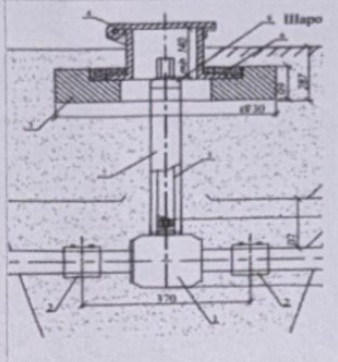  |

Спецификация

| № п/п | Наименование | Марка | Материал | Диаметр (мм) (размеры) | Коли-чество | Примечание |
|---|---|---|---|---|---|---|
| 1 | Труба | 10705-80 | стальная электросварная прямошовная | 57х3,5 мм | 136м | стальная |

Схема привязки скважины (колодца) к постоянным точкам-ориентирам

| | | | |
|---|---|---|---|
| | | | |

**Заказчик** _____ **Государственное учреждение "Отдел образования по Жамбылскому району Управления образования Алматинской области"**

*фамилия, имя, отчество (при наличии), подпись руководителя, место печати (при наличии)*

**Авторский надзор** _____

**Товарищество с ограниченной ответственностью "Стройкомп KZ"**

*фамилия, имя, отчество (при его наличии), подпись эксперта, место печати (при наличии)*

Scanned with CamScanner

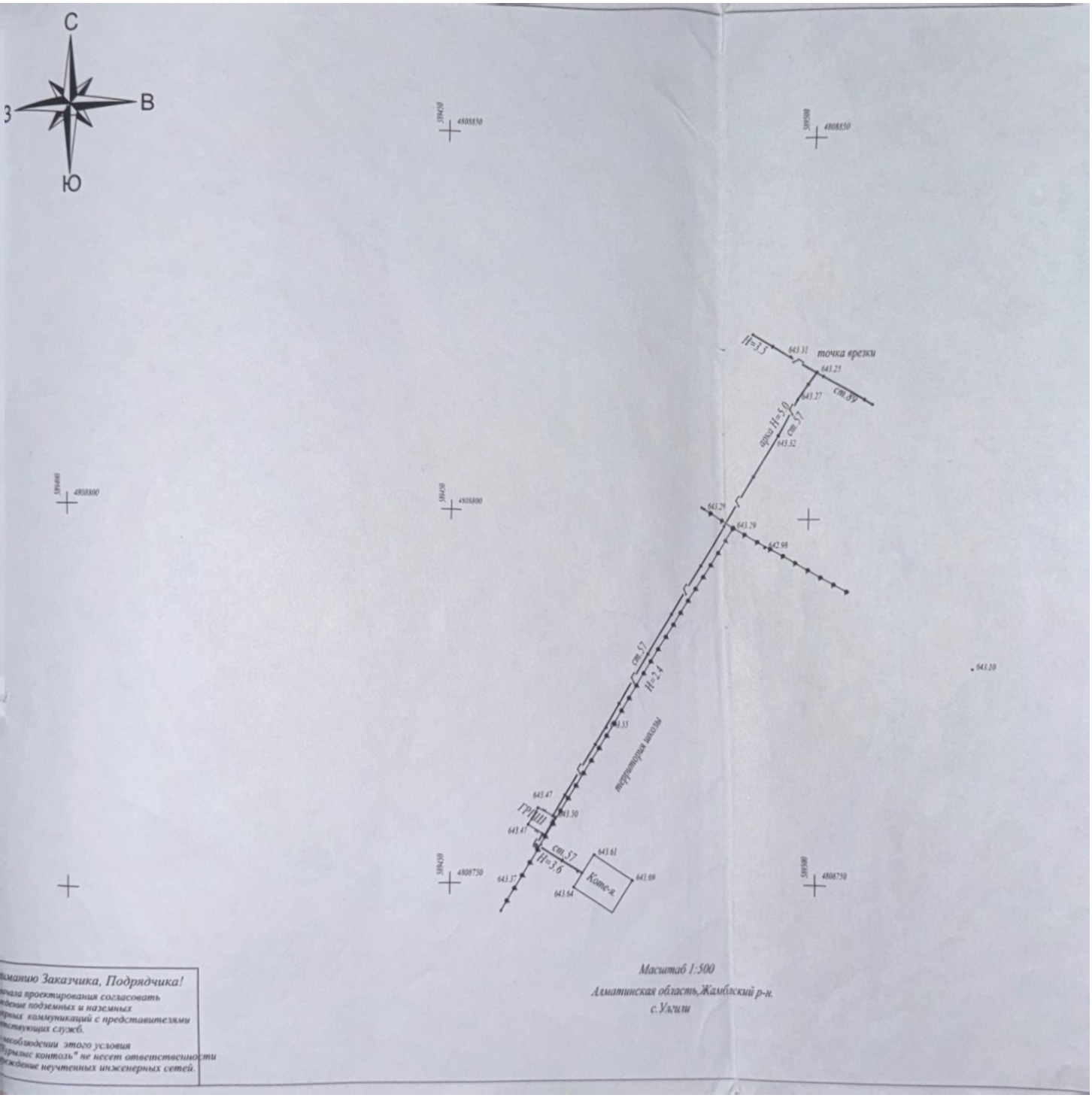


Масштаб 1:500

Алматинская область,Жамбылский р-н.

с.Улкили

...иманию Заказчика, Подрядчика!

...чала проектирования согласовать

...ение подземных и наземных

...рных коммуникаций с представителями

...ствующих служб.

...несоблюдении этого условия

...Бурылыс контоль" не несет ответственности

...ждение неучтенных инженерных сетей.