ТОО "Строй-Аст"
Лицензия №16017992
от 23.11.2016 г.

«Капитальный ремонт здания КГУ «Гимназия имени Магжана Жумабаева»" Карагандинская область, г. Караганда, район им. Казыбек Би, Степной 4-й микрорайон, строение 33/2

Архитектурно-строительные решения

1-671-АС

ТОМ II

2023 г.

ТОО "Строй-Аст"
Лицензия №16017992
от 23.11.2016 г.

«Капитальный ремонт здания КГУ «Гимназия имени Магжана Жумабаева»"
Карагандинская область, г. Караганда, район им. Казыбек Би,
Степной 4-й микрорайон, строение 33/2

Архитектурно-строительные решения

1-671-АС

ТОМ II

Директор: Замиралова И.В.
Главный инженер проекта: Новиков В.П.

2023 г.

Ведомость основных комплектов рабочих чертежей

Обозначение	Наименование	Примечание
1-671-ЭП	Эскизный проект	
1-671-ПЗ	Пояснительная записка	Том I
1-671-ПП	Паспорт проекта	Том I.I
1-671-ПОС	Проект организации строительства	Том I.II
1-671-АС	Архитектурно-строительные решения	Том II
1-671-ВК	Водопровод и канализация	Том II
1-671-ЭО	Электрическое освещение	Том II
1-671-ЭМ	Силовое электрооборудование	Том II
1-671-СД	Сметная документация	Том III

Ведомость рабочих чертежей основного комплекта (начало)

Лист	Наименование	Примечание
1.1...1.2	Общие данные	
2	Фасады в осях "А-Е"	
3	Фасады в осях "Е-А"	
4	Фасады в осях "1-6"	
5	Фасады в осях "6-1"	
6	План 1 этажа до капитального ремонта	
7	План 2 этажа до капитального ремонта	
8	План 3 этажа до капитального ремонта	
9	План 3 этажа до капитального ремонта	
10	План техподполье	
11	План 1 этажа после капитального ремонта	
12	План 2 этажа после капитального ремонта	
13	План 3 этажа капитального ремонта	
14	План 4 этажа капитального ремонта	
15	Разрез 1-1	
16	Разрез 2-2, узлы 1,2,3	
17	Экспликация полов	
18	Ведомость отделки помещений	

Настоящий проект соответствует требованиям экологических, санитарно-гигиенических, противопожарных и других норм, действующих на территории Республики Казахстан и обеспечивает безопасную для жизни и здоровья людей эксплуатацию объекта.

ГИП	ТОО "Строй-Аст"		Новиков В.П.

Ведомость рабочих чертежей основного комплекта (продолжение)

Лист	Наименование	Примечание
19.1-19.2	Схема заполнения элементов дверных проемов Схема заполнения элементов витражных проемов	
20	Схема заполнения элементов оконных проемов	
21	Атриум А-1	
22	План восстановительных работ кровли	
23	Устройство ограждения на кровле	
24	Крыльцо Кр-1, Кр-2, Кр-3	
25	Крыльцо Кр-4	
26	Крыльцо Кр-5	
27	Крыльцо Кр-6,Кр-7	
28	Схема расположения металлоконструкций тамбура	
29	Устройство водосточной системы Вс-1	
30	Схема расположения отверстий	
31	Приямок Пр-1	

Ведомость ссылочных и прилагаемых документов

Обозначение	Наименование	Примечания
	Ссылочные документы	
СП РК 2.02-101-2014	Пожарная безопасность зданий и сооружений	
СП РК 2.01-101-2013	Защита строительных конструкций от коррозии	
СП РК 3.02-107-2014	Общественные здания и сооружения	
ПРИКАЗ МЗ РЕСПУБЛИКИ КАЗАХСТАН № КР ДСМ-76 от 05.08.2021г	Санитарные правила "Санитарно-эпидемиологические требования к объектам образования "	
ПРИКАЗ МЗ РЕСПУБЛИКИ КАЗАХСТАН № КР ДСМ-96/2020 от 11.08.2020г	Санитарные правила "Санитарно-эпидемиологические требования к объектам здравоохранения"	
ПРИКАЗ МЗ РЕСПУБЛИКИ КАЗАХСТАН № КР ДСМ-16 от 17.02.2022г	Санитарные правила "Санитарно-эпидемиологические требования к объектам общественного питания"	
ПРИКАЗ МЗ РЕСПУБЛИКИ КАЗАХСТАН № КР ДСМ-79 от 06.08.2021г	Санитарные правила "Санитарно-эпидемиологические требования к условиям работы с источниками физических факторов,оказывающих воздействие на человека"	
ПРИКАЗ МЗ РЕСПУБЛИКИ КАЗАХСТАН № КР ДСМ-71 от 02.08.2022г	Гигиенические нормативы «Санитарно-эпидемиологические требования к радиационной безопасности»	

Перечень актов освидетельствования скрытых работ

Наименование	Примеч.
1. Изоляционные работы	3.02-29-2004
2. Устройство послойной конструкции пола	3.02-03-2003
3. Монолитные бетонные и железобетонные конструкции	
4. Акт приемки опалубки	
5. Акт приемки арматурной стали, закладных деталей и анкеров	п.п.1.6, 2.95
6. Акт приемки смонтированной арматуры закладных деталей и конструкций, закрываемых при бетонировании	
7. Акт приемки сварочных работ	пп.1.22, 3.43, 8.77
8. Акты приемки готовых конструкций	с исполнительной схемой
9. Антикоррозионная защита по СП РК 2.01-101-2013	
10. Акт приемки защищаемых поверхностей конструкций	
11. Акт приемки изоляционных материалов	
12. Акт приемки швов, примыканий и стыков защиты	
13. Акт приемки защитного покрытия в целом	

Ведомость спецификаций

Лист	Наименование	Примечание
4	Спецификация работ по устройству фасада	
16	Спецификация работ по устройству отмостки	
19.1	Спецификация элементов заполнения дверных проемов	
19.2	Спецификация элементов заполнения витражей	
20	Спецификация элементов заполнения оконных проемов	
21	Спецификация элементов заполнения атриумов	
22	Спецификация работ по ремонту кровли	
23	Спецификация ограждения кровли	
24	Спецификация ограждения Ог-1	
25	Спецификация крыльца Кр-4	
26	Спецификация крыльца Кр-5	
27	Спецификация крыльца Кр-6,Кр-7	
28	Спецификация конструкций тамбура	
29	Спецификация элементов водосточной системы ВС-1	
31	Спецификация приямка Пр-1	

Согласовано: Спец.ВК Набоков; Спец.АС Малькина; Спец.ЭО,ЭМ Макеев

Изм.	Кол.уч.	Лист	№док	Подпись	Дата	1-671-АС		
						«Капитальный ремонт здания КГУ «Гимназия имени Магжана Жумабаева»" Карагандинская область, г. Караганда, район им. Казыбек Би, Степной 4-й микрорайон, строение 33/2		
Директор		Замиралова			10.2023	Архитектурно-строительные решения	Стадия	Лист	Листов
ГИП		Новиков			10.2023		РП	1	31
Разраб.		Багдаткызы			10.2023				
Проверил		Новиков			10.2023	Общие данные	ТОО "Строй-Аст" Лицензия №16017992 от 23.11.2016 г.		
Н.контр.		Новиков			10.2023				

Формат А3

Инв.№ подл. | Подпись и дата | Взам. инв.№

Общие данные

Рабочий проект разработан на основании задания на проектирование, утвержденного Заказчиком и эскизного проекта и предусматривает «Капитальный ремонт здания КГУ «Гимназия имени Магжана Жумабаева»" Карагандинская область, г. Караганда, район им. Казыбек Би, Степной 4-й микрорайон, строение 33/2.
Капитальный ремонт здания, объекта - комплекс работ, в процессе которых производится смена изношенных конструкций и деталей зданий и сооружений или замена их на более прочные и экономичные, улучшающие эксплуатационные возможности ремонтируемых объектов. Исключение составляет полная смена или замена основных конструкций (каменные и бетонные фундаменты зданий и сооружений, все виды стен и крыш зданий, все виды каркасов стен,трубы подземных сетей, опоры мостов и др. Проводится с целью восстановления ресурса здания с заменой при необходимости конструктивных элементов и систем инженерного оборудования, а также улучшения а также улучшения эксплуатационных показателей.

СУЩЕСТВУЮЩЕЕ ПОЛОЖЕНИЕ

Согласно технического паспорта здание 1991 года постройки. Здание 4-х этажное представляет собой сложную конфигурацию, с техническим подпольем.
Несущие стены выполнены кирпичными. Перегородки - кирпичные и деревянные, из ПВХ-профиля. Высота этажа составляет 2,9-3,2 м, в техническом подполье – разное, из-за особенности грунта.
Конструктивный тип здания - каркасная. Жесткость здания обеспечиваются совместной работой несущих поперечных и продольных колонн с балками перекрытиями/покрытиями.
Фундамент - Сборные железобетонные из блоков ФБС (местами) на естественном основании по ГОСТ 13579-78 под стеновыми конструкциями; под колоннами столбчатый железобетонный.
Несущие стены - выполнены из керамзитобетонных панелей толщиной 300мм.
Перегородки: - панельные, толщиной 240 мм., местами выполнены из кирпичной кладки.
Окна - оконные заполнения местами пластиковые, подоконные доски - железобетонными, отливы - металлическими.
Двери - двери внутренние - деревянные и металлические, наружные металлические. Двери входной группы - металлопластиковые. В подвале установлены две металлические защитно-герметические двери, а также одна деревянная.
Перемычки- перемычки 1-4 этажей выполнены железобетонными. Перемычки в подвале выполнены металлическими (швеллер №14, двутавр №20) и железобетонными.
Перекрытие и покрытие - перекрытие подвального помещения выполнено монолитным железобетонным.
Межэтажное и чердачное перекрытия- деревянные.
Цоколь и отмостка - цоколь здания выполнен разновысотным, кирпичным, окрашен и выступает за плоскость стены на 160-210 мм. отмостка выполнена бетонной, шириной 1200 мм.
Крыша и кровля - мягкая, по плитам перекрытиям.
Внутренняя отделка – местами окраска, местами водными составами, в санитарных узлах керамические плиты (кафель). Потолок актового зала отделан подвесным потолком типа Армстронг.
Полы - плиты перекрытия/покрытия из железобетонных сборных плит, шириной 1500 мм., 1200 мм. Плиты покрытия над спортивным и актовым залом приняты железобетонными, ребристыми плитами, шириной 3000 мм.
Здание эксплуатируется.

АРХИТЕКТУРНО-СТРОИТЕЛЬНЫЕ РЕШЕНИЯ

Уровень ответственности здания - II (нормальный, технически сложный).
Район строительства - IB строительно-климатической зоны;
Нормативная снеговая нагрузка (II район) - 120 кгс/м2;
Нормативная ветровая нагрузка (IV район) - 48 кгс/м2;
Температура наиболее холодной пятидневки (обеспеченностью 0,92) -28,9°С.
Расчетная температура воздуха в помещении +20°С.
Степень огнестойкости здания - II.
Степень долговечности здания - II.
По классу конструктивной пожарной опасности - С1
Класс пожарной опасности строительных конструкций - К0.
Срок службы здания - 100 лет
По классу функциональной пожарной опасности - Ф4.1
За условную отметку 0,000 принят уровень чистого пола первого этажа.
Здание четырехэтажное с подвалом, сложной конфигурации, размерами в осях 66,0х42,0 (м). Высота помещений - 2,9-3 м., в техническом подполье – разное, из-за особенности грунта.

Проектом предусматривается следующие ремонтно-строительные работы.

Наружная отделка.
Проектом предусматривается ремонт фасада здания, устройство наружной отделки здания из металлосайдинга взамен устаревшей. Наружные стены утепляются теплоизоляционной плитой из базальтовой минеральной ваты, плотностью 125кг/м3, толщиной 120мм.

Дверные проемы. Проектом предусматривается полная замена всех внутренних и наружных дверных блоков. Внутренние двери - деревянные по ГОСТ 6629-88 и металлопластиковые по ГОСТ 30970-2014. Двери наружные-металлические утепленные по ГОСТ 31173-2003.

Окна. Проектом предусматривается частичная замена оконных блоков. Окна - металлопластиковые, двойной стеклопакет, тройное остекление ГОСТ 30674-99. Стеклоблоки в пределах лестничной клетки - металлопластиковые, двойной стеклопакет, тройное остекление ГОСТ 30674-99. Атриумы - металлопластиковые, двойной стеклопакет, тройное остекление ГОСТ 30674-99.

Отмостка. Проектом предусматривается частичная замена в осях А-Е/1-2, А-Е/5-6, 2-5/В-Г-Е . Отмостку выполнить бетонной, толщиной 100 мм из бетона кл.С15/20, армированный сеткой по щебеночному основанию, толщиной 50мм, шириной 1,0м.

Внутренняя отделка.
Стены:
1-4 этаж - Водоэмульсионная покраска улучшенная, керамическая глазурованная плитка.
Подвал - Известковая окраска.
Потолок:
1-4этаж - Водоэмульсионная окраска улучшенная
Подвал - Известковая окраска
Полы:
Спортзал - дощатый настил.
Кабинетах - линолеум.
Коридоры - (1 этаж) - плитка с шероховатой поверхностью, (2-4) - линолеум.
Санузлы - керамическая плитка.
Коворкинг-зона - ковролин.
Подвал - бетон.

Кровля. Проектом предусматривается ремонт мягкой кровли. Существующая кровля демонтируется до утеплителя (гидроизоляционный ковер, цементная стяжка, керамзитовый гравий). Разбираются слабые участки кирпичной кладки вентшахт. Снимаются по периметру парапетные плиты (материал сохраняется). Выполняется восстановление вентканалов в чердачном помещении, устройство водосточной системы и ограждения кровли по периметру. Восстанавливается кровельный ковер (гидроизоляционный ковер, цементная стяжка, керамзитовый гравий) с устройством необходимого уклона кровли, устанавливаются ранее смонтированные парапетные плиты.

Ремонт кровли тамбура в осях "3-4/ А/1"
Проектом предусматривается замена покрытия из пластика на новое покрытие по металлическим конструкциям (согласно Сп РК 2.02-101-2022). Покрытие кровли - сэндвич-панель по ГОСТ 32603-2012.

Входные группы. Проектом предусматривается ремонт входных групп. Площадки и ступени крылец обетонировать бетоном кл. С12/15, выполнить покрытие - шероховатая плитка по цементно-песчаному раствору. Выполнить ограждение крылец из трубы ф40х2.8 ГОСТ 10704-91*.

Лестничная клетка. Проектом предусматривается только замена деревянного поручня перил.

Наружные и внутренние отделочные работы выполнять согласно требованиям СН РК 2.04-05-2014, СП РК 2.04-108-2014 «Изоляционные и отделочные покрытия».

Согласно п.32 Гигиенических нормативов "Санитарно-эпидемиологические требования к радиационной безопасности", утвержденных приказом МЗ РК №ҚР ДСМ-71 от 02.08.2022г проектом предусматривается применение строительных материалов 1 класса радиационной безопасности.

Для отделки помещений предусмотрены строительные материалы,имеющие документы, подтверждающие их качество и безопасность; для внутренней отделки помещений буфета предусмотрено использование нетоксичных строительных и отделочных материалов, устойчивых к моющим и дезинфицирующим средствам, имеющие документы об оценке (подтверждении) их соответствия, подтверждающие их качество и безопасность. (согласно п.58 гл. 4 СП № КР ДСМ-76 от 05.08.2021 г, п. 17 гл. 2 СП № ҚР ДСМ-16 от 17.02.2022 г).

При функционировании объекта не допускается проведение ремонтных работ (согласно п. 57 гл. 4 СП № КР ДСМ-76 от 05.08.2021 г.)

Указания по производству работ в зимнее время

1. В зимний период допускается выполнять работы по устройству монолитных конструкций крыльца. При этом необходимо строго соблюдать правила производства работ в зимний период (применять электроподогрев) и выполнять постоянный контроль за качеством бетона.
2. Допускается установка оконных блоков в зимний период.
3. Работы по внутренним инженерным коммуникациям выполнять только после замены устройства кровли и наружного остекления.
4. Все внутренние отделочные работы в помещениях выполнять только после замены остекления и подачи тепла в помещениях.
5. Отделочные работы по крыльцу выполнять только при температуре наружного воздуха t=+5°С.
6. Отмостку выполнять в теплый период.

Мероприятия по технике безопасности и пожарной безопасности:

1. Степень огнестойкости здания - II.
2. Класс пожарной опасности - К0 согласно СН РК 2.02-01-2014, СП РК 2.02-101-2014 "Пожарная безопасность зданий и сооружений".
3. Все двери открываются по направлению выхода из помещений.
4. Для обеспечения безопасности обслуживающего персонала о поражения электрическим током предусматривается заземление всех нормально нетоковедущих элементов оборудования, которые могут оказаться под напряжением при повреждении изоляции, путем присоединения к заземляющему устройству.

Указания о мероприятиях, обеспечивающих защиту от шума, вибраций и других воздействий:

1. Для обеспечения помещений от шума предусмотрены узлы установки оконных блоков с защитой от шума . Вибрации и другие воздействия в здании отсутствуют.

ТЕХНИКО-ЭКОНОМИЧЕСКИЕ ПОКАЗАТЕЛИ

Мощность, вместимость, пропускная способность - 1458 учащихся.
Общая площадь земельного участка - 2,245461 га.
Общая площадь здания - 7239,1 м2.
Полезная площадь здания - 7154,4 м2.
Продолжительность строительства - 5 мес.

ВНИМАНИЕ:

ЕСЛИ В ПРОЦЕССЕ ПРОИЗВОДСТВА РАБОТ ОБНАРУЖАТСЯ ДЕФЕКТЫ В КОНСТРУКЦИЯХ (ПРОГИБЫ, ТРЕЩИНЫ, СКОЛЫ), НЕУЧТЁННЫЕ В ПРОЕКТНОЙ ДОКУМЕНТАЦИИ, НЕОБХОДИМО ОБРАТИТЬСЯ К ОРГАНИЗАЦИИ, КОТОРАЯ ВЫПОЛНЯЛА ТЕХНИЧЕСКОЕ ОБСЛЕДОВАНИЕ ОБЪЕКТА ДЛЯ КОРРЕКТИРОВКИ ПРОЕКТНЫХ РЕШЕНИЙ. РАБОТЫ ДОЛЖНЫ БЫТЬ ПРИОСТАНОВЛЕНЫ.

Фасад в осях А-Е

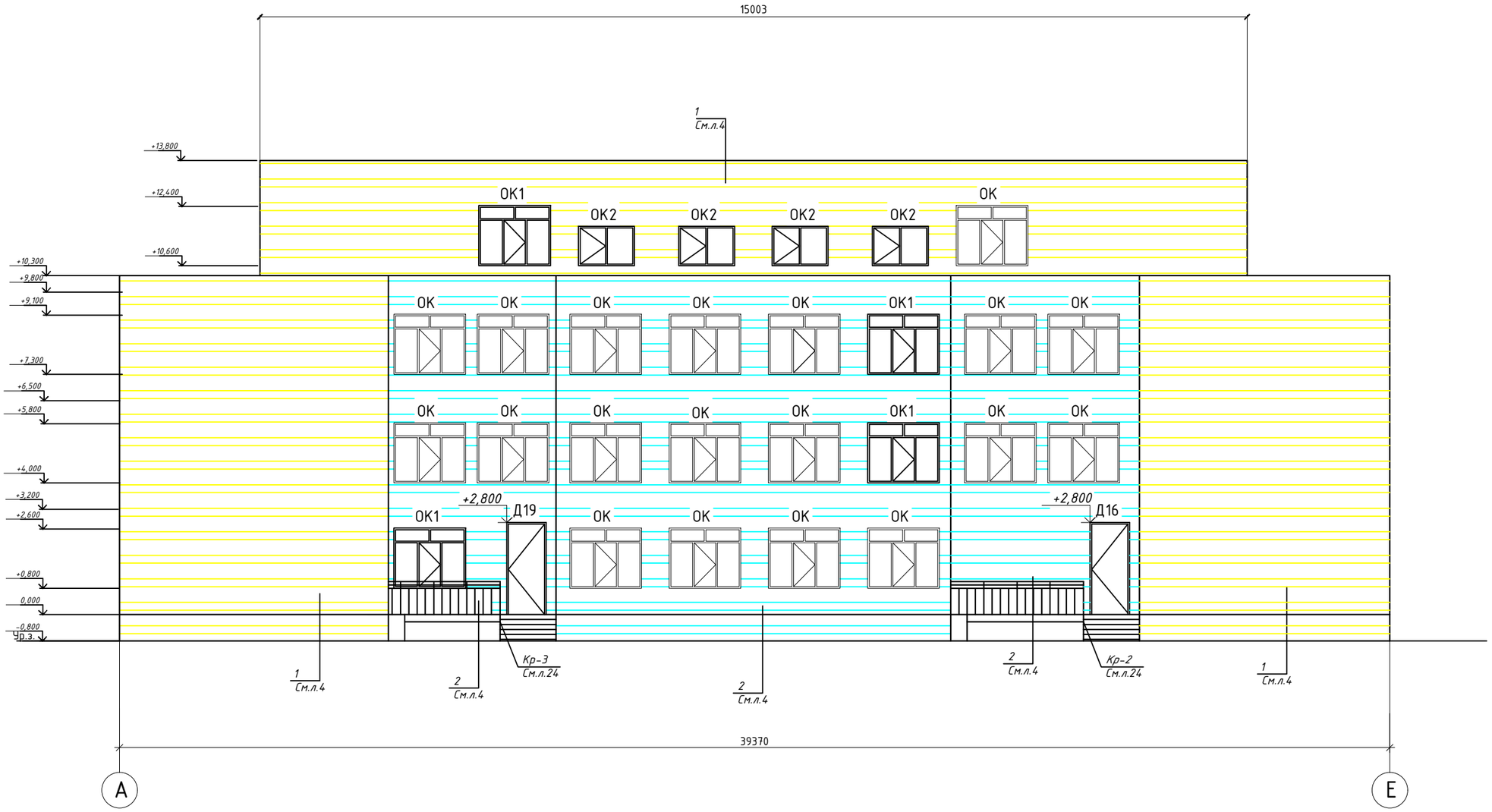

Условные обозначения

ОК — Существующие металлопластиковые окна

ОК1 — Новые металлопластикове окна

						1-671-АС		
						«Капитальный ремонт здания КГУ «Гимназия имени Магжана Жумабаева»"Карагандинская область, г. Караганда, район им. Казыбек Би, Степной 4-й микрорайон, строение 33/2		
Изм.	Кол.уч.	Лист	№док.	Подп.	Дата			
						Архитектурно-строительные решения	СТАДИЯ	ЛИСТ	ЛИСТОВ
ГИП		Новиков			10.2023		РП	2	
Разраб.		Жумабаева			10.2023				
Проверил		Новиков			10.2023	Фасад А-Е	ТОО "Строй-Аст" лицензия N16017992 от 23.11.2016		
Н.контр.		Новиков			10.2023				

ФОРМАТ А3

Фасад в осях Е-А

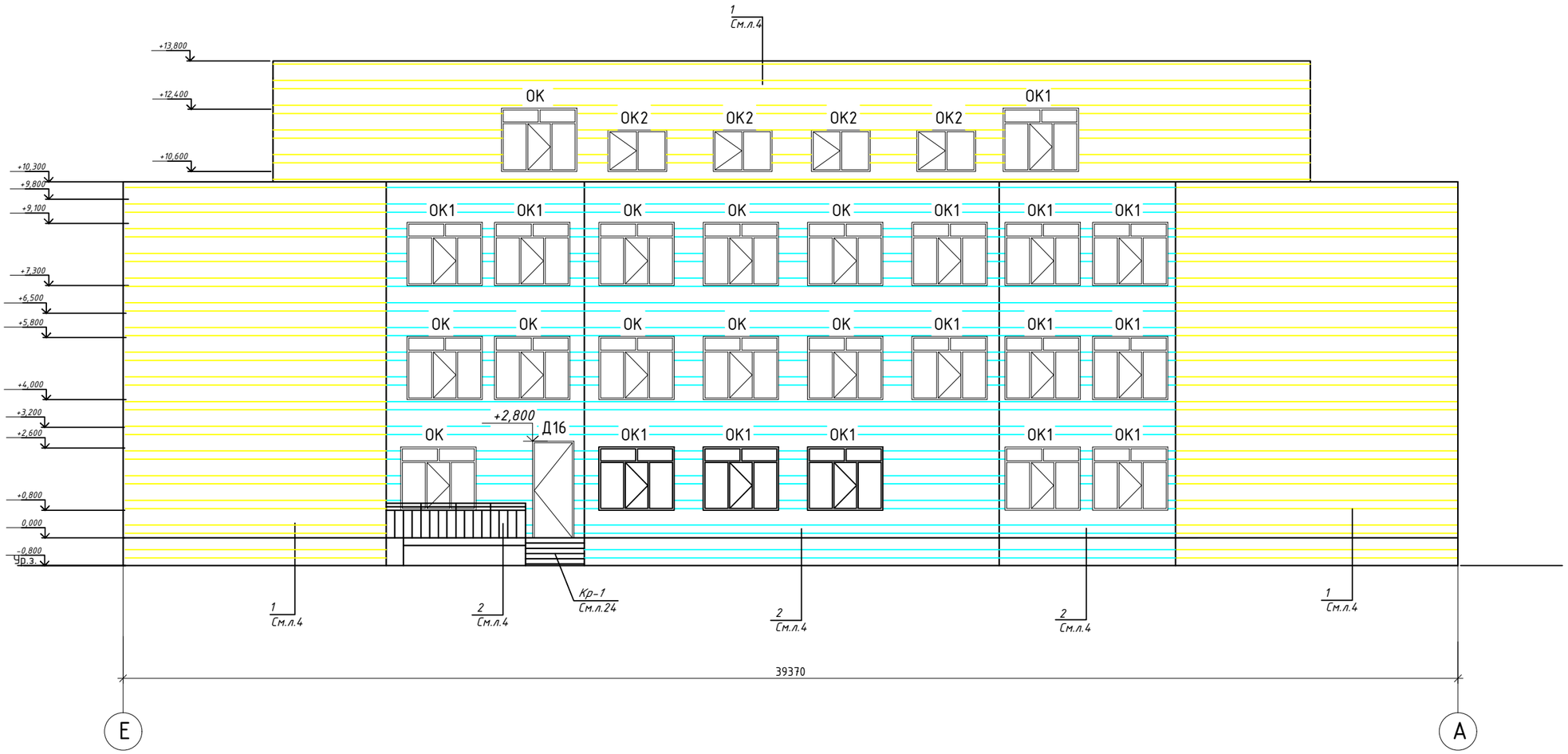

						1-671-АС		
Изм.	Кол.уч.	Лист	№док.	Подп.	Дата	«Капитальный ремонт здания КГУ «Гимназия имени Магжана Жумабаева»"Карагандинская область, г. Караганда, район им. Казыбек Би, Степной 4-й микрорайон, строение 33/2		
ГИП	Новиков			10.2023	Архитектурно-строительные решения	СТАДИЯ	ЛИСТ	ЛИСТОВ
Разраб.	Жумабаева			10.2023		РП	3	
Проверил	Новиков			10.2023	Фасад Е-А	ТОО "Строй-Аст" лицензия N16017992 от 23.11.2016		
Н.контр.	Новиков			10.2023				

ФОРМАТ А3

Фасад в осях 1-6

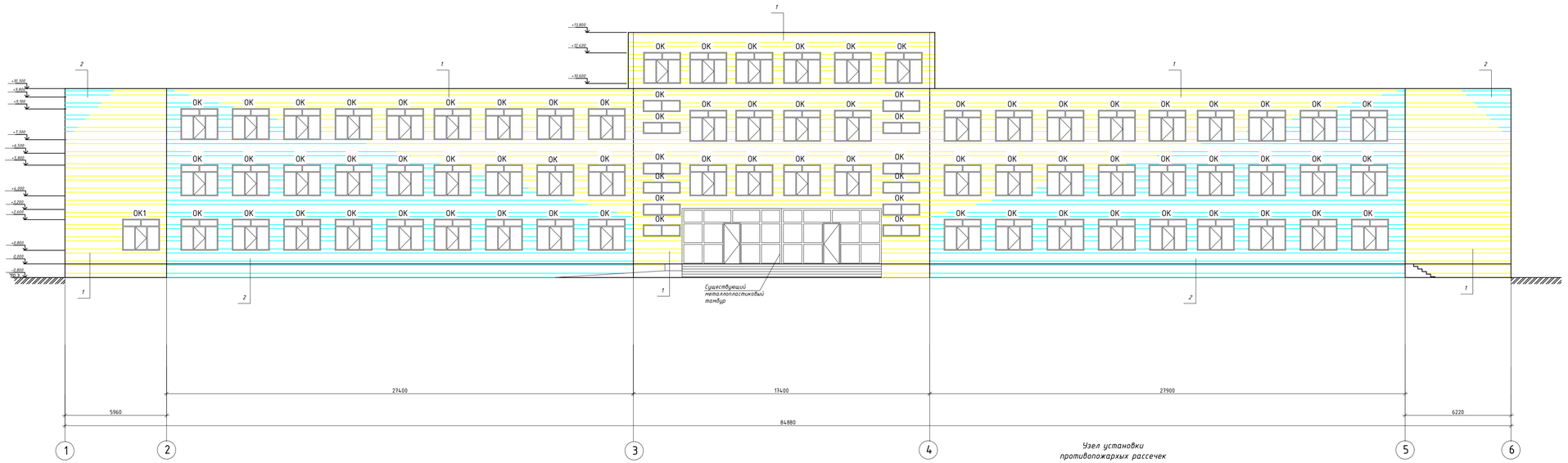

Спецификация по устройству фасада

Марка изделия	Поз. фет.	Наименование	Кол.	Масса, ед., кг	Примечание
		Вертикальные и горизонтальные швы проконопатить монтажной пеной	94,84/ 2371		м2/м.п.
		Вертикальные и горизонтальные швы оштукатурить цем.-песчаным раствором	94,84/ 2371		м2/м.п.
		Плита теплоизоляционная из базальтовой минеральной ваты на синтетическом связующем Плотностью 120 кг/м3 и теплопроводностью 0,043 Вт/мК (НГ).	2640,1		м2
		Мембрана ветрозащитная паропроницаемая (НГ)паропроницаемость не менее 0,3мг/(м·ч·Па)	2640,1		м2
		Противопожарная рассечка МВП	46,4		м3
		Металлосайдинг	2640,1		м2

Восстановительные работы фасада

1. Перед началом выполнения восстановительных работ фасада произвести тщательную отчистку поверхности фасада здания.
2. Герметизация швов должна производится во всех швах без исключения. Стыки панелей не могут быть ровными и межпанельное пространство необходимо утеплять, плотно заполняя все пустоты.
3. Выполнить капитальный ремонт наружной отделки (цветовую отделку см. Эскизный проект), с восстановлением эксплуатационных свойств ж/б панелей (выполнить заделку швов наружных панелей фасада).
4. Утепление фасада производить следующим образом. Установить утеплитель на клей, прижимая его к стене при помощи тарельчатый держатель (5 шт на 1 минплиту). Поверх утеплителя установить гидро-ветрозащитную мембрану.
5. Защиту фасада от статического электричества необходимо выполнять присоединением металлосайдинга к заземлителю (смотреть часть 1-ЭМ).
6. Наружные откосы выполнить из металлосайдинга S-269.4 $м^2$
7. Все рассечки из минеральной ваты крепятся к стене тарельчатым держателем (шаг 500мм) независимо от основного слоя теплоизоляции. Клей для приклеивания утеплителя расход 4кг.
8. ОК-существующие металлопластиковые окна. ОК-1, ОК-2 деревянные окна, подлежащие замене на металлопластиковые.

Ведомость отделки фасада

Поз. отделки	Наименование элемента фасада	Наименование и номер эталона цвета	Наименование материала отделки	Примечание
1	Стены фасада и цоколя	RAL 1018	Плита теплоизоляционная из базальтовой минеральной ваты на синтетическом связующем Плотностью 120 кг/м3 и теплопроводностью 0,043 Вт/мК (НГ) Мембрана ветрозащитная паропроницаемая (НГ)паропроницаемость не менее 0,3мг/(м·ч·Па) Металлосайдинг	1316,6 м2
2	Стены фасада и цоколя	RAL 5024	Плита теплоизоляционная из базальтовой минеральной ваты на синтетическом связующем Плотностью 120 кг/м3 и теплопроводностью 0,043 Вт/мК (НГ) Мембрана ветрозащитная паропроницаемая (НГ)паропроницаемость не менее 0,3мг/(м·ч·Па) Металлосайдинг	1323,5 м2

Узел установки противопожарных рассечек

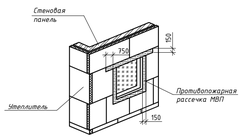

Изм.	Кол.уч.	Лист	№док.	Подп.	Дата	1-671-АС			
						«Капитальный ремонт здания КГУ «Гимназия имени Магжана Жумабаева»"Карагандинская область, г. Караганда, район им. Казыбек Би, Степной 4-й микрорайон, строение 33/2			
ГИП		Новиков			10.2023	Архитектурно-строительные решения	СТАДИЯ	ЛИСТ	ЛИСТОВ
Разраб.		Жумадаева			10.2023		РП	4	
Проверил		Новиков			10.2023	Фасад 1-6	ТОО "Строй-Асм" лицензия N16017992 от 23.11.2016		
Н.контр.		Новиков			10.2023				

Фасад в осях 6-1

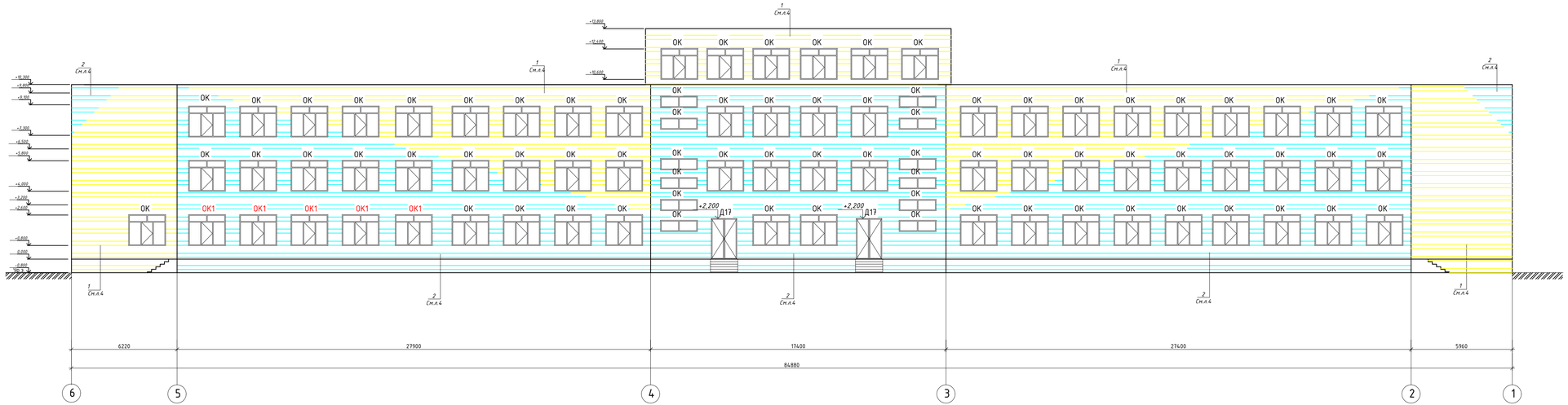

						1-671-АС
						«Капитальный ремонт здания КГУ «Гимназия имени Магжана Жумабаева»"Карагандинская область, г. Караганда, район им. Казыбек Би, Степной 4-й микрорайон, строение 33/2
Изм.	Кол.уч.	Лист	№док.	Подп.	Дата	
ГИП	Новиков				10.2023	Архитектурно-строительные решения
Разраб.	Жумабаева				10.2023	
Проверил	Новиков				10.2023	Фасад 6-1
Н.контр.	Новиков				10.2023	

СТАДИЯ	ЛИСТ	ЛИСТОВ
РП	5	

ТОО "Строй-Аст"
лицензия N16017992
от 23.11.2016

План 1 этажа до капитального ремонта

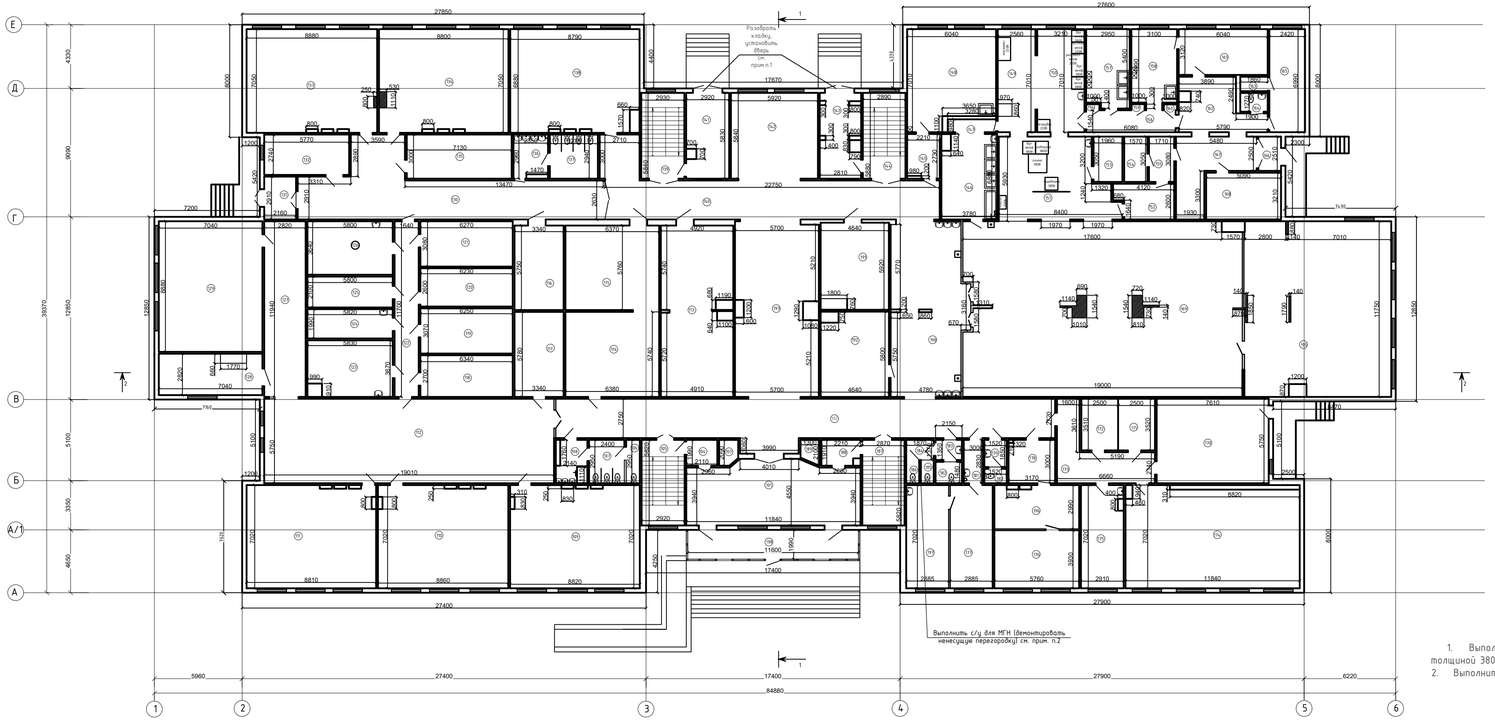

Экспликация помещений

№ помещ.	Наименование	Площадь, м²	Кат. помещ.
1	2	3	4
101	Вестибюль	49,7	
102	Коридор	95,2	
103	Подсобное	2,5	
104	Подсобное	4,2	
105	Лестничная клетка	17,0	
106	Санузел	2,4	
107	Санузел	3,1	
108	Санузел	7,1	
109	Кабинет (географии)	61,0	
110	Кабинет (истории)	61,4	
111	Кабинет (истории)	61,0	
112	Коридор	109,3	
113	Раздевалка	55,3	
114	Раздевалка	36,6	
115	Раздевалка	36,7	
116	Щитовая	19,2	
117	Раздевалка	19,3	
118	Кабинет	17,1	
119	Кабинет	19,2	
120	Кабинет	16,2	
121	Мастерская	19,3	
122	Коридор	19,2	
123	Подсобное	20,5	
124	Кабинет	11,6	
125	Кабинет	12,2	
126	Кабинет	21,1	
127	Коридор	33,3	
128	Подсобное	15,2	
129	Музей	62,5	
130	Коридор	65,9	
131	Тамбур	6,3	
132	Кабинет	15,8	
133	Кабинет (труда девочек)	61,8	
134	Кабинет (труда мальчиков)	60,9	
135	Подсобное	21,0	
136	Санузел	6,6	
137	Санузел	9,6	
138	Кабинет (начальных классов)	58,8	
139	Лестничная клетка	17,1	
140	Коридор	70,6	
141	Подсобное	16,5	
142	Холл	34,6	
143	Подсобное	15,0	
144	Лестничная клетка	17,0	
145	Коридор	5,8	
146	Мастерская	25,3	

Экспликация помещений

№ помещ.	Наименование	Площадь, м²	Кат. помещ.
1	2	3	4
147	Коридор	3,2	
148	Кабинет кулинарии	38,3	
149	Кухня	17,1	
150	Кухня	22,5	
151	Кухня	42,5	
152	Склад	9,6	
153	Склад	6,0	
154	Склад	4,8	
155	Подсобное	5,3	
156	Коридор	9,4	
157	Подсобное	15,5	
158	Подсобное	15,8	
159	Щитовая	0,3	
160	Щитовая	0,3	
161	Подсобное	18,8	
162	Коридор	16,5	
163	Душевая	1,8	
164	Санузел	2,4	
165	Раздевалка	16,9	
166	Тамбур	2,7	
167	Коридор	20,1	
168	Подсобное	18,9	
169	Зал столовой	225,0	
170	Раздевалка	43,8	
171	Раздевалка	8,8	
172	Раздевалка	8,8	
173	Коридор	19,9	
174	Танцевальный зал	79,9	
175	Раздевалка	20,1	
176	Кабинет директора	22,6	
177	Кабинет врача	20,3	
178	Приемная	9,4	
179	Санузел	2,8	
180	Санузел	1,5	
181	Коридор	8,5	
182	Санузел	3,2	
183	Санузел	2,9	
184	Санузел	2,6	
185	Санузел	1,2	
186	Санузел	1,2	
187	Лестничная клетка	16,7	
188	Подсобное	3,8	
189	Подсобное	2,5	
190	Коридор	56,9	
191	Лыжная база	26,1	
192	Лыжная база	26,0	
193	Коридор	64,6	
194	Щитовая	0,3	
195	Кладовая-зона	119,0	
196	Приемная	17,3	
197	Процедурная	20,3	
198	Тамбур	23,1	

ПРИМЕЧАНИЯ:

1. Выполнить разборку проемов, заложенных кирпичом, толщиной 380мм-5,3м2. Установить двери (см. лист АС-11, 19.1).
2. Выполнить демонтаж ненесущей перегородки из кирпичной кладки, толщиной 120 мм -8,6м2.

Изм.	Кол.уч.	Лист	№док	Подпись	Дата	1-671-АС
						«Капитальный ремонт здания КГУ «Гимназия имени Магжана Жумабаева»"Карагандинская область, г. Караганда, район им. Казыбек Би, Степной 4-й микрорайон, строение 33/2
ГИП		Новиков			10.2023	Архитектурно-строительные решения
Разработал		Малькина			10.2023	
Проверил		Новиков			10.2023	План 1 этажа до капитального ремонта
Н.контроль		Новиков			10.2023	

Стадия	Лист	Листов
РП	6	

ТОО "Строй-Аст" лицензия №16017992 от 23.11.2016

Формат А4х4

План 2 этажа до капитального ремонта

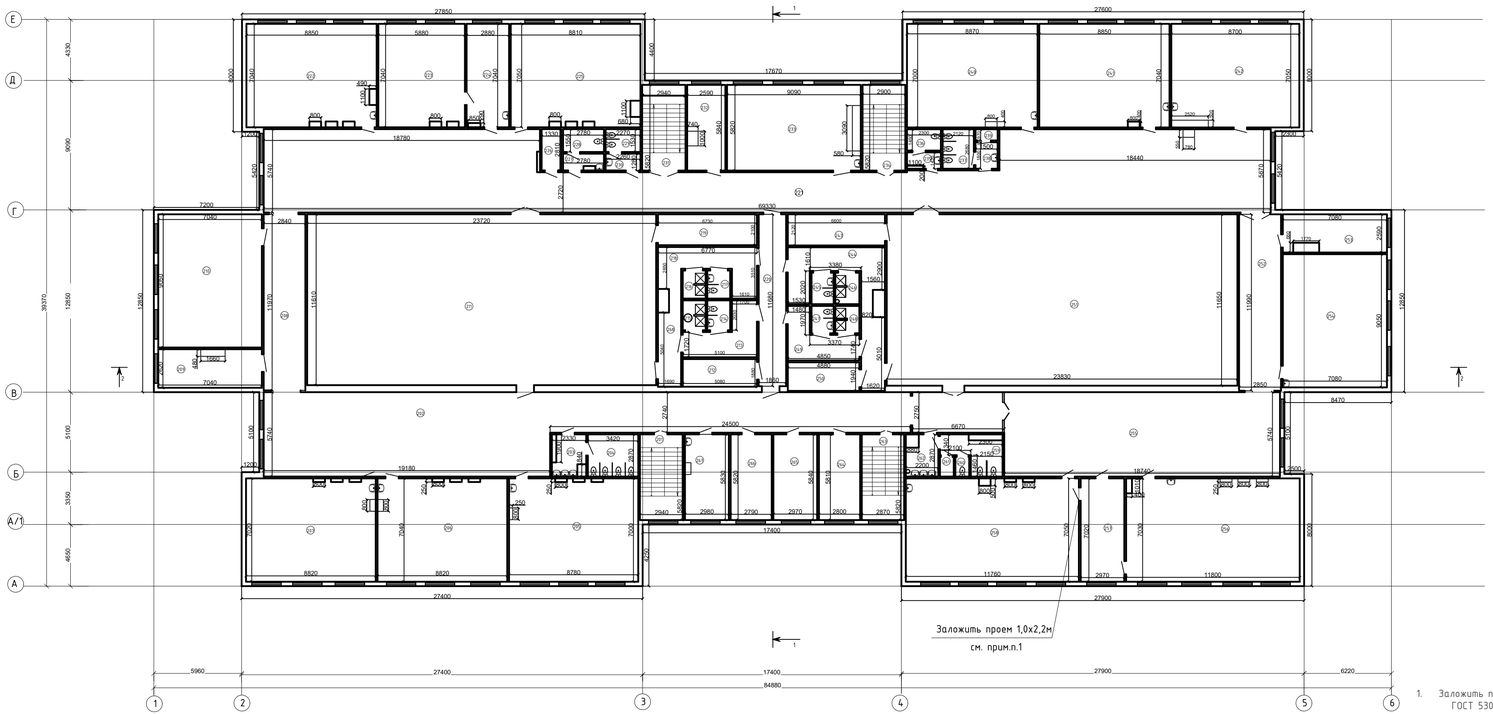

Экспликация помещений

№ помещ	Наименование	Площадь, м²	Кат. помещ
1	2	3	4
201	Лестничная клетка	17,1	
202	Коридор	173,2	
203	Санузел	6,5	
204	Санузел	9,8	
205	Кабинет (начальных классов)	60,7	
206	Кабинет (начальных классов)	61,3	
207	Кабинет (начальных классов)	61,1	
208	Коридор	34,0	
209	Кабинет (музыка)	97,6	
210	Кабинет (начальных классов)	63,7	
211	Столовая	235,4	
212	Подсобное	9,6	
213	Коридор	12,2	
214	Санузел	2,4	
215	Санузел	2,4	
216	Санузел	2,4	
217	Санузел	2,4	
218	Коридор	16,1	
219	Подсобное	14,1	
220	Коридор	21,7	
221	Коридор	298,8	
222	Кабинет (начальных классов)	61,2	
223	Кабинет (библиотеки)	43,0	
224	Кабинет (библиотеки)	20,0	
225	Кабинет (начальных классов)	60,8	
226	Раздевалка	3,3	
227	Санузел	3,0	
228	Санузел	4,3	
229	Санузел	3,5	
230	Санузел	2,9	
231	Лестничная клетка	17,1	

Экспликация помещений

№ помещ	Наименование	Площадь, м²	Кат. помещ
1	2	3	4
232	Кабинет	14,4	
233	Кабинет (IT-технологии)	51,1	
234	Лестничная клетка	16,9	
235	Санузел	3,1	
236	Санузел	3,4	
237	Санузел	6,1	
238	Санузел	2,1	
239	Санузел	1,5	
240	Кабинет (начальных классов)	61,8	
241	Кабинет (начальных классов)	62,0	
242	Кабинет (начальных классов)	60,1	
243	Кабинет	14,0	
244	Коридор	24,9	
245	Санузел	2,4	
246	Санузел	2,4	
247	Санузел	2,4	
248	Санузел	2,4	
249	Коридор	11,4	
250	Кабинет физики	9,5	
251	Спортзал	277,6	
252	Коридор	34,2	
253	Хранилище	17,2	
254	Кабинет (информатики)	64,1	
255	Коридор	125,9	
256	Кабинет (физики)	82,0	
257	Лаборатория	20,8	
258	Кабинет информатики	82,1	
259	Санузел	8,4	
260	Санузел	1,3	
261	Санузел	1,2	
262	Санузел	5,7	
263	Лестничная клетка	16,3	
264	Кабинет (музыка)	16,3	
265	Кабинет (музыка)	17,3	
266	Кабинет (бухгалтера)	16,2	
267	Кабинет (музыка)	17,2	
268	Коридор	8,7	

ПРИМЕЧАНИЯ:

1. Заложить проем кирпичом марки КР-р-по 250х120х65/1НФ/100/2,0/50 ГОСТ 530-2012 толщиной 120мм на растворе М25 - 2,2м2.

Изм.	Кол.уч.	Лист	№док	Подпись	Дата	1-671-АС		
						«Капитальный ремонт здания КГУ «Гимназия имени Магжана Жумабаева» Карагандинская область, г. Караганда, район им. Казыбек Би, Степной 4-й микрорайон, строение 33/2		
ГИП		Новиков			10.2023	Архитектурно-строительные решения	Стадия	Лист	Листов
Разработал		Малькина			10.2023		РП	7	
Проверил		Новиков			10.2023	План 2 этажа до капитального ремонта	ТОО "Строй-Аст" лицензия №16017992 от 23.11.2016		
Н.контроль		Новиков			10.2023				

Формат А4х4

План 3 этажа до капитального ремонта

Экспликация помещений

№ помещ.	Наименование	Площадь, м²	Кат. помещ.
1	2	3	4
301	Лестничная клетка	11,2	
302	Коридор	110,0	
303	Санузел	9,9	
304	Санузел	7,0	
305	Кабинет (Математики)	60,7	
306	Кабинет (Математики)	61,5	
307	Кабинет (Математики)	60,8	
308	Коридор	33,8	
309	Кабинет (Социального педагога)	17,1	
310	Кабинет (Русского языка и литературы)	64,0	
311	Кабинет (Русского языка и литературы)	61,3	
312	Кабинет (Русского языка и литературы)	61,1	
313	Кабинет (Русского языка и литературы)	68,1	
314	Подсобное	4,3	
315	Санузел	3,6	
316	Санузел	2,9	
317	Лестничная клетка	11,2	
318	Актовый зал	16,7	
319	Коридор	78,6	
320	Кабинет (Самопознание)	65,9	
321	Лестничная клетка	11,1	
322	Санузел	2,4	
323	Санузел	3,5	
324	Подсобное	10,2	
325	Кабинет (Казахского языка и литературы)	60,4	
326	Подсобное	10,3	
327	Кабинет (Казахского языка и литературы)	62,2	
328	Кабинет (Математики)	59,8	
329	Коридор	34,0	
330	Подсобное	20,2	
331	Кабинет (Английского языка)	63,8	
332	Коридор	107,2	
333	Кабинет (Биология)	61,4	
334	Кабинет	20,5	
335	Кабинет (Химии)	81,4	
336	Кабинет	8,8	
337	Кабинет	20,1	
338	Кабинет	29,0	
339	Лестничная клетка	16,7	
340	Кабинет (Английского языка)	33,9	
341	Кабинет (Английского языка)	32,1	
342	Коридор	67,0	
343	Коридор	107,4	
344	Подсобное	3,8	
345	Коридор	86,1	

ПРИМЕЧАНИЯ:

1. Выполнить разборку проема, заложенного кирпичом, толщиной 120мм-1,9м2. Установить дверь (см. лист АС-13, 19.1).

Изм.	Кол.уч.	Лист	№док	Подпись	Дата
ГИП		Новиков			10.2023
Разработал		Малькина			10.2023
Проверил		Новиков			10.2023
Н.контроль		Новиков			10.2023

1-671-АС

«Капитальный ремонт здания КГУ «Гимназия имени Магжана Жумабаева»"Карагандинская область, г. Караганда, район им. Казыбек Би, Степной 4-й микрорайон, строение 33/2

Архитектурно-строительные решения

Стадия	Лист	Листов
РП	8	

План 3 этажа до капитального ремонта

ТОО "Строй-Аст" лицензия №16017992 от 23.11.2016

Формат А4х4

План 4 этажа до капитального ремонта

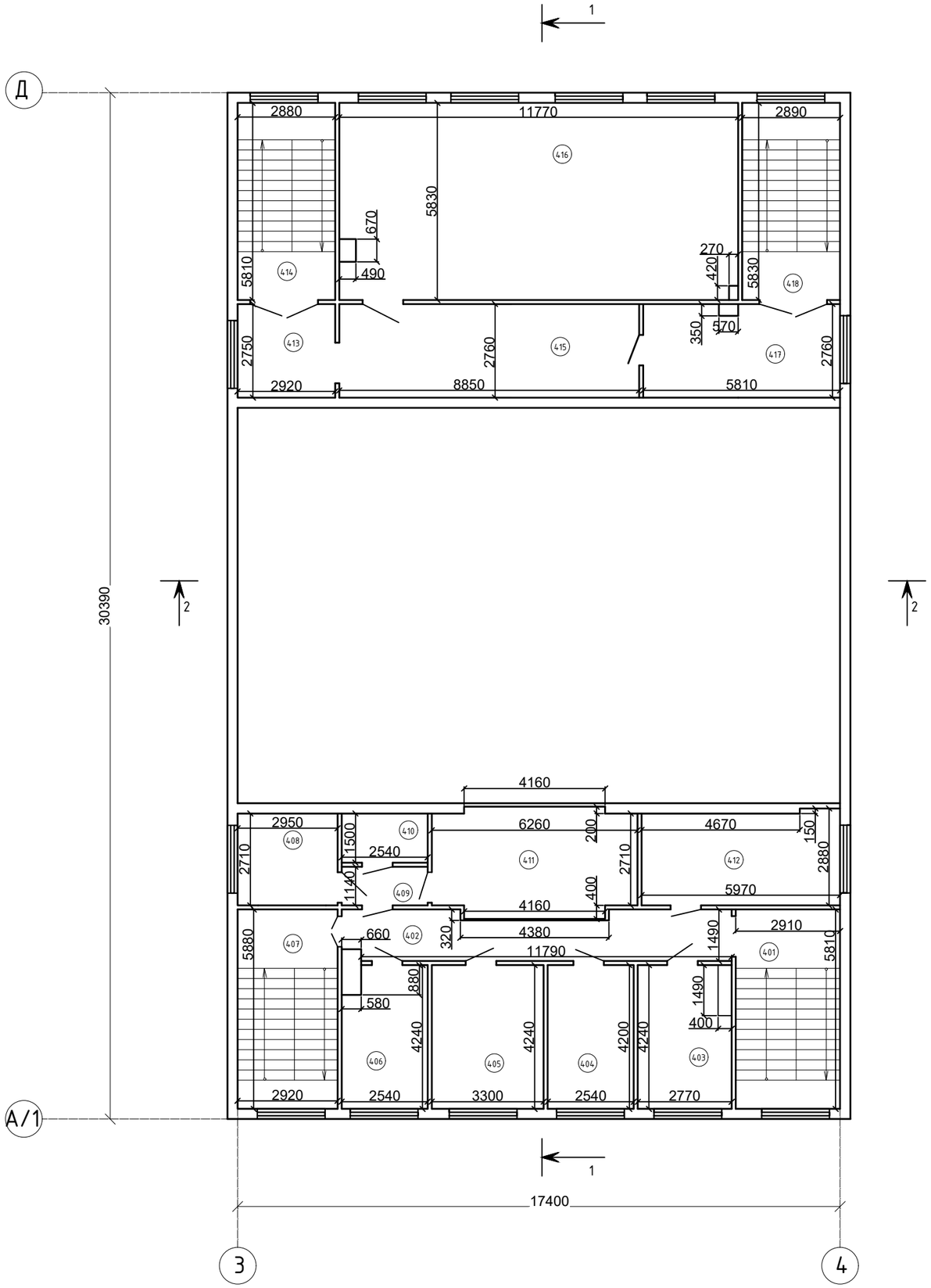

Экспликация помещений

№ помещ.	Наименование	Площадь, м²	Кат. помещ.
1	2	3	4
401	Лестничная клетка	16,9	
402	Коридор	16,0	
403	Кабинет	11,1	
404	Кабинет	10,7	
405	Кабинет	14,0	
406	Кабинет	10,3	
407	Лестничная клетка	17,2	
408	Подсобное	8,0	
409	Коридор	2,9	
410	Подсобное	3,7	
411	Подсобное	19,5	
412	Кабинет психолога	16,5	
413	Коридор	8,0	
414	Лестничная клетка	16,7	
415	Раздевалка	24,5	
416	Танцевальный зал	68,2	
417	Подсобное	16,0	
418	Лестничная клетка	16,8	

						1-671-АС		
Изм.	Кол.уч.	Лист	№док.	Подп.	Дата	«Капитальный ремонт здания КГУ «Гимназия имени Магжана Жумабаева»"Карагандинская область, г. Караганда, район им. Казыбек Би, Степной 4-й микрорайон, строение 33/2		
ГИП		Новиков			10.2023	Архитектурно-строительные решения	СТАДИЯ	ЛИСТ	ЛИСТОВ
Разраб.		Малькина			10.2023		Р/П	9	
Проверил		Новиков			10.2023	План 4 этажа до капитального ремонта	ТОО "Строй-Аст" лицензия N16017992 от 23.11.2016		
Н.контр.		Новиков			10.2023				

ФОРМАТ А2

Техподполье

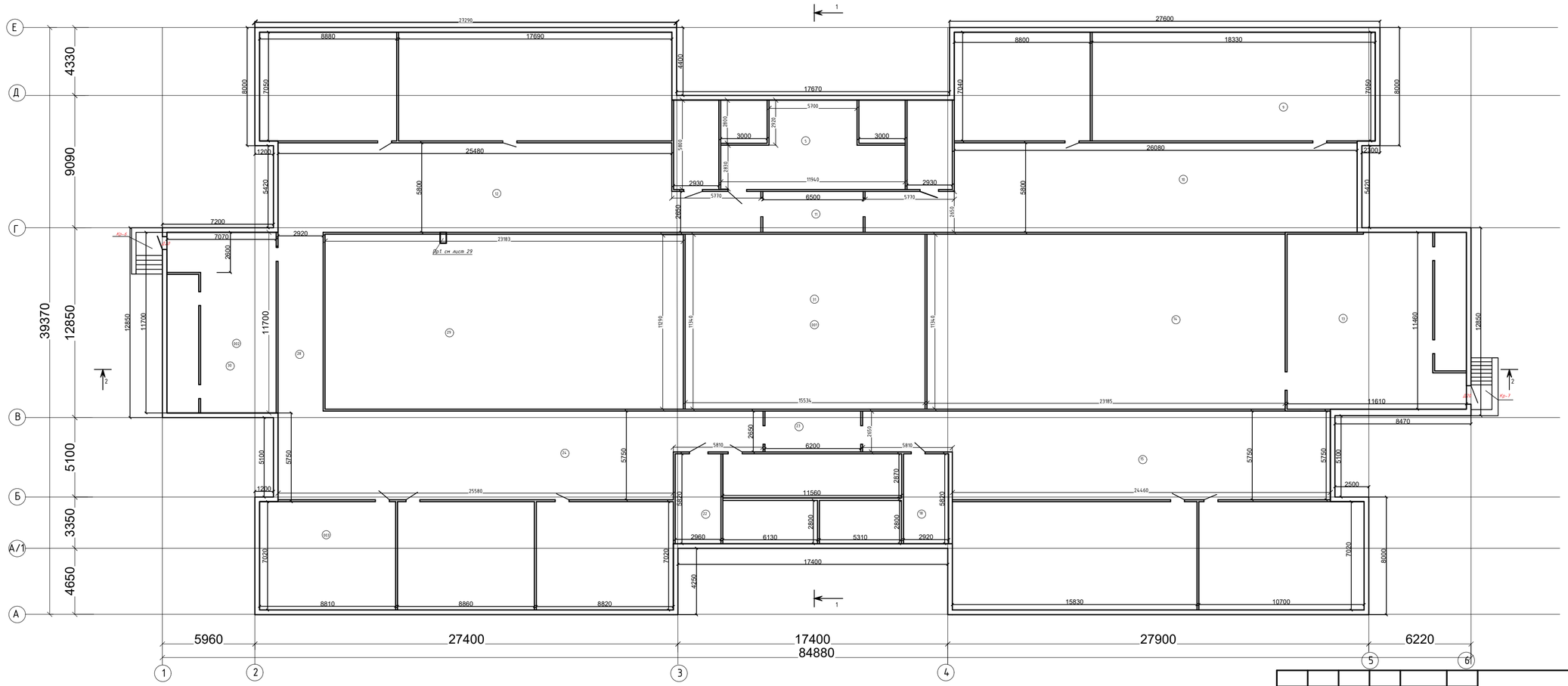

Экспликация помещений

№ помещ.	Наименование	Площадь, м²	Кат. помещ.
1	2	3	4
001	Подвальное помещение	2631,6	
002	Тепловой узел	82,7	
003	Помещение водомерного узла	61,8	

Изм.	Кол.уч.	Лист	№док	Подпись	Дата
ГИП		Новиков			10.2023
Разработал		Малькина			10.2023
Проверил		Новиков			10.2023
Н.контроль		Новиков			10.2023

1-671-АС

«Капитальный ремонт здания КГУ «Гимназия имени Магжана Жумабаева»"Карагандинская область, г. Караганда, район им. Казыбек Би, Степной 4-й микрорайон, строение 33/2

Архитектурно-строительные решения

Стадия	Лист	Листов
РП	10	

План техподполье

ТОО "Строй-Аст"
лицензия №16017992
от 23.11.2016

Формат А4х3

План 1 этажа после капитального ремонта

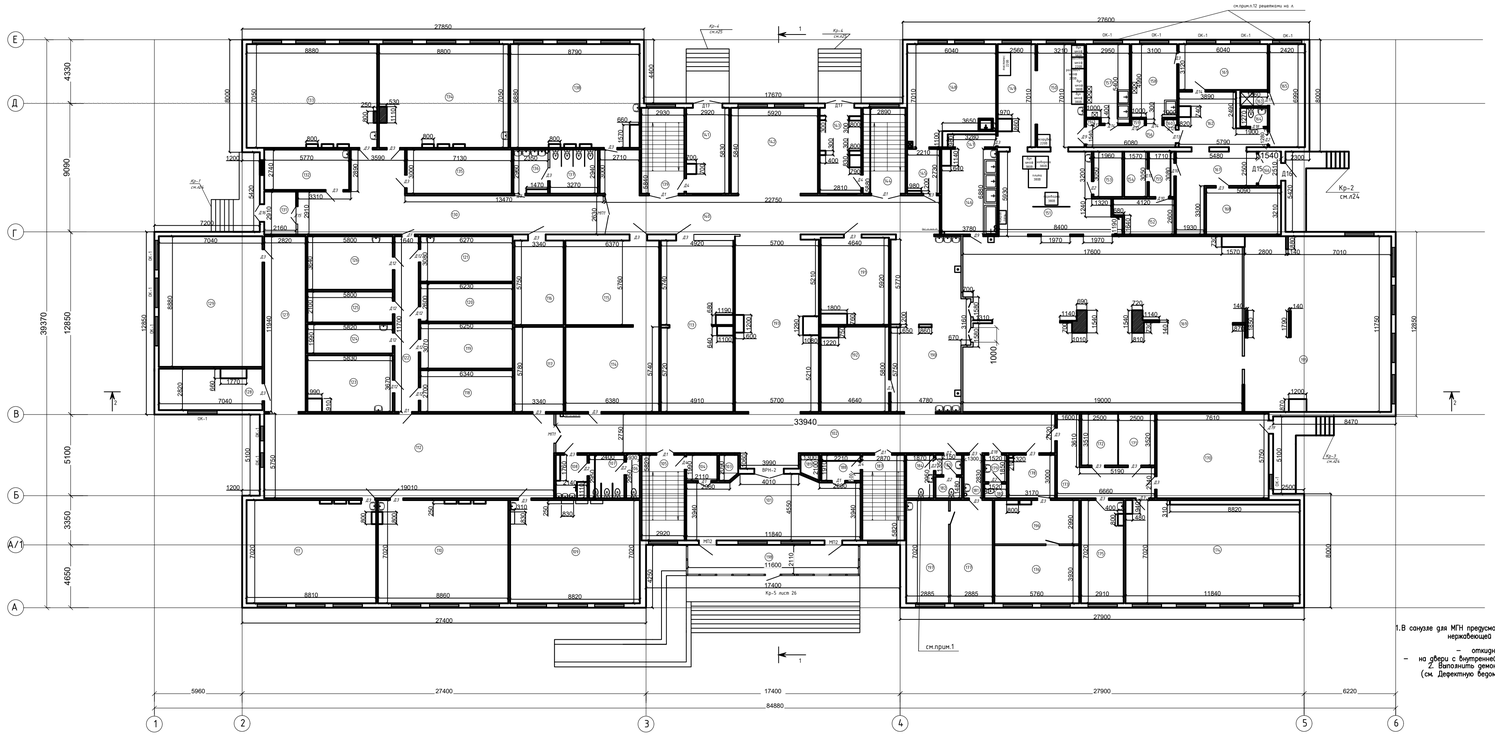

ПРИМЕЧАНИЕ

1.В санузле для МГН предусмотреть установку горизонтальных и вертикальных поручней, диаметром 25 мм из нержавеющей стали у санитарных приборов (унитаз, умывальник), в количестве:
- горизонтальные поручни – 2 шт, длиной 800 мм.
- откидной опорный поручень рядом с унитазом – 1 шт, длиной 1100 мм.
- на двери с внутренней стороны санузла установить горизонтальный поручень (1 шт), длиной 800 мм.

2. Выполнить ремонтные устройствах деревянных перил всех внутренних лестничных маршей (см. Дефектную ведомость). Вновь установить деревянные поручни тип ПО размером 26х54(Н) по ГОСТ 8242-88- 124,8 п.м.

Экспликация помещений

№ помещ.	Наименование	Площадь, м²	Кат. помещ.
1	2	3	4
101	Вестибюль	49,7	
102	Коридор	95,2	
103	Подсобное	2,5	
104	Подсобное	4,2	
105	Лестничная клетка	17,0	
106	Санузел	2,4	
107	Санузел	3,1	
108	Санузел	7,1	
109	Кабинет (географии)	61,0	
110	Кабинет (истории)	61,4	
111	Кабинет (истории)	61,0	
112	Коридор	109,3	
113	Раздевалка	55,3	
114	Раздевалка	36,6	
115	Раздевалка	36,7	
116	Щитовая	19,2	
117	Раздевалка	19,3	
118	Кабинет	17,1	
119	Кабинет	19,2	
120	Кабинет	16,2	
121	Мастерская	19,3	
122	Коридор	19,2	
123	Подсобное	20,5	
124	Кабинет	11,6	
125	Кабинет	12,2	
126	Кабинет	21,1	
127	Коридор	33,3	
128	Подсобное	15,2	
129	Музей	62,5	
130	Коридор	65,9	
131	Тамбур	6,3	
132	Кабинет	15,8	
133	Кабинет (труда девочек)	61,8	
134	Кабинет (труда мальчиков)	60,9	
135	Подсобное	21,0	
136	Санузел	6,6	
137	Санузел	9,6	
138	Кабинет (начальных классов)	58,8	
139	Лестничная клетка	17,1	
140	Коридор	70,6	
141	Тамбур	16,5	
142	Холл	34,6	
143	Тамбур	15,0	
144	Лестничная клетка	17,0	
145	Коридор	5,8	
146	Мастерская	25,3	

Экспликация помещений

№ помещ.	Наименование	Площадь, м²	Кат. помещ.
1	2	3	4
147	Коридор	3,2	
148	Кабинет кулинарии	38,3	
149	Кухня	17,1	
150	Кухня	22,5	
151	Кухня	42,5	
152	Склад	9,6	
153	Склад	6,0	
154	Склад	4,8	
155	Подсобное	5,3	
156	Коридор	9,4	
157	Подсобное	15,5	
158	Подсобное	15,8	
159	Щитовая	0,3	
160	Щитовая	0,3	
161	Подсобное	18,8	
162	Коридор	16,5	
163	Душевая	1,8	
164	Санузел	2,4	
165	Раздевалка	16,9	
166	Тамбур	2,7	
167	Коридор	20,1	
168	Подсобное	18,9	
169	Зал столовой	225,0	
170	Раздевалка	43,8	
171	Раздевалка	8,8	
172	Раздевалка	8,8	
173	Коридор	19,9	
174	Танцевальный зал	79,9	
175	Раздевалка	20,1	
176	Кабинет директора	22,6	
177	Кабинет врача	20,3	
178	Приемная	9,4	
179	Санузел	2,8	
180	Санузел	1,5	
181	Коридор	8,5	
182	Санузел	3,2	
183	Санузел	2,9	
184	Санузел для МГН	5,6	
187	Лестничная клетка	16,7	
188	Подсобное	3,8	
189	Подсобное	2,5	
190	Коридор	56,9	
191	Лыжная база	26,1	
192	Лыжная база	26,0	
193	Коридор	64,6	
194	Щитовая	0,3	
195	Коворкинг-зона	119,0	
196	Приемная	11,3	
197	Преподаватели	20,3	
198	Тамбур	23,1	
итого:	2569,8 м²		

Изм.	Кол.уч.	Лист	№док	Подпись	Дата	1-671-АС		
						«Капитальный ремонт здания КГУ «Гимназия имени Магжана Жумабаева»"Карагандинская область, г. Караганда, район им. Казыбек Би, Степной 4-й микрорайон, строение 33/2		
ГИП		Новиков			10.2023	Архитектурно-строительные решения	Стадия: РП	Лист: 11 / Листов:
Разработал		Малькина			10.2023			
Проверил		Новиков			10.2023	План 1 этажа после капитального ремонта	ТОО "Строй-Аст" лицензия №16017992 от 23.11.2016	
Н.контроль		Новиков			10.2023			

Формат А4х4

План 2 этажа после капитального ремонта

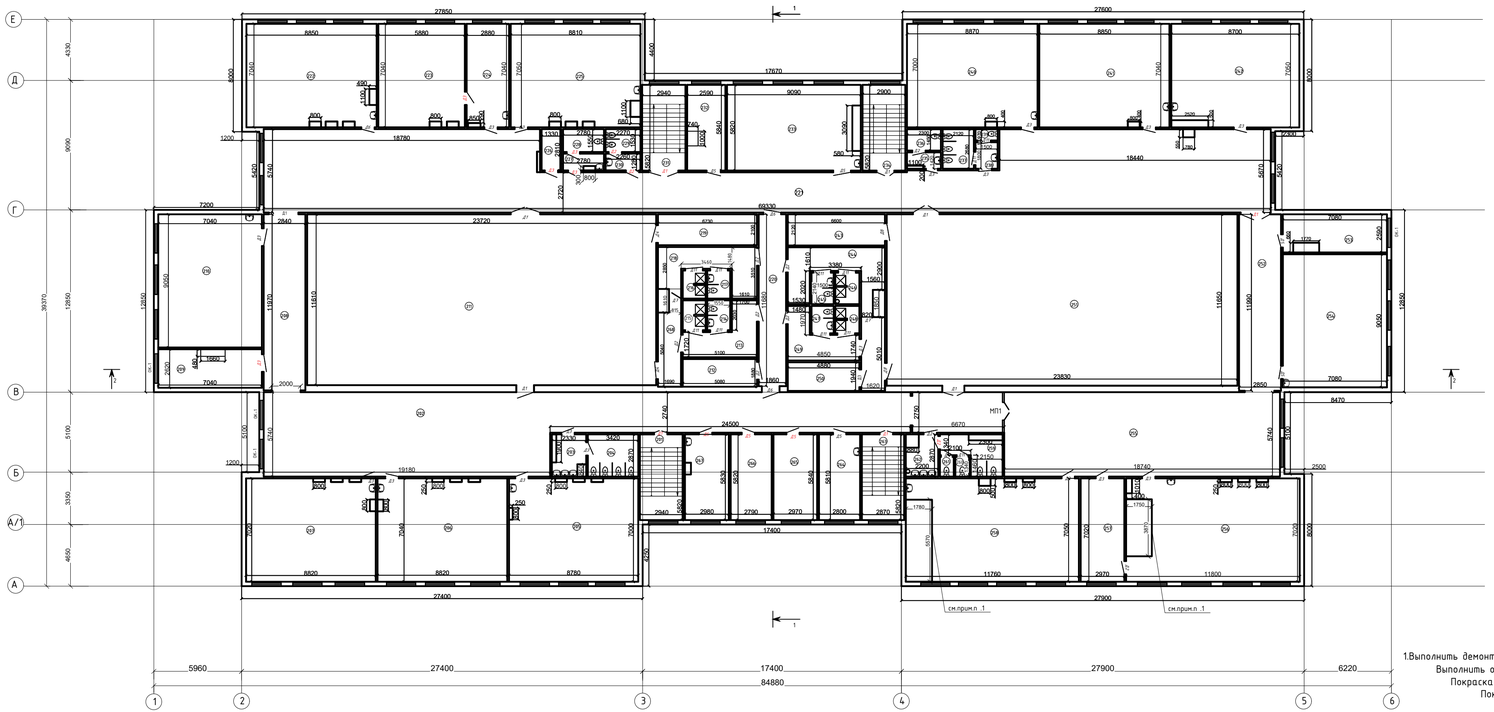

Экспликация помещений

№ помещ.	Наименование	Площадь, м²	Кат. помещ.
1	2	3	4
201	Лестничная клетка	17,1	
202	Коридор	173,2	
203	Санузел	6,5	
204	Санузел	9,8	
205	Кабинет (начальных классов)	60,7	
206	Кабинет (начальных классов)	61,3	
207	Кабинет (начальных классов)	61,1	
208	Коридор	34,0	
209	Кабинет (завуча)	17,6	
210	Кабинет (начальных классов)	63,7	
211	Спортзал	279,4	
212	Подсобное	9,6	
213	Коридор	12,2	
214	Санузел	2,4	
215	Санузел	2,4	
216	Санузел	2,4	
217	Санузел	2,4	
218	Коридор	16,1	
219	Подсобное	14,1	
220	Коридор	21,7	
221	Коридор	298,8	
222	Кабинет (начальных классов)	61,2	
223	Библиотека	61,0	
224	Библиотека	20,0	
225	Кабинет (начальных классов)	60,8	
226	Раздевалка	3,7	
227	Санузел	3,0	
228	Санузел	4,3	
229	Санузел	3,5	
230	Санузел	2,9	
231	Лестничная клетка	17,1	

Экспликация помещений

№ помещ.	Наименование	Площадь, м²	Кат. помещ.
1	2	3	4
232	Кабинет	14,4	
233	Кабинет (IT-лаборатория)	51,1	
234	Лестничная клетка	16,9	
235	Санузел	3,1	
236	Санузел	3,4	
237	Санузел	6,1	
238	Санузел	2,3	
239	Санузел	1,5	
240	Кабинет (начальных классов)	61,8	
241	Кабинет (начальных классов)	62,0	
242	Кабинет (начальных классов)	60,1	
243	Кабинет	14,0	
244	Коридор	24,9	
245	Санузел	2,4	
246	Санузел	2,4	
247	Санузел	2,4	
248	Санузел	2,4	
249	Коридор	11,4	
250	Кабинет физики	9,5	
251	Спортзал	277,6	
252	Коридор	34,2	
253	Хранилище	17,2	
254	Кабинет (информатики)	64,1	
255	Коридор	125,9	
256	Кабинет (физики)	82,0	
257	Лаборатория	20,8	
258	Кабинет информатики	82,1	
259	Санузел	8,4	
260	Санузел	1,3	
261	Санузел	1,2	
262	Санузел	5,7	
263	Лестничная клетка	16,7	
264	Кабинет (завуча)	16,3	
265	Кабинет (завуча)	17,3	
266	Кабинет (бухгалтера)	16,2	
267	Кабинет (завуча)	17,2	
268	Коридор	8,7	
итог:	2549,4 м²		

Подиум в помещении 258

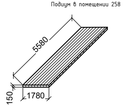

Подиум в помещении 256

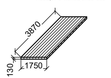

ПРИМЕЧАНИЯ:

1.Выполнить демонтаж облицовки подиумов (см.Дефектная ведомость)

Выполнить облицовку подиума из доски 90х28 (h)-0,9 м³

Покраска улучшенная масляным составом по дереву, S =20,48 м²

Покрытие пола лаком, за 2 раза'м2*

Изм.	Кол.уч.	Лист	№док	Подпись	Дата	1-671-АС		
						«Капитальный ремонт здания КГУ «Гимназия имени Магжана Жумабаева»"Карагандинская область, г. Караганда, район им. Казыбек Би, Степной 4-й микрорайон, строение 33/2		
ГИП		Новиков			10.2023	Архитектурно-строительные решения	Стадия	Лист	Листов
Разработал		Малькина			10.2023		РП	12	
Проверил		Новиков			10.2023	План 2 этажа после капитального ремонта	ТОО "Строй-Аст" лицензия №16017992 от 23.11.2016		
Н.контроль		Новиков			10.2023				

Формат А4х4

План 3 этажа после капитального ремонта

Экспликация помещений

№ помещ.	Наименование	Площадь, м²	Кат. помещ.
1	2	3	4
301	Лестничная клетка	11,2	
302	Коридор	110,0	
303	Санузел	9,9	
304	Санузел	7,0	
305	Кабинет (Математики)	60,7	
306	Кабинет (Математики)	61,5	
307	Кабинет (Математики)	60,8	
308	Коридор	33,8	
309	Кабинет (Социального педагога)	17,1	
310	Кабинет(Русского языка и литературы)	64,0	
311	Кабинет(Русского языка и литературы)	61,3	
312	Кабинет(Русского языка и литературы)	61,1	
313	Кабинет(Русского языка и литературы)	60,1	
314	Подсобное	4,3	
315	Санузел	3,6	
316	Санузел	2,9	
317	Лестничная клетка	11,2	
318	Актовый зал	187,3	
319	Коридор	78,6	
320	Кабинет (Самопознание)	65,9	
321	Лестничная клетка	11,1	
322	Санузел	2,4	
323	Санузел	3,5	
324	Подсобное	10,2	
325	Кабинет (Казахского языка и литературы)	60,4	
326	Подсобное	16,3	
327	Кабинет (Казахского языка и литературы)	62,2	
328	Кабинет (Математики)	59,8	
329	Коридор	34,0	
330	Подсобное	20,2	
331	Кабинет (Английского языка)	63,8	
332	Коридор	103,2	
333	Кабинет (Биологии)	61,4	
334	Кабинет	20,5	
335	Кабинет (Химии)	81,4	
336	Кабинет	8,8	
337	Кабинет	20,1	
338	Кабинет	29,0	
339	Лестничная клетка	16,7	
340	Кабинет (Английского языка)	33,9	
341	Кабинет (Английского языка)	32,1	
342	Коридор	67,0	
343	Коридор	107,4	
344	Подсобное	3,8	
345	Коридор	86,1	
итого	2009,6 м²		

Подъем в помещении 335

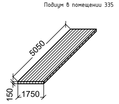

ПРИМЕЧАНИЯ:

1.Выполнить демонтаж облицовки подиумов (см.Дефектная ведомость)
Выполнить облицовку подиума из доски 90х28 (h)-0,9 м³
Покраска улучшенная масляным составом по дереву, S =10,85 м²
Покрытие пола лаком, за 2 раза'м2*

Изм.	Кол.уч.	Лист	№док	Подпись	Дата	1-671-АС		
						«Капитальный ремонт здания КГУ «Гимназия имени Магжана Жумабаева»"Карагандинская область, г. Караганда, район им. Казыбек Би, Степной 4-й микрорайон, строение 33/2		
ГИП		Новиков			10.2023	Архитектурно-строительные решения	Стадия: РП	Лист: 13 / Листов:
Разработал		Малькина			10.2023			
Проверил		Новиков			10.2023	План 3 этажа после капитального ремонта	ТОО "Строй-Аст" лицензия №16017992 от 23.11.2016	
Н.контроль		Новиков			10.2023			

Формат А4х4

План 4 этажа после капитального ремонта

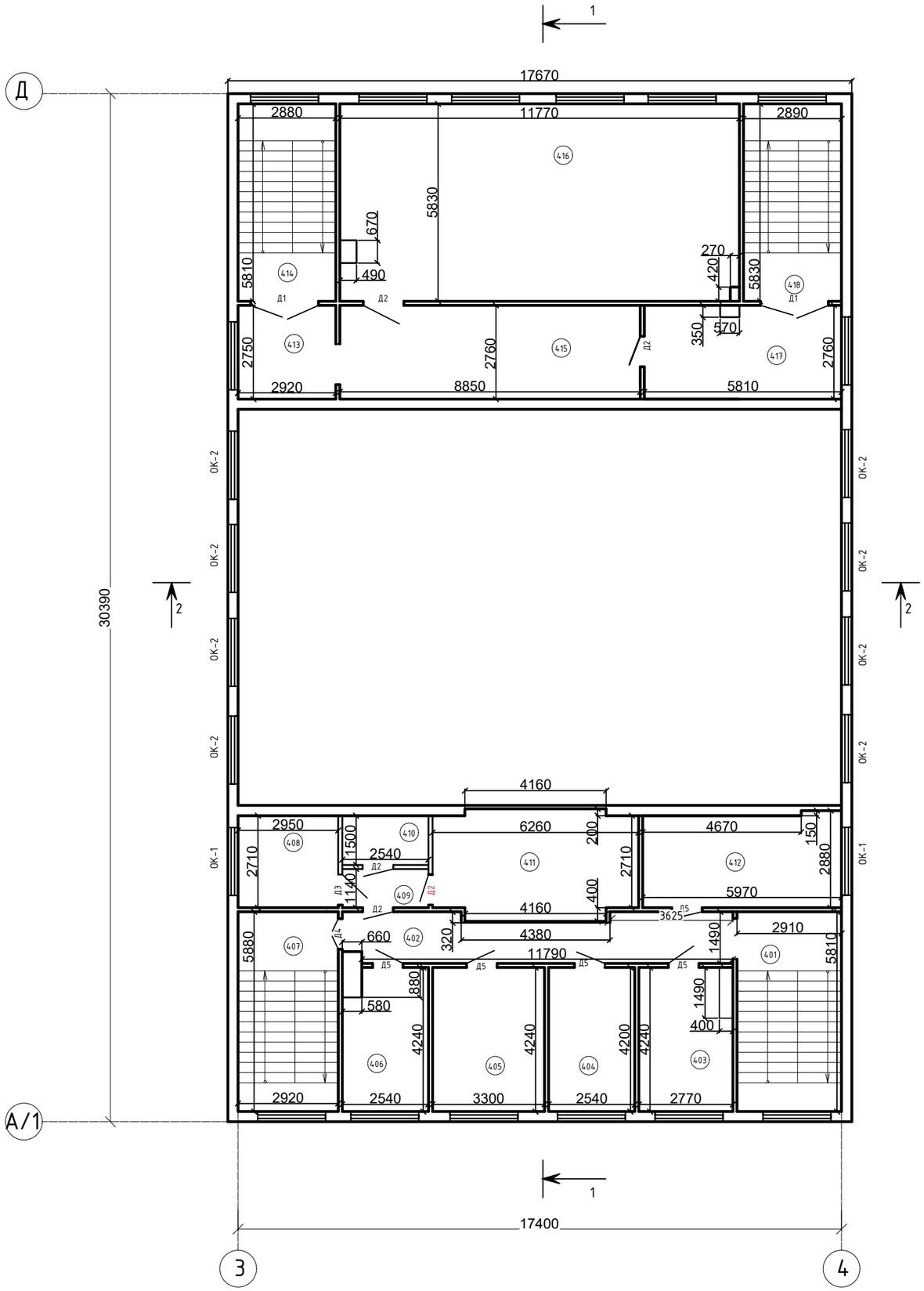

Экспликация помещений

№ помещ.	Наименование	Площадь, м²	Кат. помещ.
1	2	3	4
401	Лестничная клетка	16,9	
402	Коридор	16,0	
403	Кабинет	11,1	
404	Кабинет	10,7	
405	Кабинет	14,0	
406	Кабинет	10,3	
407	Лестничная клетка	17,2	
408	Подсобное	8,0	
409	Коридор	2,9	
410	Подсобное	3,7	
411	Подсобное	19,5	
412	Кабинет психолога	16,5	
413	Коридор	8,0	
414	Лестничная клетка	16,7	
415	Раздевалка	24,5	
416	Танцевальный зал	68,2	
417	Подсобное	16,0	
418	Лестничная клетка	16,8	
итог:	297 м²		

						1-671-АС		
Изм.	Кол.уч.	Лист	№док.	Подп.	Дата	«Капитальный ремонт здания КГУ «Гимназия имени Магжана Жумабаева»"Карагандинская область, г. Караганда, район им. Казыбек Би, Степной 4-й микрорайон, строение 33/2		
ГИП		Новиков			10.2023	Архитектурно-строительные решения	СТАДИЯ	ЛИСТ	ЛИСТОВ
Разраб.		Малькина			10.2023		РП	14	
Проверил		Новиков			10.2023	План 4 этажа после капитального ремонта	ТОО "Строй-Аст" лицензия N16017992 от 23.11.2016		
Н.контр.		Новиков			10.2023				

ФОРМАТ А2

Разрез 1-1

Рулонный наплавляемый битумно-полимерный материал марки ЭКП-4,5 ГОСТ 30547-97 1 слой	-4,5 мм
Рулонный наплавляемый битумно-полимерный материал марки марки ЭПП-3,5 ГОСТ 30547-97 2 слоя	-7,0 мм
Цем.-песч. стяжка М100 армированная сеткой $\frac{100}{100}$ ф3Вр1	-30 мм
Газобетонная крошка D=600 кг/м3 по уклону	- 500...30 мм

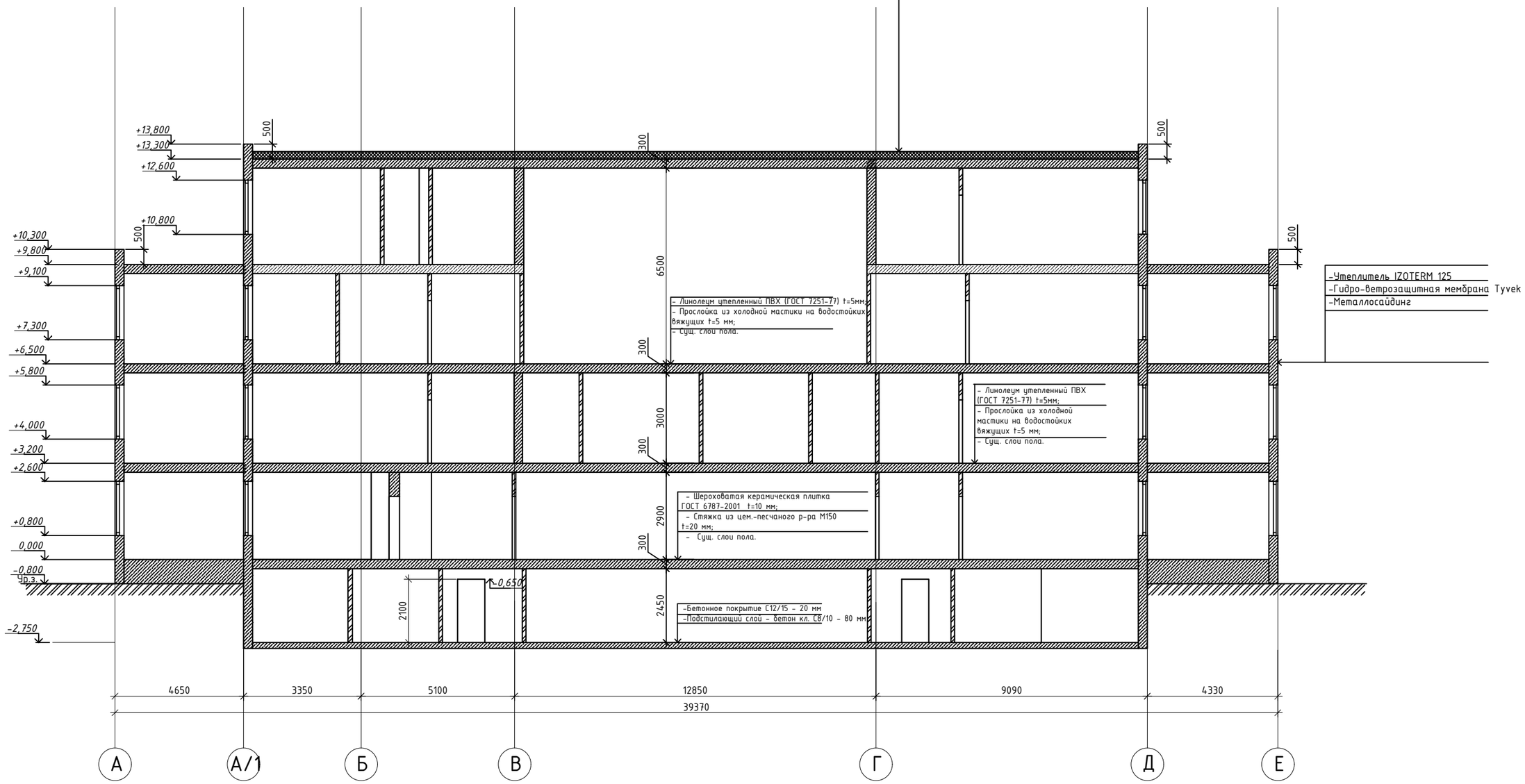

Изм.	Кол.уч.	Лист	№док.	Подп.	Дата	1-671-АС		
						«Капитальный ремонт здания КГУ «Гимназия имени Магжана Жумабаева»"Карагандинская область, г. Караганда, район им. Казыбек Би, Степной 4-й микрорайон, строение 33/2		
ГИП		Новиков			10.2023	Архитектурно-строительные решения	СТАДИЯ	ЛИСТ	ЛИСТОВ
Разраб.		Жумабаева			10.2023		Р/Т	15	
Проверил		Новиков			10.2023	Разрез 1-1	ТОО "Строй-Аст" лицензия N16017992 от 23.11.2016		
Н.контр.		Новиков			10.2023				

ФОРМАТ А3

Разрез 2-2

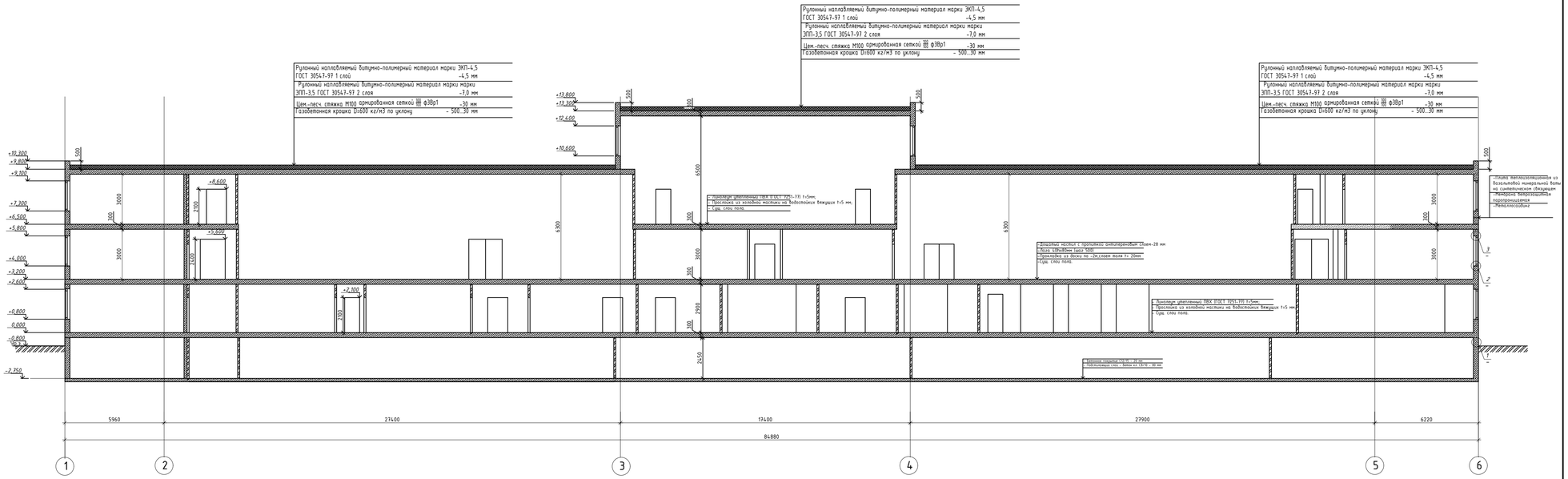

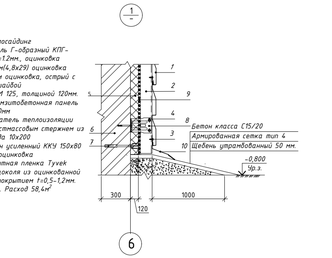

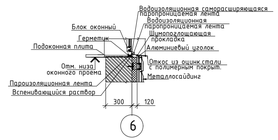

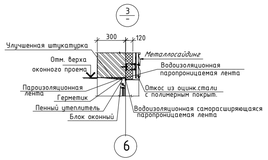

Работы по восстановлению отмостки:

1. Провести разметку под будущую отмостку;
2. Снять и уплотнить грунт по периметру здания под ширину будущей отмостки в соответствии с разметкой;
3. Обработать гербицидами корни растений под снятым грунтом, которые впоследствии могут причинить вред отмостке;
4. Для опалубки использовать доски толщиной 20мм;
5. Уложить щебень фр. 20-40 мм по уклону, сверху выполнить покрытие из бетона с армированной сеткой.

Спецификация по ремонту отмостки

Марка изделия	Поз. Вет.	Наименование	Кол.	Масса, ед., кг	Примечание
		Щебень утрамбованный ГОСТ 8267-93	8,4		м3
		Армированная сетка 4с-4Вр-1 ГОСТ 23279-2012	0,34		т
		Бетон С15/20 ГОСТ 26633-2015 t=100мм	16,7		м3

Изм.	Кол.уч.	Лист	№док.	Подп.	Дата
ГИП		Новиков			10.2023
Разраб.		Жумабаева			10.2023
Проверил		Новиков			10.2023
Н.контр.		Новиков			10.2023

1-671-АС

«Капитальный ремонт здания КГУ «Гимназия имени Магжана Жумабаева»"Карагандинская область, г. Караганда, район им. Казыбек Би, Степной 4-й микрорайон, строение 33/2

Архитектурно-строительные решения

СТАДИЯ	ЛИСТ	ЛИСТОВ
РП	16	

Разрез 2-2; узлы 1,2,3

ТОО "Строй-Аст"
лицензия N16017992
от 23.11.2016

ФОРМАТ А2

Экспликация полов

Наименование или номер помещения	Тип пола	Схема пола или тип пола по серии	Элементы пола (наименование, толщина и др.)	Площадь пола, $м^2$
Подвал				
002,003	1	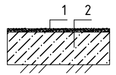	1. Бетонное покрытие С12/15 - 20 мм 2. Подстилающий слой - бетон кл. С8/10 - 80 мм	144,5
1 Этаж				
106-108,136,137,146, 157,158,163, 164,179,180 182-184	2	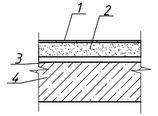	1 - Шероховатая керамическая плитка ГОСТ 6787-2001 t=10 мм; 2 - Стяжка из цем.-песчаного р-ра М150 t=20 мм; 3 - Гидроизоляция с прослойкой битумной мастикой t =4мм; 4 - Сущ. слои пола.	109,6
101,103,104,112, 140,142,147, 149-156,161-162, 166-168,159, 160,188,189,190, 193,194,198	3	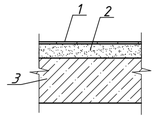	1 - Шероховатая керамическая плитка ГОСТ 6787-2001 t=10 мм; 2 - Стяжка из цем.-песчаного р-ра М150 t=20 мм; 3 - Сущ. слои пола.	620,1
102,109,110,111,113 114,115,116,117,118, 119,120,121,122,123, 124,125,126,127,128, 129,130,131,132,133, 134,135,138,141, 143,145,148,165, 169-173,175-178, 191,192,196,197	4	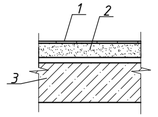	1 - Линолеум утепленный ПВХ (ГОСТ 7251-77) t=5мм; 2 - Прослойка из холодной мастики на водостойких вяжущих t=5 мм; 3 - Сущ. слои пола.	1573,4
174	5	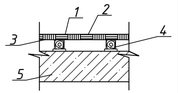	1 - Спортивный линолеум t=5мм; 2 - Прослойка из холодной мастики на водостойких вяжущих t=5 мм; 3- Лист OSB плита t= 12мм; 4- Лага 40h x80мм (шаг 500) 5 - Сущ. слои пола.	79,9
195	6	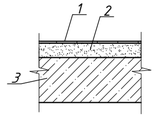	1 - Ковролин (ГОСТ 28867-90) t=5мм; 2 - Прослойка из холодной мастики на водостойких вяжущих t=5 мм; 3 - Сущ. слои пола.	119,0

Наименование или номер помещения	Тип пола	Схема пола или тип пола по серии	Элементы пола (наименование, толщина и др.)	Площадь пола, $м^2$
2 этаж				
203,204,214,215,216 217,227,228,229, 230,235,236,237, 238,239, 245,246,247,248, 259,260,261,262	7	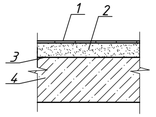	1 - Шероховатая керамическая плитка ГОСТ 6787-2001 t=10 мм; 2 - Стяжка из цем.-песчаного р-ра М150 t=20 мм; 3-Гидроизоляция с прослойкой битумной мастикой t= 4мм; 4- Сущ. слои пола.	82,6
226	8	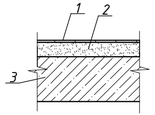	1 - Шероховатая керамическая плитка ГОСТ 6787-2001 t=10 мм; 2 - Стяжка из цем.-песчаного р-ра М150 t=20 мм; 3 - Сущ. слои пола.	3,7
202,205,206,207,208, 209,210,212,213,218, 219,220,221,222,223, 224,225,226, 232,233,240,241,242 243,244,249,250, 252,253,254,255, 256,257,258, 264,265,267,268	9	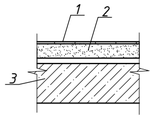	1 - Линолеум утепленный ПВХ (ГОСТ 7251-77) t=5мм; 2 - Прослойка из холодной мастики на водостойких вяжущих t=5 мм; 3 - Сущ. слои пола.	1842,3 для помещ. 233 и 254 см. прим.п.6
211,251	10	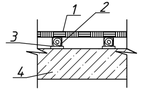	1. Дощатый настил с пропиткой антипереновым слоем-28 мм 2. Лага 40hx80мм (шаг 500) 3. Прокладка из доски по -2м, слоем толя t= 20мм 4. Сущ. слои пола.	553,0

Наименование или номер помещения	Тип пола	Схема пола или тип пола по серии	Элементы пола (наименование, толщина и др.)	Площадь пола, $м^2$
3 Этаж				
303,304,315,316, 322,323	11	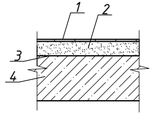	1 - Шероховатая керамическая плитка ГОСТ 6787-2001 t=10 мм; 2 - Стяжка из цем.-песчаного р-ра М150 t=20 мм; 3 - Гидроизоляция с прослойкой битумной мастикой t= 4мм; 4 - Сущ. слои пола.	29,1
314,324,344	12	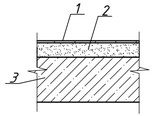	1 - Шероховатая керамическая плитка ГОСТ 6787-2001 t=10 мм; 2 - Стяжка из цем.-песчаного р-ра М150 t=20 мм; 3 - Сущ. слои пола.	18,1
302,305-313,318-320,325,327-329, 331-338,340, 341,342,343, 345	13	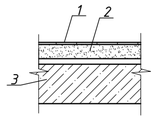	1 - Линолеум утепленный ПВХ (ГОСТ 7251-77) t=5мм; 2 - Прослойка из холодной мастики на водостойких вяжущих t=5 мм; 3 - Сущ. слои пола.	1894,2
4 Этаж				
402,403,404,405, 406,408,409,410, 411,412,413,415,417	14	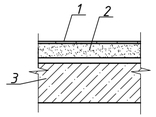	1 - Линолеум утепленный ПВХ (ГОСТ 7251-77) t=5мм; 2 - Прослойка из холодной мастики на водостойких вяжущих t=5 мм; 3 - Сущ. слои пола.	161,2
416	15	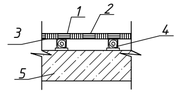	1 - Спортивный линолеум t=5мм; 2 - Прослойка из холодной мастики на водостойких вяжущих t=5 мм; 3- Лист OSB плита - 12мм; 4- Лага 40h x80мм (шаг 500) 5 - Сущ. слои пола.	68,2

1. В всех помещениях выполнить плинтус ПВХ под цвет коробки дверных блоков - 4663,0 м.п.
2. Устройство полов выполнять согласно требований СН РК 3.02-36-2012, СП РК 3.02-136-2012 "Полы".
3. Устройство чистых полов выполнять после монтажа электротехнического, технологического, сантехнического оборудования.
4. В полах с гидроизоляцией(санузлах и т.д.), в местах примыкания пола к перегородкам гидроизоляционный слой завести на 300 мм над уровнем чистого пола.
5. Уровень пола в электрощитовой выполнить на 100 мм выше остальных полов на этаже, в тепловом и водомерном узлах на 20 мм ниже всех остальных полов на этаже .
6. Поверхность пола в помещениях, где оборудуются ПК, ПлПК, ноутбуки и ВТ (кабинеты информатики), выполнить из материалов, обладающих антистатическими свойствами (п. 6 гл. 2 СП «Санитарно-эпидемиологические требования к условиям работы с источниками физических факторов, оказывающих воздействие на человека» утвержденных приказом МЗ РК № ҚР ДСМ-79 от 06.08.2021 г).
7. Полы в мастерских трудового обучения предусмотрены из материала, устойчивого к механическому воздействию, в кабинетах и лабораториях химии - стойкие к химическим реагентам согласно п.17 главы 2 СП № ҚР ДСМ-76 от 05.08.2021 г.

Изм.	Кол.уч.	№док.	Лист	Подпись	Дата	1-671-АС			
						«Капитальный ремонт здания КГУ «Гимназия имени Магжана Жумабаева»"Карагандинская область, г. Караганда, район им. Казыбек Би, Степной 4-й микрорайон, строение 33/2			
ГИП		Новиков			10.2023	Архитектурно-строительные решения	Стадия	Лист	Листов
Разраб.		Багдаткызы			10.2023		РП	17	
Проверил		Новиков			10.2023	Экспликация полов	ТОО "Строй-Аст" лицензия №16017992 от 23.11.2016		
Н.контр.		Новиков			10.2023				

Ведомость отделки помещений

Наименование или номер помещения	Вид отделки интерьера						Примечание
	Потолок		Стены или перегородки		Низ стен или перегородок		
	Площадь м2	Вид отделки	Площадь м2	Вид отделки	Площадь м2	Вид отделки	
1-этаж							
101,102,103,104, 109,110,111,112,113, 114,115,116,117,118, 119,120,121,122,123, 124,125,126,127,128, 129,130,131,132,133, 134,135,138,140, 141,142,143,145, 147,148,152,153,154, 155,156,159,160,162, 165,166,167,168,170, 171,172,173,174,175, 176,177,178,181,185, 186,188-198	2066,5	Шпатлевка сухими смесями за 2 раза Водоэмульсионная покраска улучшенная (236-202-0301)	3832,2	Шпатлевка сухими смесями (3мм) Водоэмульсионная покраска улучшенная (236-202-0301)	33,6	109,110,111,121, 123,126,132,133, 134,138,148,175, 181,190,197 Керамическая плитка t=10мм, на клее из сухих смесей h=1,6м (232-201-0101)	
106,107,108,136, 137,146,149,150, 151,157,158, 161,163,164, 169,179,180, 182,183,184,	435,5	Шпатлевка сухими смесями за 2 раза Водоэмульсионная покраска улушенная (236-202-0301)	325,4	Шпатлевка сухими смесями (3мм) Водоэмульсионная покраска акриловая за 2 раза (236-202-0403)	360,5	Керамическая плитка t=10мм, на клее из сухих смесей h=1,6м (232-201-0101)	

Ведомость отделки помещений

Наименование или номер помещения	Вид отделки интерьера						Примечание
	Потолок		Стены или перегородки		Низ стен или перегородок		
	Площадь м2	Вид отделки	Площадь м2	Вид отделки	Площадь м2	Вид отделки	
2-этаж							
202,205,206, 207,208,209,210, 211,212,213,218, 219,220,221,222, 223,224,225,226, 232,233,240,241, 242,243,244,249, 250,251,252,253, 254,255,256,257, 258,264,265,266, 267,268	2399	Шпатлевка сухими смесями за 2 раза Водоэмульсионная покраска улучшенная (236-202-0301)	4006,5	Шпатлевка сухими смесями (3мм) Водоэмульсионная покраска улучшенная (236-202-0301)	25,6	205,206,207,210, 222,224,225,233, 240-242,254, 256,258,264,267 Керамическая плитка t=10мм, на клее из сухих смесей h=1,6м (232-201-0101)	
203,204,214, 215,216,217, 227,228,229, 230,235,236, 237,238,239, 245,246,247, 248,259,260, 261,262	82,6	Шпатлевка сухими смесями за 2 раза Водоэмульсионная покраска улушенная (236-202-0301)	234,6	Шпатлевка сухими смесями (3мм) Водоэмульсионная покраска акриловая за 2 раза (236-202-0403)	239,4	Шпатлевка сухими смесями (3мм), Керамическая плитка t=10мм, на клее из сухих смесей h=1,6м (232-201-0101)	

Ведомость отделки помещений

Наименование или номер помещения	Вид отделки интерьера						Примечание
	Потолок		Стены или перегородки		Низ стен или перегородок		
	Площадь м2	Вид отделки	Площадь м2	Вид отделки	Площадь м2	Вид отделки	
3-этаж							
302,305,306, 307,308,309,310, 311,312,313,318, 319,320,324, 325,326,327, 328,329,330,331, 332,333,334,335, 336,337,338, 340,341,342, 343,345	1895,0	Шпатлевка сухими смесями за 2 раза Водоэмульсионная покраска улучшенная (236-202-0301)	3204,6	Шпатлевка сухими смесями (3мм) Водоэмульсионная покраска улучшенная (236-202-0301)	28,8	305,306,307,310, 311,312,313,320, 325,327,328,331, 333,335,338, 340,341 Керамическая плитка t=10мм, на клее из сухих смесей h=1,6м (232-201-0101)	
303,304,314, 315,316,322, 323,344	46,4	Шпатлевка сухими смесями за 2 раза Водоэмульсионная покраска улушенная (236-202-0301)	91,02	Шпатлевка сухими смесями (3мм) Водоэмульсионная покраска акриловая за 2 раза (236-202-0403)	93,43	Керамическая плитка t=10мм, на клее из сухих смесей h=1,6м (232-201-0101)	

Ведомость отделки помещений

Наименование или номер помещения	Вид отделки интерьера						Примечание
	Потолок		Стены или перегородки		Низ стен или перегородок		
	Площадь м2	Вид отделки	Площадь м2	Вид отделки	Площадь м2	Вид отделки	
4-этаж							
402,403,404, 406,408,409, 410,411,412,413, 415,416,417,	215,4	Шпатлевка сухими смесями за 2 раза Водоэмульсионная покраска улучшенная (236-202-0301)	777,95	Шпатлевка сухими смесями (3мм) Водоэмульсионная покраска улучшенная (236-202-0301)			
405	14	Шпатлевка сухими смесями за 2 раза Водоэмульсионная покраска улучшенная (236-202-0301)	38,84	Шпатлевка сухими смесями (3мм) Акустический поролон			
Подвал							
	114,5	Затирка швов, Известковая поделка	2825	Затирка швов, Известковая поделка простая			

Выполнить затирку швов стен подвала 296,45 м.п, затирка швов потолка 280 м.п

Изм.	Кол.уч.	Лист	№док.	Подпись	Дата	1-671-АС			
						«Капитальный ремонт здания КГУ «Гимназия имени Магжана Жумабаева» Карагандинская область, г. Караганда, район им. Казыбек Би, Степной 4-й микрорайон, строение 33/2			
ГИП		Новиков			10.2023	Архитектурно-строительные решения	Стадия	Лист	Листов
Выполнил		Багдаткызы			10.2023		РП	18	
Проверил		Новиков			10.2023	Ведомость отделки помещений	ТОО "Строй-Аст" Лицензия №16017992 от 23.11.2016 г.		
Н.контр.		Новиков			10.2023				

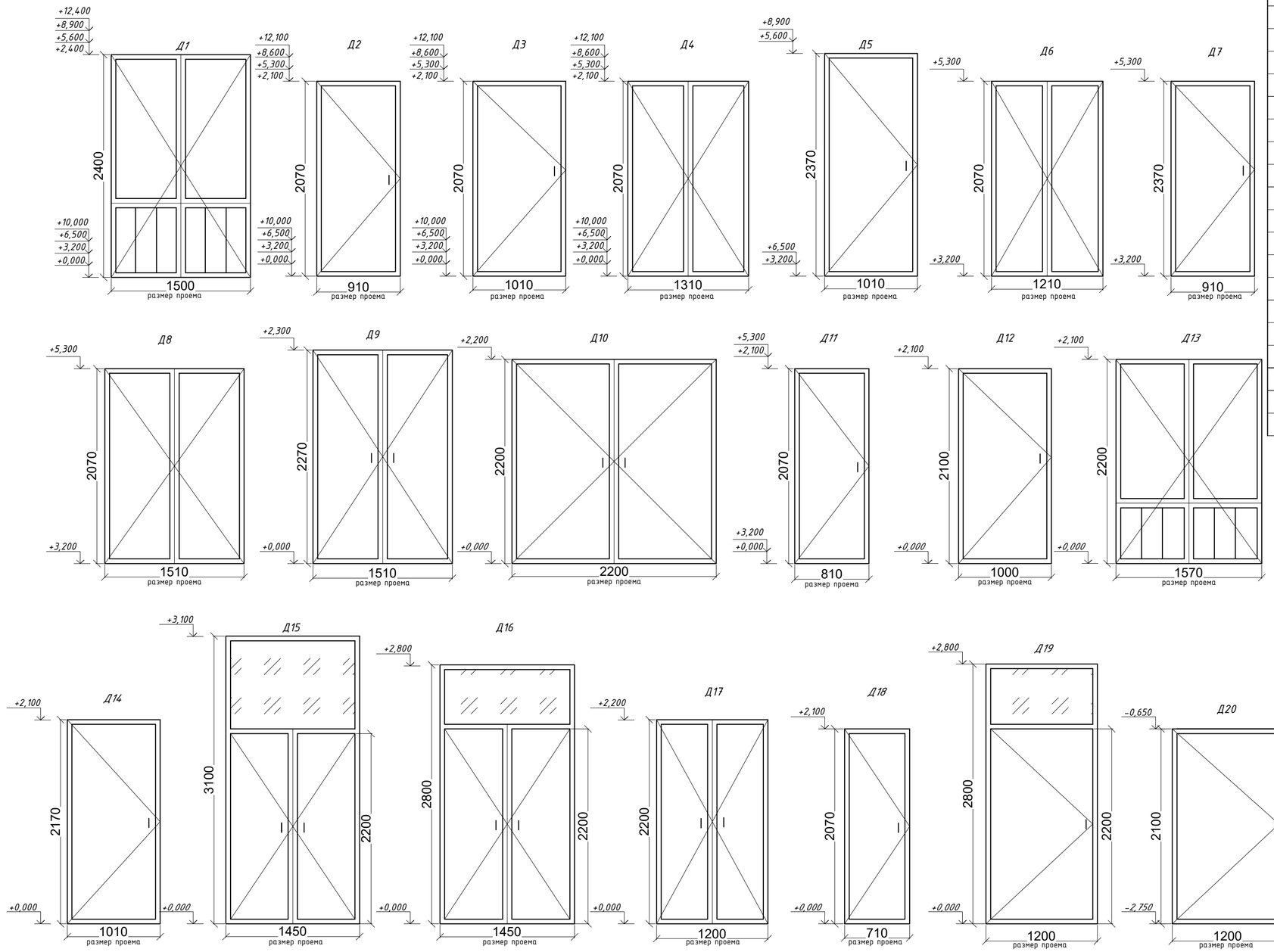

Спецификация элементов заполнения дверных проемов

Марка.	Обозначение	Наименование	Кол.	Масса, ед. кг	Примеч.
		Двери			
Д1	ГОСТ 30970-2014	Металлопластик 1500х2400(h)	25	3,6	90 м2
Д2	ГОСТ 6629-88	ДГ21-9	38	1,89	71,82 м2
Д3	ГОСТ 6629-88	ДГ21-10	79	2,1	165,9 м2
Д4	ГОСТ 6629-88	ДГ21-13	11	2,73	30,03 м2
Д5	ГОСТ 6629-88	ДГ24-10	17	2,4	91,8 м2
Д6	ГОСТ 6629-88	ДГ21-12	3	2,52	7,56 м2
Д7	ГОСТ 6629-88	ДГ24-9	2	2,16	4,32 м2
Д8	ГОСТ 6629-88	ДГ21-15	2	3,15	6,3 м2
Д9	ГОСТ 6629-88	ДГ23-15	1	3,45	3,45 м2
Д10	металлическая,без утеплителя ГОСТ 31173-2016	металлическая дверь 2200х2200(h)	3	4,84	14,52 м2
Д11	ГОСТ 6629-88	ДГ21-8	13	1,68	21,84 м2
Д12	металлическая,без утеплителя ГОСТ 31173-2016	металлическая дверь 1000х2100(h)	11	2,1	23,1 м2
Д13	ГОСТ 30970-2014	металлопластмик 1570х2200(h)	1	3,45	3,45 м2
Д14	металлическая,без утеплителя ГОСТ 31173-2016	Металлическая дверь 1100х2200(h)	3	2,42	7,26 м2
Д15	металлическая,без утеплителя ГОСТ 31173-2016	металлическая дверь 1450х3100(h)	2	4,49	8,98 м2
Д16	металлическая,утепленная ГОСТ 31173-2016	металлическая дверь 1450х2800(h)	2	4,06	8,12 м2
Д17	металлическая,утепленная ГОСТ 31173-2016	металлическая дверь 1200х2200(h)	2	2,64	5,28 м2
Д18	ГОСТ 6629-88	ДГ21-7	2	1,47	2,94 м2
Д19	металлическая,утепленная ГОСТ 31173-2016	металлическая дверь 1200х2800(h)	1	3,36	3,36 м2
Д20	металлическая,без утеплителя ГОСТ 31173-2016	металлическая дверь 1200х2100(h)	2	2,52	5,04 м2

Примечание:

1. *Размеры дверей уточняет фирма-изготовитель в процессе строительства до монтажа.*
2. *Наружные двери должны быть оборудованы гидравлическим доводчиком -5 шт.*
3. *Наружные эвакуационные двери не должны иметь запоров, которые не могут быть*
открыты изнутри без ключа.
4. *В местах установки дверных блоков, для заделки пазух в качестве уплотнителя*
применять пену строительную.
5. *Двери должны открываться по направлению выхода из помещения.*
6. *Дверные проемы не должны иметь порогов или высота порогов не должна превышать 20 мм.*
7. *Выполнить металлические двери с решеткой т-60 кг,2шт.*
8. *После установки дверных блоков монтажные зазоры заделать вспенивающимися составами.*
9. *Двери Д12 (в помещениях щитовой- 116,194,159,160) выполнить противопожарными с пределом*
огнестойкости EIS-60 по ГОСТ 31173-2016, СТ РК 3552-2020 (АГСК-3 223-207-0501)
10. *Внутренние откосы дверей оштукатурить по сетке покрасить водоэмульсионной*
краской S-142,58м²

Изм.	Кол.уч.	Лист	№док.	Подпись	Дата
ГИП		Новиков			10.2023
Выполнил		Багдаткызы			10.2023
Проверил		Новиков			10.2023
Н.контр.		Новиков			10.2023

1-671-АС

«Капитальный ремонт здания КГУ «Гимназия имени Магжана Жумабаева»"Карагандинская область, г. Караганда, район им. Казыбек Би, Степной 4-й микрорайон, строение 33/2

Архитектурно-строительные решения	Стадия	Лист	Листов
	РП	19.1	2
Схема заполнения элементов дверных проемов	ТОО "Строй-Аст" Лицензия №16017992 от 23.11.2016 г.		

ВРН-2

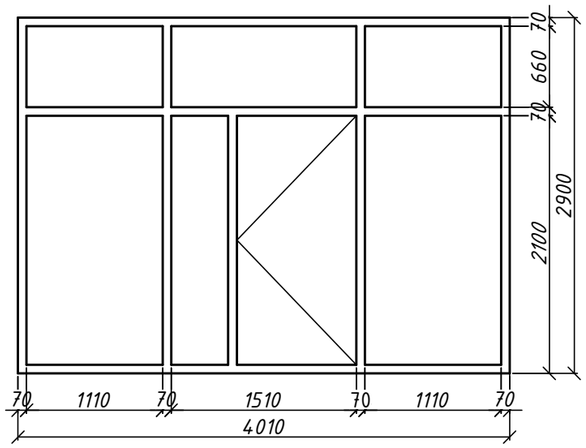

Спецификация элементов заполнения витражных проемов

Марка, поз.	Обозначение	Наименование	Кол.	Масса, ед.кг	Примеч.
МП-1	ГОСТ 30970-2014	Металлопластиковые перегородки 1570х2200 (h)	5	3,45 $м^2$	17,25 $м^2$
МП-2	ГОСТ 30970-2014	Металлопластиковые перегородки 1380х2670 (h)	2	3,68 $м^2$	7,36 $м^2$
ВРН-1	ГОСТ 30970-2014	Металлопластиковые перегородки 15960х3000 (h)	1	47,9 $м^2$	47,9 $м^2$
ВРН-2	ГОСТ 30970-2014	Металлопластиковые перегородки 4010х2900 (h)	1	11,62 $м^2$	11,62 $м^2$

ВРН-1

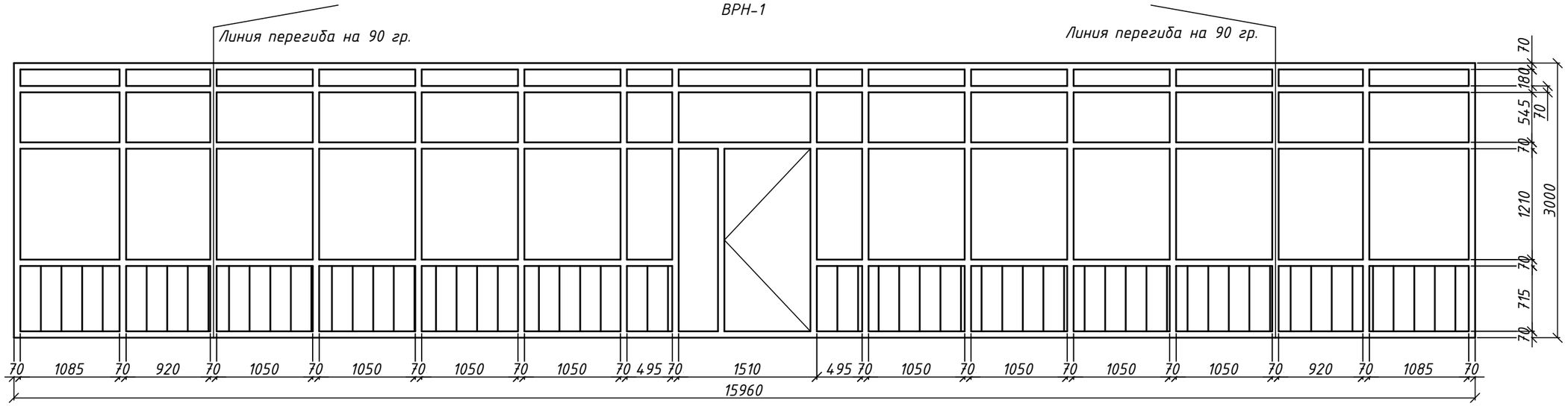

МП-1

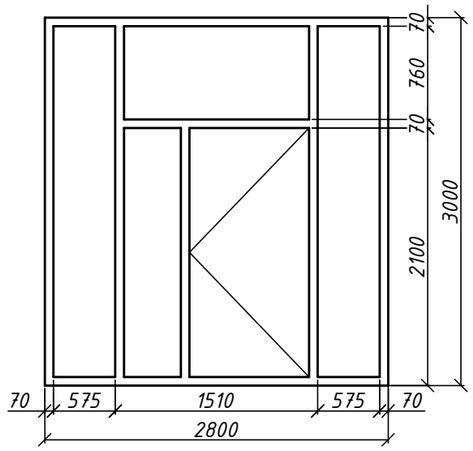

МП-2

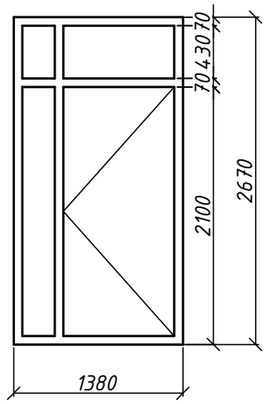

Примечания:
1.Монтаж витража выполнить согласно чертежам производителя витражей. Размеры проемов и узлы крепления уточнить в процессе строительства фирмой-изготовителем.В местах витражей в качестве уплотнителя применять вспенивающие растворы для заделки стыков.
2.Витражное остекление выполнить из закаленных небьющихся светопрозрачных материалов.

Изм.	Кол.уч.	Лист	№док.	Подпись	Дата	1-671-АС			
						«Капитальный ремонт здания КГУ «Гимназия имени Магжана Жумабаева»"Карагандинская область, г. Караганда, район им. Казыбек Би, Степной 4-й микрорайон, строение 33/2			
ГИП		Новиков			10.2023	Архитектурно-строительные решения	Стадия	Лист	Листов
Выполнил		Багдаткызы			10.2023		РП	19.2	
Проверил		Новиков			10.2023	Схема заполнения элементов витражных проемов	ТОО "Строй-Аст" Лицензия №16017992 от 23.11.2016 г.		
Н.контр.		Новиков			10.2023				

ОК1

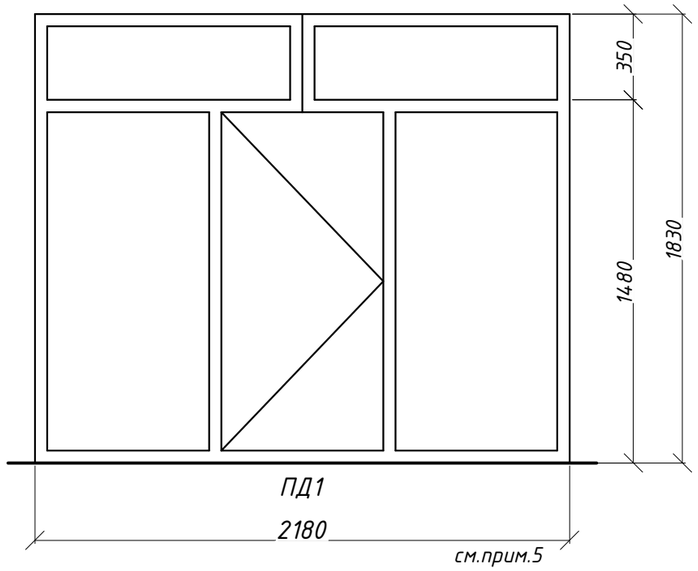

ОК2

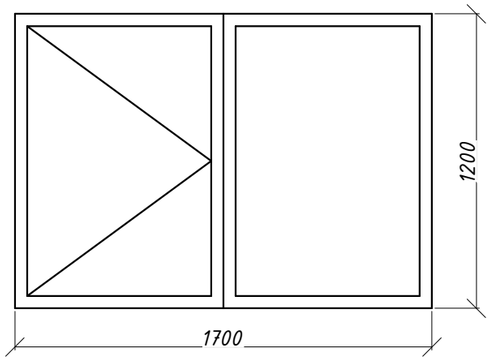

Спецификация элементов заполнения оконных проемов

Марка, поз.	Обозначение	Наименование	Кол.	Масса, ед.кг	Примеч.
ОК-1	ГОСТ 30674-99	ОП В2 2180х1830 (4М-12-4М-12-К4)	24	3,98 $м^2$	95,74 $м^2$
ОК-2	ГОСТ 30674-99	ОП В2 1700х1200 (4М-12-4М-12-К4)	8	2,04 $м^2$	16,32 $м^2$

Спецификация элементов заполнения подоконников

Марка, поз.	Обозначение	Наименование	Кол.	Масса, ед.кг	Примеч.
ПД-1	ГОСТ 30673-99	ПВХ b=200мм L=2400мм	24	57,6 м.п	
ПД-2	ГОСТ 30673-99	ПВХ b=230мм L=1720мм	8	13,76 м.п	

Примечание:

1. В местах установки оконных и дверных блоков, для заделки пазух в качестве уплотнителя применять пену строительную.
2. Пороги должны быть не более 20мм.
3. Все окна в металлопластиковых переплетах тройной стеклопакет по ГОСТ 30674-99.
4. Подоконные доски выполнить из ПВХ профилей.
5. Размеры окон и узлы крепления уточняет фирма-изготовитель в процессе строительства.
6. Минимальная анкеровка окон - 70мм.
7. Все окна двухкамерный стеклопакет с теплоотражающим покрытием, с $R_{тр}$ - не менее 0,6$м^2$ * С/Вт
8. Перед заказом металлопластиковых окон необходимо произвести перезамер.
9. Москитные сетки идут в комплекте с окнами со створками ОК 1 - 24 шт,7,1 $м^2$
10. Оконные блоки укомплектовать замками безопасности - ОК1-24 шт, ОК2-8шт.
11. Оконные сливы выполнить из оцинкованной стали - ОК1-шириной 150мм, 52,32 м.п. ОК2-шириной 150мм, 13,6 м.п.
12. Сливы и откосы из оцинкованной стали толщиной 0,7мм, с полимерным покрытием
13. Изготовить решетки на окнах в количестве 5 шт на 1 этаже- 2180х1830h, масса 28кг -1шт.
14. Выполнить внутренние металлопластиковые откосы из ПВХ профеля ОК1-27,84 $м^2$,ОК2- 6,56$м^2$
15. Выполнить наружные откосы из оцинкованной стали шириной 150мм, ОК1-140,2 м.п, ОК2-32,8 м.п.

Изм.	Кол.уч.	Лист	№док.	Подпись	Дата	1-671-АС			
						«Капитальный ремонт здания КГУ «Гимназия имени Магжана Жумабаева»"Карагандинская область, г. Караганда, район им. Казыбек Би, Степной 4-й микрорайон, строение 33/2			
ГИП		Новиков			10.2023	Архитектурно-строительные решения	Стадия	Лист	Листов
Выполнил		Багдаткызы			10.2023		РП	20	
Проверил		Новиков			10.2023	Схема заполнения элементов оконных проемов	ТОО "Строй-Аст" Лицензия №16017992 от 23.11.2016 г.		
Н.контр.		Новиков			10.2023				

Спецификация элементов заполнения оконных проемов

Марка. поз.	Обозначение	Наименование	Кол.	Масса, ед. кг	Примечание Sобщ
А-1	ГОСТ 30674-99	Металлопластик с остеклением 12,1х1,1(h)	12		159,72 м2
	ГОСТ 30674-99	Металлопластик с остеклением 1,75х1,1(h)	12		23,1 м2

Атриум А-1(6шт.)

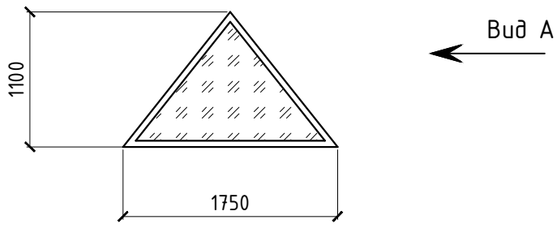

Вид А

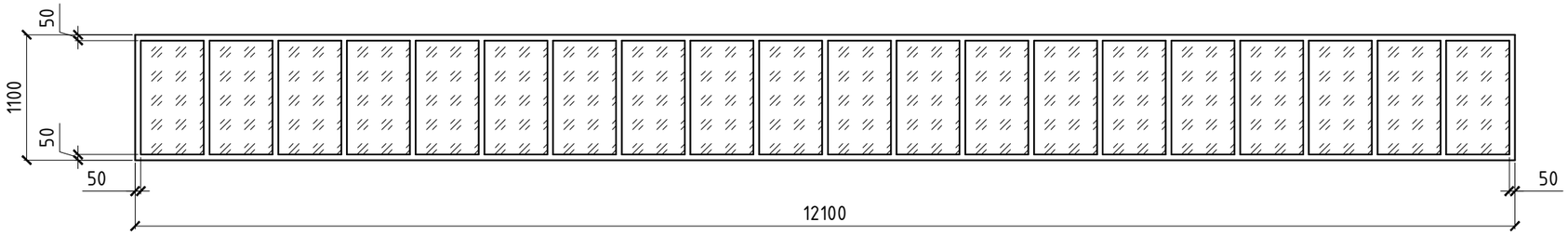

Работы по выполнению атриума:

1. *Все размеры уточнять у фирмы изготовителя.*
2. *Все узлы разрабатывает фирма изготовитель.*
3. *Перед монтажом атриума выполнить выравнивающий пояс из бетона класса С12/15ГОСТ 26633-2015 t=30мм. Расход 1,8 м^3(на 6 атриумов)*
4. *Атриум выполнить из трехкамерного пакета с тройным остеклением.*

Изм.	Кол.уч.	Лист	№док.	Подп.	Дата	1-671-АС			
						«Капитальный ремонт здания КГУ «Гимназия имени Магжана Жумабаева»"Карагандинская область, г. Караганда, район им. Казыбек Би, Степной 4-й микрорайон, строение 33/2			
ГИП		Новиков			10.2023	Архитектурно-строительные решения	СТАДИЯ	ЛИСТ	ЛИСТОВ
Разраб.		Жумабаева			10.2023		РП	21	
Проверил		Новиков			10.2023	Атриум А-1	ТОО "Строй-Аст" лицензия N16017992 от 23.11.2016		
Н.контр.		Новиков			10.2023				

ФОРМАТ А3

План восстановительных работ кровли

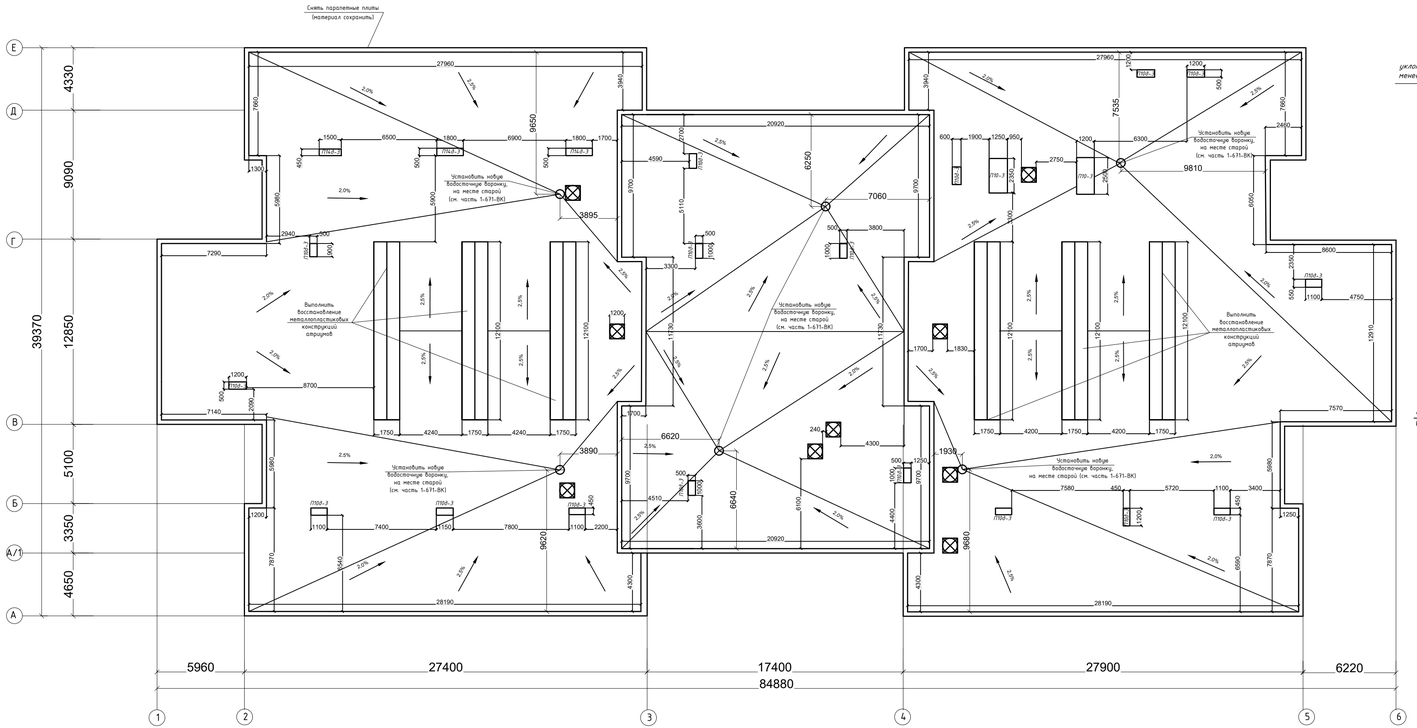

Устройство водоприемной воронки

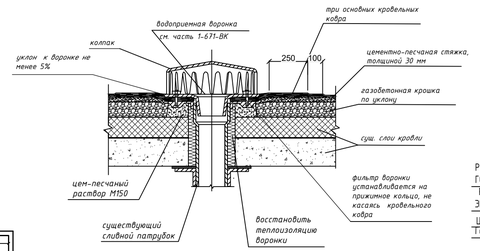

Устройство примыкания кровельного ковра к парапету

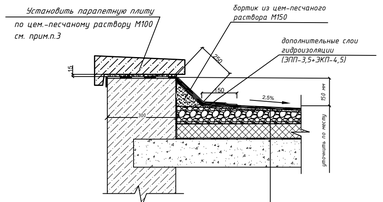

Рулонный наплавляемый битумно-полимерный материал марки ЭКП-4,5 ГОСТ 30547-97 1 слой	-4,5 мм
Рулонный наплавляемый битумно-полимерный материал марки марки ЭПП-3,5 ГОСТ 30547-97 2 слоя	-7,0 мм
Цем.-песч. стяжка М100 армированная сеткой ▦ ф3Вр1	-30 мм
Газобетонная крошка U=600 кг/м3 по уклону	- 500...30 мм

Восстановление вентшахт

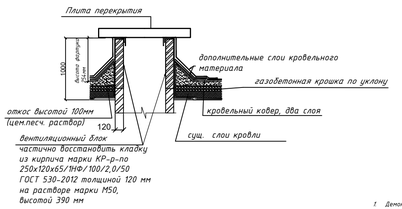

Устройство аэратора

(один аэратор на 30м2 площади кровли)

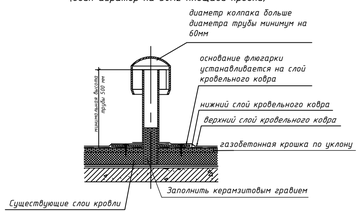

Спецификация работ по ремонту кровли

Поз. дет.	Наименование	Кол.	Масса, ед., кг	Примечание
	Рулонный наплавляемый битумно-полимерный материал марки ЭКП-4,5 ГОСТ 30547-97 1 слой -4,5 мм Рулонный наплавляемый битумно-полимерный материал марки марки ЭПП-3,5 ГОСТ 30547-97 2 слоя -7,0 мм Цем.-песч. стяжка М100 армированная сеткой ▦ ф3Вр1 -30 мм Газобетонная крошка U=600 кг/м3 по уклону - 500...30 мм	2500,0	ф3Вр1-2,48 тн	м2
	Цем.-песчаный раствор М150	11,3		м3
	Дополнительные слои кровельного слоя	363,0		м2
	Аэратор	84		шт

Перечень работ по ремонту кровли

1. Демонтировать существующие кровлю до утеплителя (гидроизоляционный ковер, цементная стяжка, керамзитовый гравий) (см. Дефектную ведомость. Разобрать слабые участки кирпичной кладки вентшахт. Вентшахты прочистить от мусора и грязи. Снять по периметру парапетные плиты (материал сохранить 250 шт). При демонтаже слоев кровли и обнаружении дополнительных водосточных воронок сообщить. В проектную организацию для пересмотра решения.
2. Кирпичную кладку вентшахт частично восстановить согласно узла на данном листе (всего вентшахт 22шт)
   - раствор кирпича марки КР-р-по 250х120х65/ПФ/100/2,0/50 ГОСТ 530-2012 толщиной 120мм - 1,9 м3;
   - плиты покрытия вентшахт по серии 3.006.1-2/87. П106.3 - 1Ш(ш1,36м3); П146.3 - 3шт(0,36м3); П10-3 - 2шт(0,62м3)
   - стены вентшахт оштукатурить, затем окрасить фасадной краской S=32,0м2
3. Выполнить устройство новых слоев кровли с учетом уклона и устройство аэраторов. Сохраненные парапетные плиты в количестве 250 шт установить на место по цементно-песчаному раствору М100. Раствор цем-песчаного раствора М150 - 1,6м3.
   Устройство водоприемных воронок см. часть 1-671-ВК (лист14). Чтобы избежать образование конденсата на поверхности чаши водоприемной воронки, необходимо нанести на металлические части воронки, находящиеся внутри помещения слой теплоизоляционной ленты.
4. Особое внимание обратить на места примыкания кровли к дымам, вентиляционным шахтам. В выравнивающей стяжке предусмотреть температурно-усадочные швы шириной до 10 мм, разделяющие поверхность стяжки из цементно-песчаного раствора на участки размером не более 6х6 м.

Изм.	Кол.уч.	Лист	№док	Подпись	Дата	1-671-АС			
						«Капитальный ремонт здания КГУ «Гимназия имени Магжана Жумабаева» Карагандинская область, г. Караганда, район им. Казыбек Би, Степной 4-й микрорайон, строение 33/2			
ГИП		Новиков			10.2023	Архитектурно-строительные решения	Стадия	Лист	Листов
Разработал		Малькина			10.2023		РП	22	
Проверил		Новиков			10.2023	План восстановительных работ кровли	ТОО "Строй-Аст" лицензия №16017992 от 23.11.2016		
Н.контроль		Новиков			10.2023				

Формат А3х2

Устройство ограждения на кровле

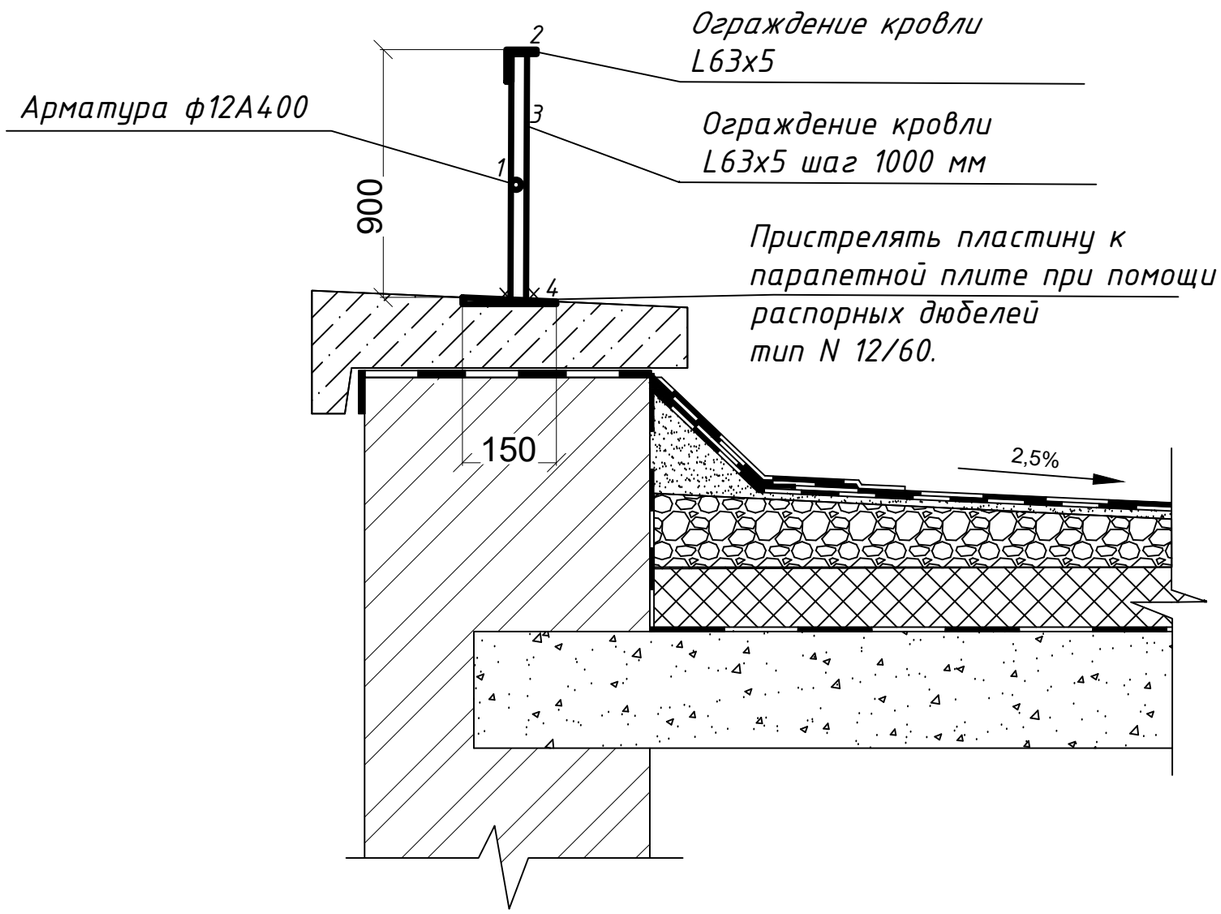

СПЕЦИФИКАЦИЯ

Поз.	Обозначение	Наименование	Кол-во	масса ед., кг	масса всего кг
		Ограждение кровли			
1	ГОСТ 34028-2016	А400 ф12 L=п.м	288,2	0,888	256,0
2	ГОСТ 8509-93	Уголок L63х5 L=п.м	288,2	4,81	1386,2
3	ГОСТ 8509-93	Уголок L63х5 L=0,9	289	4,32	1248,5
4	ГОСТ 19903-2015	-8х150 L=150	289	1,41	407,5

Окраска эмалью ПФ-115 за 2 раза по грунтовке ГФ-021
S $м^2$= 98,7 $м^2$

Изм.	Кол.уч.	Лист	№док.	Подпись	Дата	1-671-АС			
						«Капитальный ремонт здания КГУ «Гимназия имени Магжана Жумабаева»"Карагандинская область, г. Караганда, район им. Казыбек Би, Степной 4-й микрорайон, строение 33/2			
ГИП		Новиков			10.2023	Архитектурно-строительные решения	Стадия	Лист	Листов
Выполнил		Багдаткызы			10.2023		РП	23	
Проверил		Новиков			10.2023	Устройство ограждения на кровле	ТОО "Строй-Аст" Лицензия №16017992 от 23.11.2016 г.		
Н.контр.		Новиков			10.2023				

Крыльцо Кр-1

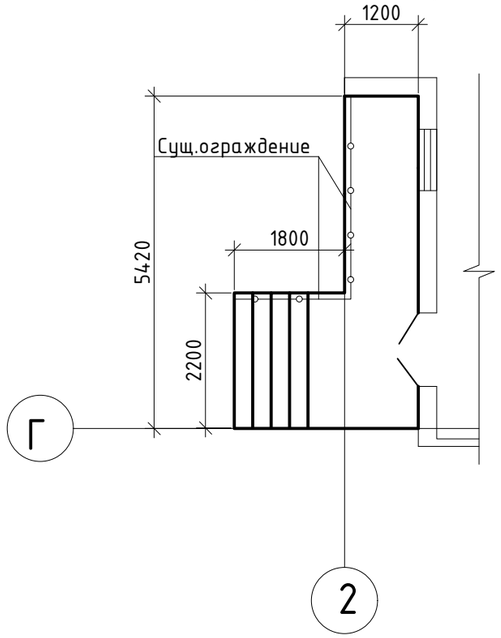

Крыльцо Кр-2

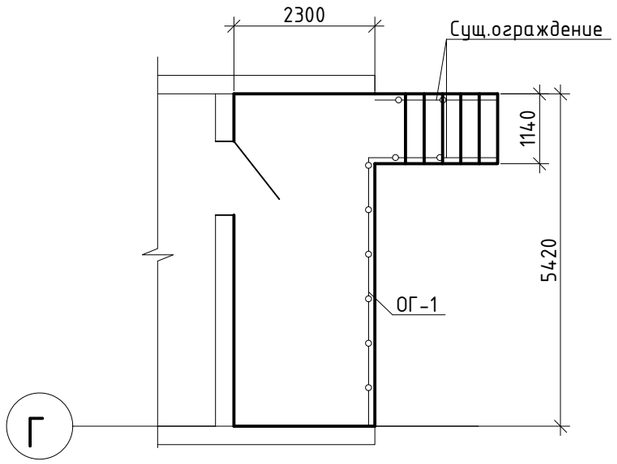

ОГ-1

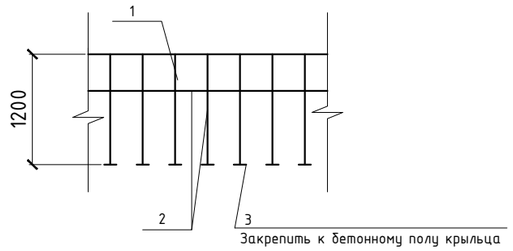

Спецификация ограждения ОГ-1

Марка изделия	Поз. дет.	Наименование	Кол.	Масса, ед., кг	Примечание
ОГ-1	1	Ф40х2.8 ГОСТ 10704-91*	4,4	2,569	11,3 кг.
	2	Ф20х2.8 ГОСТ 10704-91*	34,4	1,188	40,86кг.
	3	-100х60 t=6	30	0,3	9 кг.

Крыльцо Кр-3

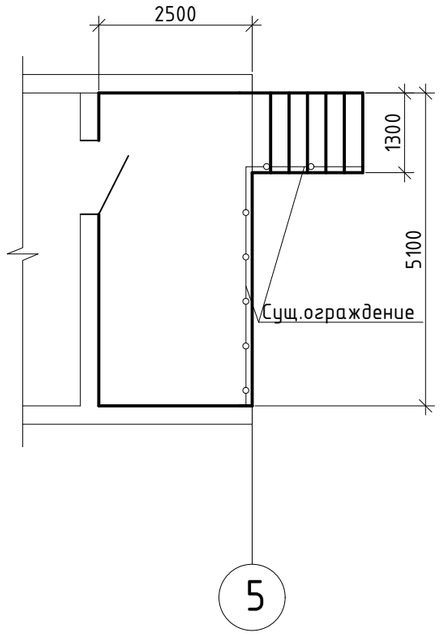

Перечень работ по восстановлению крылец Кр-1...Кр-3

1. Тщательно расчистить и удалить рыхлые участки до прочного материала острым зубилом, скребками, щетками. При этом необходимо соблюдать аккуратность и не применять ударные инструменты (перфоратор и пр.). Дефекты в виде разрушения защитного слоя бетона с оголением арматуры устранить путем очистки рыхлого материала бетона с очисткой арматуры от ржавчины.

2. После расчистки, ремонтируемые поверхности очищаются от мусора и пыли. Перед производством бетонных работ очищенные поверхности намочить.

3. Восстановить сколы бетоном класса С12/15 ГОСТ 7473-2010 F100, W6, Расход бетона 1,0 $м^3$

4. Твердение бетона должно протекать при температуре не ниже 15С.

5. По цементно-песчаной стяжке t=10мм, уложить керамическую плитку с шероховатой поверхностью t=10мм, Расход плитки 45,3 $м^2$

6. Стены крыльц оштукатурить и окрасить кремнийорганической фасадной краской S=6,8 $м^2$

7. Ограждение крыльц очистить от старой краски, затем окрасить эмалью ПФ-115 (ГОСТ 6465-75) за 2 раза по грунту ГФ-021 (ГОСТ 25129-82*) в один слой. S=11,0 $м^2$.*

8. Ограждение ОГ-1 окрасить эмалью ПФ-115 (ГОСТ 6465-75) за 2 раза по грунту ГФ-021 (ГОСТ 25129-82*) в один слой. S=3,1 $м^2$.*

Изм.	Кол.уч.	Лист	№док.	Подп.	Дата	1-671-АС			
						«Капитальный ремонт здания КГУ «Гимназия имени Магжана Жумабаева»"Карагандинская область, г. Караганда, район им. Казыбек Би, Степной 4-й микрорайон, строение 33/2			
ГИП		Новиков			10.2023	Архитектурно-строительные решения	СТАДИЯ	ЛИСТ	ЛИСТОВ
Разраб.		Жумабаева			10.2023		РП	24	
Проверил		Новиков			10.2023	Крыльцо Кр-1, Кр-2, Кр-3	ТОО "Строй-Аст" лицензия N16017992 от 23.11.2016		
Н.контр.		Новиков			10.2023				

ФОРМАТ А3

Крыльцо Кр-4

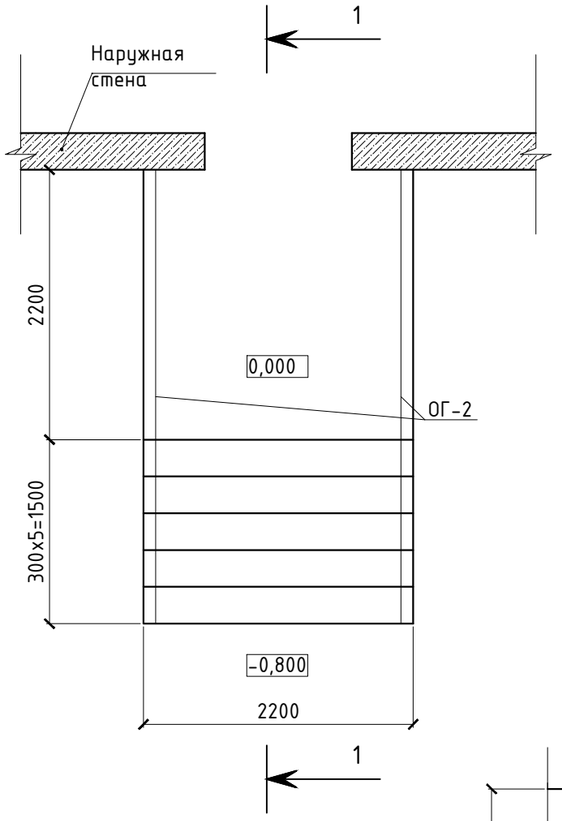

ОГ-2

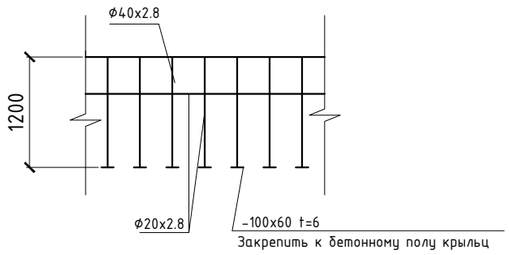

1-1

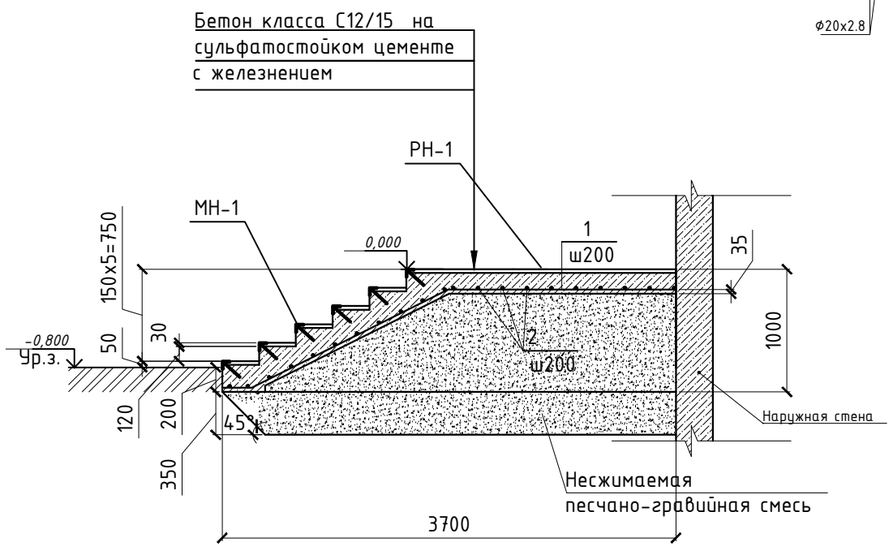

Спецификация крыльца Кр-4

Марка, поз.	Обозначение	Наименование	Кол. шт	Масса ед., кг	Примечание
Кр-4	см. данный лист	Крыльцо Кр-4	2		
		Сборочные единицы			
		Детали			
МН1	1.400-15 вып.0	Изделие закладное МН553	20,3	4,1	83,23
РН1	1.100.2-5.1-31	РН 7,5-1	1	15,17	15,17
1	ГОСТ 34028-2016	Ф10 А400 L=3810	12	2,35	28,2
2	ГОСТ 34028-2016	Ф10 А400 L=2100	20	1,29	25,8
		Материалы			
	ГОСТ 26633-2015	Бетон класса С12/15 W6, F100 на сульфатостойком цементе	2,7		$м^3$
		Песчано-гравийная смесь	8,9		$м^3$
		Ограждение ОГ-2			
	ГОСТ 10704-91*	Ф40х2.8 L=п.м.	8,0	2,569	20,6 кг
	ГОСТ 10704-91*	Ф20х2.8 L=п.м.	64,0	1,188	76,0 кг
		-100х60 t=6	54,0	0,3	12,0 кг

Ведомость деталей

Поз.	Эскиз
1	1860 1710 240

Примечание:
1. Ограждение выполнить из трубы Ф40х2.8 и Ф20х2.8 ГОСТ 10704-91*
2. Ограждение ОГ-2 окрасить эмалью ПФ-115 (ГОСТ 6465-75*) за 2 раза по грунту ГФ-021 (ГОСТ 25129-82*) в один слой. S=5,2 $м^2$.
3. Спецификация дана на одно крыльцо.

Изм.	Кол.уч.	Лист	№док.	Подп.	Дата	1-671-АС		
						«Капитальный ремонт здания КГУ «Гимназия имени Магжана Жумабаева»"Карагандинская область, г. Караганда, район им. Казыбек Би, Степной 4-й микрорайон, строение 33/2		
ГИП		Новиков			10.2023	Архитектурно-строительные решения	СТАДИЯ	ЛИСТ	ЛИСТОВ
Разраб.		Жумабаева			10.2023		РП	25	
Проверил		Новиков			10.2023	Крыльцо Кр-4	ТОО "Строй-Аст" лицензия N16017992 от 23.11.2016		
Н.контр.		Новиков			10.2023				

ФОРМАТ А3

Крыльцо Кр-5

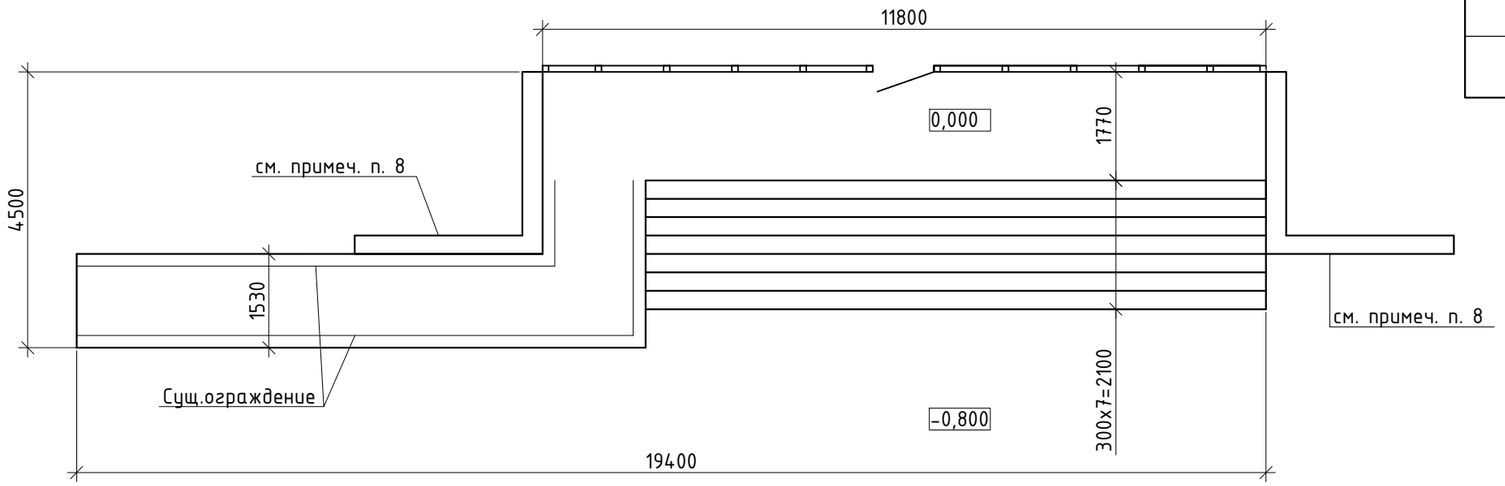

Спецификация по ремонту крыльца Кр-5

Марка изделия	Поз. дет.	Наименование	Кол.	Масса, ед., кг	Примечание
		Бетон С12/15 W6, F100 ГОСТ 26633-2015	0,3		$м^3$
		Плитка керамическая с шероховатой поверхностью	68		$м^2$
		Керамогранит	25		$м^2$

Перечень работ по ремонту крыльца Кр-5

1. Тщательно расчистить и удалить рыхлые участки до прочного материала острым зубилом, скребками, щетками. При этом необходимо соблюдать аккуратность и не применять ударные инструменты (перфоратор и пр.). Дефекты в виде разрушения защитного слоя бетона с оголением арматуры устранить путем очистки рыхлого материала бетона с очисткой арматуры от ржавчины.
2. Очистить крыльцо от разрушающегося бетона, очистить подпорные стены от разрушающейся плитки.
3. После расчистки, ремонтируемые поверхности очищаются от мусора и пыли.
4. Восстановить сколы бетоном класса С12/15, водонепроницаемость марки W6, F100 Расход бетона 0,3 $м^3$
5. Твердение бетона должно протекать при температуре не ниже 15С.
6. На клей уложить плитку с шероховатой поверхностью t=30мм.
7. Стены подпорных стен крыльца оштукатурить S=25 $м^2$.
8. Подпорные стены облицевать керамогранитом на клей под цвет фасада.

Изм.	Кол.уч.	Лист	№док.	Подп.	Дата	1-671-АС			
						«Капитальный ремонт здания КГУ «Гимназия имени Магжана Жумабаева»"Карагандинская область, г. Караганда, район им. Казыбек Би, Степной 4-й микрорайон, строение 33/2			
ГИП		Новиков			10.2023	Архитектурно-строительные решения	СТАДИЯ	ЛИСТ	ЛИСТОВ
Разраб.		Жумабаева			10.2023		РП	26	
Проверил		Новиков			10.2023	Ремонт крыльца Кр-5	ТОО "Строй-Аст" лицензия N16017992 от 23.11.2016		
Н.контр.		Новиков			10.2023				

ФОРМАТ А3

Крыльцо Кр-6

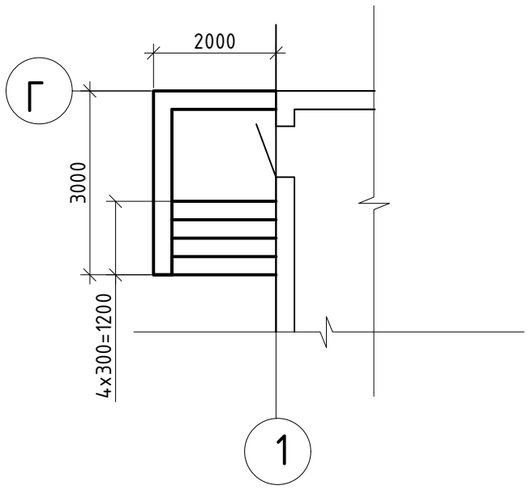

Крыльцо Кр-7

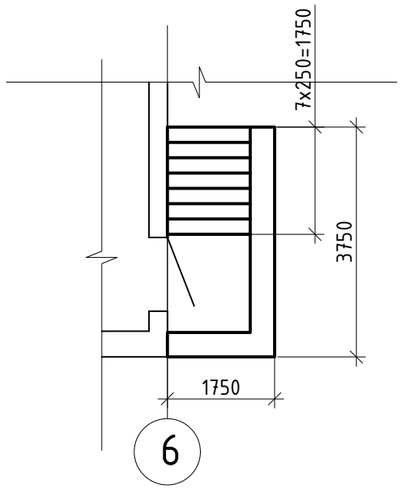

Спецификация по ремонту крылец Кр-6, Кр-7

Марка изделия	Поз. дет.	Наименование	Кол.	Масса, ед., кг	Примечание
		Бетон С12/15 W6, F100 ГОСТ 26633-2015	0,8		$м^3$

Перечень работ по ремонту крылец Кр-6, Кр-7

1. Тщательно расчистить и удалить рыхлые участки до прочного материала острым зубилом, скребками, щетками. При этом необходимо соблюдать аккуратность и не применять ударные инструменты (перфоратор и пр.). Дефекты в виде разрушения защитного слоя бетона с оголением арматуры устранить путем очистки рыхлого материала бетона с очисткой арматуры от ржавчины.
2. После расчистки, ремонтируемые поверхности очищаются от мусора и пыли.
3. Восстановить сколы бетоном класса С12/15, водонепроницаемость марки W6 ,F100 .
4. Твердение бетона должно протекать при температуре не ниже 15С.
6. Стены крыльц оштукатурить S=20,45 $м^2$.

Изм.	Кол.уч.	Лист	№док.	Подп.	Дата	1-671-АС			
						«Капитальный ремонт здания КГУ «Гимназия имени Магжана Жумабаева»"Карагандинская область, г. Караганда, район им. Казыбек Би, Степной 4-й микрорайон, строение 33/2			
ГИП		Новиков			10.2023	Архитектурно-строительные решения	СТАДИЯ	ЛИСТ	ЛИСТОВ
Разраб.		Жумабаева			10.2023		РП	27	
Проверил		Новиков			10.2023	Ремонт крылец Кр-6, Кр-7	ТОО "Строй-Аст" лицензия N16017992 от 23.11.2016		
Н.контр.		Новиков			10.2023				

ФОРМАТ А3

Схема расположения металлоконструкций тамбура

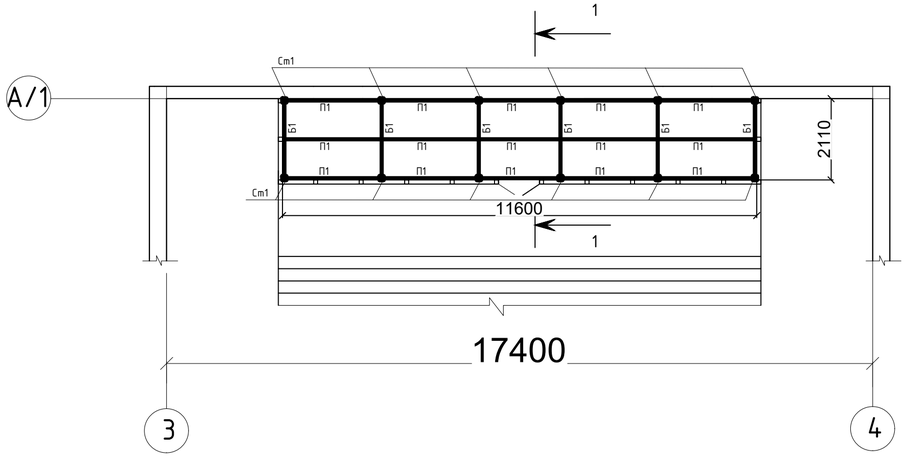

1 - 1

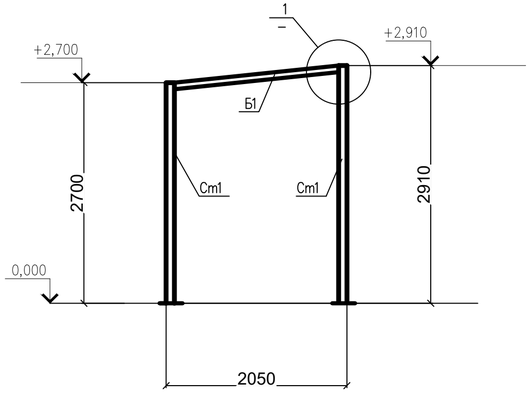

Спецификация конструкций тамбура

Марка.	Обозначение	Наименование	Кол.	Масса, ед. кг	Примеч.
Ст1	ГОСТ 8639-82	тр □ 100х4 L=п.м.	33,7	11,84	399,0
Б1	ГОСТ 8639-82	тр □ 80х4 L=п.м.	47,5	7,5	356,3
	ГОСТ 8509-93	L60х6 L=60	168	0,33	55,5
	ГОСТ103-2006	-12х150 L=150	12	2,2	26,4
	ГОСТ 24379.1-80	Анкерный болт М12х600 1.1	24	0,61	14,7
	ГОСТ103-2006	-8х80 L=80	12	0,4	4,8
	ГОСТ103-2006	-4х100 L=100	12	0,32	3,84
Нщ1	ГОСТ 14918-2020	Оц. 0,7 L=11,8		0,4	0,4
П1	ГОСТ 32603-2012	ТСп-К-100-1000-В-Т-МВ		25,0	м2

Узел крепления Ст1 к бетонному основанию

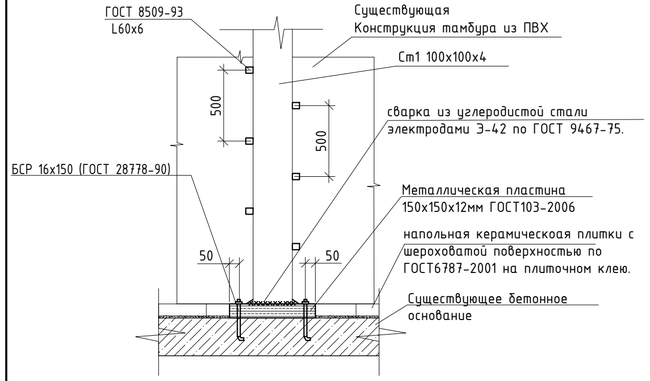

План кровли

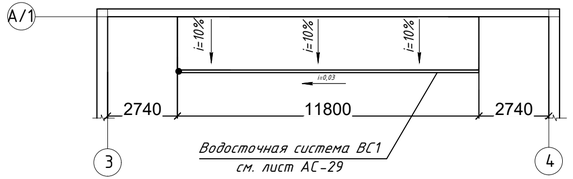

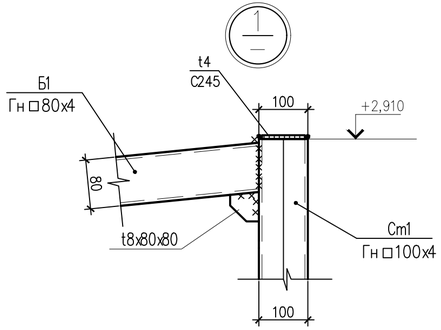

Узел устройства покрытия тамбура

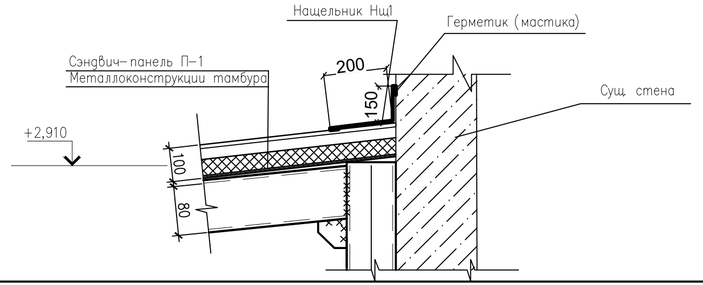

Для устройства нового перекрытия тамбура выполнить устройство стоек Ст1 и балок Б1.
Металлические стойки Ст1 крепить к бетонному основанию пластиной 150х150 толщиной 12мм по ГОСТ 103-76 при помощи самоанкерующихся болтов БСР 16х150 (ГОСТ 28778-90) в предварительно просверленные отверстия Ф19мм. Количество болтов 2шт. на каждую пластину.
Витражи закрепить к стойкам уголками по ГОСТ 8509-93 60х60х6 шагом 500мм. Уголки устанавливать в "разбежку".

Изм.	Кол.уч.	Лист	№док.	Подпись	Дата	1-671-АС			
						«Капитальный ремонт здания КГУ «Гимназия имени Магжана Жумабаева»"Карагандинская область, г. Караганда, район им. Казыбек Би, Степной 4-й микрорайон, строение 33/2			
ГИП		Новиков			10.2023	Архитектурно-строительные решения	Стадия	Лист	Листов
							РП	28	
Выполнил		Малькина			10.2023	Схема расположения металлоконструкций тамбура	ТОО "Строй-Аст" Лицензия №16017992 от 23.11.2016 г.		
Проверил		Новиков			10.2023				
Н.контр.		Новиков			10.2023				

Устройство водосточной системы ВС-1

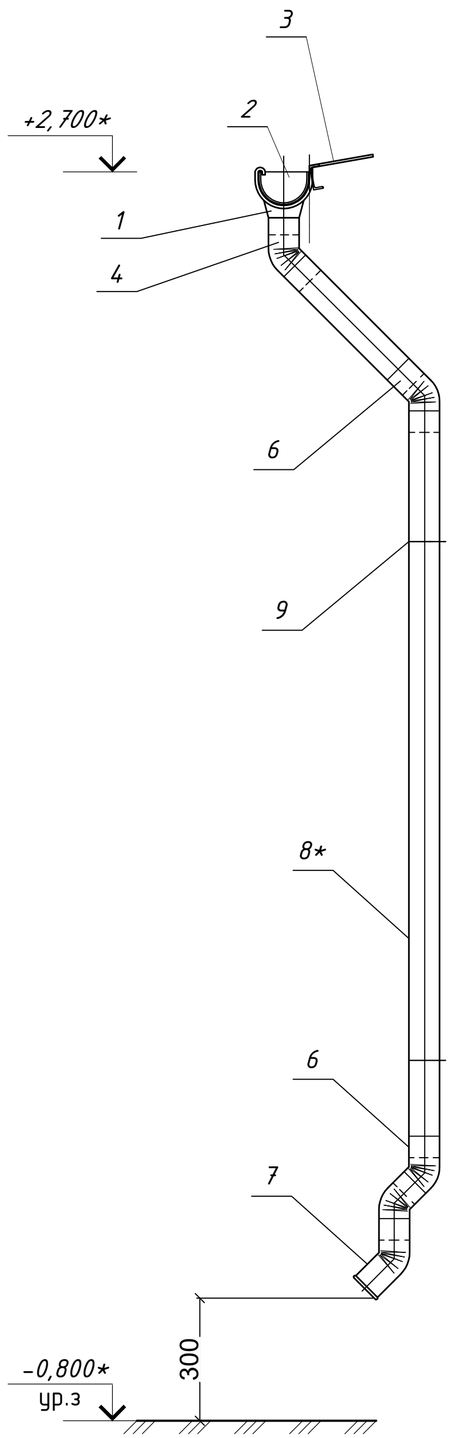

Спецификация элементов водосточной системы ВС1

Марка, Поз.	Обозначение	Наименование	Кол. шт.	Примечание
		Водосточная система ВС-1	1	
		Детали		
1		Воронка Ф300/100	1	шт
2		Желоб Ф125 L=3000	4	шт
3		Держатель желоба Ф125	5	шт
4		Соединитель желоба Ф125	5	шт
5		Заглушки желоба Ф125	2	шт
6		Колено угловое Ф100	2	шт
7		Колено сливное Ф100	1	шт
8*		Труба водосточная Ф100 L=3200	1	шт
9		Держатель трубы Ф100	3	шт
10		Сетка воронки"Паук"	1	шт

Примечание:
1. Работать совместно с листом АС-28.
2. Отметки со знаком "*" уточнить по месту.
3. Длину водосточной трубы определить по месту учитывая конструктивные особенности устройство водосточной системы.

Изм.	Кол.уч.	Лист	№док.	Подпись	Дата	1-671-АС			
						«Капитальный ремонт здания КГУ «Гимназия имени Магжана Жумабаева»"Карагандинская область, г. Караганда, район им. Казыбек Би, Степной 4-й микрорайон, строение 33/2			
ГИП		Новиков			10.2023	Архитектурно-строительные решения	Стадия	Лист	Листов
							РП	29	
Выполнил		Малькина			10.2023	Устройство водосточной системы Вс-1	ТОО "Строй-Аст" Лицензия №16017992 от 23.11.2016 г.		
Проверил		Новиков			10.2023				
Н.контр.		Новиков			10.2023				

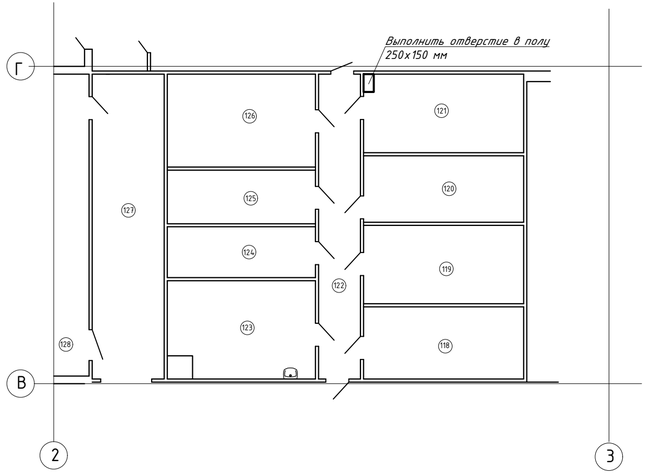

Схема расположения отверстий

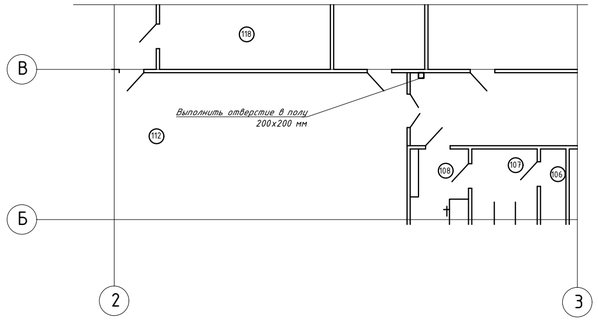

Ведомость отверстий

Поз.	Эскиз	Отм. низа отв. или центра
1	Отверстие 250х150 (ВК)	-0,300;
2	Отверстие 200х200 (ВК)	-0,300; +2,900 +6,200 +13,500
3	Отверстие 300х400 (ВК)	-0,000; +6,500

1. Зашить стояки гипсокартоном. Расход -2,11 м2.

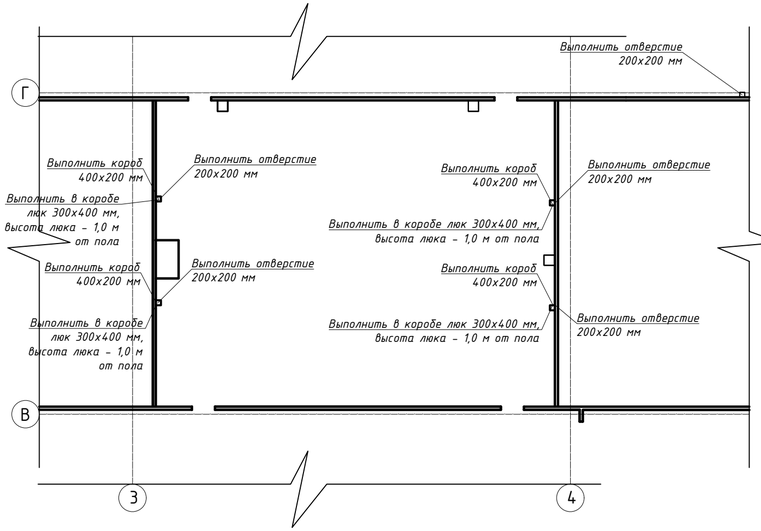

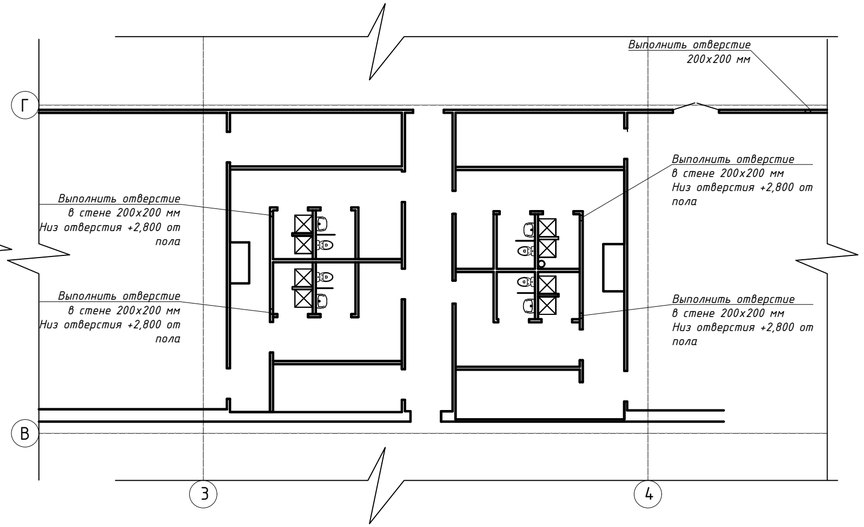

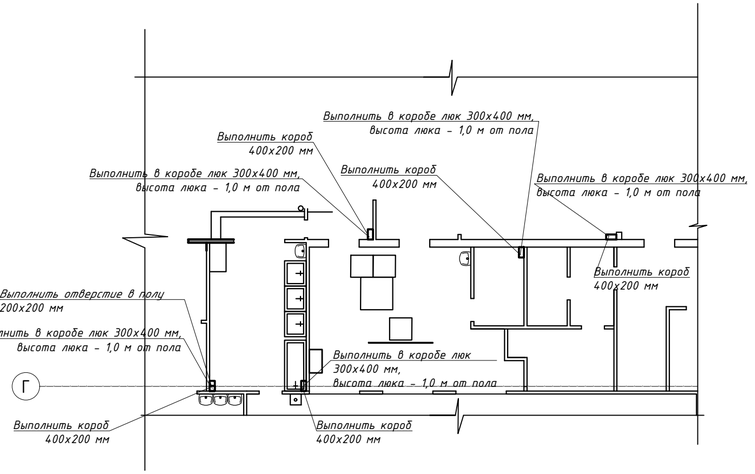

Изм.	Кол.уч	Лист	№док	Подпись	Дата	1-671-АС		
						«Капитальный ремонт здания КГУ «Гимназия имени Магжана Жумабаева»"Карагандинская область, г. Караганда, район им. Казыбек Би, Степной 4-й микрорайон, строение 33/2		
ГИП		Новиков			10.2023	Архитектурно-строительные решения	Стадия: РП	Лист: 30 / Листов:
Разраб.		Новоков			10.2023			
Проверил		Новиков			10.2023	Схема расположения отверстий	ТОО "Строй-Аст" лицензия №16017992 от 23.11.2016	
Н.контр.		Новиков			10.2023			

Формат А3

Пр-1

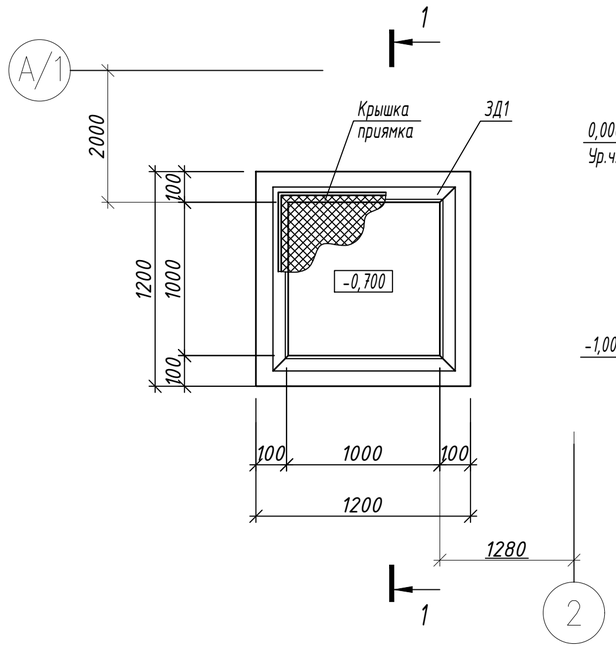

1-1

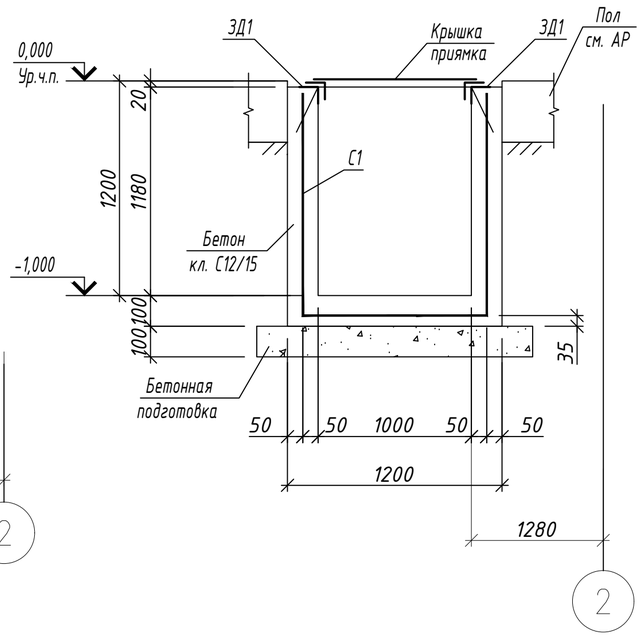

Крышка приямка

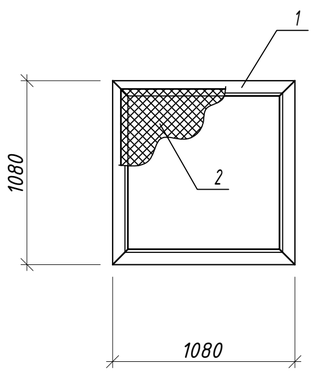

Спецификация приямка Пр-1

Поз.	Обозначение	Наименование	Кол.	Масса, ед., кг	Приме-чание
		Приямок Пр-1			
		Детали			
С1	ГОСТ 23279-2012	Сетка 1С $\frac{12A500C-200}{12A500C-200}$ 339х339	1	42,1	42,1кг
		Изделия закладные			
ЗД1	1.400-15 в.1	Изделие закладное МН548, L=1п.м.	4,4	4,2	18,48кг
		Крышка приямка	1	38,0	38,0кг
1	ГОСТ 8509-93	L50х5, L=1080	4	4,04	16,2кг
2	ГОСТ 8706-78	ПВ506, S=1,16 м2	1	21,8	21,8кг
		Материалы			
	СТ РК EN 206-2017	Бетон кл.С12/15 ,W4, F150, м3 на сульфатостойком цементе	0,67		
	СТ РК EN 206-2017	Бетон кл.С8/10 ,W4, F150, м3 на сульфатостойком цементе	0,14		подготовка

1. Приямок Пр-1 замаркирован на листе АС 10.

Изм.	Кол.уч.	Лист	№ док.	Подп.	Дата.
ГИП		Новиков			10.2023
Разработал		Багдаткызы			10.2023
Проверил		Новиков			10.2023
Н.контроль		Новиков			10.2023

1-671-АС

«Капитальный ремонт здания КГУ «Гимназия имени Магжана Жумабаева»"Карагандинская область, г. Караганда, район им. Казыбек Би, Степной 4-й микрорайон, строение 33/2

Архитектурно-строительные решения

Стадия	Лист	Листов
РП	31	

Приямок Пр-1

ТОО "Строй-Аст" Лицензия №16017992 от 23.11.2016 г.

Взам. инв. №

Подп. и дата

Инв. № подл.

Копировал

А3