Утвержден приказом
Министра по инвестициям и развитию
Республики Казахстан
от 24 апреля 2017 года № 234
форма

Акт приемки объекта в эксплуатацию

«19» 02 2024г.

Заказчик ***Государственное учреждение «Кызылкогинский районный отдел строительства», руководитель Нигметов Дулат Тенелович, БИН 050340007076, телефон 87123821285, 060500,Республика Казахстан, Атырауская область, Кзылкогинский район, село Миялы, улица Абая, дом № 4***

фамилия, имя, отчество (при его наличии) – ИИН, телефон - для физических лиц, наименование организации – для юридических лиц, БИН, телефон, почтовый индекс, область, город, район, населенный пункт, наименование улицы, номердома/здания (стационарного помещения)

на основании:

Декларации о соответствии (прилагается) от «13» 02 **2024г.** ***Товарищество с ограниченной ответственностью "Шебер-Курылыс", директор Құлтөре Манас Сергазыұлы, 130000, Республика Казахстан, Мангистауская область, Мунайлинский район, село Атамекен, Производственная зона №2, участок 68, БИН 041240003378, Тел.:87292304608;***

дата подписания декларации, наименование подрядной (генподрядной) организации, фамилия, имя, отчество (при его наличии) руководителя, юридический адрес, БИН, телефон

Заключения о качестве строительно-монтажных работ (прилагается) от «13» 02 **2024г.** ***Товарищество с ограниченной ответственностью «Жол Болсын XXI», тел.+77774733588, эксперт Кумаров М.К., KZ19VJE00034290 от 19.01.2018г.; KZ49VJE00034623 от 30.01.2018г.; KZ93VJE00046150 от 22.04.2019г, БИН 000440006706;***

дата подписания заключения, наименование организации, фамилия, имя, отчество (при его наличии) экспертов технического надзора, № и дата получения аттестатов, БИН телефон

Заключения о соответствии выполненных работ проекту (прилагается) от «13» 02 **2024г.** ***Товарищество с ограниченной ответственностью "Redline Pro", тел.+77070550000, лицензия №19021538 от 14.08.2020г., ГИП Әліпбек Өркен Нұркенұлы, приказ №5/3 от 20.02.2023г., БИН 080140014245;***

дата подписания заключения, наименование организации, фамилия, имя, отчество (при его наличии) экспертов авторского надзора, № и дата получения аттестатов, БИН, телефон

произведя осмотр готовности предъявленного подрядчиком (генеральнымподрядчиком) к приемке в эксплуатацию объекта: ***«Строительство водопроводной линии в населенном пункте Конырaулы Кызылкогинского района», новое строительство***

наименование объекта, вид строительства (новое, расширение, реконструкция, техническое перевооружение, модернизация, капитальный ремонт), уровень ответственности, техническая и технологическая сложность объекта

по адресу ***Республика Казахстан, Атырауская область, Кзылкогинский район, населенный пункт Конырaулы***

(область, район, населенный пункт, микрорайон, квартал, улица, номер дома (корпуса)

проверив комплектность исполнительной технической документации, в том числе посредством электронного модуля исполнительной технической документации «19» 02 **2024г.**, дата ознакомления подтверждает, что:

1. Строительство объекта осуществлено на основании:

1) правоустанавливающего документа на земельный участок от ***Решение ГУ «Аппарат акима Кызылкогинского района» от « 05 » июля 2022 года №109***

документ, подтверждающий наступление юридических фактов (юридических составов), на основании которых возникают, изменяются или прекращаются права на земельный участок, в том числе договоры, решения судов, правовые акты исполнительных органов, свидетельство о праве на наследство, передаточный акт или разделительный баланс при реорганизации негосударственных юридических лиц, владеющих земельным участком на праве собственности или выкупивших право временного возмездного землепользования (аренды).

либо решения о реконструкции (перепланировке, переоборудовании) помещений (отдельных частей) существующих зданий от _____

наименование органа вынесшего решение

2) талона о приеме уведомления о начале строительно-монтажных работ ***Государственное учреждение «Управление государственного архитектурно-строительного контроля Атырауской области, KZ51REA00320633 от 24.02.2023г.***

наименование органа, принявшего уведомление, дата и № принятия талона

3) проекта (проектно-сметной документации) ***Товарищество с ограниченной ответственностью «Redline Pro», рабочий проект № 91-2021***

наименование проектной организации, номер проекта

утвержденного(й) ***Приказом Государственного учреждения "Кызылкогинский районный отдел строительства" №74 от 29.09.2022 г.***

дата и номер проекта, наименование организации, утвердившей (переутвердившей) проект и дата утверждения

2. Строительно-монтажные работы осуществлены в сроки:

начало работ ***апрель 2023 года***;

месяц, год

окончание работ ***февраль 2024 года***;

месяц, год

при продолжительности строительства, месяц:
по норме или по проекту организации строительства ***7 месяцев***;
фактически ***10 месяцев***;

3. Объект (комплекс) имеет следующие основные технико-экономические показатели(мощность, производительность, производственная площадь,протяженность, вместимость, объем, пропускная способность, провознаяспособность, число рабочих мест и тому подобное, заполняется по всемобъектам (кроме жилых домов) в единицах измерения соответственно целевой продукции или основным видам услуг):

Мощность, производительность и так далее	Единица измерения	По проекту		Фактически	
		общая (с учетом ранее принятых)	в том числе пускового комплекса или очереди	общая (с учетом ранее принятых)	в том числе пускового комплекса или очереди
Расход воды на: на хоз-питьевой водопровод	м3/час	1,96		1,96	
Протяженность водопровода Ø90х5,4мм	м	14660		14660	
Протяженность водопровода Ø63х3,8мм (дополнительные работы)	м			1600	
Протяженность водопровода Ø25х2,4мм (дополнительные работы)	м			250	

Выпуск продукции (оказания услуг), предусмотренной проектом в объеме,соответствующем нормам освоения проектных мощностей в начальныйпериод_____;

факт начала выпуска продукции с указанием объема

Жилой дом имеет следующие показатели:

Показатели	Единица	По проекту	Фактически

	(далее - м^2)		
Число этажей	этаж		
Общий строительный объем	метр в кубе (далее - м^3)		
В том числе подземной части	м^3		
Площадь встроенных, встроенно-пристроенных и пристроенныхпомещений	м^2		

Показатели	По проекту			Фактически		
	число квартир	площадь квартир, м^2		число квартир	площадь квартир, м^2	
		общая	жилая		общая	жилая
Всего квартир, в том числе:						
однокомнатных						
двухкомнатных						
трехкомнатных						
четырехкомнатных и более						

5. Технологические и архитектурно-строительные решения по объекту характеризуется следующими данными:

Данный проект разработан для строительства хозяйственно- питьевого водоснабжения населенного пункта Коныраулы, источником водоснабжения является существующая водопроводная сеть диаметром 160мм (насосная станция), расположенная в 11 км к юго-западу от населенного пункта Коныраулы.

Проектом предусматривается тупиковая сеть водопровода от точки подключения до поселка с установкой в конце водопровода водонапорной башни объемом 25м3/ высотой ствола 15м по ТП РК 25 ВБ (IV-Г)-2009. Водопроводные сети закольцованные. Протяженность трассы водовода составляет: Ø90мм -14660метров, также выполнены дополнительные работы по прокладке водоснабжения к участкам, не входящих в план проекта: прокладка полиэтиленовых труб Ø63х3,8мм протяженностью 1600метров, прокладка полиэтиленовых труб Ø25х2,4мм протяженностью 250метров. Разбор воды осуществляется от проектируемой водоразборной колонки расположенной рядом с водонапорной башней.

Для создания, требуемого давления проектом предусматривается насосная станция в прямоугольном колодце размером 2,5х2,0м, внутри которого располагаются два насоса хоз-питьевых нужд (один рабочий один резервный) TESCO Wilo SiBoost Smart 2 Helix VE 405 производительностью 5м^3/час, напором 55м.

Водонапорная башня емкостью 25м^3

Водонапорная башня привязана из типового проекта ТП РК 15-100ВБ-2009 «Водонапорные башни стальные со стальным баком емкостью 25 м3, высотой ствола 15м для районов с обычными геологическими условиями». Башня представляет собой сварную листовую конструкцию, состоящую из цилиндрической обечайки с коническими крышей и днищем, цилиндрической водозаполняющейся опорой. Опора закреплена на монолитном железобетонном фундаменте посредством приварки к закладным деталям. Фундамент башни круглой формы в плане выполнен монолитным железобетонным. Фундамент армируется сварными сетками из арматуры класса А-III по ГОСТ 5781-82*. Бетон фундамента В25 класса. Под фундаментом выполнена подготовка из бетона класса В7,5 толщиной 100мм. Основанием фундаментов служит естественное основание. Наружные стены фундаментов, соприкасающиеся с грунтом обмазать горячим битумом за 2 раза-вертикальная гидроизоляция. Нижняя часть опоры обсыпается местным грунтом на высоту 2,45м над поверхностью земли. Бак-стальная сварная емкость цилиндрической формы, не имеет днища и переходит конической частью (горловиной) в цилиндрическую опору. Ствол башни тонкостенная цилиндрическая оболочка, состоящая из частей длиной 6,0 и 9,0м, свариваемых между собой. Ствол башни жестко заделан в основание.

Для обслуживания бака выполнена наружная стальная лестница с ограждением. Внутри башни предусмотрены скобы для спуска обслуживающего персонала. Башня с наружной стороны утеплена минераловатными плитами с последующей обшивкой волнистой сталью.

Электроснабжение (точка подключения)

Электроснабжение шкафа управления насосной станции ШУН (компл.) осуществляется от проектируемой ЩС-1. Питание проектируемой ЩС-1 предусмотрено от ближайщей опоры ВЛ-0,4кВ с алюминиевыми самонесущими изолированными проводами марки СИП-2. Выбор сечения проводов произведен по механической прочности с учетом токовых нагрузок и потере напряжения у потребителя, не превышающей 5%.

Электроснабжение шкафа управления насосной станции ШУН (компл.) осуществляется от проектируемой ЩС-1 распределительными сетями (НШУН-1) в земле кабелем марки АВБбШв-0,66 с расчетным сечением. Шкаф управления ШУН поставляется комплектно с компанией поставщиком и заказывается в части НВК. Прибор учета электроэнергии предусматривается на проектируемой ЩС-1.

Основные технические показатели электроснабжения

№	Наименование	Единицы измерения	Показатели
1	Категория электроснабжения		III
2	Напряжение	кВ	0,4
3	Расчетная мощность	кВт	0,3
4	Расчетный ток	А	0,5
5	Протяженность ВЛИ-0,4кВ	км	0,015
6	Протяженность КЛ-0,4кВ	км	0,05

Электроснабжение (Коныраулы-2. Насосная)

Внеплощадочные электрические сети

Электроснабжение объекта осуществляется от проектируемой КТПН. Питание проектируемой КТПН предусмотрено высоковольтными воздушными линиями на типовых ж/б опорах отпайкой от ближайшей опоры ВЛ-10кВ ф.1 "Д" ПС 35/10кВ №128 "Мукур" с алюминиевыми самонесущими изолированными проводами марки СИП3-1х50. Выбор сечения проводов произведен по механической прочности с учетом токовых нагрузок и потере напряжения у потребителя, не превышающей 5%.

Внутриплощадочные электрические сети.

Электроснабжение шкафа управления ШУН-1 насосной осуществляется от проектируемой КТПН распределительными сетями (НШУН-1) в земле кабелем марки АВБбШв-1,0 с расчетным сечением. Питание насосов и автоматическое управление насосной разработано компанией поставщиком насосной станции. Управление осуществляется от комплектного шкафа управления по средствам контроля давления воды в напорном трубопроводе. Шкаф управления насосной поставляется комплектно с компанией поставщиком насосной станции и заказывается в части НВК. Прибор учета электроэнергии предусматривается на проектируемой КТПН-10/0,4кВ.

Основные технические показатели электроснабжения

№	Наименование	Единицы измерения	Показатели
1	Категория электроснабжения		III
2	Напряжение	кВ	10/0,4
3	Расчетная мощность	кВт	1,1
4	Расчетный ток	А	0,1/2,1
5	Протяженность ВЛЗ-10кВ	км	1,915
6	Протяженность КЛ-0,4кВ	км	0,017

краткие технические характеристики по особенностям его размещения, по основным материалам и конструкциям, инженерному и технологическому оборудованию

5. На объекте установлено предусмотренное проектом оборудование в количестве согласно актам о его приемке после индивидуального испытания и комплексного опробования;

6. Наружные инженерные коммуникации (холодное и горячее водоснабжение, канализация, теплоснабжение, газоснабжение, электроснабжение и связь) обеспечивают нормальную эксплуатациюобъекта (здания, сооружения, помещения) и приняты городскимиэксплуатационными организациями;

7. Сметная стоимость по утвержденному проекту (проектно-сметной документации):

всего ***166389 тыс. тенге***, в том числе строительно-монтажных работ ***129243 тыс. тенге***, оборудования, инструмента и инвентаря ***6516 тыс. тенге***; прочие ***30630 тыс. тенге***;

8. Сметная стоимость основных фондов, принимаемых в эксплуатацию всего ***144 448 123,96 тенге***, в том числе строительно-монтажных работ ***129 243 000,0 тенге***, оборудования, инструмента и инвентаря ***6 516 000,0 тенге***; прочие ***8 689 123,96 тенге***;

9. Доля местного содержания предусмотрена в проектно-сметной документации ***100%*** и фактически применено ***100%*** (на объектах, финансируемых за счет государственных инвестиций и средств квази государственного сектора)

10. Класс энергоэффективности здания _____;

11. Объект построен в соответствии с утвержденным проектом(проектно-сметной документацией) и требованиями государственныхнормативных документов в области архитектуры, градостроительства истроительства.

РЕШИЛ:

«Строительство водопроводной линии в населенном пункте Конырaулы Кызылкогинского района» принять в эксплуатацию.

наименование объекта (комплекса)

Заказчик ***Нигметов Дулат Тенелович***

фамилия, имя, отчество (при его наличии), подпись руководителя

Место печати (при наличии)

Технический надзор:
1) аттестованный (-ые) эксперт (-ы)
Кумаров М.К.

« 13 » 02 2024г.

(фамилия, имя, отчество (при его наличии), эксперта, специализация аттестата), подпись, дата

Место печати (при наличии)

2) аккредитованная организация

Товарищество с ограниченной ответственностью «Жол Болсын XXI», директор Сагимбаев Бауыржан Тлеулиевич

« 13 » 02 2024г.

наименование организации, имеющий в своём составе аттестованного (-ых) эксперта (-ов), фамилия, имя, отчество (при его наличии) руководителя, подпись, дата

Место печати (при наличии)

Авторский надзор:
1) разработчик проекта

Товарищество с ограниченной ответственностью «Redline Pro», директор Мусабай Ербол Бейбітұлы

« _____ » _____ 2024г.

(наименование организации, фамилия, имя, отчество (при его наличии) должность), подпись, дата

Место печати (при наличии)

2) организация

Товарищество с ограниченной ответственностью «Redline Pro»,

« _____ » _____ 2024г.

наименование организации, имеющий в своём составе аттестованного (-ых) эксперта (-ов), фамилия, имя, отчество (при его наличии) руководителя, подпись, дата

Место печати (при наличии)

Әлібек Оркен Нуркенұлы

« 13 » 02 2024г.

(фамилия, имя, отчество (при его наличии), эксперта, специализация аттестата), подпись, дата

Место печати (при наличии)

3) аттестованный (-ые) эксперт (-ы)

_____

« _____ » _____ 2024г.

(фамилия, имя, отчество (при его наличии), эксперта, специализация аттестата), подпись, дата

Место печати (при наличии)

Подрядчик (генеральный подрядчик)
Кулбаев Манас Сергазыулы

фамилия, имя, отчество (при его наличии), подпись руководителя

Место печати (при наличии)

Приложение 3 к акту приемки
объекта в эксплуатацию
форма

Технические характеристики объекта (линии электропередач)

№ п/п	Наименование	Единица измерения	Количество
1	2	3	4
1	Воздушные ЛЭП низкого напряжения 0,4 кВ	киломерт (далее – км)	0,162
2	Воздушные ЛЭП Высокого напряжения 10 кВ	км	5,589
3	Кабельные ЛЭП низкого напряжения 0,4 кВ АВБбШв-1,0	км	0,162
4	Кабельные ЛЭП высокого напряжения 10 кВ СИП-3 ТУ 16.К71. 272-97	км	5,589
5	Площадь опор	м 2	
6	Опоры:		
	1) металлические	штук (далее – шт)	
	2) деревянные с деревянными приставками	шт	
	3) деревянные с железобетонными приставками	шт	
	4) железобетонные СВ105-5	шт	98
	5) тросовые подвесы	шт	
7	Провода:		
	1) медные	км	
	2) алюминиевые	км	
	3) сталеалюминиевые	км	
8	Кронштейны для светильников:		
	1) железобетонные	шт	
	2) металлические	шт	
9	Арматура уличного освещения:		
	1) светильники светодиодные	шт	
	2) светильники с ртутными лампами	шт	

	3) светильники с люминесцетными лампами	шт		
10	Кабели:			
	1) марки... напряжением...	км		
	2) марки... напряжением...	км		
11	Муфты соединительные...	шт		
12	Муфты концевые	шт		
13	Контуры заземления	шт		
14	Устройства грозозащиты	шт		
15	Дорожные покрытия кабельных сетей:			
	1) асфальтобетонные	м 2		
	2) булыжные	м 2		
	3) тротуары	м 2		

Заказчик **Государственное учреждение «Кызылкогинский районный отдел строительства, архитектуры и градостроительства», руководитель Нигметов Дулат Тулегенович** _____

фамилия, имя, отчество (при наличии), подпись руководителя Место печати (при наличии)

Авторский надзор **ТОО «RedLine Pro» г.Шымкент, эксперт Әліпбек Өркен Нұркенұлы**

_____

фамилия, имя, отчество (при наличии), подпись эксперта Место печати (при наличии)

Приложение 13
к акту приемки объекта
в эксплуатацию
форма

Технические характеристики объекта
(сети, водоводы, коллекторы и тому подобное)
«Строительство водопроводной линии в населенном пункте Конырауды Кызылкогинского района»

№ п/п	Наименование	Единицы измерения	Количество, протяженность	Примечание
1	2	3	4	5
Водопровод				
1	Водоводы (общая протяженность)	м		
	1) из стальных труб	м		
	2) из чугунных труб	м		
	3) из асбестоцементных труб	м		
	4) из железобетонных труб	м		
	5) из полиэтиленовых труб	м		
2	Распределительная сеть (общая протяженность)	м	16515	
	1) из стальных труб	м	5	
	2) из чугунных труб	м		
	3) из асбестоцементных труб	м		
	4) из железобетонных труб	м		
	5) из полиэтиленовых труб диаметром 90х5,4мм	м	14660	
	диаметром 63х3,8мм (допработы)	м	1600	
	диаметром 25х2,4мм (допработы)	м	250	
3	Прочие устройства			
	Смотровой колодец	Шт		
	Задвижка d-80мм	Шт	3	
	" d-50	Шт	16	
	" d-100		1	
	Вентили d-32мм	Шт	5	
	" d-50	Шт	2	
	Кран d-	шт		
	" d-	шт		
	Гидрант	шт		
	Водопроводный ввод	шт	1	
	Водоразборная колонка	шт	1	
	Футляр из стальных электросварных труб Ø325х5мм	шт	1	
	Питьевой фонтанчик	шт		
Канализация				
1	Коллекторы (общая протяженность)	м		
	1) из керамических труб	м		
	2) из чугунных труб	м		
	3) из бетонных труб	м		
	4) из асбестоцементных труб	м		

	5) из железобетонных труб	м		
	6) из полиэтиленовых труб	м		
	7)	м		
2	Канализационная сеть (общая протяженность)	м		
	1) из керамических труб	м		
	2) из чугунных труб	м		
	3) из бетонных труб	м		
	4) из асбестоцементных труб	м		
	5) из железобетонных труб	м		
	6) из полиэтиленовых труб	м		
3	Прочие устройства			
	Смотровой колодец	шт		
	Выпуск	шт		

Горизонтальный разрез колодца диаметром 1500мм

Масштаб _____

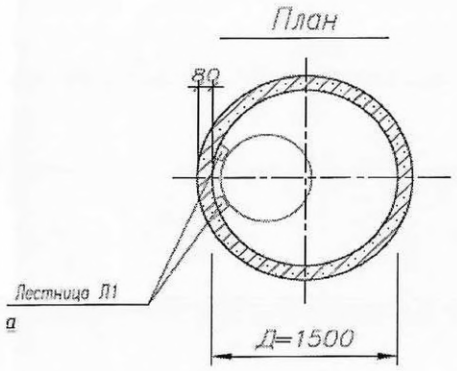

Вертикальный разрез колодца диаметром 1500мм

Масштаб _____

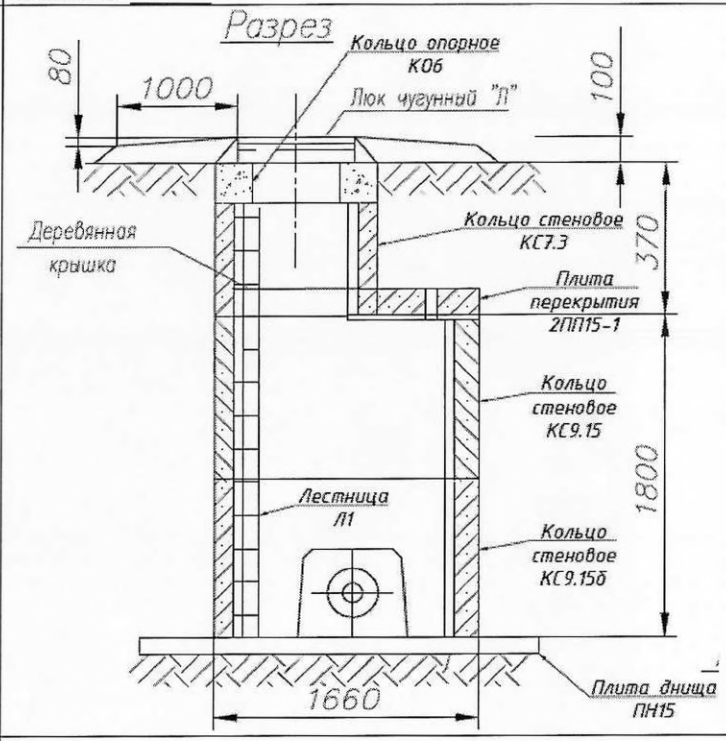

Горизонтальный разрез колодца прямоугольного размерами 2000х2500мм	Вертикальный разрез колодца прямоугольного размерами 2000х2500мм
Масштаб _____	Масштаб _____

Деталировка колодца В-1
2500х2000мм

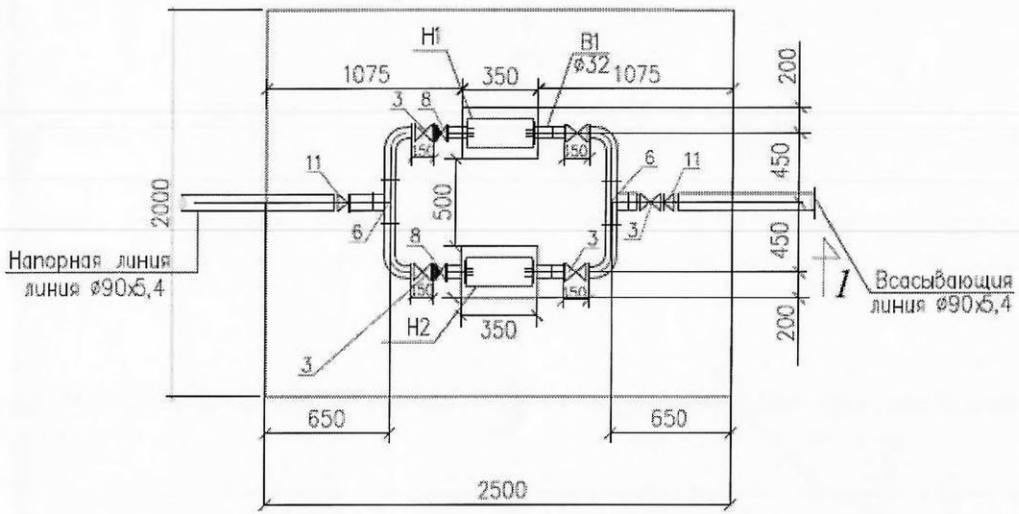

Разрез 1 - 1

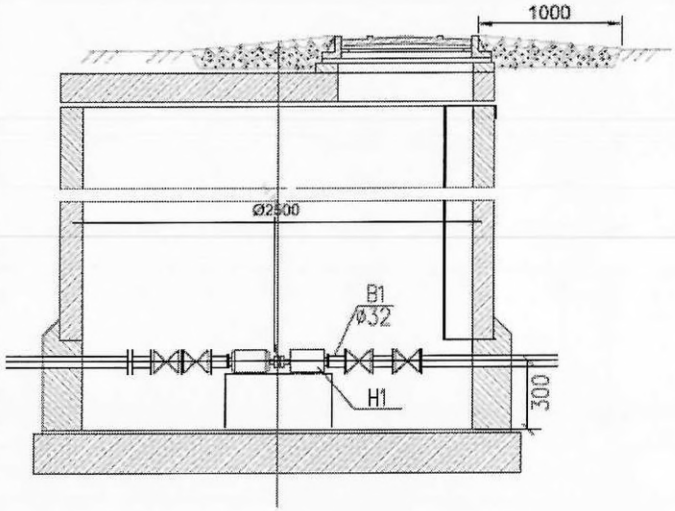

Спецификация

№ п/п	Наименование	Марка	Материал	Диаметр (мм) (размеры)	Количество	Примечание
	В1					
1	Трубы напорные	PE 100 SDR 17	полиэтилен	Ø90х5,4мм	14660м	
2	Трубы электросварные		сталь	Ø57х3,5мм	5м	
3	Колодец водопроводный ж/б			Ø1500мм	17	
4	Колодец водопроводный ж/б (для водоразборной колонки)			Ø1000мм	1	
5	Колодец прямоугольный ж/б			2000х2500мм	1	

Схема привязки колодца к постоянным точкам-ориентирам

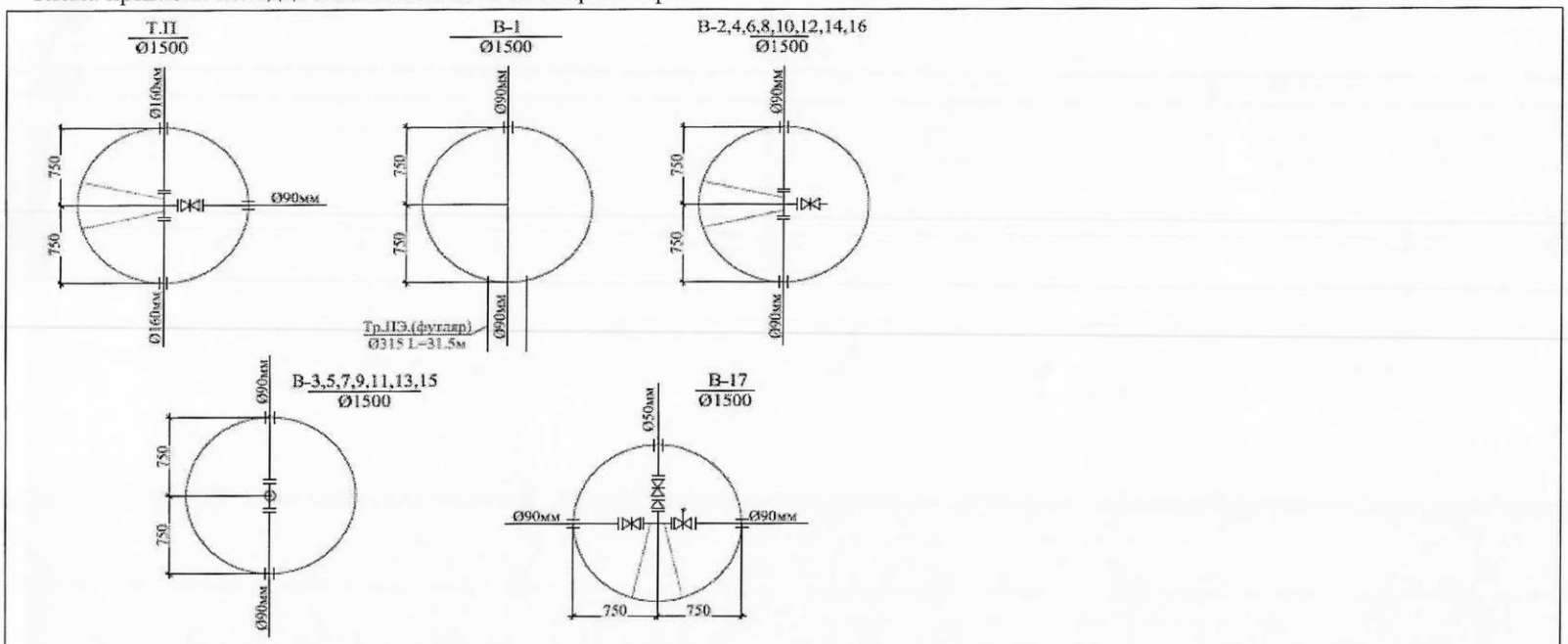

Колодец водопроводный диаметром 1500мм

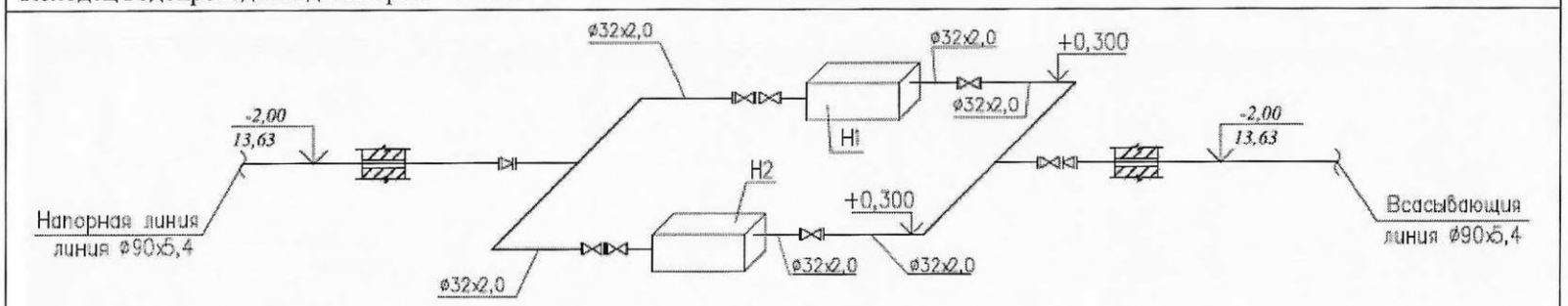

Колодец прямоугольный размерами 2000x2500мм

Заказчик ***Нигметов Дулат Тенелович***

фамилия, имя, отчество (при наличии), подпись руководителя

Место печати (при наличии)

Авторский надзор ***Әлібек Оркен Нуркенұлы***

фамилия, имя, отчество (при наличии), подпись эксперта

Место печати (при наличии)