Утвержден
приказом Министра индустрии
и инфраструктурного
развития РК
Республики Казахстан
от 08.02.2021 № 53
форма

Акт приемки объекта в эксплуатацию

«25» августа 2021 г.

Заказчик **ТОО «BINOM EDUCATION», БИН:181040024450, почтовый индекс 010000**
наименование организации - для юридических лиц, БИН, почтовый индекс,
директор Габдулина А.Е.
фамилия, имя, отчество (при наличии) - для физических лиц,
город Нур-Султан, район Есиль, улица Сығанақ , дом 17М
область, город, район, населенный пункт, наименование улицы, номер дома/здания (стационарного помещения)
на основании:
Декларации о соответствии от «11» августа 2021 г., **ТОО «BIGLOBAL», г. Нур-Султан, район Есиль, ул. Сагынак , д. 17М БИН: 031240001439**
дата декларации, наименование организации, юридический адрес, БИН
в лице директора: **Богма В.В.**
фамилия, имя, отчество (при наличии) руководителя организации
Заключения о качестве строительно-монтажных работ от «25» августа 2021 г., **ТОО «СК ПромТехСервис» Жансаутов Н.И. г. Нур-Султан, ул. Айнакол, д. 60, ВП 13**
наименование организации, фамилия, имя, отчество (при наличии) руководителя, юридический адрес
в лице, экспертов:
Жансаутов Нуржан Издибаевич, аттестат № KZ59VJE00040360 от 14.08.2018 г.,100940000469
фамилия, имя, отчество (при наличии) экспертов, № аттестатов, дата получения, БИН
Алиев Фазыл Толешович, аттестат № KZ62VJE00057281 от 11.09.2020 г., 100940000469
фамилия, имя, отчество (при наличии) экспертов, № аттестатов, дата получения, БИН
Токаев Бегалы Исламбекович, аттестат № KZ49VJE00037339 от 27.04.2018 г., 100940000469
фамилия, имя, отчество (при наличии) экспертов, № аттестатов, дата получения, БИН
Заключения о соответствии выполненных работ проекту от «25» августа 2021 г., ТОО **«Данайхан Стройтех», ГСЛ №16000841 директор Уртамбаев Т.М БИН: 050940000358**
(наименование организации фамилия, имя, отчество (при наличии) руководителя, БИН)
в лице инженера авторского надзора **Шаймерденова Нурлана Курмашовича**, **№KZ19VJE00035842 от 06.03.2018г. № KZ89VJE00043021 от 10.12.2018г.**
(фамилия, имя, отчество (при наличии) экспертов, № аттестатов, дата получения, БИН)
произведя осмотр готовности предъявленного подрядчиком (генеральным подрядчиком) к приемке в эксплуатацию объекта:**«Строительство общеобразовательной школы по адресу: г.Нур-Султан, район Есиль, улица 38, земельный участок №40А»**
наименование и местонахождение объекта, наименование объекта и вид строительства (новое, расширение, реконструкция, техническое перевооружение, модернизация, капитальный ремонт) (область, район, населенный пункт, микрорайон, квартал, улица, номер дома (корпуса)
проверив комплектность исполнительной технической документации, в том числе посредством электронного модуля исполнительной технической документации «11» августа 2021 года, дата ознакомления подтверждает, что:
1. Строительство объекта осуществлено на основании:
1) Постановление № 510-12-09 от «26» июня 2021 года
документ, подтверждающий наступление юридических фактов (юридических составов), на основании которых возникают, изменяются или прекращаются права на земельный участок, в том числе договоры, решения судов, правовые акты исполнительных органов, свидетельство о праве на наследство, передаточный акт или разделительный баланс при реорганизации негосударственных юридических лиц, владеющих земельным участком на праве собственности или выкупивших право временного возмездного землепользования (аренды).
Акимат города Нур-Султан
(наименование органа, вынесшего решение)

2) талона о приеме уведомления о начале или прекращении осуществления деятельности или определенных **действий ГУ Управление контроля и качества городской среды г. Нур-Султан, № KZ94REA00236148 от 10.08.2021г**

(наименование органа, принявшего уведомление, дата выдачи талона)

3) проекта (проектно-сметной документации), разработанной:

ТОО «Данайхан Стройтех» №45-20

(наименование проектной организации, номер проекта)

утвержденным (ой): **РГП «Госэкспертиза» №19-0457/20 от 20.12.2020г.**

(наименование организации утвердившей (переутвердившей) проект и дата утверждения)

2. Строительно-монтажные работы осуществлены в сроки:

при продолжительности строительства, месяц:

по норме или по проекту организации строительства, месяц: **24** ;

фактически, месяц: **1 ;**

3. Объект (комплекс) имеет следующие основные технико-экономические показатели (мощность, производительность, производственная площадь, протяженность, вместимость,

объем, пропускная способность, провозная способность, число рабочих мест и тому подобное, заполняется по всем объектам (кроме жилых домов) в единицах измерения соответственно целевой продукции или основным видам услуг):

Мощность, производительность и так далее	Единица измерения	По проекту		Фактически	
		общая (с учетом ранее принятых)	в том числе пускового комплекса или очереди	общая (с учетом ранее принятых)	в том числе пускового комплекса или очереди
2000	Место ученическое	2000		2000	
ТП-4103 (БКТП 2х1000 кВА-20/0,4 кВ)	$М^2$	68,85		68,85	
Электроснабжения	кВт	810		810	
Водоснабжение и водоотведение	$М^3$/сутки	100		100	
Теплоснабжение	Ггал	2,5		2,5	

Выпуск продукции (оказания услуг), предусмотренной проектом в объеме, соответствующем нормам освоения проектных мощностей в начальный период ;

факт начала выпуска продукции с указанием объема

Объект имеет следующие показатели:

Показатели	Единица измерения	По проекту	Фактически
Общая площадь	метр в квадрате (далее - $м^2$)	21 596,67	21 596,67
Число этажей	этаж	5	5
Общий строительный объем	метр в кубе (далее - $м^3$)	99066,56	99066,56
В том числе подземной части	$м^3$	10 147,49	10 147,49

г.Нур-Султан, район Есиль, улица 38, земельный участок 40А.

4. Технологические и архитектурно-строительные решения по объекту характеризуется следующими данными: Несущие конструкции: - фундаменты -свайные; - каркас -монолитный железобетонный; - плиты перекрытия,покрытия -монолитные железобетонные толщиной 220мм; Фасадная система - навесной фасад с воздушным зазором (согласно СП РК 5.06-19-2012), со скрытым креплением.
Высота этажей во всех блоках составляет:
цокольный этаж - 4,02м (высота помещений - 3,0-3,6м);
1 этаж - 3,6м (высота помещений - 3,0м); 2 этаж - 3,6м (высота помещений - 3,0м); 3 этаж - 3,6м (высота помещений - 3,0м); 4 этаж - 3,6м (высота помещений - 3,0м); 5 этаж - 3,6м (высота помещений - 3,0м).
В боковых блоках 1 и 3 на 1-5 этажах расположены учебные
кабинеты, а также обеденные залы и технические помещения на уровне цокольного этажа. Учебные классы начальной школы расположены на 1-3 этажах (на 1 этаже расположены помещения дошкольной группы), на 3-5 этажах размещены кабинеты основной и старшей школы. Для связи между надземными этажами и эвакуации предусмотрены лестницы 1 типа (Л1) в количестве 6 ед., по 2 лестницы на каждый блок, также в вестибюле блока 2 расположена лестница 2 типа для связи между цокольным, 1 и 2 этажом, часть данной лестницы на уровне 1-го этажа отделена перегородками с дверями. На 1-ом этаже здания 9 эвакуационных выходов, в т.ч. 3 выхода в центральной части (2 главных выхода при вестибюле и отдельный выход из мастерской по обработке металла и дерева); боковые блоки 1 и 2 имеют по 2 выхода из тупиковых коридоров, а также по одному выходу для дошкольной группы помещений. Вертикальная связь с отм. -3,920 (цокольный этаж) до 5-го этажа на отм. +14,400 осуществляется лифтами в кол-ве 2 шт. расположенными в центральном блоке (грузоподъёмность 1050кг). Развернутые характеристики лифтов даны в опросном листе на лифтовое оборудование. Для обеспечения доступности МГН предусмотрены наклонные подъёмники вдоль главных лестниц - 2шт. (грузоподъёмность - 225кг, размер платформы - 900х1200мм, высота подъёма - 1850мм, уклон - 1:2), также возможно применение подъёмников других конструкций, удовлетворяющих потребности МГН. Для перемещения МГН внутри
здания предусмотрены 2 лифта в центральном блоке. В центральном блоке на каждом этаже предусмотрены санузлы, оборудованные для обслуживания инвалидов.
5. На объекте установлено предусмотренное проектом оборудование в количестве согласно актам о его приемке после индивидуального испытания и комплексного опробования.
6. Наружные инженерные коммуникации обеспечивают нормальную эксплуатацию объекта и приняты городскими эксплуатационными организациями.
7.Сметная стоимость по утвержденному проекту (проектно-сметной документации):
всего 7 555 990,070 тысяч тенге, в том числе:
строительно-монтажных работ 4 631 497,413 тысяч тенге;
оборудования, инструмента и инвентаря 1 786 164,780 тысяч тенге;
Прочие затраты 1 138 327,877 тысяч тенге

8. Сметная стоимость основных фондов, принимаемых в эксплуатацию всего 7 519 332,381 тысяч тенге, в том числе:

-строительно-монтажных работ 4 630 305,482 тысяч тенге;
-оборудования, инструмента и инвентаря 1 787 356,710 тысяч тенге;
-Прочие затраты 1 101 670,189 тысяч тенге.

9. <u>Доля местного содержания предусмотрена в проектно-сметной документации 75,84% и фактически применено 75,84%</u>

(на объектах, финансируемых за счет государственных инвестиций и средств квазигосударственного сектора);

10. Класс энергоэффективности здания: В (нормальный).

11. Объект построен в соответствии с утвержденным проектом (проектно-сметной документацией) и требованиями государственных нормативных документов в области архитектуры, градостроительства и строительства.

РЕШИЛ: **«Строительство общеобразовательная школы по адресу: г.Нур-Султан, район Есиль, улица 38, земельный участок №40А» принять в эксплуатацию**

наименование объекта (комплекса)

Заказчик:
директор ТОО «BINOM EDUCATION» Габдулина А.Е. _____
М.П.

Технадзор:
ТОО «СК ПромТехСервис» Жансаутов Н.И _____
М.П.

Технадзор:
ТОО «СК ПромТехСервис» Алиев Ф.Т. _____
М.П.

Технадзор:
ТОО «СК ПромТехСервис» Токаев Б.И. _____
М.П.

Авторский надзор:
инженер ТОО «Данайханстройтех» Пешков Д.В. _____
М.П.

Авторский надзор:
ТОО «Данайханстройтех» Шаймерденов Н.К. _____
М.П.

Генподрячик:
директор ТОО «BI Global» Богма В.В. _____
М.П.

Приложение 2 к акту приемки
объекта в эксплуатацию
форма

Технические характеристики объекта (многоквартирные жилые дома, промышленные, торговые объекты и тому подобное)

Наименование (многоквартирный жилой дом, промышленные, торговые объекты и т.п.)	Общие сведения									
	количество этажей (этаж)	количество квартир	количество помещений, комнат	площадь застройки (м2)	объем здания (м3)	общая площадь (м2)	жилая площадь (м2)	площадь нежилых помещений (м2)	площадь парковочных мест (м2)	площадь балкона, лоджии (м2)
1	2	3	4	5	6	7	8	9	10	11
Школа на 2000 мест	Цокольный этаж+5 этаж	-	443	5089,61	99066,56	20289,69				

продолжение таблицы

Описание конструктивных элементов			Вид отопления	Благоустройство				
фундамент	стены	кровля		электроснабжение	водоснабжение	горячее водоснабжение	канализация	газоснабжение
12	13	14	15	16	17	18	19	20
Фундаментная плита толщиной 800 мм	Газоблок толщиной 250 мм	Мягкая кровля	Центральное	Городской	Городской	Теплообменник	Городской	отсутствует

Распределение площади

№		В отдельных квартирах	В помещениях коридорного типа	В общежитиях	В гостиницах
1	Количество жилых квартир				
2	Количество жилых комнат				
3	Общая площадь (м 2)				
4	Жилая площадь (м 2)				

продолжение таблицы

Из общего числа площади				Распределение квартир по числу комнат				
в мансардах	в подвалах	в цокольных этажах	в бараках	1-комнатные	2-комнатные	3-комнатные	4-комнатные	5-комнатные

Нежилые помещения

Площадь (м2)	Жилая площадь в нежилых помещениях	Торговая	Промышленно-производственных зданий и сооружений	Складская	Бытового обслуживания	Гаражи	Организаций и учреждений управления, научных, банковский, общественных и т.п.
1	2	3	4	5	6	7	8
Основная							
Вспомогательная							

продолжение таблицы

Общественного питания	Учреждений образования	Транспортных зданий и сооружений	Здравоохранения, лечебного назначения	Физкультуры и спорта	Учреждений культуры и искусства	Сооружений инженерных сетей	Прочие	Всего
9	10	11	12	13	14	15	16	17
1098,98	15117,52		70,79	925,57		2425,18	651,65	20289,69

Перечень документов, прилагаемых к техническим характеристикам объекта:

1. Поэтажные планы __

испольнительные планы ставит печати прикладывать

2. Экспликация к поэтажным планам

Экспликация земельного участка (м2)

Общая площадь земельного участка	Застроенная площадь			Незастроенная площадь		
	всего	под основными строениями	под прочими постройками и сооружениями	асфальтовые покрытия	прочие замощения	грунт
1	2	3	4	5	6	7
3,1491 га.	5089,61	5089,61	-	4583,7	брусчатка – 6250,34	358,6

продолжение таблицы

Незастроенная площадь (м2)

оборудованные площадки				зеленые насаждения					
					в том числе				
всего	спортивные	детские	хозяйственные	всего	газон	с плодовый деревьями сад	газоны, цветочные клумбы	огород	прочие
8	9	10	11	12	13	14	15	16	17
11192,64	3 562,5	2 345,8		7587,85	7485,23		102,62		

Экспликация к плану объекта

Этаж	Номер помещения, квартиры	Номера частей помещения, квартиры	Назначение частей помещения, квартиры	Площадь по внутреннему обмеру (м2), в том числе			
				Общая	Полезная	Жилая	Нежилая
1	2	3	4	5	6	7	8
цокольный этаж Блок 1	1		Тепловой пункт	95,12			
цокольный этаж	2		Насосная	66,06			
цокольный этаж	3		Тех помещение	43,68			
цокольный этаж	4		Венткамера	16,58			
цокольный этаж	5		Тех помещение	21,60			
цокольный этаж	6		Тех помещение	447,85			
цокольный этаж	7		Тех помещение	21,92			
цокольный этаж	9		Тамбур	5,28			
цокольный этаж Блок 2	10		Венткамера	76,45			
цокольный этаж	11		Заборная камера	17,87			
цокольный этаж	12		Тех помещение	688,59			
цокольный этаж	13		Комната тех персонала	18,29			
цокольный этаж	14		коридор	8,08			
цокольный этаж	16		Гардероб основной и старшей школы	191,36			
цокольный этаж	17		венткамера	76,76			

цокольный этаж	18	Заборная камера	17,87
цокольный этаж	19	Лифтовой холл	21,55
цокольный этаж	20	С/У для девочек	9,29
цокольный этаж	21	Умывальная	6,32
цокольный этаж	22	Умывальная	2,29
цокольный этаж	23	С/У для персонала	2,29
цокольный этаж	24	ПУИ	4,02
цокольный этаж	25	Умывальная	9,32
цокольный этаж	27	Обеденный зал на 400 мест	689,33
цокольный этаж	28	лестница	57,28
цокольный этаж	29	коридор	90,76
цокольный этаж	30	С/У МГН	4,86
цокольный этаж	31	ПУИ	4,02
цокольный этаж	32	Умывальная	9,32
цокольный этаж	33	С/У для мальчиков	9,29
цокольный этаж	34	Умывальная	6,32
цокольный этаж	35	Лифтовой холл	21,55
цокольный этаж	36.1	Моечная столовой посуды	20,18
цокольный этаж	36.2	Коридор	16,34
цокольный этаж	37	Помещение обработки яиц	13,57
цокольный этаж	38	Холодный цех	20,77
цокольный этаж	39	Горячий цех	62,68
цокольный этаж	40	Раздаточная	30,40
цокольный этаж	41	Кладовая хлеба	14,95
цокольный этаж	42	Цех мучных изделий	19,39
цокольный этаж	43.1	коридор	16,37
цокольный этаж	43.2	Моечгная столовой посуды	20,18
цокольный этаж	44	Кладовая напитков	6,91
цокольный этаж	45	Доготовочный цех мясных и рыбных полуфабрикатов	25,90
цокольный этаж	46	Коридор	96,50

цокольный этаж	47	Доготовочный цех овощных полуфабрикатов	13,28
цокольный этаж	48	Цех обработки овощей	12,04
цокольный этаж	49	Кладовая сухих продуктов	11,84
цокольный этаж	50	душевая	3,17
цокольный этаж	51	С/у персонала	1,81
цокольный этаж	52	Тамбур с/у	1,36
цокольный этаж	53	Комната персонала кухни	14,58
цокольный этаж	54	Кладочная овощей	15,68
цокольный этаж	55	Кладовая молочных и жировых полуфабрикатов	12,26
цокольный этаж	56	Помещение для хранение отходов	10,17
цокольный этаж	57	Моечная кухонной посуды	10,17
цокольный этаж	58	загрузочная	16,27
цокольный этаж	59	Кладовая замороженных полуфабрикатов	25,35
цокольный этаж	60	Кладовая и моечная тары	9,91
цокольный этаж	61	ПУИ	3,79
цокольный этаж	62	с/у	1,81
цокольный этаж	63	коридор	10,00
цокольный этаж	64	Кабинет заведующего производством	10,9
цокольный этаж	65	Кладовая	5,93
цокольный этаж Блок 3	26	Тех помещение	21,92
цокольный этаж	66	Тамбур	5,28
цокольный этаж	68	Тех помещение	61,10
цокольный этаж	69	Тех помещение	21,60
цокольный этаж	70	Тех помещение	162,49
цокольный этаж	71	Тех помещение	447,85
1 этаж Блок 1	1	Тех помещение	18,17

1 этаж	2	Учебный кабинет 0 класса	58,81
1 этаж	3	Учебный кабинет 0 класса	60,70
1 этаж	4	Кабинет информатики и вычислительной техники	85,56
1 этаж	5	Учебный кабинет 0 класса	61,74
1 этаж	6	Кабинет иностранного языка	42,13
1 этаж	7	С/у для девочек	14,20
1 этаж	8	Умывальная	4,08
1 этаж	9	лестница	21,94
1 этаж	10	рекреация	82,80
1 этаж	11	тамбур	3,13
1 этаж	12	рекреация	109,31
1 этаж	13	тамбур	2,23
1 этаж	14	лестница	18,77
1 этаж	15	умывальная	5,30
1 этаж	16	с/у для девочек	9,64
1 этаж	17	Игровое помещение	115,31
1 этаж	18	Учебный кабинет 1 класса	61,19
1 этаж	19	Учебный кабинет 1 класса	63,89
1 этаж	20	Кабинет иностранного языка	42,25
1 этаж	21	Тех помещение	20,71
1 этаж	22	с/у для мальчиков	11,86
1 этаж	23	умывальная	6,51
1 этаж	24	тамбур	7,84

1 этаж Блок 2	25	Лестница	20,63
1 этаж	26	Гардероб предшкольной группы	20,01
1 этаж	27	С\у персонала	1,69
1 этаж	28	умывальная	1,71
1 этаж	29	ПУИ	4,03
1 этаж	30	ПУИ мед	4,03
1 этаж	31	Прививочный кабинет	15,40
1 этаж	32	Процедурный кабинет	25,69
1 этаж	33	Электрощитовая	14,88
1 этаж	34	Кабинет врача	18,03
1 этаж	35	Комната ожидания	11,67
1 этаж	36	Коридор	25,61
1 этаж	37	Коворкинг для учителей	162,54
1 этаж	38	Серверная	18,97
1 этаж	39	Гардероб учителей	28,39
1 этаж	40	учительская	97,17
1 этаж	41	Кабинет завхоза	19,47
1 этаж	42	Кабинет завуча начальной школы	18,36
1 этаж	43	Кабинет завуча	18,36
1 этаж	44	Кабинет завуча	18,61
1 этаж	45	приемная	16,03
1 этаж	46	Кабинет директора	33,78
1 этаж	47	радиорубка	9,04
1 этаж	48	бухгалтерия	11,83
1 этаж	49	КЛГЖ	3,23

1 этаж	50	с/у для МГН	4,60
1 этаж	51	коридор	38,16
1 этаж	52	умывальная	1,71
1 этаж	53	с/у персонала	1,77
1 этаж	54	с\у персонала	1,84
1 этаж	55	умывальная	1,71
1 этаж	56	лестница	20,63
1 этаж	57	Пом. связи	5,47
1 этаж	58	Гардероб пред. группы	13,93
1 этаж	59	тамбур	34,48
1 этаж	60	лестница	149,60
1 этаж	61	тамбур	34,48
1 этаж	62	вестибюль	557,90
1 этаж	63	Гардероб начальной школы	59,18
1 этаж	64	Гардероб начальной школы	62,22
1 этаж	65	Усебный кабинет 1 класса	70,45
1 этаж	66	Комната охраны и диспетчерская	43,24
1 этаж	67	ПУИ	17,18
1 этаж	68	Кабинет теории искусства	77,22
1 этаж	69	Кабинет кулинарии	77,03
1 этаж	70	Кабинет по обработке тканей для девочек	52,22
1 этаж	71	Выставочная хранение	40,74
1 этаж	72	инструментальная	17,37
1 этаж	73	инструментальная	17,16
1 этаж	74	Выставочная хранение	40,61

1 этаж	75	Мастерская по обработке метала и дерева для мальчиков	50,95
1 этаж	76	тамбур	15,15
1 этаж Блок 3	77	лестница	21,94
1 этаж	78	умывальная	4,08
1 этаж	79	с\у для девочек	14,20
1 этаж	80	Кабинет иностранного языка	42,23
1 этаж	81	Учебный кабинет 1 класса	61,08
1 этаж	82	Кабинет информатики и вычислительной техники	83,77
1 этаж	83	Учебный кабинет 0 класса	60,94
1 этаж	84	Учебный кабинет 0 класса	58,97
1 этаж	85	Тех помещение	18,17
1 этаж	86	тамбур	3,13
1 этаж	87	рекреация	82,80
1 этаж	88	рекреация	109,16
1 этаж	89	тамбур	7,84
1 этаж	90	с\у для мальчиков	11,86
1 этаж	91	умывальная	6,57
1 этаж	92	Тех помещение	20,71
1 этаж	93	Кабинет иностранного языка	42,12
1 этаж	94	Учебный кабинет 0 класса	63,78
1 этаж	95	Учебный кабинет 0 класса	63,44
1 этаж	96	Игровое помещение	114,98

1 этаж	97	с\у для девочек	9,64
1 этаж	98	умывальная	5,30
1 этаж	99	лестница	18,77
1 этаж	100	тамбур	2,23
2 этаж 1 Блок	1	с\у для мальчиков	10,21
2 этаж	2	умывальная	7,39
2 этаж	3	Учебный кабинет 2 класса	63,66
2 этаж	4	Учебный кабинет 2 класса	63,26
2 этаж	5	Учебный кабинет 2 класса	63,49
2 этаж	6	с\у для девочек	7,02
2 этаж	7	умывальная	4,33
2 этаж	8	лестница	21,77
2 этаж	9	рекреация	233,95
2 этаж	10	Учебный кабинет 3 класса	71,48
2 этаж	11	Каб иностранного языка	44,25
2 этаж	12	кабинет технического моделирования	84,69
2 этаж	15	Учебный кабинет 3 класса	71,10
2 этаж	16	с\у для девочек	14,20
2 этаж	17	умывальная	4,11
2 этаж	18	Учебный кабинет 4 класса	61,39
2 этаж	19	Учебный кабинет 4 класса	64,18
2 этаж	20	Учебный кабинет 4 класса	62,63
2 этаж	21	лестница	22,01
2 этаж Блок 2	22	Учебный кабинет 4 класса	67,94
2 этаж	23	Раздевалка для девочек	21,67

2 этаж	24	умывальная	1,75
2 этаж	25	с\у	1,61
2 этаж	26	душевая	1,14
2 этаж	27	душевая	1,14
2 этаж	28	душевая	1,14
2 этаж	29	душевая	1,14
2 этаж	30	с\у	1,52
2 этаж	31	умывальная	1,75
2 этаж	32	Раздевалка для мальчиков	21,06
2 этаж	33	снарядная	18,40
2 этаж	34	Спортивный зал	328,90
2 этаж	36	Помещение для хранения мебели	18,40
2 этаж	37	Раздевалка для мальчиков	21,39
2 этаж	38	умывальная	1,75
2 этаж	39	с\у	1,52
2 этаж	40	душевая	1,14
2 этаж	41	Душевая	1,14
2 этаж	42	Душевая	1,14
2 этаж	43	Душевая	1,14
2 этаж	44	с\у	1,61
2 этаж	45	умывальная	1,75
2 этаж	46	Раздевалка для девочек	21,88
2 этаж	47	Учебный кабинет 4 класса	67,94
2 этаж	48	вестибюль	424,43
2 этаж	49	лестница	121,60
2 этаж	50	снарядная	33,72

2 этаж	51	лестница	20,63
2 этаж	52	Пом.связи	5,95
2 этаж	53	ПУИ	3,98
2 этаж	54	с\у для МГН	3,16
2 этаж	55	с\у для персонала	2,04
2 этаж	56	душевая	1,69
2 этаж	57	Комната инструктора	13,88
2 этаж	58	Раздевалка для девочек	37,50
2 этаж	59	умывальная	1,91
2 этаж	60	С\у	1,77
2 этаж	61	душевая	2,37
2 этаж	62	душевая	2,37
2 этаж	62	душевая	2,37
2 этаж	64	душевая	2,37
2 этаж	65	с\у	1,77
2 этаж	66	умывальная	1,91
2 этаж	67	Раздевалка для мальчиков	37,50
2 этаж	68	душевая	1,69
2 этаж	69	с\у персонала	2,04
2 этаж	70	ПУИ	3,16
2 этаж	71	Комната инструктора	13,88
2 этаж	72	с\у для персонала	1,65
2 этаж	73	умывальная	1,84
2 этаж	74	Пом.связи	5,95
2 этаж	75	спортивный зал	510,73
2 этаж	76	снарядная	33,82

2 этаж	77	лестница	20,63
2 этаж 3 блок	78	умывальная	7,39
2 этаж	79	с\у для мальчиков	10,21
2 этаж	80	Учебный кабинет 1 класса	63,57
2 этаж	81	Учебный кабинет 1 класса	63,57
2 этаж	82	Учебный кабинет 1 класса	63,31
2 этаж	83	с\у для девочек	7,02
2 этаж	84	умывальная	4,33
2 этаж	85	Учебный кабинет 2 класса	71,55
2 этаж	86	лестница	21,77
2 этаж	87	Учебный кабинет 2 класса	64,18
2 этаж	88	рекреация	233,95
2 этаж	89	Учебный кабинет 2 класса	64,30
2 этаж	92	Учебный кабинет 2 класса	71,39
2 этаж	93	с\у для девочек	14,20
2 этаж	94	умывальная	4,11
2 этаж	95	Учебный кабинет 3 класса	60,94
2 этаж	96	Учебный кабинет 3 класса	61,31
2 этаж	97	Учебный кабинет 3 класса	22,01
2 этаж	98	лестница	22,01
3 этаж Блок 1	1	с\у для мальчиков	10,21
3 этаж	2	умывальная	7,39
3 этаж	3	Кабинет логопеда	20,34
3 этаж	4	Учебный кабинет 3 класса	63,43
3 этаж	5	Учебный кабинет 4 класса	60,72
3 этаж	6	Учебный кабинет 4 класса	60,72

3 этаж	7	Лестница	21,77
3 этаж	8	рекреация	228,75
3 этаж	9	Кабинет биологии	92,82
3 этаж	10	Лаборансткая	20,63
3 этаж	11	учительская	85,39
3 этаж	12	Учебный кабинет 5 класса матем	70,95
3 этаж	13	Учебный кабинет 5 класса матем	63,31
3 этаж	14	Учебный кабинет 6 класса история	61,97
3 этаж	15	Кабинет музыки	84,12
3 этаж	17	лестница	22,01
3 этаж	19	умывальная	4,11
3 этаж	20	с\у для девочек	14,20
3 этаж Блок 2	18	рекреация	80,21
3 этаж	21	Учебный кабинет 6 класса	60,59
3 этаж	22	ПУИ	5,61
3 этаж	23	умывальная	1,99
3 этаж	24	с\у для персонала	1,99
3 этаж	25	с\у для мгн	5,73
3 этаж	26	кладовая	17,12
3 этаж	27	лестница	20,63
3 этаж	28	Пом связи	5,95
3 этаж	29	Медизал на 100 мест	166,52
3 этаж	31	коворкинг	295,96
3 этаж	32	Пом связи	5,95
3 этаж	33	лестница	20,63
3 этаж	34	с\у для мгн	5,73

3 этаж	35	с\у для персонала	1,99
3 этаж	36	умывальная	1,99
3 этаж	37	Пуи	5,61
3 этаж	38	кладовая	17,32
3 этаж	39	Учебный кабинет 6 класса история	60,08
	42	рекреация	80,21
3 этаж Блок 3	40	Умывальная	4,11
3 этаж	41	с\у для девочек	14,20
3 этаж	43	лестница	22,01
3 этаж	44	Кабинет информатики	87,83
3 этаж	45	лаборантская	18,32
3 этаж	46	Кабинет биологии	84,91
3 этаж	47	лаборантская	18,06
3 этаж	48	Учебный кабинет 6 класса рус.	71,23
3 этаж	49	Кабинет иностранного языка	42,52
3 этаж	50	Кабинет иностранного языка	42,69
3 этаж	51	лаборантская	20,61
3 этаж	52	Кабинет биологии	92,89
3 этаж	53	рекреация	228,75
3 этаж	54	лестница	21,77
3 этаж	55	Учебный кабинет 5 класса мат.	62,77
3 этаж	56	Учебный кабинет 5 класса мат.	63,23
3 этаж	57	Учебный кабинет 3 класса	63,17
3 этаж	58	Кабинет психолога	20,56
3 этаж	59	с\у для мальчиков	10,21

3 этаж	60	умывальная	7,39
4 этаж Блок 1	1	с\у для мальчиков	10,21
4 этаж	2	умывальная	7,39
4 этаж	3	Кабинет иностранного языка	42,49
4 этаж	4	Кабинет иностранного языка	42,38
4 этаж	5	Учебный кабинет 7 класса	61,82
4 этаж	6	Учебный кабинет 7 класса	60,72
4 этаж	7	лестница	21,77
4 этаж	8	рекреация	228,75
4 этаж	9	кабинет физики	92,61
4 этаж	10	лаборантская	20,64
4 этаж	11	Кабинет графики и проектирования	85,42
4 этаж	12	Учебный кабинет 8 класса	70,79
4 этаж	13	кабинет физики	84,88
4 этаж	14	лаборантская	17,80
4 этаж	15	Кабинет иностранного языка	41,84
4 этаж	17	с\у для девочек	14,20
4 этаж	18	умывальная	4,11
4 этаж	19	лестница	22,01
4 этаж Блок 2	16	Кабинет иностранного языка	41,41
4 этаж	20	рекреация	80,17
4 этаж	21	Учебный кабинет 8 класса	66,75
4 этаж	22	с\у для мгн	5,75
4 этаж	23	умывальная	2,13

4 этаж	24	с\у для персонала	2,13
4 этаж	25	ПУИ	5,62
4 этаж	26	лестница	20,63
4 этаж	27	Пом связи	4,65
4 этаж	28	кинофотолаборатория	54,11
4 этаж	29	Кружковое помещение	155,89
4 этаж	30	Телестудия и кабинет музыки	54,11
4 этаж	31	коворкинг	179,29
4 этаж	32	Пом связи	4,65
4 этаж	33	лестница	20,63
4 этаж	34	пуи	4,48
4 этаж	35	с\у для персонала	2,13
4 этаж	36	умывальная	2,13
4 этаж	37	с\у для мгн	5,68
4 этаж	38	Кабинет естествознания	66,22
4 этаж	39	рекреация	80,17
4 этаж Блок 3	40	лестница	22,01
4 этаж	41	умывальная	4,11
4 этаж	42	с\у для девочек	14,20
4 этаж	43	Учебный кабинет 9 класса	62,41
4 этаж	44	Учебный кабинет 9 класса	61,60
4 этаж	45	Учебный кабинет 8 класса	63,12
4 этаж	46	Учебный кабинет 8 класса	71,08
4 этаж	47	Кабинет иностранного языка	43,37

4 этаж	48	Кабинет иностранного языка	43,37
4 этаж	49	Лаборатория	20,60
4 этаж	50	Кабинет физики	92,67
4 этаж	51	рекреация	228,75
4 этаж	52	лестница	21,77
4 этаж	53	Учебный кабинет 7 класса	62,68
4 этаж	54	Учебный кабинет 7 класса	63,13
4 этаж	55	Кабинет иностранного языка	41,39
4 этаж	56	Кабинет иностранного языка	41,97
4 этаж	57	с\у для мальчиков	10,21
4 этаж	58	умывальная	
5 этаж Блок 1	1	с\у для мальчиков	10,21
5 этаж	2	умывальная	7,39
5 этаж	3	Кабинет иностранного языка	42,41
5 этаж	4	Кабинет иностранного языка	42,25
5 этаж	5	Учебный кабинет 9 класса	61,72
5 этаж	6	Учебный кабинет 9 класса	60,72
5 этаж	7	Кабинет химии	92,39
5 этаж	8	лестница	21,78
5 этаж	9	рекреация	228,75
5 этаж	10	лаборантская	20,64
5 этаж	11	оружейная	19,49
5 этаж	12	Кабинет НВП	64,69

5 этаж	13	Учебный кабинет 10 класса география	70,64
5 этаж	14	Учебный кабинет 10 класса география	63,06
5 этаж	15	Учебный кабинет 11 класса самопознание	61,64
5 этаж	16	Учебный кабинет 11 класса самопознание	61,77
5 этаж	17	с\у для девочек	14,20
5 этаж	18	умывальная	4,11
5 этаж	19	лестница	22,01
5 этаж Блок 2	20	рекреация	26,63
5 этаж	21	Кабинет технического творчества	66,43
5 этаж	22	с\у для мгн	5,75
5 этаж	23	умывальная	2,13
5 этаж	24	с\у для персонала	2,13
5 этаж	25	ПУИ	5,66
5 этаж	26	рекреация	26,37
5 этаж	27	лестница	20,63
5 этаж	28	Пом связи	4,92
5 этаж	29	библиотека	515,26
5 этаж	30	Пом связи	4,92
5 этаж	31	лестница	20,63
5 этаж	32	рекреация	26,37
5 этаж	33	пуи	5,13
5 этаж	34	с\у для персонала	2,13
5 этаж	35	умывальная	2,13
5 этаж	36	с\у для мгн	5,84

5 этаж	37	рекреация	26,63
5 этаж	38	Учебный кабинет 11 класса	65,58
5 этаж Блок 3	39	лестница	22,01
5 этаж	40	умывальная	4,11
5 этаж	41	с\у для девочек	14,20
5 этаж	42	ИЗО студия	84,40
5 этаж	43	Кабинет химии	84,49
5 этаж	44	лаборантская	17,86
5 этаж	45	Учебный кабинет 11 класса	70,92
5 этаж	46	Кабинет иностранного языка	42,23
5 этаж	47	Кабинет иностранного языка	42,23
5 этаж	48	лаборантская	20,33
5 этаж	49	Кабинет химии	92,45
5 этаж	50	рекреация	228,75
5 этаж	51	лестница	21,78
5 этаж	52	Учебный кабинет 10 класса	62,56
5 этаж	53	Учебный кабинет 10 класса	63,01
5 этаж	54	Кабинет информатики	84,23
5 этаж	55	с\у для мальчиков	10,21
5 этаж	56	умывальная	7,39

продолжение таблицы

Площадь по внутреннему обмеру (м2), в том числе

В отдельных квартирах	В общежитиях	В гостиницах	Торговая	Промышленно-производственных зданий и сооружений	Складская	Учреждений образования	Предприятий бытового обслуживания	Организаций и учреждений управления, научных, банковских,

								общественных и т.п.
9	10	11	12	13	14	15	16	17

продолжение таблицы

Площадь по внутреннему обмеру (м2), в том числе							
Предприятий общественного питания	Организации здравоохранения	Физкультурно-спортивная	Учреждений культуры и искусства	Транспортных зданий и сооружений	Сооружений и инженерных сетей	Гаражей	Прочие
18	19	20	21	22	23	24	25
1098,98	15117,52		70,79	925,57		2425,18	651,65

Техническое описание конструктивных элементов основного строения

№ п.п.	Наименование конструктивных элементов		Описание конструктивных элементов (материал, отделка и т.д.)
1	2		3
1	Фундамент		Фундаментная плита толщиной 800 мм
2	1) наружные и внутренние капитальные стены		Цокольный этаж – монолитная стена толщиной 200 мм; Газоблок толщиной 250 мм
	2) перегородки		Кирпич керамический толщиной 120 мм;
3	Перекрытия	чердачное	Монолитная плита толщиной 220 мм
		междуэтажное	Монолитная плита толщиной 220 мм
4	Крыша		Мягкая кровля Технониколь
5	Полы	1-го этажа	Стяжка, сверху с облицовкой из линолеума, керамогранита, ПВХ покрытий, ковровой покрытий
		последующих этажей	Стяжка, сверху с облицовкой из линолеума, керамогранита, ПВХ покрытий, ковровой покрытий, спортивной покрытий
6	Проемы	окна	Окно – ПВХ Витражи - алюминий
		двери	Стальные, Деревянные, Алюминиевые
7	Отделочные работы	внутренние	покраска, обшивка с ЛДСП панелями
		наружные	Керамическая плитка LOPO, гранит
8	Горячее водоснабжение		через тепловой узел
9	Водопровод		городской
10	Канализация		городской
11	Электроосвещение		Через ТП

12		печное		
13		печное газовое		
14		от ТЭЦ		от городской ТП
15		от АГВ		
16	Отопление	от индивидуальной отопительной установки	на газе	
17			на твердом топливе	
18		от районной котельной	на газе	
19			на твердом топливе	
20	Разные работы			

Техническое описание служебных построек

Показатели	Наименование служебных построек
Площадь (м 2)	
Высота строения (м)	
Объем строения (м 3)	
Фундамент	
Стены	
Перекрытия	
Крыша	
Полы	
Окна	
Двери	
Внутренняя отделка	
Наружная отделка	

Печи											

Техническое описание внутридворовых сооружений

Наименование сооружений	Размер в метрах				Объем (м 3)	Материал
	длина	ширина	площадь	высота или глубина		
1	2	3	4	5	6	7

Техническое описание отдельных частей строения (подвалов, полуподвалов, мезонинов, мансард)

Наименование и назначение отдельных частей строения	Заглубление спланированной поверхности земли до пола подвала	Описание элементов					
		стены	перекрытия	полы	внутренняя отделка	крыша	дополнительные устройства
1	2	3	4	5	6	7	8
Цокольный этаж	-3.920	Монолитная стена	Монолитное перекрытия	Стяжка с облицовкой керамическая плитка, полимер, линолеум	Штукатурка с покраской		

Техническое описание нежилых пристроек к основному строению

Наименование конструктивных элементов	Техническое описание конструктивных элементов
1	2
Фундамент	
Стены и перегородки	
Крыша	
Полы	
Перекрытия	
Проемы окна	

	двери
Отделочные работы	внутренние
наружные	
Разные работы	
Итого:	
Фундамент	
Стены и перегородки	
Крыша	
Полы	
Перекрытия	
Проемы	окна
	двери
Отделочные работы	внутренние
	наружные
Разные работы	
Итого:	
Фундамент	
Стены и перегородки	
Крыша	
Полы	
Перекрытия	
Проемы	окна
	двери

Отделочные работы	внутренние	
	наружные	
Разные работы		
Итого:		

Исчисление площадей и объемов основной и отдельных частей строения (подвалов, полуподвалов, мезонинов, мансард, крыш, пристроек и т.п.)

Наименование частей строения и пристроек	Формула для подсчета площадей по наружному обмеру	Площадь (м 2)	Высота (м)	Объем (м 3)	Наименование частей строения и пристроек	Формула для подсчета площадей по наружному обмеру	Площадь (м 2)	Высота (м)	Объем (м 3)
1	2	3	4	5	6	7	8	9	10

Заказчик Габдулин А.Е.

фамилия, имя, отчество (при его наличии), подпись руководителя

Место печати (при наличии)

Авторский надзор Шаймерденов Н.К.

фамилия, имя, отчество (при его наличии), подпись эксперта

Место печати (при наличии)

Приложение 13 к акту приемки объекта в эксплуатацию форма

Технические характеристики объекта (сети, водоводы, коллекторы и тому подобное)

№ п/п	Наименование	Ед. изм.	Кол-во, протяженность	Примечание
1	2	3	4	5
	Водопровод			
1	Водоводы (общая протяженность)	м	19,4	
	1) из стальных труб	м		
	2) из чугунных труб	м		
	3) из асбестоцементных труб	м		
	4) из железобетонных труб	м		
	5) полиэтиленовые трубы	м	19,4	по две трубы ПЭ 80 SDR Дн 125х7,4 СТ РК ИСО 4427-2004
2	Распределительная сеть (общая протяженность)	м	78	
	1) из стальных труб	м		
	2) из чугунных труб	м		
	3) из асбестоцементных труб	м		
	4) из полиэтиленовых труб	м	78	Две трубы ПЭ 80 SDR Дн 125х7,4 СТ РК ИСО 4427-2004
3	Прочие устройства			
	Смотровой колодец	шт	2	д.2000 мм
	Задвижка d- 100	шт	4	
	" d- 150	шт	1	
	Гидрант	шт	1	
	Водопроводный ввод	шт	1	
	Водоразборная колонка	шт		
	Стальной футляр	шт	10	футляр, стальная труба д.325хх5
	Питьевой фонтанчик	шт	27	

		Канализация		
1	Коллекторы (общая протяженность)	м	18,8	
	1) из керамических труб	м		
	2) из чугунных труб	м		
	3) из бетонных труб	м		
	4) из асбестоцементных труб	м		
	5) из железобетонных труб	м		
	6) из полипропиленовых труб	м	18,8	двухслойные гофрированные «корсис» SN10 DN/OD 315/271 мм (в стальном футляре Д426х8 мм)
2	Канализационная сеть (общая протяженность)	м	325	
	1) из керамических труб	м		
	2) из чугунных труб	м		
	3) из бетонных труб	м		
	4) из асбестоцементных труб	м		
	5) из железобетонных труб	м		
	6) из полиэтиленовых труб	м	325	Труба двухслойная гофр., диаметрами 160/139, 200/176, 250/216
3	Прочие устройства			
	Смотровой колодец	шт		25
	Выпуск	шт		16

Горизонтальный разрез колодца В-1

Масштаб _____

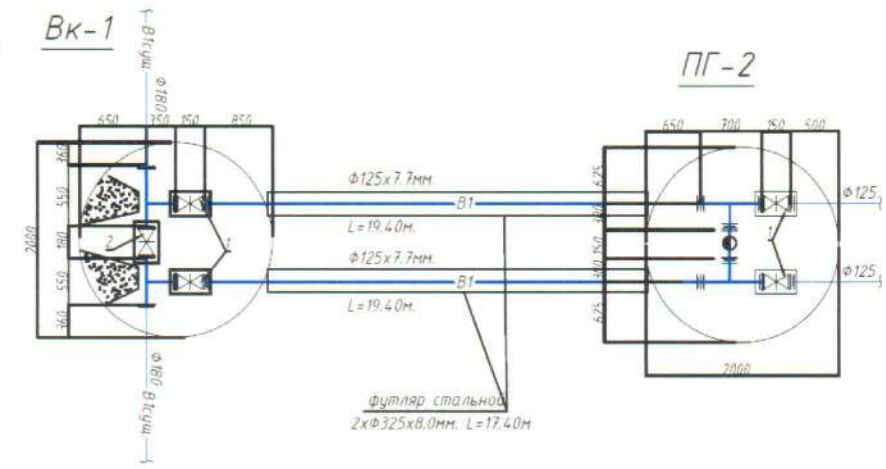

Вертикальный разрез колодца В-1

Масштаб _____

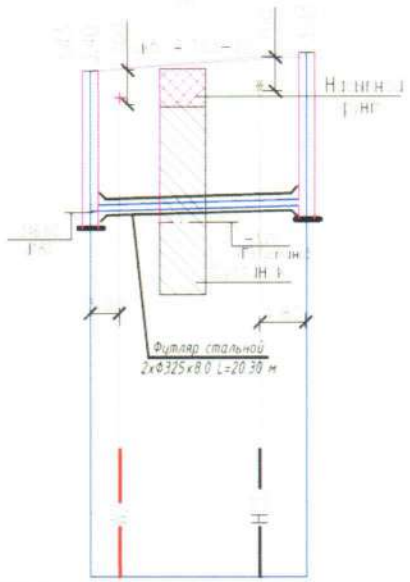

Спецификация

№ п/п	Наименование	Марка	Материал	Диаметр (мм) (размеры)	Количество	Примечание
	Задвижка клиновая	EN558-1 GR 14		100	4	HAWLE
	Задвижка клиновая	EN558-1 GR 14		150	1	HAWLE
	Тройник неравнопроходной	PE 100 SDR-17		180x10,7	2	PN 16
	Тройник неравнопроходной	PE 100 SDR-17		125x7,4	2	PN 16
	Фланцы накидные Ру=1,0 Мпа		сталь	125	12	
	Фланцы накидные		сталь	180	4	
	Флуоресцентный указатель ПГ				1	
	Люк		чугун		2	

Схема привязки колодца В-1 к постоянным точкам-ориентирам

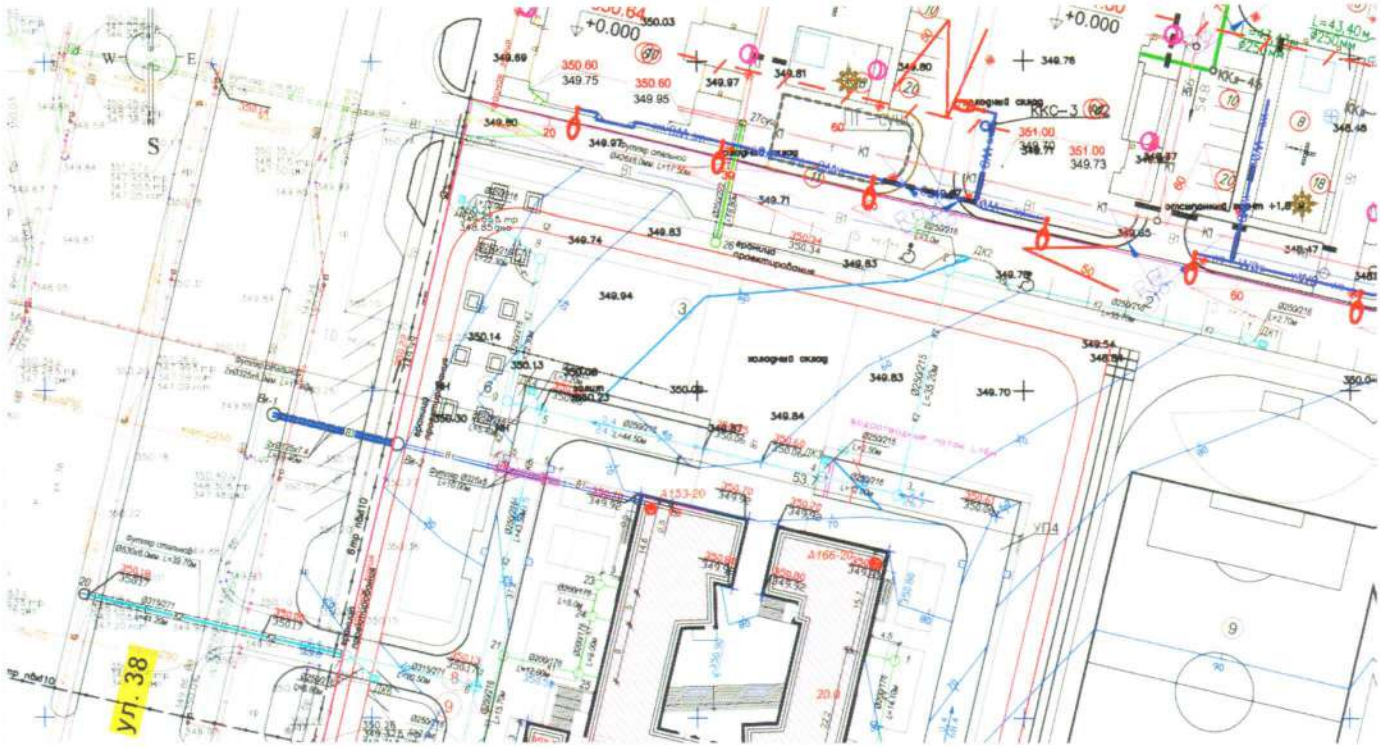

Заказчик _____ Габдулин А.Е.

фамилия, имя, отчество (при его наличии), подпись руководителя

Место печати (при наличии) _____

Авторский надзор _____ Шаймерденов А.Н.

фамилия, имя, отчество (при его наличии), подпись эксперта

Место печати (при наличии) _____

Приложение 14 к акту приемки
объекта в эксплуатацию
форма

Технические характеристики объекта (тепловая трасса)

№ п/п	Наименование	Единицы измерения	Количество, протяженность	Примечание
1	Протяженность тепловой трассы	м	175.2	
	Протяженность воздушной прокладки:	м	-	
	1) на эстакадах	м		
	2) на опорах	м		
	Количество опор	шт		
	Протяженность подземной прокладки:	м	175.2	
	1) в проходных каналах	м	175.2	
	2) в полупроходных каналах	м		
	3) бесканальная прокладка	м		
2	Количество колодцев (камер)	шт	0	
3	Количество компенсаторов	шт	0	
4	Количество вводов	шт	1	
5	Количество задвижек	шт	0	

Горизонтальный разрез колодца (камеры)	Вертикальный разрез колодца (камеры)
Масштаб _____	Масштаб _____

Заказчик _____ Габдулин. А.С.

фамилия, имя, отчество (при его наличии), подпись руководителя

Место печати (при наличии) _____

Авторский надзор _____ Шаймерденов М.К.

фамилия, имя, отчество (при его наличии), подпись эксперта

Место печати (при наличии) _____

Приложение 16 к акту приемки
объекта в эксплуатацию
форма

Технические характеристики объекта (линии связи)

№ п/п	Наименование	Единицы измерения	Количество, протяженность
1	2	3	4
1	Воздушные линии связи, в том числе:	км	
	1) марка	км	
	2) марка	км	
	3) марка	км	
2	Кабельные линии связи, в том числе:	км	0,608
	1) ОКЛ-4 (в занятой телефонной канализации)	км	0,321
	2) ОКЛ-4 (в свободной телефонной канализации)	км	0,123
	3) ОКЛ-4 (по ранее проектируемом лотке)	км	0,044
	4) ОКЛ-4 (в ПЭТ трубке)	км	0,120
3	Опоры, в том числе:	шт	
	1) металлические	шт	
	2) деревянные	шт	
	3) анкерные	шт	
	4) железобетонные	шт	
	5) тросовые подвесы	шт	
4	Колодцы сетевые, в том числе:	шт	
	1) ККС 1	шт	1
	2) ККС 2	шт	1
	3) ККС 3	шт	1
	4) ККС 4	шт	1

	5) ККС 5	шт
5	Муфты соединительные	шт
6	Коллекторы коммуникационные, в том числе:	
	1) керамические	км
	2) бетонные	км
	3) асбесто-цементные	км
	4) пластмассовые	км
7	НУП (необслуживаемые усилительные пункты)	шт
8	Прочие устройства	

Горизонтальный разрез колодца

Масштаб _____

Вертикальный разрез колодца

Масштаб _____

Спецификация

№ п/п	Наименование	Марка	Материал	Диаметр (мм) (размеры)	Количество	Примечание
	Труба.	ПЭТ		Д=110 мм	4,0	

Телефонный колодец	ККС-1	Ж/Б		1,0
Люк	Тип Л	ПВХ		1,0
Кольцо опорное	КО-6	Ж/Б		1,0
Песок мелкозернистый				2,0
Кронштейн с двумя ершами	ККП-1300			16,0
Битум дорожный	БН			6,0
Кабель оптический с легкой броней	ОКЛ-4			621,0
Провод ПВЗ 1х16 мм				5,0
Консоль двухместная с болтом				8,0
Краска	МА-15			0,5
Свинец для биркования кабеля в колодце	С1			0,7
Шкаф навесной	12U			1,0
Полка оптическая на 24 порта				1,0
Сплиттер ¼ SC/APC				1,0
Сплиттер 1/8 SC/APC				1,0
Патчкорд SC/APC дуплекс l-3.0 м				4,0
Патчкорд SC/APC дуплекс l-15.0 м				8,0
Пигтейл SC l=1.5м				8,0
Труба	ПЭТ		Д-40 мм.	113,0
Коробки ответвительные настенные с кабельными вводами, степень защиты IP55,			380х300х120 мм	1,0
Цанга				310,0
Шпилька 50 см				310.0
Хомут сантехнический для ПЭТ трубки			Д=40 мм.	282,0

Горизонтальный разрез НУП

Масштаб _____

Вертикальный разрез НУП

Масштаб _____

Спецификация

№ п/п	Наименование Марка	Единицы измерения	Материал	Количество (размеры)	Примечание

Схема привязки колодцев кабельной линии связи и НУП к постоянным точкам-ориентирам

Заказчик _____ Габдулин А.С.

фамилия, имя, отчество (при его наличии), подпись руководителя

Место печати (при наличии) _____

Авторский надзор _____ Шаймерденов Н.Т.

фамилия, имя, отчество (при его наличии), подпись эксперта

Место печати (при наличии) _____

«ЖМТ» АЖ ЕНГІЗІЛДІ

Орындаушы Айтмұрат ұлы А
(Т.А.Ә., қолы)

Күні 20 21 ж. «26» 08

Прошито и пронумеровано
40 (сорок) листов

ТІРКЕЛДІ
ЗАРЕГИСТРИРОВАНО

ҚОҒАМНЫҢ НҰР-СҰЛТАН ҚАЛАСЫ БОЙЫНША ФИЛИАЛЫ | 9

Өтініш № 21356175
Кадастрлық № 21:320:135:4873

Тіркеу ісі №
Тіркелген күні
Тіркелген уақыты 26.08.2021

Жылжымайтын мүлік объектісінің мекен жайы:
ул. 38, зд. 40 А

Тіркеуші (маман) Мусин Ж.Б.

Басқарма басшысы Ахметжанов Д.А.

МЕМЛЕКЕТТІК КОРПОРАЦИЯ
БСН 180541001859