Приложение 13
к акту приемки объекта
в эксплуатацию

форма

Технические характеристики объекта (сети, водоводы, коллекторы и тому подобное)

«Строительство Каскеленского группового водовода в Карасайском районе Алматинской области. I очередь (2-й пусковой комплекс) строительства. Корректировка.»

№ п/п	Наименование	Единицы измерения	Количество, протяженность	Примечание
1	2	3	4	5
Водопровод				
1	Водоводы (общая протяженность)	м	30987,1	
	1) из стальных труб	м		
	2) из чугунных труб	м		
	3) из асбестоцементных труб	м		
	4) из железобетонных труб	м		
	5) из полиэтиленовых труб	м	30987,1	
2	Распределительная сеть (общая протяженность)	м		
	1) из стальных труб	м		
	2) из чугунных труб	м		
	3) из асбестоцементных труб	м		
	4) из полиэтиленовых труб	м		
3	Прочие устройства			
	Смотровой колодец	шт	98	
	Задвижка			
	«d- 400»	шт	4	
	«d- 350»	шт	10	
	«d- 300»	шт	7	
	«d- 250»	шт	1	
	«d- 200»	шт	6	
	«d- 150»	шт	30	
	«d- 100»	шт	58	
	«d- 50»	шт	19	
	Гидрант	шт		
	Водопроводный ввод	шт		
	Водоразборная колонка	шт		
	Стальной футляр	м	4350	
	Питьевой фонтанчик	шт		

Горизонтальный разрез колодца	Вертикальный разрез колодца
Масштаб _____	Масштаб _____
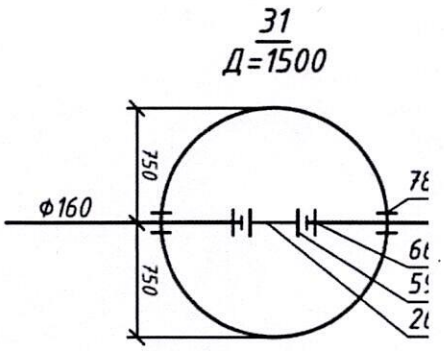	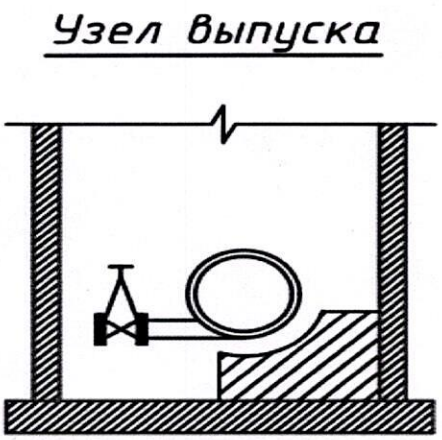

Спецификация

№ п/п	Наименование	Марка	Материал	Диаметр (мм) (размеры)	Количество	Примечание
1	Труба полиэтиленовая	Труба ПЭ 400х23,7 PE 100 SDR 17	полиэтилен	Ду400 мм	2398	
2	Труба полиэтиленовая	Труба ПЭ 355х21,1 PE 100 SDR 17	полиэтилен	Ду350 мм	4026,3	
3	Труба полиэтиленовая	Труба ПЭ 315х18,7 PE 100 SDR 17	полиэтилен	Ду300 мм	1394,7	
4	Труба полиэтиленовая	Труба ПЭ 225х13,4 PE 100 SDR 17	полиэтилен	Ду200 мм	933,1	
5	Труба полиэтиленовая	Труба ПЭ 160х9,5 PE 100 SDR 17	полиэтилен	Ду150 мм	17954,9	
6	Труба полиэтиленовая	Труба ПЭ 110х6,6 PE 100 SDR 17	полиэтилен	Ду100 мм	857,2	
7	Труба полиэтиленовая	Труба ПЭ 63х3,8 PE 100 SDR 17	полиэтилен	Ду65 мм	3422,9	

Схема привязки колодца к постоянным точкам-ориентирам

Схема привязки колодца к постоянным точкам-ориентирам

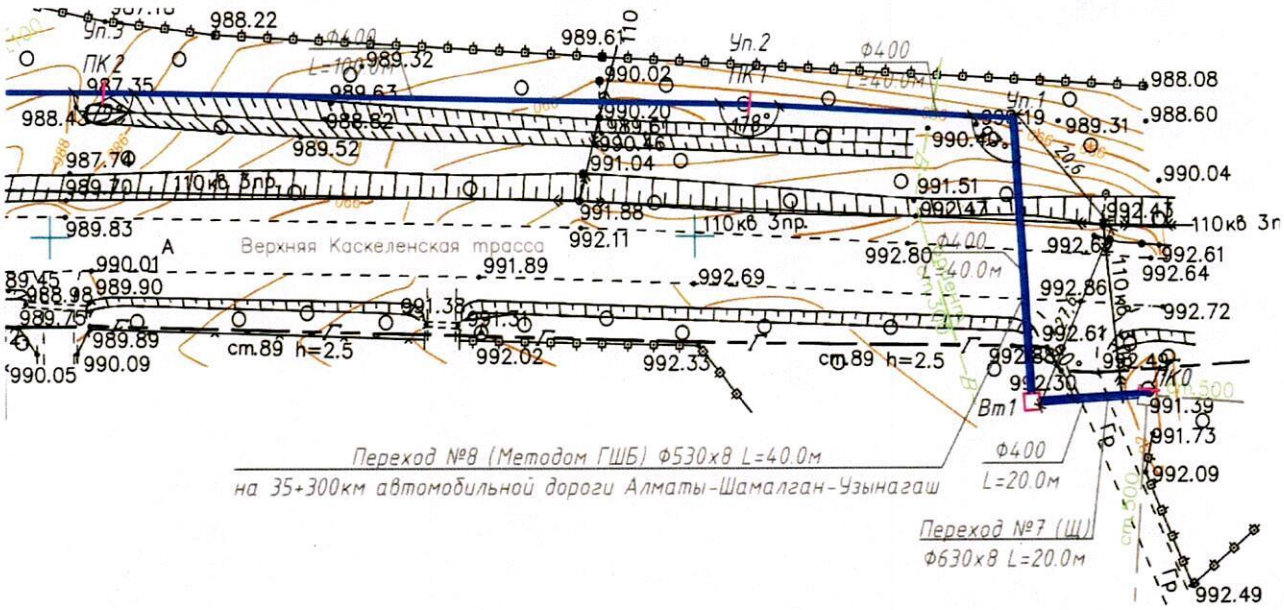

Заказчик *«Комитет водного хозяйства Министерства водных ресурсов и ирригации Республики Казахстан»*

фамилия, имя, отчество (при наличии), подпись руководителя Место печати (при наличии)

Авторский надзор *ТОО «Проектный институт им. Джанекенова Ж.Р.»*

фамилия, имя, отчество (при наличии), подпись эксперта Место печати (при наличии)