Утвержден
приказом Министра
по инвестициям и развитию
Республики Казахстан
от 24 апреля 2017 года № 234
форма

Акт приемки объекта в эксплуатацию

«11» 12 2024 года

Заказчик ТОО «Қарағанды Су», Карагандинская область, г.Караганда, район им.Казыбек Би, ул.Привокзальная,5 БИН 040 640 005 089, 100008, 8(7212) 56-19-14 в лице Генерального директора Толеуова Ербола Уалиевича ,

фамилия, имя, отчество (при его наличии) ИИН, телефон - для физических лиц, наименование организации - для юридических лиц, БИН, телефон, почтовый индекс, область, город, район, населенный пункт, наименование улицы, номер дома/здания (стационарного помещения)

на основании:

Декларации о соответствии (прилагается) от 19.09.2024г. ТОО «СЕрВИС НС», №17004992 от 24.03.2017г., г. Астана, р-н Алматы, переулок Тасшокы,2, БИН 000 340 005 764, 87017272858, в лице директора Шохшина Жандоса Сарсенбековича,

дата подписания декларации, наименование подрядной (генподрядной) организации, фамилия, имя, отчество (при его наличии) руководителя, юридический адрес, БИН, телефон

Заключения о качестве строительно-монтажных работ (прилагается) от 19.09.2024 г. ТОО «Қарағанды Су», БИН 040 640 005 089, 8(7212) 56-19-14, эксперт технического надзора Темирбеков Токтар Алипбаевич, KZ79VJE00062019 от 05.02.2021 г. ,

дата подписания заключения, наименование организации, фамилия, имя, отчество (при его наличии) экспертов технического надзора, № и дата получения аттестатов, БИН, телефон

Заключения о соответствии выполненных работ проекту (прилагается) от 19.09.2024 г. ТОО «Қарағанды Су», БИН 040640 005 089, 8(7212) 56-19-14, в лице начальника отдела по разработке и сопровождению проектов Жунусовой Шадиар Сатбаевны ,

дата подписания заключения, наименование организации, фамилия, имя, отчество (при его наличии) экспертов авторского надзора, № и дата получения аттестатов, БИН, телефон

произведя осмотр готовности предъявленного подрядчиком (генеральным подрядчиком) к приемке в эксплуатацию объекта: «Реконструкция водопровода пос. Пришахтинск (22 мкр. д.17/1-10; ул.Ардак от ДК до Металлистов,42) », II нормальный, технически несложный ,

наименование объекта, вид строительства (новое, расширение, реконструкция, техническое перевооружение, модернизация, капитальный ремонт), уровень ответственности, техническая и технологическая сложность объекта

по адресу: Карагандинская область, г. Караганда, район им. Ә.Бөкейхана, ул. Металлистов д.42, кадастровый № 09:142:205:110:36, кадастровый квартал № 99 ,

(область, район, населенный пункт, микрорайон, квартал, улица, номер дома (корпуса)

проверив комплектность исполнительной технической документации, в том числе посредством электронного модуля исполнительной технической документации «11» 12 2024 года,

дата ознакомления

подтверждает что:

1.Строительство объекта осуществлено на основании:

1) правоустанавливающего документа на земельный участок от «22» 12 2006 года Постановление Акимата города Караганда №33/116,

документ, подтверждающий наступление юридических фактов (юридических составов), на основании которых возникают, изменяются или прекращаются права на земельный участок, в том числе договоры, решения судов, правовые акты исполнительных органов, свидетельство о праве на наследство, передаточный акт или разделительный баланс при реорганизации негосударственных юридических лиц, владеющих земельным участком на праве собственности или выкупивших право временного возмездного землепользования (аренды).

либо решения о реконструкции (перепланировке, переоборудовании) помещений (отдельных частей) существующих зданий от «31» 05 2023 года № ГУ-Т-192 ГУ «Отдел архитектуры и градостроительства города Караганды»,

наименование органа вынесшего решение

2) талона о приеме уведомления о начале строительно-монтажных работ KZ00REA00390033 от 17.05.2024г., KZ00REA00407978 от 31.07.2024г., KZ41REA00412478 от 20.08.2024г., ГУ «Управление государственного архитектурно-строительного контроля Карагандинской области»,

наименование органа принявшего уведомление, дата и № принятия талона

3) проекта (проектно-сметной документации) ТОО «Қарағанды Су», 21012139 от 15.03.2021г, Шифр:ИП-23-П9-НВ,

наименование проектной организации, номер проекта

утвержденного(й) № 598 от 01.09.2023г. ТОО «Қарағанды Су»,

дата и номер проекта, наименование организации утвердившей (переутвердившей) проект и дата утверждения

2. Строительно-монтажные работы осуществлены в сроки:

начало работ «17» 05 2024 года;

окончание работ «16» 09 2024 года;

при продолжительности строительства, месяц:

по норме или по проекту организации строительства, месяц: 2,5,

фактически, месяц: 2,9.

3. Объект (комплекс) имеет следующие основные технико-экономические показатели (мощность, производительность, производственная площадь, протяженность, вместимость, объем, пропускная способность, провозная способность, число рабочих мест и тому подобное, заполняется по всем объектам (кроме жилых домов) в единицах измерения соответственно целевой продукции или основным видам услуг):

Мощность, производительность и так далее	Единица измерения	По проекту		Фактически	
		общая (с учетом ранее принятых)	в том числе пускового комплекса или очереди	общая (с учетом ранее принятых)	в том числе пускового комплекса или очереди
Протяженность водопроводных труб ПЭ100SDR17					
Ø315х18,7мм;	м	967,0		967,0	
Ø315х18,7мм;	м	2,0		2,0	
Ø160х9,5мм;	м	9,0		9,0	
Ø110х6,6мм;	м	14,0		14,0	

Ø50х3,0мм; Ø40х2,4мм; Ø25х2,2мм;	м м м	4,0 3,0 3,0		4,0 3,0 3,0	
Водопроводные ж/б колодцы 1500мм;	шт	12		12	

Выпуск продукции (оказания услуг), предусмотренной проектом в объеме, соответствующем нормам освоения проектных мощностей в начальный период водопроводная сеть ;

факт начала выпуска продукции с указанием объема

Жилой дом имеет следующие показатели:

Показатели	Единица измерения	По проекту	Фактически
Общая площадь	метр в квадрате (далее - м²)		
Число этажей	этаж		
Общий строительный объем	метр в кубе (далее - м³)		
В том числе подземной части	м³		
Площадь встроенных, встроенно-пристроенных и пристроенных помещений	м²		

Показатели	По проекту			Фактически		
	число квартир	площадь квартир, м²		число квартир	площадь квартир, м²	
		общая	жилая		общая	жилая
Всего квартир, в том числе: однокомнатных двухкомнатных трехкомнатных четырехкомнатных и более						

4. Технологические и архитектурно-строительные решения по объекту характеризуются следующими данными: Трубы ПЭ100SDR17, Ø315х18,7мм – 967,0м; Ø315х18,7- 2,0м; Ø160х9,5мм – 9,0м; Ø110х6,6мм – 14,0м; Ø50х3,0мм – 4,0м; Ø40х2,4мм – 3,0м; Ø25х2,2мм – 3,0м; колодцы водопроводные ж/б: Ø1500мм – 12 шт;

краткие технические характеристики по особенностям его размещения, по основным материалам и конструкциям, инженерному и технологическому оборудованию

5. На объекте установлено предусмотренное проектом оборудование в количестве согласно актам о его приемке после индивидуального испытания и комплексного опробования;

6. Наружные инженерные коммуникации (холодное и горячее водоснабжение, канализация, теплоснабжение, газоснабжение, электроснабжение и связь) обеспечивают нормальную эксплуатацию объекта (здания, сооружения, помещения) и приняты городскими эксплуатационными организациями;

7. Сметная стоимость по утвержденному проекту (проектной- сметной документации): всего 125 744,812 тыс. тенге без НДС, в том числе строительно-монтажных работ 121 957,050 тыс. тенге без НДС, оборудования, инструмента и инвентаря 0 тысяч тенге;

8. Сметная стоимость основных фондов, принимаемых в эксплуатацию 114 257,724 тыс. тенге без НДС, в том числе: стоимость строительно-монтажных работ 112 145,231 тыс. тенге без НДС, стоимость оборудования, инструмента и инвентаря 0 тысяч тенге;

9. Доля местного содержания предусмотрена в проектно-сметной документации 100% и фактически применено 100% (на объектах финансируемых за счет государственных инвестиций и средств квазигосударственного сектора);
10. Класс энергоэффективности здания --- ;
11. Объект построен в соответствии с утвержденным проектом (проектно-сметной документацией) и требованиями государственных нормативных документов в области архитектуры, градостроительства и строительства.

РЕШИЛ: «Реконструкция водопровода пос. Приишахтинск (22 мкр. д.17/1-10; ул.Ардак от ДК до Металлистов,42)», кадастровый № 09:14:205:110:36, кадастровый квартал № 99 ,
наименование объекта (комплекса)
принять в эксплуатацию.

Заказчик Толеуов Е.У. ,
фамилия, имя, отчество (при его наличии), подпись руководителя Место печати (при наличии)

Технический надзор:
1) аттестованный (-ые) эксперт (-ы) Темирбеков Т.А., в части инженерных сетей ,
(фамилия, имя, отчество (при его наличии) эксперта, специализация аттестата, подпись, дата Место печати (при наличии)
2) аккредитованная организация _____,
(наименование организации) имеющей в своем составе аттестованного (-ых) эксперта (-ов), фамилия, имя, отчество (при его наличии) руководителя, подпись, дата Место печати (при наличии)
_____
(фамилия, имя, отчество (при его наличии) эксперта, специализация аттестата), подпись,дата Место печати (при наличии)

Авторский надзор:
1) разработчик проекта ТОО «Қарағанды Су», начальник отдела по разработке и сопровождению проектов Жунусова Шадиар Сатбаевна _____.
(наименование организации, фамилия, имя, отчество (при его наличии), должность), подпись, дата Место печати (при наличии)
2) организация _____,
(наименование организации) имеющей в своем составе аттестованного (-ых) эксперта (-ов), фамилия, имя, отчество (при его наличии) руководителя, подпись, дата Место печати (при наличии)
_____.
(фамилия, имя, отчество (при его наличии) эксперта, специализация аттестата), подпись, дата Место печати (при наличии)
3) аттестованный (-ые) эксперт (-ы)_____ _____.
(фамилия, имя, отчество (при его наличии) эксперта, специализация аттестата), подпись, дата Место печати (при наличии)

Подрядчик (генеральный подрядчик) ТОО «СЕрВИС НС» Шохшин Ж.С.
фамилия, имя, отчество (при его наличии), подпись руководителя
подпись, дата Место печати (при наличии)

риложение 13
к акту приемки объекта
в эксплуатацию

форма

Технические характеристики объекта (сети, водоводы, коллекторы и тому подобное)

№ п/п	Наименование	Единицы измерения	Количество, протяженность	Примечание
1	2	3	4	5
Водопровод	Кадастровый номер 09:142:205:110:36			
1	Водоводы (общая протяженность)	м		
	1) из стальных труб	м		
	2) из чугунных труб	м		
	3) из асбестоцементных труб	м		
	4) из железобетонных труб	м		
	5) из полиэтиленовых труб	м		
2	Распределительная сеть (общая протяженность)	м	1002,0	
	1) из стальных труб	м		
	2) из чугунных труб	м		
	3) из асбестоцементных труб	м		
	4) из полиэтиленовых труб ПЭ100 SDR17 Ø315x18,7мм	м	967,0	
	5) из полиэтиленовых труб ПЭ100 SDR17 Ø315x18,7мм	м	2,0	
	6) из полиэтиленовых труб ПЭ100 SDR17 Ø160x9,5мм	м	9,0	
	7) из полиэтиленовых труб ПЭ100 SDR17 Ø110x6,6мм	м	14,0	
	8) из полиэтиленовых труб ПЭ100 SDR17 Ø50x3,0мм	м	4,0	
	9) из полиэтиленовых труб ПЭ100 SDR17 Ø40x2,4мм	м	3,0	
	10) из полиэтиленовых труб ПЭ100 SDR17 Ø25x2,2мм	м	3,0	
3	Прочие устройства			
	Смотровой колодец	шт	12	
	Задвижка d-	шт		
	« d-	шт		
	Вентили d-	шт		
	« d-	шт		
	« d-	шт		
	Кран d-	шт		
	« d-	шт		
	« d-	шт		

	Гидрант	шт	4	
	Водопроводный ввод	шт		
	Водоразборная колонка	шт		
	Стальной футляр	шт		
	Питьевой фонтанчик	шт		
Канализация				
1	Коллекторы (общая протяженность)	м		
	1) из керамических труб	м		
	2) из чугунных труб	м		
	3) из бетонных труб	м		
	4) из асбестоцементных труб	м		
	5) из железобетонных труб	м		
2	Канализационная сеть (общая протяженность)	м		
	1) из керамических труб	м		
	2) из чугунных труб	м		
	3) из бетонных труб	м		
	4) из асбестоцементных труб	м		
	5) из железобетонных труб	м		
3	Прочие устройства			
	Смотровой колодец	шт		
	Выпуск	шт		

Горизонтальный разрез колодца	Вертикальный разрез колодца
Масштаб **М1:50**	Масштаб**М1:50**
прилагается	**прилагается**

Спецификация

№ п/п	Наименование	Марка	Материал	Диаметр (мм) (размеры)	Количество	Примечание
1	Смотровой колодец		ж/б	1500	12	

Схема привязки колодца к постоянным точкам-ориентирам

Заказчик Толеуов Ербол Уалиевич
фамилия, имя, отчество (при наличии), подпись руководителя

Место печати (при наличии)

Авторский надзор Жунусова Шапидар Сагиевна
фамилия, имя, отчество (при наличии), подпись эксперта

Место печати (при наличии)

ҚОҒАМНЫҢ ҚАРАҒАНДЫ ОБЛЫСЫ БОЙЫНША ФИЛИАЛЫ | 3

ӨТІНІШ № 11.12.24 11:36

00226550507

КАДАСТРЛЫҚ № 09:142:205:110:36

ЖЫЛЖЫМАЙТЫН МҮЛІК ОБЪЕКТІСІНІҢ МЕКЕН ЖАЙЫ: Кад. кв-л № 99

ТІРКЕУШІ

Мейірхан

БӨЛІМ БАСШЫСЫ

Бекенов

БАСШЫ

Бадыров

ҚОЛЫ

Вертикальный разрез

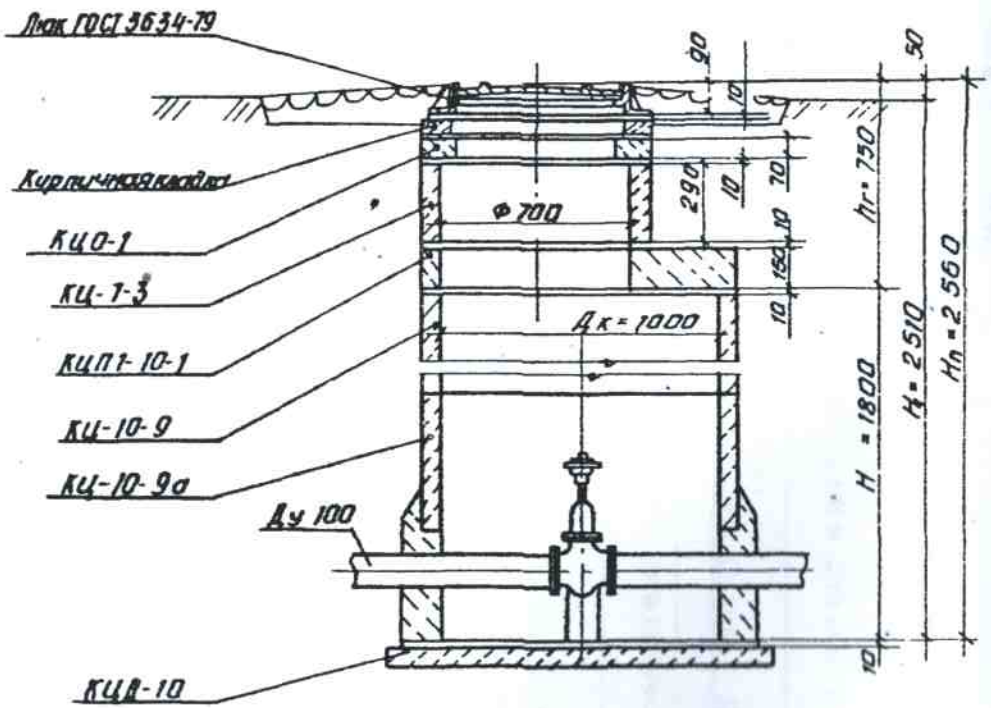
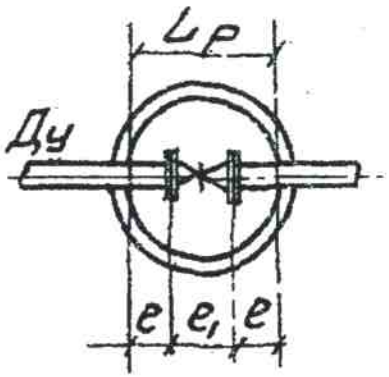
Горизонтальный разрез