РЕСПУБЛИКА КАЗАХСТАН
Лицензия 06 ГСЛ №20006828

ТОО "МастИнжПроект"

«Разработка проектно-сметной документации на строительство физкультурно-оздоровительного комплекса в селе Бодене Индерского района Атырауской области»

РАБОЧИЙ ПРОЕКТ

МИП-№81-11-12-2023-ВН

ВИДЕОНАБЛЮДЕНИЕ

2024г.

РЕСПУБЛИКА КАЗАХСТАН
Лицензия 06 ГСЛ №20006828

ТОО "МастИнжПроект"

«Разработка проектно-сметной документации на строительство физкультурно-оздоровительного комплекса в селе Бодене Индерского района Атырауской области»

РАБОЧИЙ ПРОЕКТ

МИП-№81-11-12-2023-ВН

ВИДЕОНАБЛЮДЕНИЕ

Директор Сагингалиев А.Ж.

Главный инженер проекта Абдулрахманов М.Р.

2024г.

ВЕДОМОСТЬ РАБОЧИХ ЧЕРТЕЖЕЙ ОСНОВНОГО КОМПЛЕКТА

Лист	Наименование	Примечание
1	Общие данные	
2	Структурная схема сетей видеонаблюдения	
3	План видеонаблюдения 1-го этажа	
4	План видеонаблюдения 2-го этажа	

ВЕДОМОСТЬ ССЫЛОЧНЫХ И ПРИЛАГАЕМЫХ ДОКУМЕНТОВ

Обозначение	Наименование	Примечание
	ССЫЛОЧНЫЕ ДОКУМЕНТЫ	
ГОСТ 21.603-80	СПДС. Связь и сигнализация. Рабочие чертежи	
СН РК 3.02-17-2011	Структурированные кабельные сети	
ПУЭ РК 2015	Правила устройства электроустановок	
	ПРИЛАГАЕМЫЕ ДОКУМЕНТЫ	
МИП–№81–11–12–2023–ВН.СО	Спецификация оборудования, изделии и материалов	1 листа

ОБЩИЕ УКАЗАНИЯ

В объём настоящего проекта "Разработка проектно-сметной документации на строительство физкультурно-оздоровительного комплекса в селе Бодене Индерского района Атырауской области" входит разработка раздела видеонаблюдения.

Система IP видеонаблюдения включает:

- установку IP видеокамер и устройств их оснащения;
- установку устройств для сбора и обработки видеосигналов, устройств регистрации видеоинформации, устройств отображения видеосигналов;
- прокладку кабелей связи для передачи телевизионного сигнала.

Видеонаблюдение предназначена для:

- предотвращения возможных террористических и диверсионных актов;
- своевременного реагирования на противоправные действия посторонних лиц;
- контроля подходов к территории Объекта;
- минимизации ущерба вследствие вандализма;
- оперативного обмена информацией; оперативного реагирования всех заинтересованных служб и органов взаимодействия, при возникновении внештатных ситуаций;
- создания архива (оперативной базы данных), контроля и документирования текущих событий;
- возможности удаленного доступа для просмотра текущих событий в реальном времени.

Видеонаблюдение обеспечивает:

- круглосуточное наблюдение за периметром здания;
- круглосуточное наблюдение за входами в здание со стороны парадного входа;
- круглосуточное наблюдение за входами со стороны запасных входов в здание;
- круглосуточную видеозапись изображений и происходящих событий со всех камер для возможности просмотра и анализа внештатных ситуаций;
- возможность просмотра видеодокументов без нарушения работоспособности всей системы.

Пункт наблюдения, располагается на 1-ом этаже здания, в комнате охраны.

Для решения задачи видеонаблюдения помещении внутри здания предусматривается купольные IP видеокамеры типа IPC3613LR3-PF28-F-C, согласно тех.характеристикам, горизонтальный угол обзора которого составляет 113,1°.

Для решения задачи внешнего видеонаблюдения за главным входом в здание, запасными выходами, придворовой территорией и по периметру здания предусматривается установка цилиндрических, уличных IP видеокамер типа IPC2123LR3-PF28M-F-C, горизонтальный угол обзора, также составляет 113,1°.

Для питания видеокамер применяется коммутатор на 24 порта с PoE питанием, типа Wi-Tek WI-PMS326GF.

Видеосигнал от видеокамер поступает на 32-канальный цифровой IP регистратор NVR302-32E2-C, который размещается на третьем этаже здания в комнате начальника тех конторы.

Видеокамеры подключаются через ответвительные коробки к коммутаторам с питанием PoE, кабелем UTP 5e 4x2x0,5, прокладываемым по помещениям в кабельном канале, а с наружи здания в металлорукаве. Максимальная длина витой пары типа UTP не более 100м. Для отображения информации с видеокамер проектом предлагается монитор размером не менее 23". Питание приборов системы видеонаблюдения осуществляется по I-ой категории надежности напряжением 220В, 50Гц через источник бесперебойного питания UPS SVC V1500-F.

Видеорегистратор, коммутатор, ИБП предусматриваются устанавливать в телекоммуникационном шкафу 19", 6U, расположенного на 1 этаже в помещении охраны №2.

Для крепления трубы ПВХ предусматривается двухлапковые скобы, для крепления металлорукава однолапковые скобы, шаг крепления которых составляет 3 шт на метр. Шаг крепления кабель-каналов дюбель шурупами, также 3 шт на метр. Допускается замена марок оборудовании, материалов и кабелей с сохранением технических характеристик.

Все работы по монтажу выполнить согласно СНиП РК 3.02-10-2010 и ПУЭ РК 2015.

Настоящий проект разработан в соответствии с нормами и правилами, действующими на территории республики Казахстан и предусматривает мероприятия, обеспечивающие пожарную, взрывопожарную, экологическую и санитарно-гигиеническую безопасность для жизни и здоровья людей при правильной эксплуатации зданий и сооружений.

Главный инженер проекта _____ Абдулрахманов М.Р.

Согласовано		
Раздел ЭОМ	Досалиев И.	07.2024
Раздел СС	Досалиев И.	07.2024
Раздел АПС	Досалиев И.	07.2024

Согласовано		
Раздел АР	Жаманкулов С.	07.2024
Раздел ВК	Абдулрахманов М.	07.2024
Раздел ОВ	Жасакбай Ж.	07.2024

Взам. инв.№

Подпись и дата

Инв.№ подл

Изм.	Кол.уч.	Лист	№Док.	Подпись	Дата
ГИП		Абдулрахманов М.			07.2024
Выполнил		Досалиев И.			07.2024
Н. контр.		Жаманкулов С.			07.2024

МИП–№81–11–12–2023–ВН

«Разработка проектно-сметной документации на строительство физкультурно-оздоровительного комплекса в селе Бодене Индерского района Атырауской области»

Видеонаблюдение

Стадия	Лист	Листов
РП	1	4

Общие данные

ТОО "МастИнжПроект" г.Актобе

Формат А3

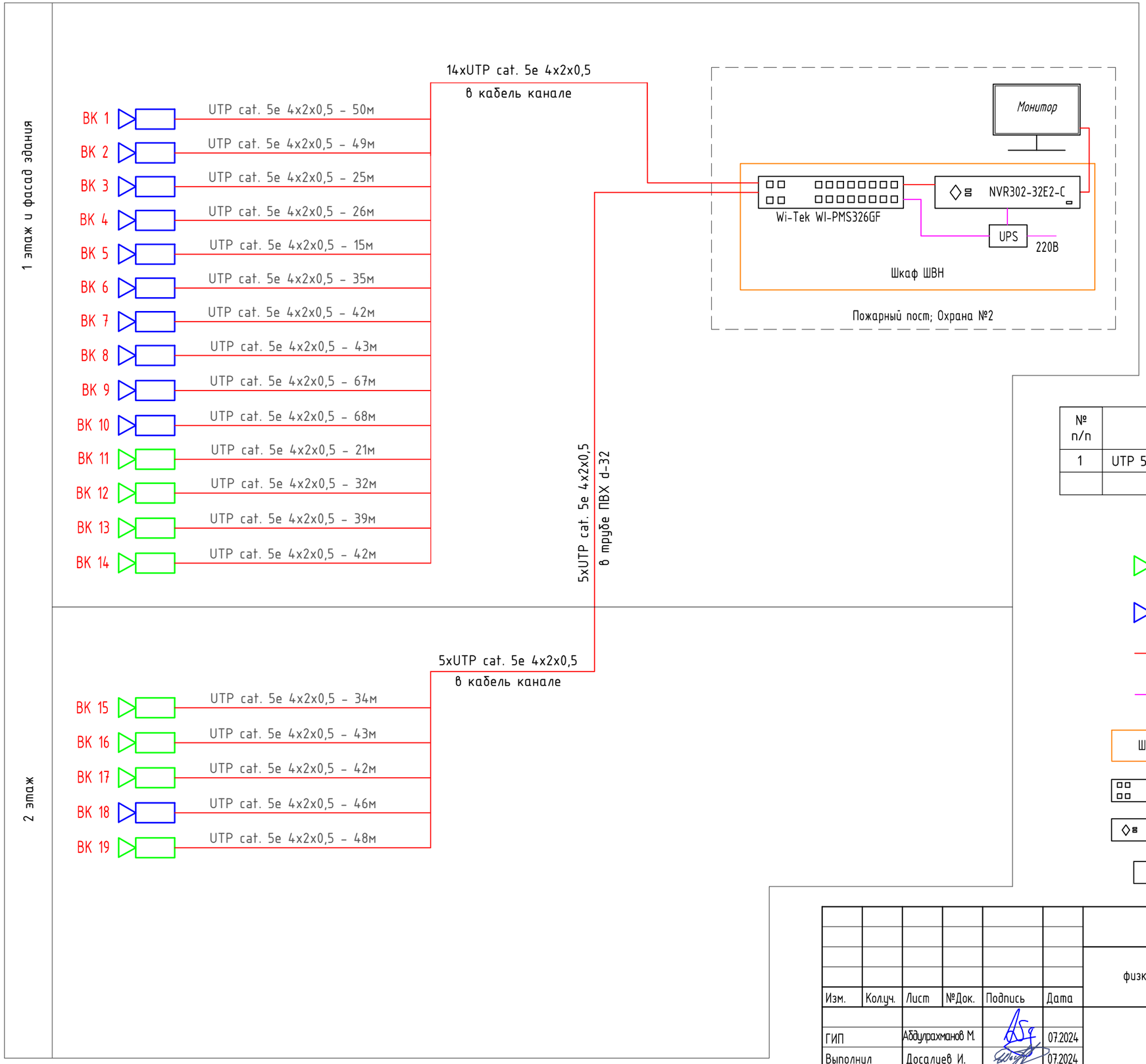

Шкаф видеонаблюдения (ШВН)

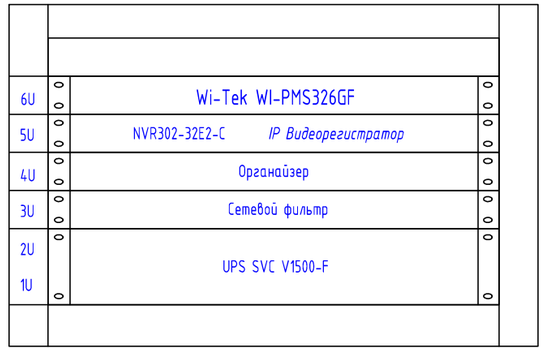

Таблица расхода кабельной продукции

№ п/п	Наименование	Ед. изм.	Кол-во
1	UTP 5e cat. 4x2x0,5	м.	767

УСЛОВНЫЕ ОБОЗНАЧЕНИЯ

- IP камера купольная
- IP камера цилиндрическая
- Сети видеонаблюдения
- Сети электропитания
- Шкаф ШВН — Шкаф видеонаблюдения
- Коммутатор PoE
- NVR304-32E — IP видеорегистратор
- UPS — Источник бесперебойного питания

Согласовано

Взам. инв.№

Подпись и дата

Инв.№ подл.

Изм.	Кол.уч.	Лист	№Док.	Подпись	Дата
ГИП		Абдулрахманов М.			07.2024
Выполнил		Досалиев И.			07.2024
Н. контр.		Жаманкулов С.			07.2024

МИП–№81–11–12–2023–ВН

«Разработка проектно-сметной документации на строительство физкультурно-оздоровительного комплекса в селе Бодене Индерского района Атырауской области»

Видеонаблюдение

Стадия	Лист	Листов
РП	2	

Структурная схема сетей видеонаблюдения

ТОО "МастИнжПроект" г.Актобе

Формат А3

План первого этажа на отм. 0.000

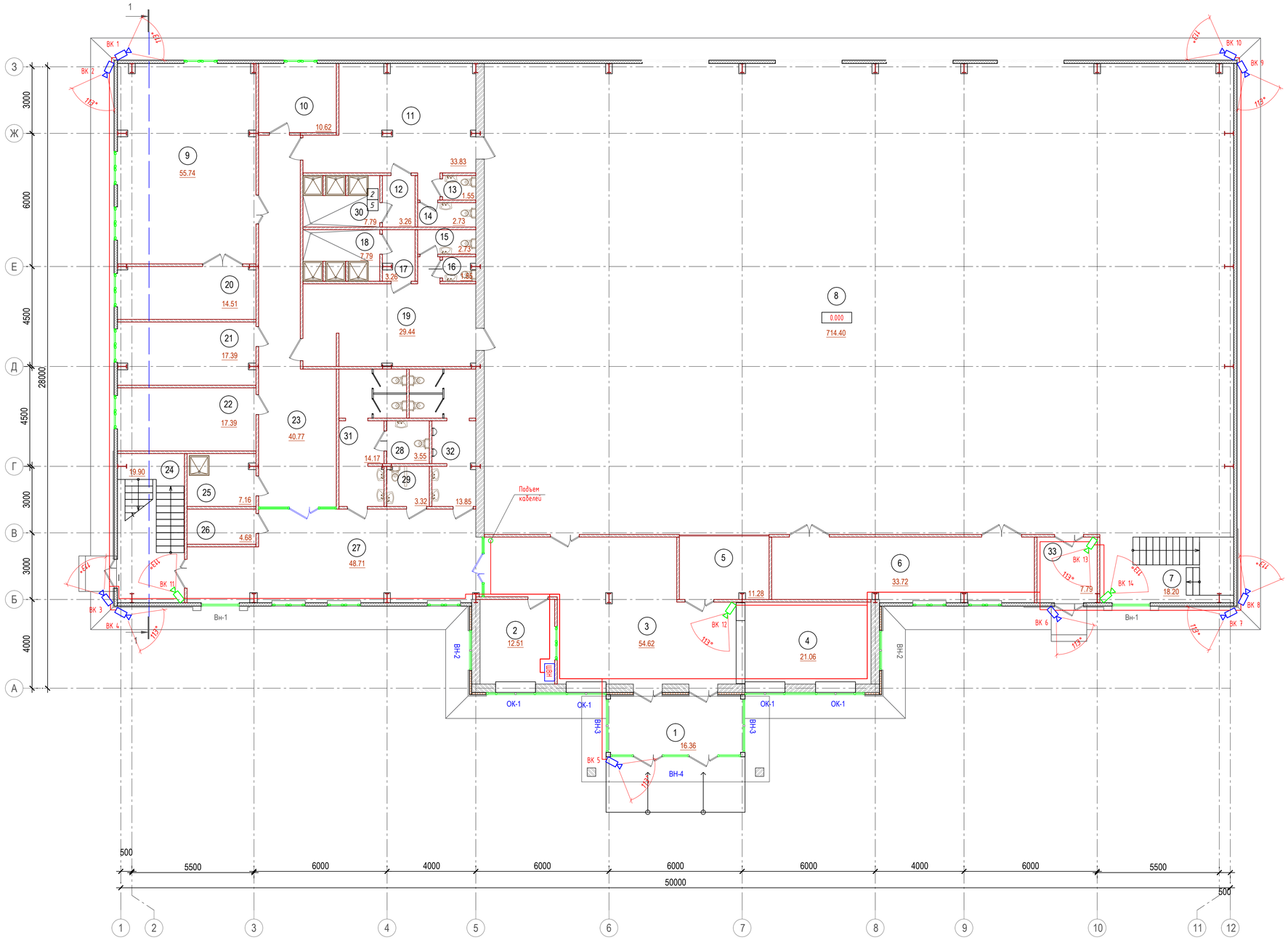

ЭКСПЛИКАЦИЯ ПОМЕЩЕНИЙ

Номер п/п	Наименование	Площадь, м²	Кат. помещ.
1	Тамбур	16.36	Д
2	Пожарный пост; Охрана	12.80	Д
3	Вестибюль	54.62	Д
4	Гардероб	21.06	Д
5	4 места для зрителей инвалидов	11.28	Д
6	Инвентарная	33.72	Д
7	Лестница №1	18.20	Д
8	Зал для занятия игровыми видами спорта	714.40	Д
9	Тренажерный зал на 4 тренажера	55.74	Д
10	Кладовая	10.62	Д
11	Раздевальная на 15 человек	33.83	Д
12	Шлюз	3.26	Д
13	Санузел	1.55	Д
14	Санузел	2.73	Д
15	Санузел	2.73	Д
16	Санузел	1.55	Д
17	Шлюз	3.26	Д
18	Душевая	7.79	Д
19	Раздевальная на 15 человек	29.44	Д
20	Инвентарная	14.51	Д
21	Тренерская мужская	17.39	Д
22	Тренерская женская	17.39	Д
23	Коридор	40.77	Д
24	Лестница №2	19.90	Д
25	Душевая	7.16	Д
26	Помещение для хранения уборочного инвентаря	4.68	Д
27	Холл	48.71	Д
28	Кабина для МГН	3.55	Д
29	Кабина для МГН	3.32	Д
30	Душевая	7.79	Д
31	Санузел женский	14.17	Д
32	Санузел мужской	13.85	Д
33	Шлюз	7.79	Д
	Итого:	1255.92	

Изм.	Кол.уч.	Лист	№Док.	Подпись	Дата				
						МИП– №81–11–12–2023–ВН			
						«Разработка проектно-сметной документации на строительство физкультурно-оздоровительного комплекса в селе Бадене Индерского района Атырауской области»			
ГИП		Абдуракенов М.			07.2024	Видеонаблюдение	Стадия	Лист	Листов
Выполнил		Досалиев И.			07.2024		РП	3	
Н. контр.		Хамидулла С.			07.2024	План видеонаблюдения 1-го этажа	ТОО "МастИнжПроект" г.Актобе		

Согласовано

Взам.инв.№

Подпись и дата

Инв. №подл.

Формат А1

План второго этажа на отм. +3,300

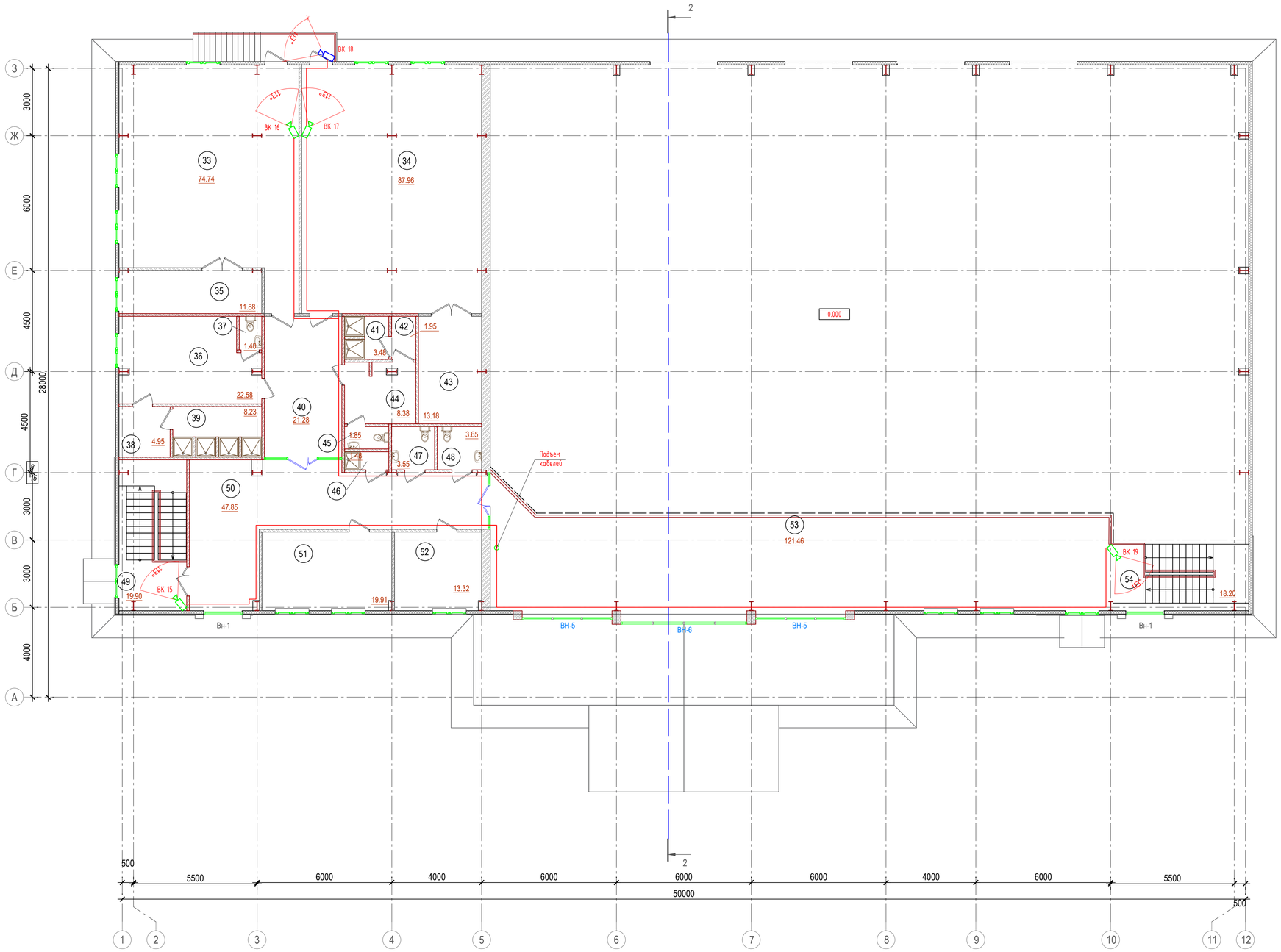

ЭКСПЛИКАЦИЯ ПОМЕЩЕНИЙ

Номер п/п	Наименование	Площадь, м²	Кат. помещ.
33	Зал занятий элементами борьбы	74.74	В3
34	Зал занятий элементами борьбы	87.96	В3
35	Инвентарная	11.88	В3
36	Раздевальная на 6 человек	22.58	Д
37	Санузел	1.40	Д
38	Шлюз	4.95	Д
39	Душевая	8.23	Д
40	Коридор	21.28	Д
41	Душевая	3.48	Д
42	Шлюз	1.95	Д
43	Инвентарная	13.18	Д
44	Раздевальная на 6 человек	8.38	Д
45	Санузел	1.85	Д
46	Душевая	1.48	Д
47	Санузел	3.55	Д
48	Санузел	3.65	Д
49	Лестница №2	19.90	Д
50	Коридор	47.85	Д
51	Кабинет медсестры	19.91	Д
52	Кабинет директора	13.32	Д
53	Трибуна на 160 мест	121.46	Д
54	Лестница №1	18.20	Д
	Итого:	511.18	

Согласовано

Взам.инв.№

Подпись и дата

Инв. №подл.

Изм.	Кол.уч.	Лист	№Док.	Подпись	Дата
ГИП		Абдуракенов М.			07.2024
Выполнил		Досалиев И.			07.2024
Н. контр.		Ханжинов С.			07.2024

МИП– №81–11–12–2023– ВН

«Разработка проектно-сметной документации на строительство физкультурно-оздоровительного комплекса в селе Бадене Индерского района Атырауской области»

Видеонаблюдение

Стадия	Лист	Листов
РП	4	

План видеонаблюдения 2-го этажа

ТОО "МастИнжПроект" г.Актобе

Формат А1

Позиция	Наименование и техническая характеристика	Тип, марка, обозначение документа, опросного листа	Код продукции	Поставщик	Ед. измерения	Кол.	Масса 1 ед., кг	Примечание
1	2	3	4	5	6	7	8	9
	Оборудование видеонаблюдения							
1	Шкаф настенный телекоммуникационный, 600*600*368	19" дюймовый, 6U	248-102-1704		шт	1		
2	IP Сетевой Видеорегистратор 32 канальный, 12W	NVR302-32E2-C	248-403-0123		шт	1		
3	IP Камера Купольная, 3.0мп, IP67, POE,	IPC3613LR3-PF28-F-C	248-402-0214		шт	8		
4	IP Камера Цилиндрическая, 3.0мп, IP67, POE, уличная	IPC2123LR3-PF28M-F-C	248-402-0107		шт	11		
5	PoE Коммутатор, 24 портовый, 370W,	Wi-Tek WI-PMS326GF	248-404-0444		шт	1	4,2кг	
6	Специализированный Жесткий диск (SATA)	HDD 8Tb	248-404-0306		шт	2		
7	Источник бесперебойного питания (ИБП) с АКБ, 900W, для шкафа 19"	UPS SVC V1500-F	522-101-0244-0003		шт	1	22,05кг	
8	Монитор (не менее 23" дюйма)	Uniview MW3224-V	248-404-0202		шт	1		
9	Сетевой фильтр 19" с/з	6 розеток	522-101-0245-0001		шт	1		
10	Кабельный органайзер для шкафа 19"	1U	248-102-2502		шт	1		
11	Коннектор	RJ-45	нет в АГСК-3		шт	38		
12	Бут (колпачек), изолирующий	на RJ-45	нет в АГСК-3		шт	38		
13	Коробка ответвительная, IP44 70x70x40	KM41236	247-202-0421		шт	19		
	Кабельно-проводниковая продукция							
14	Кабель симметричный парной скрутки	UTP cat. 5e 4x2x0,5	243-304-0102		м	767		
	Кабеленесущие системы							
15	Кабель-канал, белый, L=2м	16*16*2000	243-907-0103		м	702		
16	Металлорукав негерметичный	РЗ-ЦХ-15	243-904-0102		м	61		
17	Труба гладкая жесткая из ПВХ - пластика, L=3000мм	d=32	241-207-0204		м	4		
18	Скоба металл. двухлапковая	d-31-32	нет в АГСК-3		шт	12		
19	Скоба металл. однолапковая	d-14-15	нет в АГСК-3		шт	183		
20	Дюбель шуруп	6x40	нет в АГСК-3		шт	2106		

Применение оборудовании носит рекомендательный характер и при привязке проекта возможен подбор альтернативного оборудования с сохранением технических характеристик.

Согласовано

Взам. инв.№

Подпись и дата

Инв.№ подл

Изм.	Кол.уч.	Лист	№Док.	Подпись	Дата
ГИП		Абдулрахманов М.			07.2024
Выполнил		Досалиев И.			07.2024
Н. контр.		Жаманкулов С.			07.2024

МИП– №81–11–12–2023– ВН. СО

«Разработка проектно-сметной документации на строительство физкультурно-оздоровительного комплекса в селе Бодене Индерского района Атырауской области»

Видеонаблюдение

Стадия	Лист	Листов
РП	1	1

Спецификация оборудовании, изделий и материалов

ТОО "МастИнжПроект" г.Актобе

Формат А3