Генеральный проектировщик: ТОО «АрхДизСтрой»

ГСЛ №17007293 от 21.04.2017

Номер заказа: 01-2024
Заказчик: ГУ "Отдел строительства Индерского района"

Рабочий проект

«Разработка проектно-сметной документации на строительство физкультурно-оздоровительного комплекса в селе Елтай Индерского района Атырауской области»

ТОМ II

Альбом 1. Генеральный план (ГП)

г. Шымкент 2024 г.

Генеральный проектировщик: ТОО «АрхДизСтрой»

ГСЛ №17007293 от 21.04.2017

Номер заказа: 01-2024
Заказчик: ГУ "Отдел строительства Индерского района"

Рабочий проект

«Разработка проектно-сметной документации на строительство физкультурно-оздоровительного комплекса в селе Елтай Индерского района Атырауской области»

ТОМ II

Альбом 1. Генеральный план (ГП)

Директор ТОО «АрхДизСтрой» *Бухарбаев Б.*

г. Шымкент 2024 г.

ОБЩИЕ ДАННЫЕ

Проект «Разработка проектно-сметной документации на строительство физкультурно-оздоровительного комплекса в селе Елтай, Индерского района, Атырауской области»

1. Исходные данные для разработки рабочих чертежей:

- АПЗ №_____ от_____г. выданного и утвержденного руководителем "_____".
- Задание на проектирование от_____г, утвержденное директором _____
- Топографичекая съемка в М:500 выполненая в _____ года ТОО "_____". Система координат - местная. Систем высот - Балтийская .

2. Природно-климатические условия района строительства: Климатическая справка принята в соответствии с СП РК 2.04-01-2017 «Строительная климатология» с изменениями от 01.04.2019 г. и НТП 01-01-3.1(4.1)-2017 «Нагрузки и воздействия».

- Климатический райо**н стро**ительства - IV-Г.
- Средняя температура января колеблется в пределах от -11,4 °С на юге до -16,2 °С на северо-востоке.
- Средняя температура июля колеблется в пределах от 20,5 °С на севере до 26,1 °С на юге.
- Ветровая нагрузка - 0,77 кПа, ветровой район VI.
- Снеговая нагрузка - 1,2 кПа, снеговой район II.
- Сейсмичность участка строительства - 6 баллов.
- Тип грунтовых условий площадки строительства – II (второй), согласно т.6,1 СП РК 2.03-30-2017.

Площадь выделяемого участка по ГосАКТу составляет **0.7780а,** так же расширенный земельный участок **0.4550га** (общий земельный участок **1.2330га**) согласно разрешительных документов. На участке проектируется здание физкультурно-оздоровительного комплекса (ФОК) , так же на территории имеются существующее хозяйственные сооружения (котельная,ТП, выгреб и ДЭС). За абсолютную отметку ±0.000 здания школы принята отметка чистого пола первого этажа, которая составила **1.80**

4. На участке проектируется здание физкультурно-оздоровительного комплекса (ФОК) с прилегающими к ней площадками различного назначения, площадка для ТБО, котельная, ТП. Посадка здания учитывает нормируемую инсоляцию помещений. На территории имеются поле для мини футбола. Удаленность от зданий и размеры данных площадок приняты по СП РК 3.01-101-2013 "Градостроительство. Планировка и застройка городских и сельских поселений". На территории участка школы имеется 3 въезда. Оснавные въезды в ФОК осуществляется с западной стороны. Ширина кругового пожарного проезда расположенного на расстоянии от здания на 5 м, и основных проездов на территории, составляет 6.0 м. Отвод поверхностных вод осуществляется от зданий по уклону вдоль проездов за пределы участка. Так же на территории имеется стоянка для школьного автобуса.

3. Вертикальная планировка.

Вертикальная планировка выполнена методом проектных отметок. Отвод поверхностных вод осуществляется с площадок по уклону на проезжую часть. При этом устройство планировки участка принято с учетом общего уклона существующего рельефа. Способ водоотвода поверхностных вод принят - открытый. За абсолютную отметку ±0.000 принята отметка чистого пола первого этажа. Система высот - балтийская, система координат - местная

1. Благоустройство.

Свободная от застройки территория благоустраивается. На игровой площадке для детей предусматриваются установка урн и скамеек. Проезд обрамлен с двух сторон бетонным бортовым камнем марки БР 100.30.15. Конструкция дорожной одежды: покрытие из мелкозернистого асфальтобетона толщиной 4см; из крупнозернистого асфальтобетона толщиной 6 см; основание из щебня обработанного органическим вяжущим 10 см; песок 15 см.

- конструкция тротуаров: принята из тротуарных плит толщиной 6 см; отсев фракции 0-5мм 5см; выравнивающий слой - песчаное толщиной 5 см, обрамление выполнено бетонным бортовым камнем БР100.20.8.
- покрытие тактильной плитки для ММГН тактильная плитка 4см; бетонное основание класса В15 10 см; сухая цементно-песчаная смесь в соотношении 30:70 5см; песчано-гравийная смесь 20 см.
- баскетбольная и волейбольная, беговая дорожка - резиновая крошка; футбольное поле - искусственное травяное покрытие ; игровые и площадки для отдыха - резиновая крошка. На площадках устанавливаются переносные и стационарные малые архитектурные формы согласно их назначению.

7. Мероприятия для ММГН.

Предусмотрено 1 парковочное место для людей с ограниченными возможностями и предусмотрен дорожный знак парковки для инвалидов. Доступ к которым осуществляется по наименьшему расстоянию до главного входа . Доступ к зданию и основным площадкам не нарушен. Предусмотрены пандусы с уклоном не более 5% на пути передвижения, перепады высот более 4 см отсутствуют. На пути от главного входана территорию амбулатории к входным группам оборудованным пандусом предусмотрена укладка тактильной плитки для ММГН.

ТЕХНИКО - ЭКОНОМИЧЕСКИЕ ПОКАЗАТЕЛИ

№п/п	Наименование показателя	Площадь,м2	За границей участка,м2
1	Общая площадь участка	1.2330га	
2	Площадь застройки	1752.21	
	- проектируемый здания	1664.21	
	- хозяйственные сооружения	88.00	
3	Площадь покрытия	8709.97	
	- асфальтобетонное покрытие	4015.90	1768.38
	- покрытие из искусственного газона	1800.00	
	- цементное покрытие (отмостка)	241.07	
	- покрытие из тротуарной плитки	1225.50	
	- коврик из резиновой крошки	1427.50	
4	Площадь озеленения	1867.82	
5	Процент застройки	14.2%	
6	Процент покрытия	70.6%	
7	Процент озеленения	15.2%	

ВЕДОМОСТЬ РАБОЧИХ ЧЕРТЕЖЕЙ ОСНОВНОГО КОМПЛЕКТА

Лист	Наименование	Примечание
1	Общие данные	
1.1	Ситуационная схема М 1:10000;	
1.2	Топографическая съемка М 1:500	
2	Разбивочный план. М 1:500	
3	План организации рельефа и дренажа. М 1:500	
4	План земляных масс М 1:500	
5	План проездов, тротуаров, дорожек и площадок. М 1:500	
5.1	Узлы проездов, тротуаров и дорожек . Ведомость тактильной плитки М 1:500	
6	План расположения малых архитектурных форм и переносных изделий. М 1:500	
7	План озеленения. М 1:500	
8	Калитка КМ-1. Узлы.Спецификация материалов.	
9	Калитка Клм-1. Ворота Врм-1. Вид А, а-а, б-б. Поз. 1, Поз. 2. (Начало)	
10	Поз. 3...Поз.7. (Окончание)	
11	Ограждение ОГ1, ОГ2. Спецификация материалов ОГ-1, ОГ2	

ВЕДОМОСТЬ ССЫЛОЧНЫХ И ПРИЛАГАЕМЫХ ДОКУМЕНТОВ

Обозначение	Наименование	Примечание
СП РК 3.01-101-2013	Градостроительство. Планировка и застройка городских и сельских населенных пунктов (с изменениями на 09.07.2021 г.)	
СН РК 3.06-01-2011	Доступность зданий и сооружений для маломобильных групп	
Технический регламент	Общие требования к пожарной безопасности	
ГОСТ Р 21.1101-2013	Система проектной документации для строительства (СПДС).	
СП РК 3.02-119-2014	«Проектирование открытых спортивных сооружений»	
УСН РК 8.02-03-2023	Сборник укрупненных показателей сметной стоимости конструктивов и видов работ в текущем уровне.	

Проект разработан в соответствии с действующими нормами и правилами и предусматривает мероприятия обеспечивающие взрывобезопастность и пожаробезопастность при эксплуатации здания.

Главный инженер проекта _____Агыбаев А

Изм.	Кол.уч.	Лист	№док.	Подпись	Дата	"____-2024-ГП"		
						«Разработка проектно-сметной документации на строительство физкультурно-оздоровительного комплекса в селе Елтай, Индерского района, Атырауской области»		
ГИП		Агыбаев А.				ФОК	Стадия	Лист	Листов
Исполнил		Ерсын С.					РП	1	12
Проверил		-----				Общие данные. ТЭП	ТОО «АрхДизСтрой» г. Шымкент 2024		
Норм.контр		----							

Взам. инв. N | Подпись и дата | Инв. N подл.

Формат: А4х3 (630х297)

ТОПОСЪЕМКА М 1:500

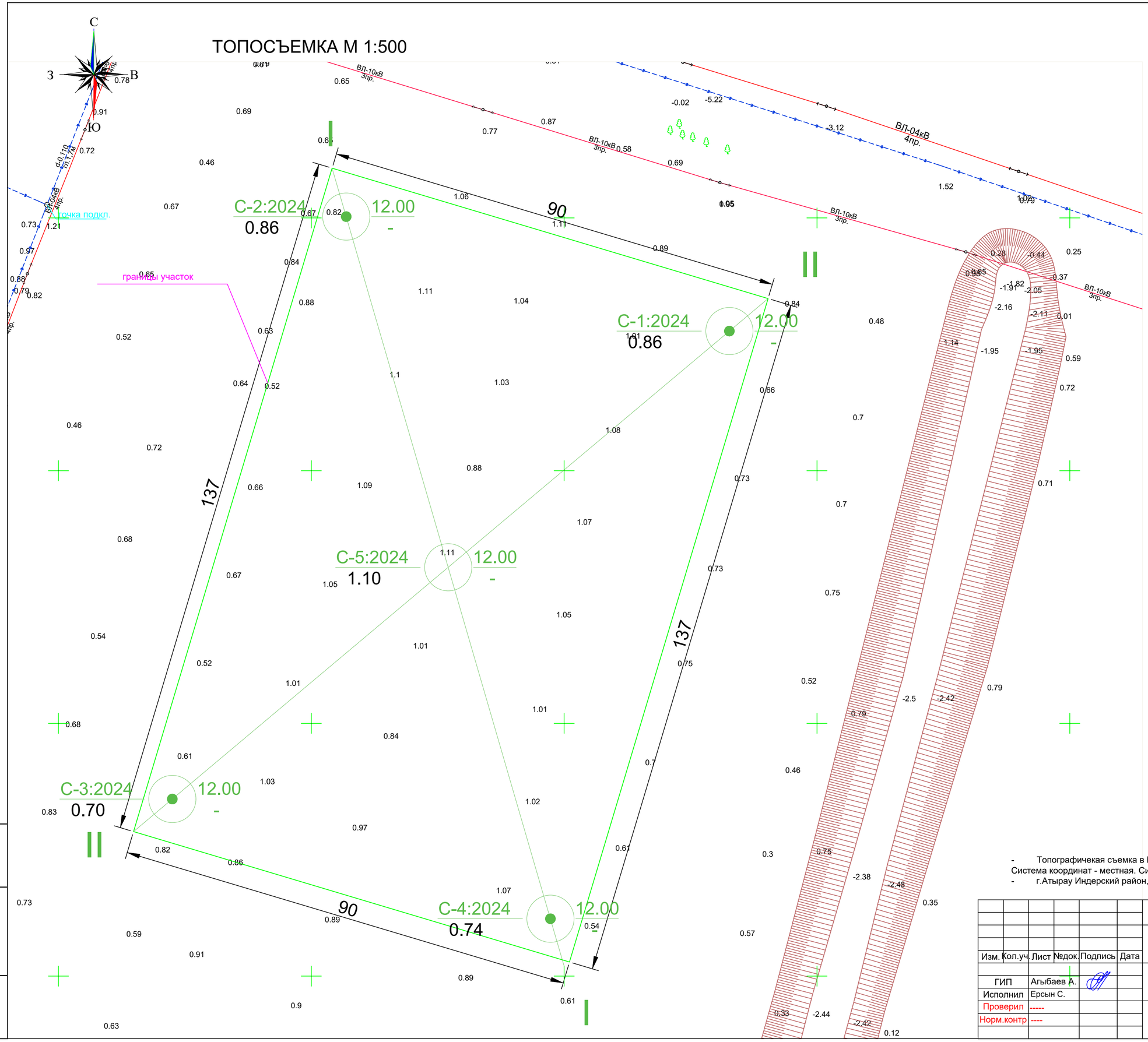

Условные обозначения

А -Асфальтное покрытие	ЮК -Каменно жилое
Тр. -Тротуар	КН -Каменно не жилое
	водопровод подземный
	газопровод подземный
телеф.	кабель связи
телеф.	линия связи воздушная
	ЛЭП высокого напряжения
	ЛЭП низкого напряжения
	ограда металлическая больше 1 метра
	ограда металлическая меньше 1 метра
	сетка рабица
	характеристики древостоев

Скважина

С-1:2024 / 0.86 — 12.00 / -

Слева: Номер выработки - год проходки / Высотная отметка устья, м

Справа: Глубина выработки, м / Глубина, УГВ, м

линия разреза

- Топографичекая съемка в М:500 выполненая в _____2024 года ТОО _____".
Система координат - местная. Систем высот - Балтийская .
- г.Атырау Индерский район, село Елтай, мкр. "Казахстан-1", улица 10, место-3

Изм.	Кол.уч.	Лист	№док.	Подпись	Дата	"____-2024-ГП"		
						«Разработка проектно-сметной документации на строительство физкультурно-оздоровительного комплекса в селе Елтай, Индерского района, Атырауской области»		
ГИП		Агыбаев А.				ФОК	Стадия	Лист	Листов
Исполнил		Ерсын С.					РП	1.2	
Проверил		-----				Топосъемка м 1:500	ТОО «АрхДизСтрой» г. Шымкент 2024		
Норм.контр		----							

Взам. инв. N | Подпись и дата | Инв. N подл.

Формат: А2 (420х594)

Разбивочный план. М 1:500.

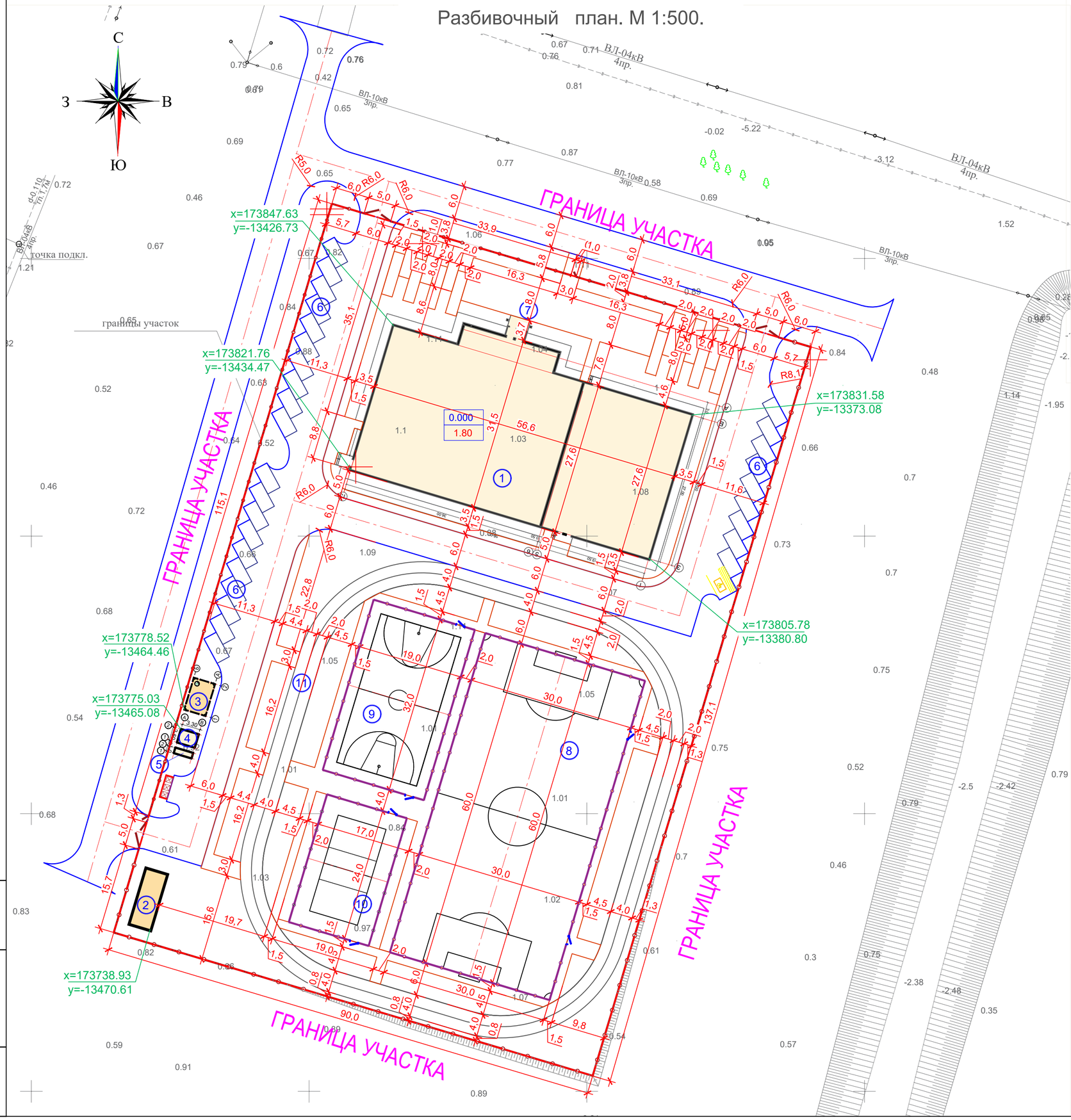

ВЕДОМОСТЬ ЖИЛЫХ И ОБЩЕСТВЕННЫХ ЗДАНИЙ И СООРУЖЕНИЙ

Номер на плане	Наименование и обозначение	Этажность	Количество			Площадь, м²				Строительный объем, м³	
			Зданий	Квартир		Застройки		Общая нормируемая			
				Здания	Всего	Здания	Всего	Здания	Всего	Здания	Всего
1	Спортивный комплекс	2	1			1664.21	1664.21				
2	Котельная	1	1			49.50	49.50				
3	Выгреб емкостью 50м3	1	1			26.50	26.50				
4	КТП	1	1			8.50	8.50				
5	ДЭС	1	1			3.50	3.50				
Плоскостные сооружения											
6	Парковка на 10 м/м		3			125.00	375.00				
7	Площадки для отдыха		1			284.20	284.20				
8	Футбольное поле		1			1800.0	1800.0				
9	Баскетбольная площадка		1			608.00	608.00				
10	Волейбольная площадка		1			360.00	360.00				
11	Беговая дорожка на 250м		1			1000.0	1000.0				

УСЛОВНЫЕ ОБОЗНАЧЕНИЯ

- граница участка
- проектируемое ограждение, ворота и калитка
- проектируемые(существующие) здания и сооружения
- проектируемые проезды
- проектируемые тротуары
- 0.000 / 335,51 - абсолютная отметка ноль
- X=281.68 / Y=281.68 - координаты привязки

Примечание :
1. Система высот - балтийская, система координат - местная.
2. Разбивочный план выполнен координатно-линейным методом.
3. Все размеры указаны в метрах.
4. Топографичекая съемка в М 1:1000 выполнена ТОО "ГеоЭксперт".

Изм.	Кол.уч.	Лист	№док.	Подпись	Дата	"____-2024-ГП"		
						«Разработка проектно-сметной документации на строительство физкультурно-оздоровительного комплекса в селе Елтай, Индерского района, Атырауской области»		
ГИП		Агыбаев А.				ФОК	Стадия	Лист	Листов
Исполнил		Ерсын С.					РП	2	
Проверил		-----				Разбивочный план. М 1:500.	ТОО «АрхДизСтрой» г. Шымкент 2024		
Норм.контр		----							

Взам. инв. N | Подпись и дата | Инв. N подл.

Формат: А2 (420х594)

ПЛАН ОРГАНИЗАЦИИ РЕЛЬЕФА
М 1:500

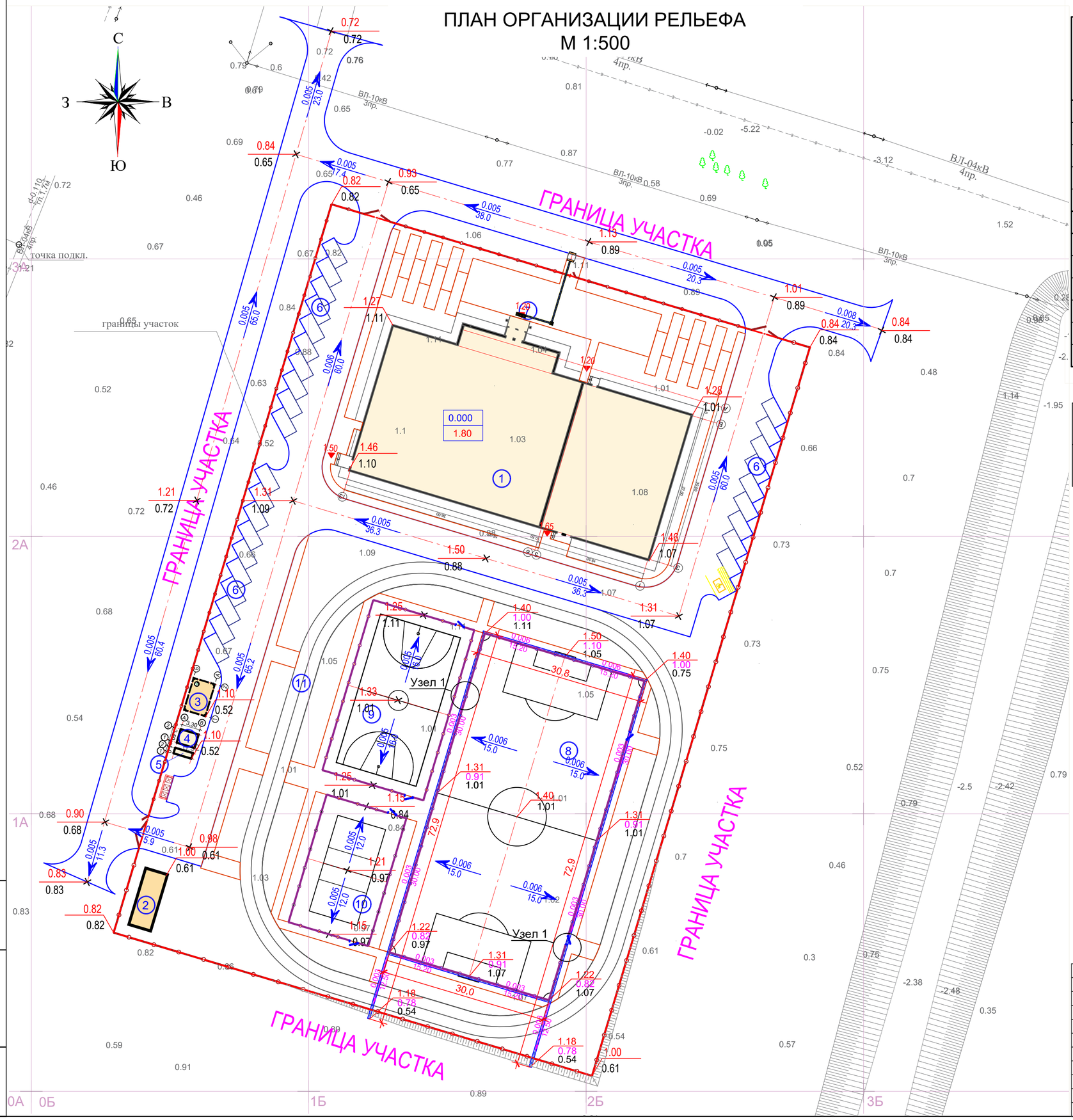

ВЕДОМОСТЬ ЖИЛЫХ И ОБЩЕСТВЕННЫХ ЗДАНИЙ И СООРУЖЕНИЙ

Номер на плане	Наименование и обозначение	Этажность	Количество: Зданий	Количество: Квартир: Здания	Количество: Квартир: Всего	Площадь, м²: Застройки: Здания	Площадь, м²: Застройки: Всего	Площадь, м²: Общая нормируемая: Здания	Площадь, м²: Общая нормируемая: Всего	Строительный объем, м³: Здания	Строительный объем, м³: Всего
1	Спортивный комплекс	2	1			1664.21	1664.21				
2	Котельная	1	1			49.50	49.50				
3	Выгреб емкостью 50м3	1	1			26.50	26.50				
4	КТП	1	1			8.50	8.50				
5	ДЭС	1	1			3.50	3.50				
Плоскостные сооружения											
6	Парковка на 10 м/м		3			125.00	375.00				
7	Площадки для отдыха		1			284.20	284.20				
8	Футбольное поле		1			1800.0	1800.0				
9	Баскетбольная площадка		1			608.00	608.00				
10	Волейбольная площадка		1			360.00	360.00				
11	Беговая дорожка на 250м		1			1000.0	1000.0				

Ведомость водоотводных сооружений

Обозн. п/п	Вид сооружения	размер изделия,м	общая длина, м	кол-во, шт	тип укрепления	примечание
1	Перфорированная а/ц (пластиковая)труба Ø100мм		206.80м.п.			Узел 1.

Узел 1
(Деталь устройства дренажных канав)

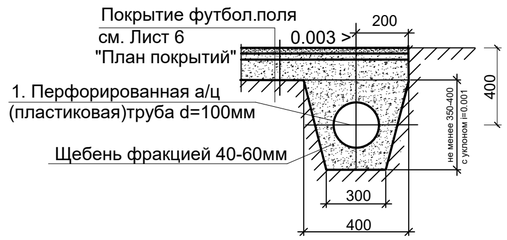

УСЛОВНЫЕ ОБОЗНАЧЕНИЯ

- граница участка
- проектируемое ограждение, ворота и калитка
- проектируемые(существующие) здания и сооружения
- проектируемые проезды
- проектируемые тротуары
- абсолютная отметка ноль (0.000 / 335,51)
- значение уклона, в промилле (0.005) / длина участка, в метрах (35.5)
- отметка крыльца (1819.53)
- проектная отметка решетки (759.39) / проектная отметка дна лотка (759.05) / существующая отметка земли (759.87)
- проектная отметка земли (602,36) / существующая отметка земли (602,07)
- уклон лотка

Изм.	Кол.уч.	Лист	№док.	Подпись	Дата
ГИП		Агыбаев А.			
Исполнил		Ерсын С.			
Проверил		-----			
Норм.контр		----			

"____-2024-ГП"

«Разработка проектно-сметной документации на строительство физкультурно-оздоровительного комплекса в селе Елтай, Индерского района, Атырауской области»

ФОК

Стадия	Лист	Листов
РП	3	

План организации рельефа
М 1:500

ТОО «АрхДизСтрой»
г. Шымкент 2024

Взам. инв. N | Подпись и дата | Инв. N подл.

Формат: А2 (420x594)

ПЛАН ЗЕМЛЯНЫХ МАСС
М 1:500

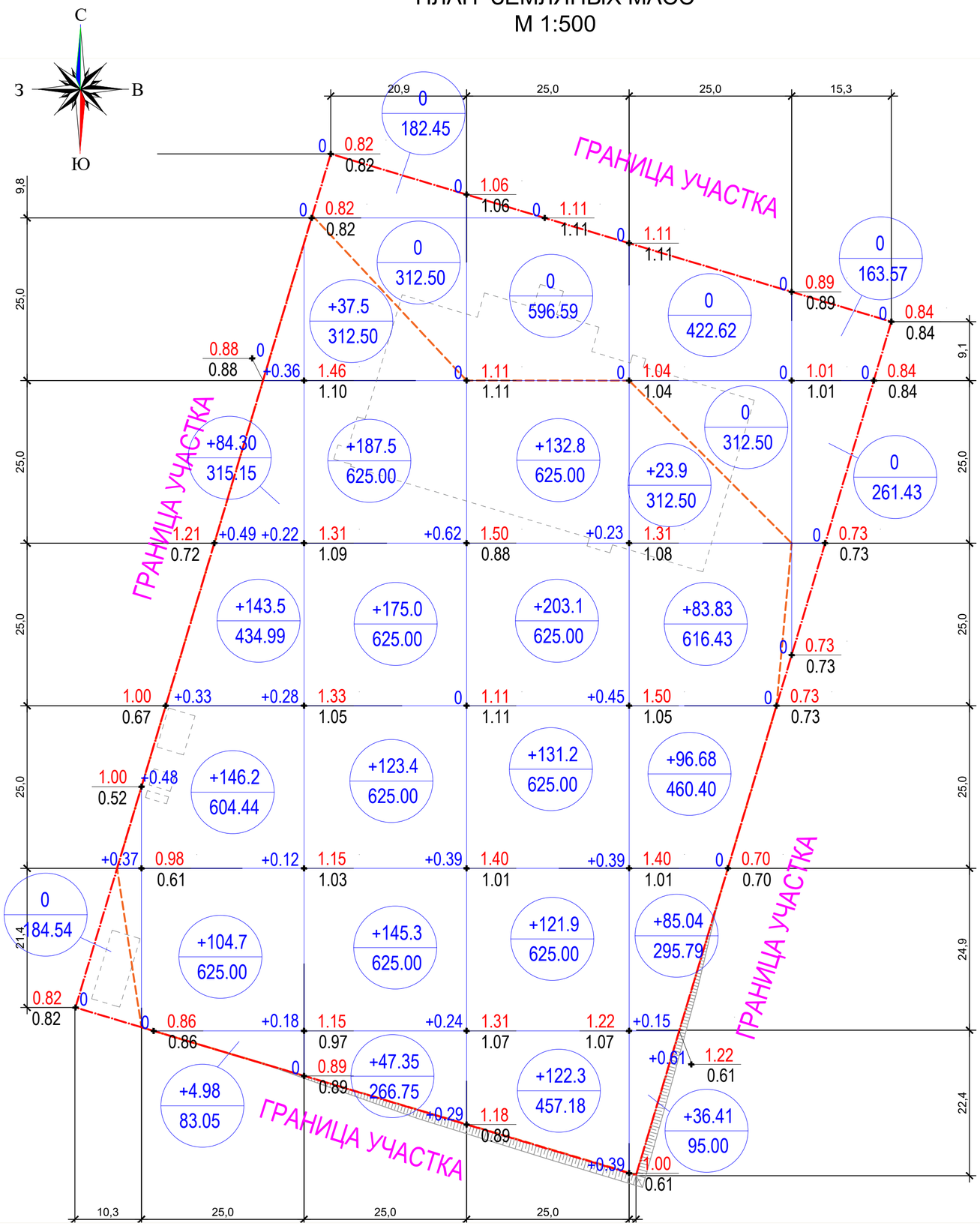

Итого,м³	Насыпь (+)	-	+ 483.68	+ 716.05	+ 711.3	+ 325.86	-	Всего,м³ +2236.89
	Выемка (-)	-	-	-	-	-	-	-

БАЛАНС ЗЕМЛЯНЫХ МАСС

Наименование грунта	Количество м³				Примечание
	Территория участка		Территория вне участка		
	насыпь	выемка	насыпь	выемка	
1. Грунт планировки территории	+2236.89	-			
2. Выемка грунта, в т.ч. при устройстве:		5094.45			
- автодорожных покрытий, тип-1, (h=0.40м)		1606.36		707.35	
- тротуарного покрытия, тип-2, (h=0.30м)		367.65			
- коврик из резиновой ,тип 3-6 (h=0.25м)		359.87			
- покрытие из искусственной травы ,(h=0.20м)		360.00			
- отмостка,(h=0.30м)		239.28			
- плодородной почвы на уч-ках озеленения		273.54			
-водоотводных сооружений		38.25			
- снятие растительной почвы толщиной 0.15м		1849.50			см.геологию
3. Поправка на уплотнение всего пригодного грунта /10%/	223.68	-			
Всего пригодного (неплодородного) грунта	**2460.57**	**5094.45**		707.35	
Избыток пригодного (неплодородного) грунта	2636.88				
4. Плодородный грунт, всего в т.ч.:					
- используемый растительный грунт толщиной	-	1849.50			
- необходимый для озеленения территории	273.54				
Недостаток плодородного грунта	1575.96				
5. Итого перерабатываемого грунта	**6946.95**	**6943.95**		**707.35**	

УСЛОВНЫЕ ОБОЗНАЧЕНИЯ

- граница участка
- проектируемые(существующие) здания и сооружения
- нулевая линия
- +0.00 - планировка насыпи и объем, м3
- -0.00 - планировка выемки и объем, м3
- +0.4 | 758.50 / 758.50 — рабочая отметка; - проектируемая отметка; - существующая отметка
- +190 / 400.0 - объем земли; - площадь участка

Примечания:

1. Данный лист смотреть совместно с листом ГП-3.
2. Для подсчета объемов земляных масс весь проектируемый участок разбивается на квадраты размером 25х25 метров. Разбивку сетки квадратов производить от границ участка. Все размеры даны в метрах
3. Ведомость земляных масс посчитана без учёта объёмов земли, вытесненных из под фундаментов проектируемого здания.

Изм.	Кол.уч.	Лист	№док.	Подпись	Дата	"____-2024-ГП"
						«Разработка проектно-сметной документации на строительство физкультурно-оздоровительного комплекса в селе Елтай, Индерского района, Атырауской области»
ГИП		Агыбаев А.				ФОК — Стадия: РП; Лист: 4; Листов:
Исполнил		Ерсын С.				
Проверил		-----				План земляных масс М 1:500
Норм.контр		----				ТОО «АрхДизСтрой» г. Шымкент 2024

Взам. инв. N | Подпись и дата | Инв. N подл.

Формат: А2 (420х594)

ПЛАН ПРОЕЗДОВ, ТРОТУАРОВ, ДОРОЖЕК И ПЛОЩАДОК. М 1:500

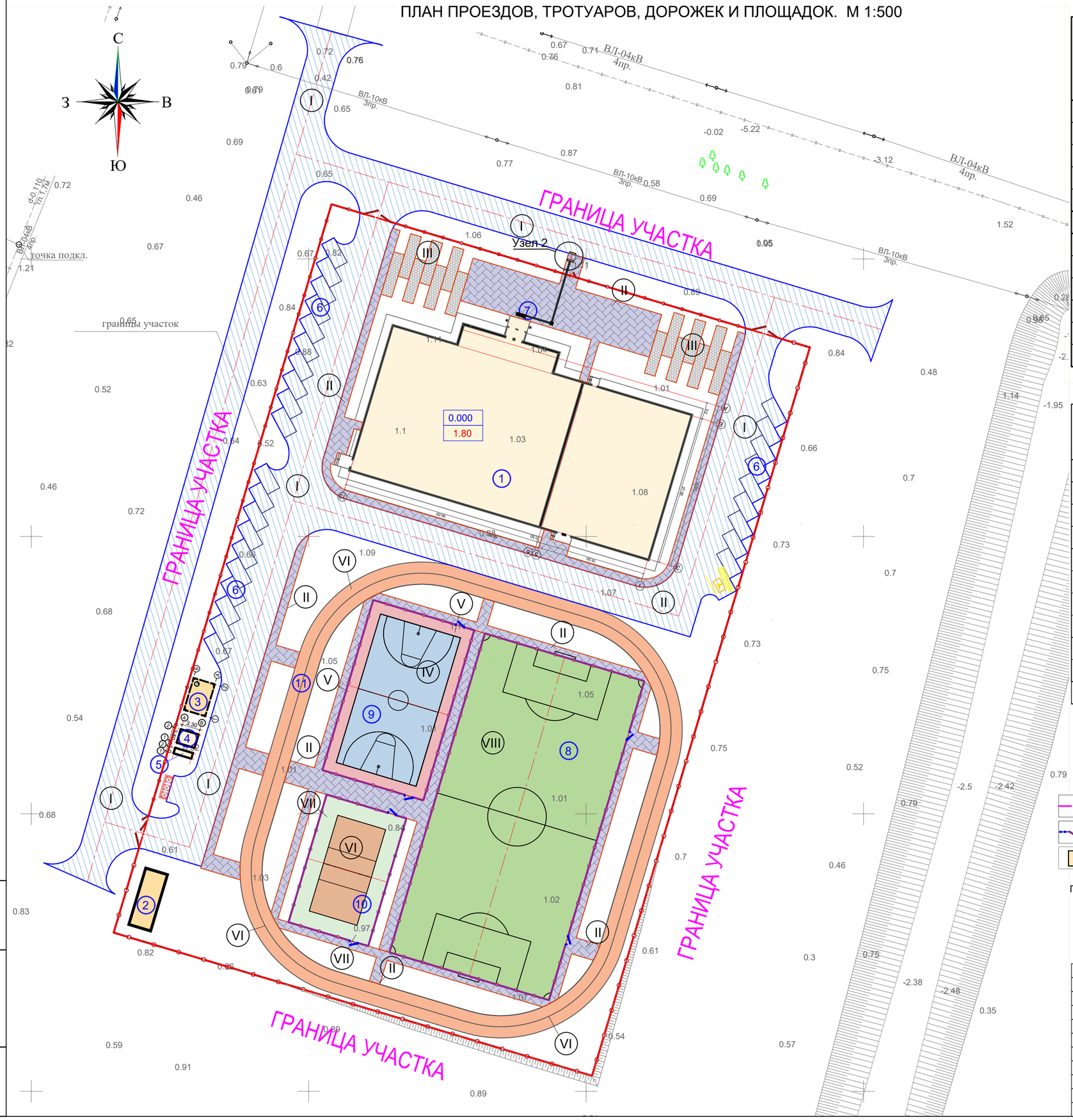

ВЕДОМОСТЬ ЖИЛЫХ И ОБЩЕСТВЕННЫХ ЗДАНИЙ И СООРУЖЕНИЙ

Номер на плане	Наименование и обозначение	Этажность	Количество			Площадь, м²				Строительный объем, м³	
			Зданий	Квартир		Застройки		Общая нормируемая		Здания	Всего
				Здания	Всего	Здания	Всего	Здания	Всего		
1	Спортивный комплекс	2	1			1664.21	1664.21				
2	Котельная	1	1			49.50	49.50				
3	Выгреб емкостью 50м3	1	1			26.50	26.50				
4	КТП	1	1			8.50	8.50				
5	ДЭС	1	1			3.50	3.50				
Плоскостные сооружения											
6	Парковка на 10 м/м		3			125.00	375.00				
7	Площадки для отдыха		1			284.20	284.20				
8	Футбольное поле		1			1800.0	1800.0				
9	Баскетбольная площадка		1			608.00	608.00				
10	Волейбольная площадка		1			360.00	360.00				
11	Беговая дорожка на 250м		1			1000.0	1000.0				

ВЕДОМОСТЬ ТИПОВ ПОКРЫТИЙ

№ п.п.	Обозначение	Наименование	Тип	Площадь покрытия по участку, м2	Примечание
1		- Асфальтовое покрытие для проездов	I	4015.90	1606.36 м3
2		- Покрытие из тротуарной плитки 200x100x60мм	II	998.70	299.61 м3
3		- Покрытие из тротуарной плитки	III	226.80	68.04 м3
4		- Коврик из резиновой крошки (прямой 10 мм)	IV	422.80	8601-0703-0106 УСН РК 8.02-03-2023
5		- Коврик из резиновой крошки (прямой 10 мм)	V	185.20	8601-0703-0106 УСН РК 8.02-03-2023
6		- Коврик из резиновой крошки (прямой 10 мм)	VI	621.50	8601-0703-0106 УСН РК 8.02-03-2023
7		- Коврик из резиновой крошки (прямой 10 мм)	VI	198.00	8601-0703-0106 УСН РК 8.02-03-2023
8		- Покрытие из искусственной травы, h-20 мм	VII	1800.00	8601-0703-0101 УСН РК 8.02-03-2023
9		- Отмостка		241.07	72.32 м3
10		- Бетонный бортовой камень БР.100.30.15 м.п.		826.16	
11		- Бетонный бортовой камень БР.100.20.08 м.п.		1524.12	

УСЛОВНЫЕ ОБОЗНАЧЕНИЯ

- граница участка
- проектируемое ограждение, ворота и калитка
- проектируемые(существующие) здания и сооружения
- проектируемые проезды
- проектируемые тротуары
- абсолютная отметка ноль

Примечание:

1. Площадь асфальтовые покрытия вне участка - 1768.38м2, Бетонный бортовой камень БР.100.30.15 - 80.0м
1) План проездов, тротуаров, дорожек и площадок см. лист ГП 5.1.
2) Узлы покрытий выполнены с учетом просадочных грунтов (см.геологию).
3) Все работы по благоустройству вести после окончания строительно-монтажных работ и прокладки внутриплощадочных инженерных сетей.

Изм.	Кол.уч.	Лист	№док.	Подпись	Дата
ГИП		Агыбаев А.			
Исполнил		Ерсын С.			
Проверил		-----			
Норм.контр		----			

"____-2024-ГП"

«Разработка проектно-сметной документации на строительство физкультурно-оздоровительного комплекса в селе Елтай, Индерского района, Атырауской области»

ФОК

Стадия	Лист	Листов
РП	5	

План проездов, тротуаров, дорожек и площадок. М 1:500

ТОО «АрхДизСтрой» г. Шымкент 2024

Взам. инв. N | Подпись и дата | Инв. N подл.

Формат: А2 (420x594)

ВЕДОМОСТЬ ТАКТИЛЬНОЙ ПЛИТКИ

№	Обозначение	Наименование	Ед.изм.	Количество
1		Тактильная плитка предупреждающего назначения по пешеходным дорожкам с конусообразными рифами (300х300х40мм)	шт/м2	20/1.8
2		Тактильная плитка направляющего назначения с продольными рифами (300х300х40мм), шир. дорожки 0.3м	шт/м2	55/8.17

Проезды (тип-I) с газоном
1-1

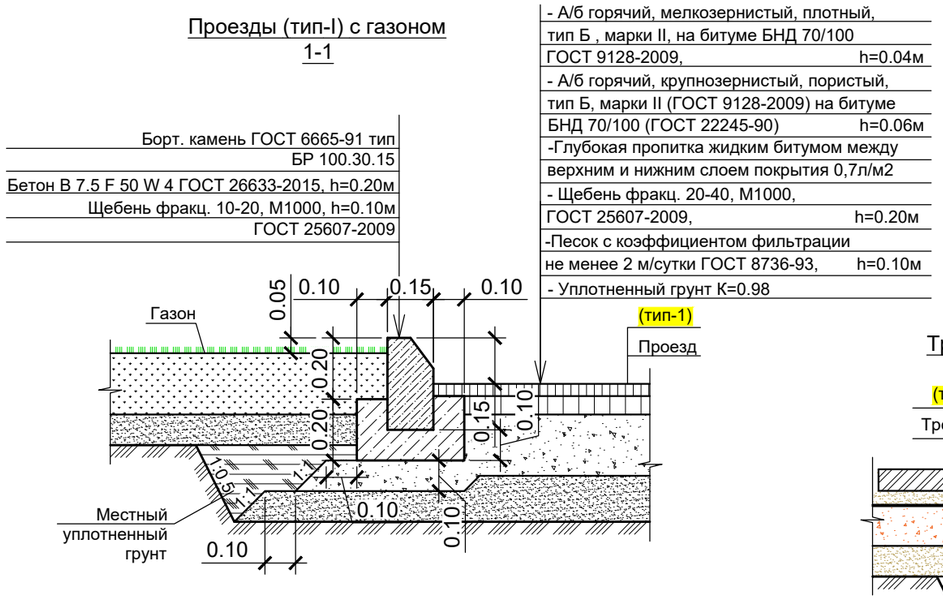

Тротуары (тип-II) с проездом
2-2

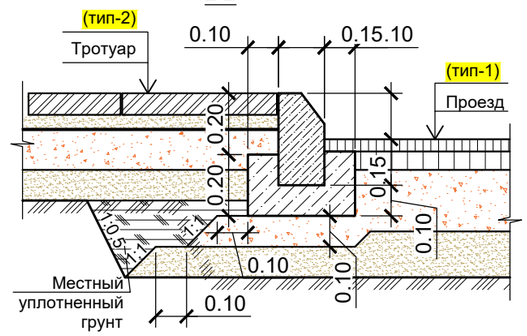

Узел 2. Пандус с пониженным бортовым камнем

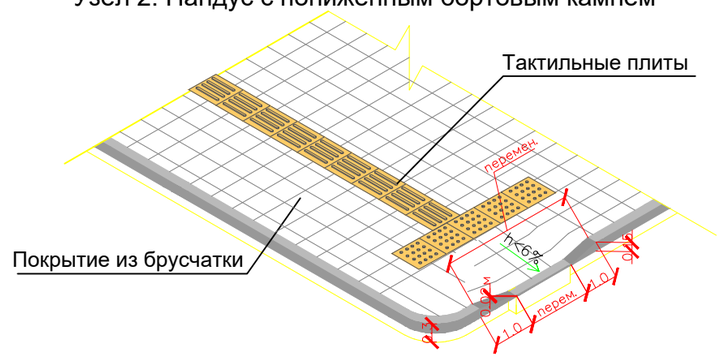

Тротуар (Тип-II) с газоном
3-3

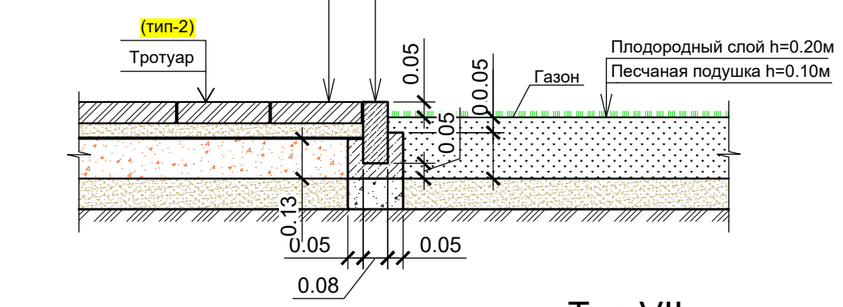

Тип III, IV, V, VI

Узел устройства отмостки.

Тип VII

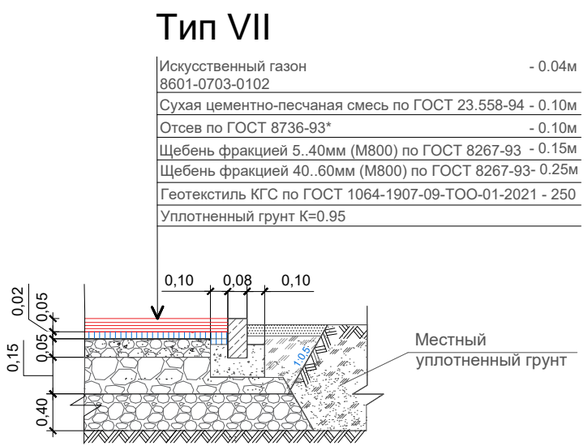

Примечание:
1) Данный лист совместно с листом ГП-5

Изм.	Кол.уч.	Лист	№док.	Подпись	Дата	"____-2024-ГП"			
						«Разработка проектно-сметной документации на строительство физкультурно-оздоровительного комплекса в селе Елтай, Индерского района, Атырауской области»			
ГИП		Агыбаев А.				ФОК	Стадия	Лист	Листов
Исполнил		Ерсын С.					РП	5.1	
Проверил		-----				Узлы проездов, тротуаров, дорожек и площадок. Ведомость тактильной плитки М 1:500	ТОО «АрхДизСтрой» г. Шымкент 2024		
Норм.контр		----							

Взам. инв. N | Подпись и дата | Инв. N подл.

Формат: А3 (297х420)

ПЛАН РАСПОЛОЖЕНИЯ МАЛЫХ АРХИТЕКТУРНЫХ ФОРМ И ПЕРЕНОСНЫХ ИЗДЕЛИЙ. М 1:500

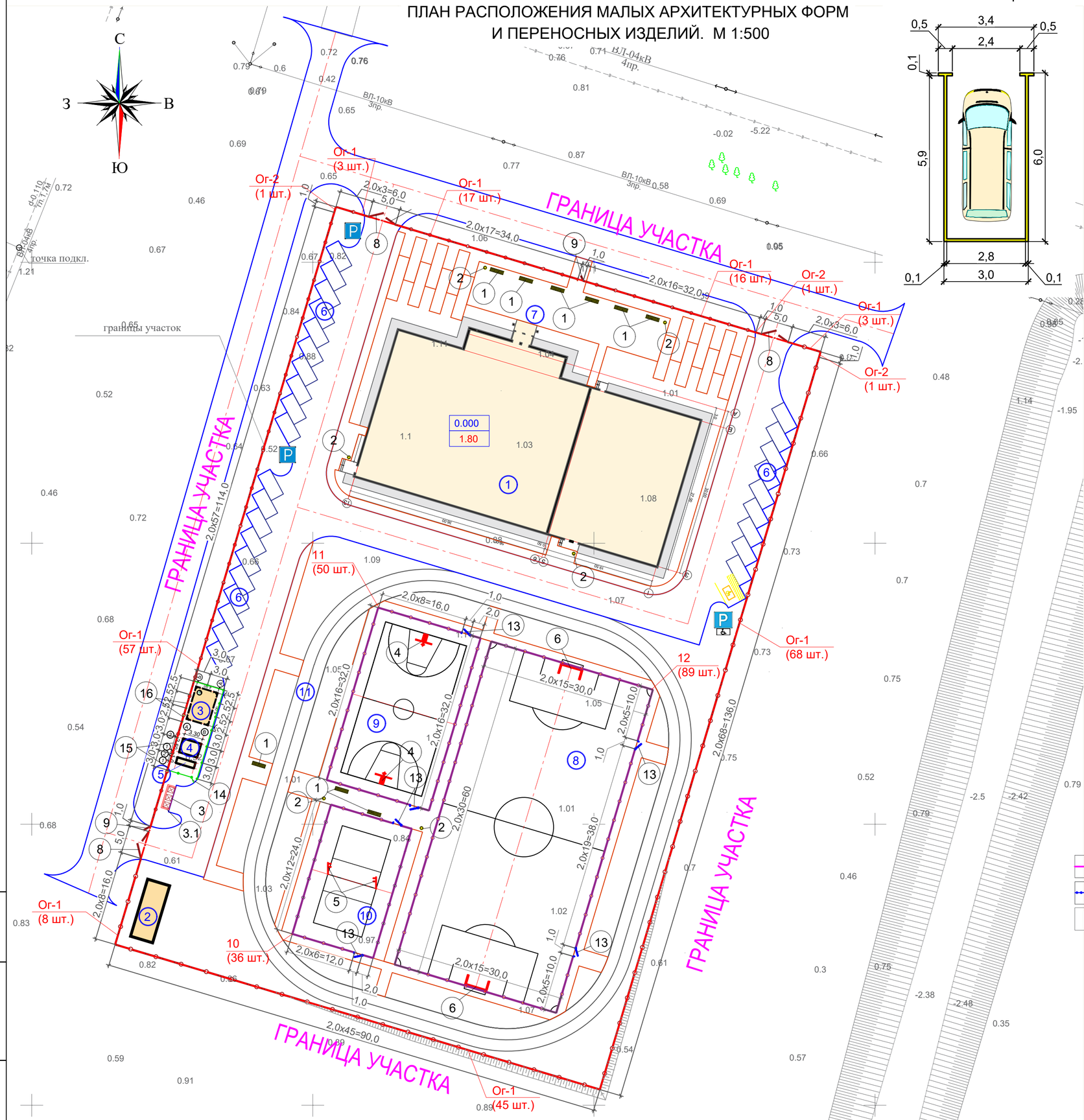

Разметка парковки

ВЕДОМОСТЬ ОБОРУДОВАНИЯ И МАФ

№	Обозначение	Наименование	Кол-во	Примечание
1		Скамья антивандальная	9	8601-0302-0306 УСН РК 8.02-03-2023
2		Урна сатурн	6	8601-0303-0204 УСН РК 8.02-03-2023
3		Контейнер для ТБО "Евро"	3	8601-0307-0403 УСН РК 8.02-03-2023
3.1		Навес для мусорных контейнеров	3	8601-0307-0107 УСН РК 8.02-03-2023
4		Стойка баскетбольная (пара)	1	8601-0209-0101 УСН РК 8.02-03-2023
5		Стойк волейбольные с сеткой(пара)	1	8601-0210-0102 УСН РК 8.02-03-2023
6		Ворота футбольные (пара)	1	8601-0805-0101 УСН РК 8.02-03-2023
7		Ограждение ОГ-1,ОГ-2 Секция - 2,0м, 1,0м	436.0 пм	см. лист ГП-11
8		Ворота Врм-1	3	см. лист ГП-9
9		Калитка Клм-1	2	см. лист ГП-10
10		Ограждение из "рабица", 2,0 м х 4,0 м (волейбольной площадки) 36шт	72.0пм	8601-0602-0202 УСН РК 8.02-03-2023
11		Ограждение из "рабица", 2,0 м х 4,0 м (баскетбольной площадки) 50шт	100.0пм	8601-0602-0202 УСН РК 8.02-03-2023
12		Ограждение из "рабица", 2,0 м х 4,0 м (футбольной площадки) 89шт.	178.0пм	8601-0602-0202 УСН РК 8.02-03-2023
13		Калитка КМ-1	6	см. лист ГП-8
14		Калитка распашная из сетчатых панелей размер1,0 м х 1,8 м, с металлическими стойками	1	8601-0605-0402 УСН РК 8.02-03-2023
15		Ограждение из панелей с рутками, металлическими тойками,размеры 3,0 м х2,23 м (21,0м.п.)	8	8601-0602-0602 УСН РК 8.02-03-2023
16		Ограждение из панелей с прутками, и металлическими стойками, размеры 2,5 м х 2,23 м(25,0м.п.)	8	8601-0602-0601 УСН РК 8.02-03-2023

СПЕЦИФИКАЦИЯ ДОРОЖНЫХ ЗНАКОВ

Марка поз.	Наименование	Кол. шт	Масса ед.кг	Всего
Знаки приоритета, предписывающие, информационно-указательные знаки				
1	Стойка металлическая СКМ1.20-СКМ1.35, Серия 3.503.9-80	3	9,6	28,8
2	Фундамент Ф-1, бетон В15, м3; Серия 3.503.9-80	3	0,35	1,05
Дорожная разметка пластиком холодного формирования/термопластик				
3	Дорожная разметка 1.24.3 " Инвалиды" ГОСТ Р 51256-2018 (цвет - желтый) м2	1	3.6	3.6
4	Разметка для парковочных мест (цвет -белый, ширина разметки t=100мм) п.м	300,0		30,0 м2

Ведомость дорожных знаков

Номер знака	Обозначение	Наименование	Типоразмер	Кол-во	Примечание
5.15	СТ РК 1125-2002	"Место стоянки"	VI	2	
7.17	СТ РК 1125-2002	"Инвалиды"	VII	1	

Спецификация разметки спортивных площадок

Марка поз.	Наименование	Кол. шт	Масса ед.кг	Всего
1	Лента армирующая малярная, 50 мм (цвет -белый) м	1	9,6	

УСЛОВНЫЕ ОБОЗНАЧЕНИЯ

- граница участка
- проектируемое ограждение, ворота и калитка
- проектируемые(существующие) здания и сооружения
- проектируемые проезды
- проектируемые МАФ-ы
- 0.000 / 335,51 - абсолютная отметка ноль

Примечание:

1) Коды для МАФ-ов приняты по УСН РК 8.02-03-2023.

Изм.	Кол.уч.	Лист	№док.	Подпись	Дата

"____-2024-ГП"

«Разработка проектно-сметной документации на строительство физкультурно-оздоровительного комплекса в селе Елтай, Индерского района, Атырауской области»

ФОК

ГИП	Агыбаев А.	
Исполнил	Ерсын С.	
Проверил	-----	
Норм.контр	----	

Стадия	Лист	Листов
РП	6	

План расположения малых архитектурных форм и переносных изделий. М 1:500

ТОО «АрхДизСтрой» г. Шымкент 2024

Взам. инв. N | Подпись и дата | Инв. N подл.

Формат: А2 (420х594)

ПЛАН ОЗЕЛЕНЕНИЯ. М 1:500

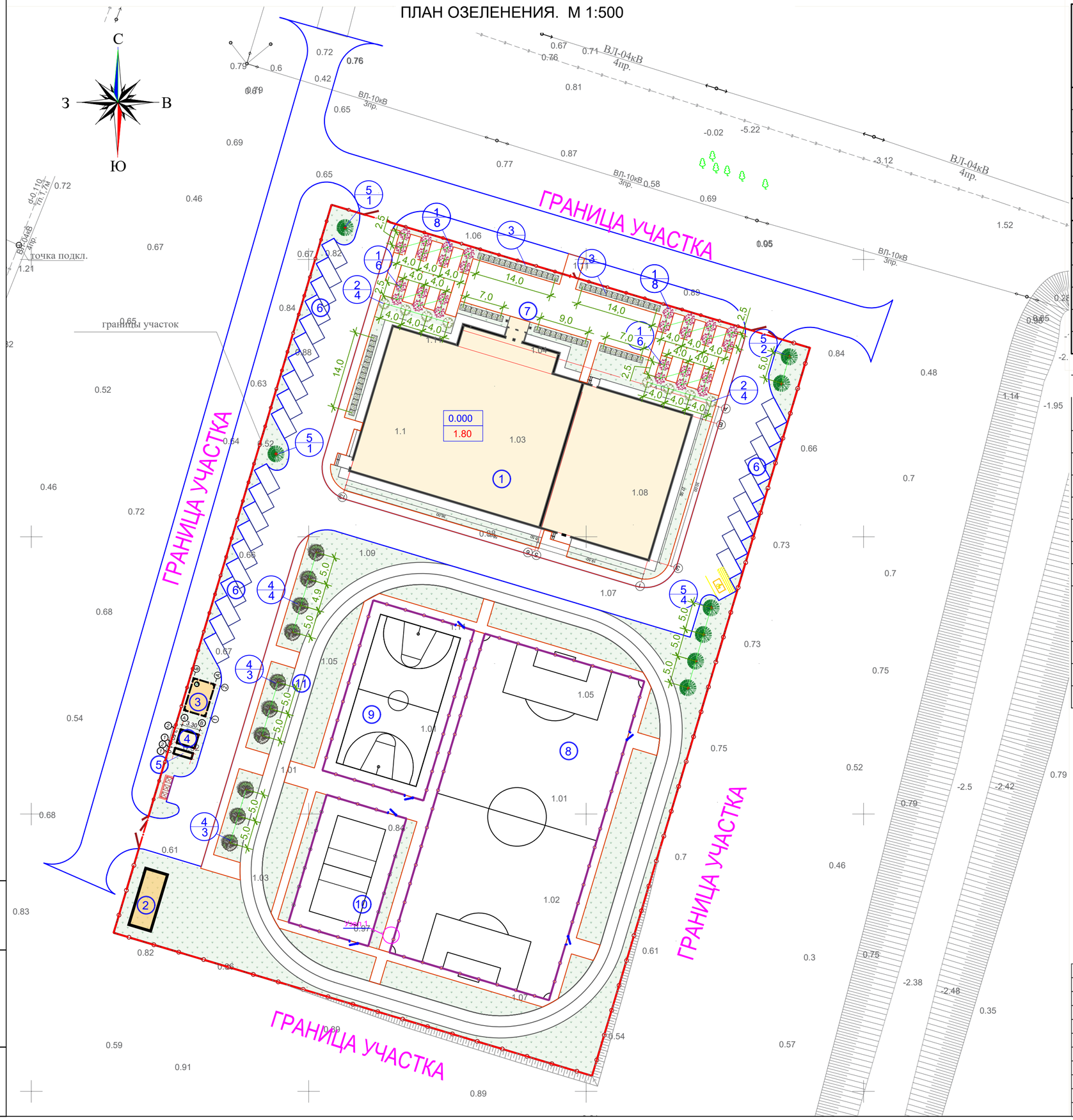

ВЕДОМОСТЬ ЖИЛЫХ И ОБЩЕСТВЕННЫХ ЗДАНИЙ И СООРУЖЕНИЙ

Номер на плане	Наименование и обозначение	Этажность	Количество: Зданий	Количество: Квартир: Здания	Количество: Квартир: Всего	Площадь, м²: Застройки: Здания	Площадь, м²: Застройки: Всего	Площадь, м²: Общая нормируемая: Здания	Площадь, м²: Общая нормируемая: Всего	Строительный объем, м³: Здания	Строительный объем, м³: Всего
1	Спортивный комплекс	2	1			1664.21	1664.21				
2	Котельная	1	1			49.50	49.50				
3	Выгреб емкостью 50м3	1	1			26.50	26.50				
4	КТП	1	1			8.50	8.50				
5	ДЭС	1	1			3.50	3.50				
	Плоскостные сооружения										
6	Парковка на 10 м/м		3			125.00	375.00				
7	Площадки для отдыха		1			284.20	284.20				
8	Футбольное поле		1			1800.0	1800.0				
9	Баскетбольная площадка		1			608.00	608.00				
10	Волейбольная площадка		1			360.00	360.00				
11	Беговая дорожка на 250м		1			1000.0	1000.0				

Ведомость элементов озеленения

№	Услов. изобр.	Наименование породы и вида насаждения	Возраст (лет)	Кол-во	Тип	Примечание
		Кустарники				
1		Барбарис тунберга ред карпет	1-2	28	1	с комом 0,5х0,5х0,4
2		Форзиция линвуд голд	1-2	8	2	с комом 0,5х0,5х0,4
3		Живая изгородь из пузыреплодника м.п.	-----	65.0	3	без кома, саженцы
		Деревья				
4		Липа мелколистная	2-3	10	4	с комом 0,8х0,8х0,5
5		Ель голубая	2-3	8	4	с комом 1,0х1,0х0,6

№ п.п.	Обозначение	Наименование	площадь покрытия по участку м2	площадь покрытия вне участка м2	Тип	Примечание
5		Газон из травяной смеси: овсяница 30%, полевица 40% и райграс пастбищный 30%.	1867.82	м2	5	
5.1		Плодородный грунт, h=0.2 м	1867.82	м2		273.54 м3
5.2		Внесение минеральных удобрений. (азота - 20-40 кг/га, фосфора - 30-40кг/га,калия - 20-40 кг/га)	1867.82	м2		

УСЛОВНЫЕ ОБОЗНАЧЕНИЯ

- граница участка
- проектируемое ограждение, ворота и калитка здания и сооружения
- проектируемые(существующие)
- проектируемые проезды
- проектируемые тротуары
- 0.000 / 335,51 - абсолютная отметка ноль
- существующие древесные и кустарниковые насаждения
- 8 / 1 - наименование / количество

Примечание:

1) Все работы по благоустройству вести после окончания строительно-монтажных работ и прокладки внутриплощадочных инженерных сетей.
2) При посадке саженцев обработать корни суспензией или путем опудривания посадочных щелей дустом гексахлорана не более 12 %.
3) При посадке саженцев в ком вести фосфорные (45-60 кг/га) или калийные (30-40 кг/га) удобрения.
4) Способ работ: 80 % механизированный и 20 % вручную.
5) Посев газона вручную.

Изм.	Кол.уч.	Лист	№док.	Подпись	Дата
ГИП		Агыбаев А.			
Исполнил		Ерсын С.			
Проверил		-----			
Норм.контр		----			

"____-2024-ГП"

«Разработка проектно-сметной документации на строительство физкультурно-оздоровительного комплекса в селе Елтай, Индерского района, Атырауской области»

ФОК

Стадия	Лист	Листов
РП	7	

План озеленения. М 1:500

ТОО «АрхДизСтрой» г. Шымкент 2024

Взам. инв. N | Подпись и дата | Инв. N подл.

Формат: А2 (420х594)

Калитка КМ-1

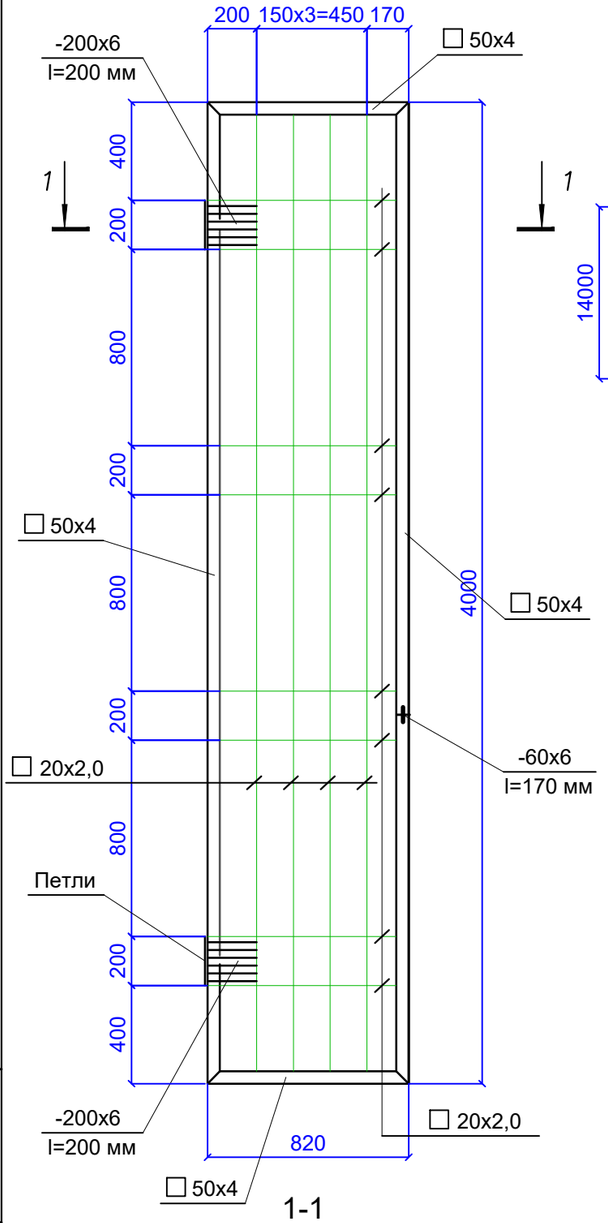

1-1

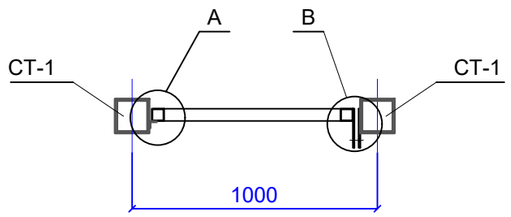

А

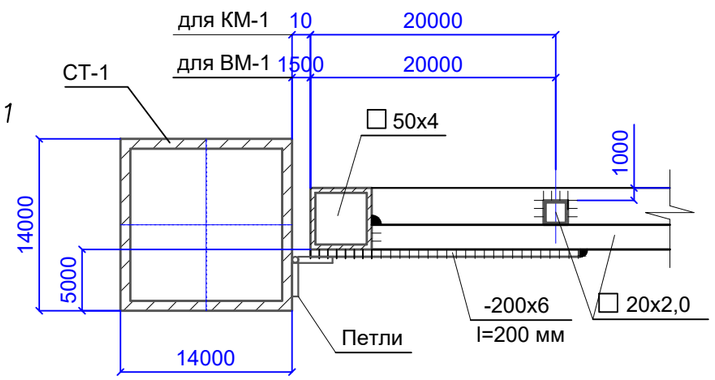

В

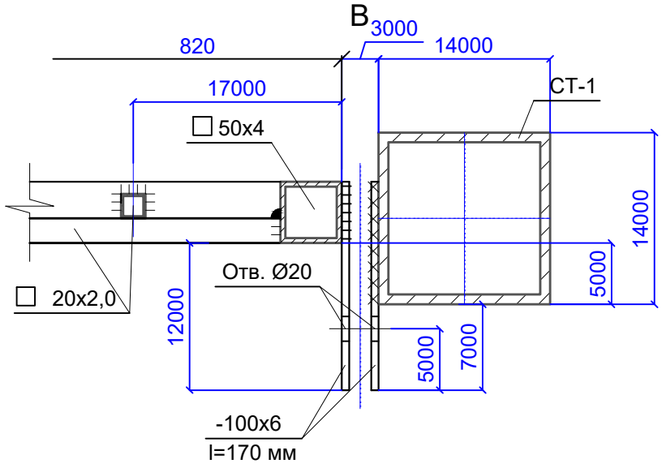

Б

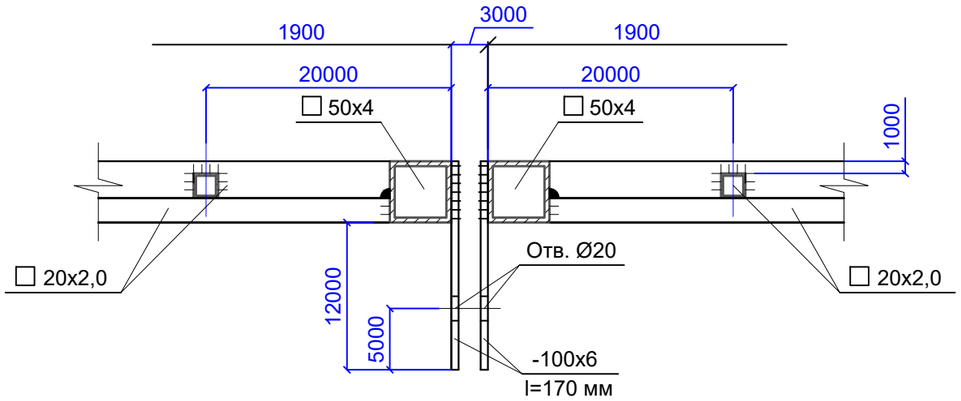

Спецификация материалов на КМ-1

Поз.	Обозначение	Наименование	Кол-во	Масса, ед.,кг	Приме-чание
		Калитка КМ-1	6		
	ГОСТ 34028-2016.	☐ 50x4 Lобщ=9,7 м. п.	1	5,56	53,93 кг
		☐ 20x2,0 Lобщ=22,5 м. п.	1	1,1	24,75 кг
	ГОСТ 19903-2015	-200x6 l=200 мм	2	1,9	1,52 кг
	ГОСТ 19903-2015	Проушина из листа -100x6.l=150 мм	2	0,71	0,213 кг
		Петли	2		
CT-1	ГОСТ 8639-82	☐ 100x 6,0 L=4000 мм	2	87,76	175,52кг
	ГОСТ 26633-91*	Бетон кл. B15, F75			0,18 м3

Примечание:
1. Данный лист см. совместно с листом ГП-6.

Изм.	Кол.уч.	Лист	№док.	Подпись	Дата
ГИП		Агыбаев А.			
Исполнил		Ерсын С.			
Проверил		-----			
Норм.контр		----			

"____-2024-ГП"

«Разработка проектно-сметной документации на строительство физкультурно-оздоровительного комплекса в селе Елтай, Индерского района, Атырауской области»

ФОК

Стадия	Лист	Листов
РП	8	

Калитка КМ-1. Узлы.
Спецификация материалов.

ТОО «АрхДизСтрой»
г. Шымкент 2024

Взам. инв. N

Подпись и дата

Инв. N подл.

Формат: А3 (297x420)

Калитка Клм-1

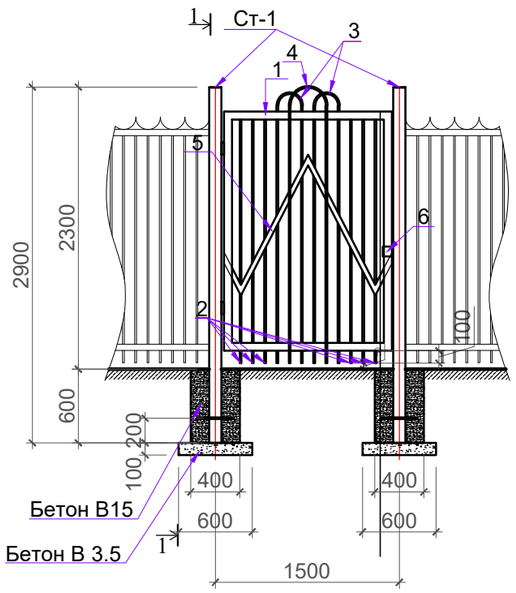

Ворота Врм-1

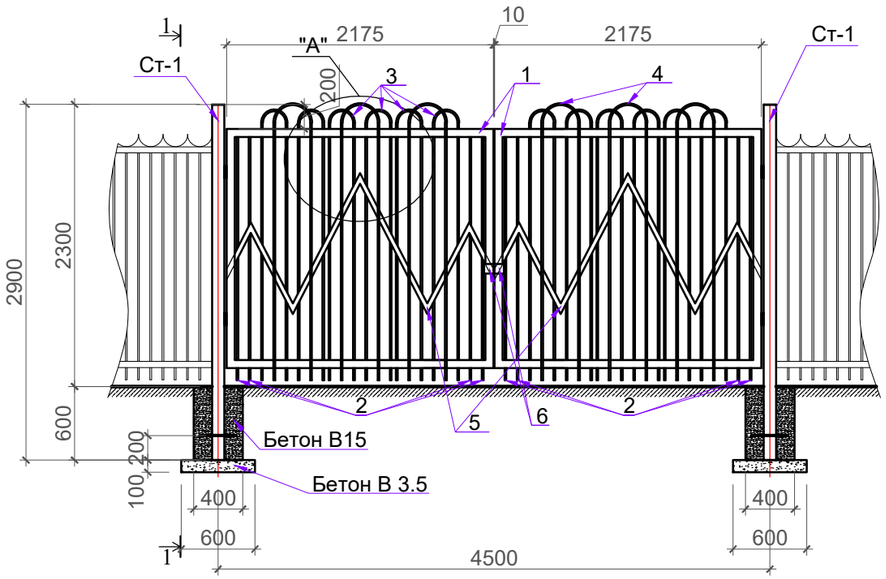

Поз.1 Клм-1

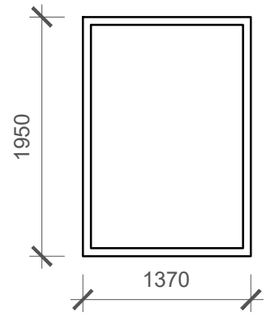

Поз.2 Врм-1

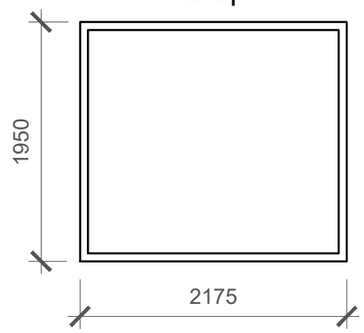

А

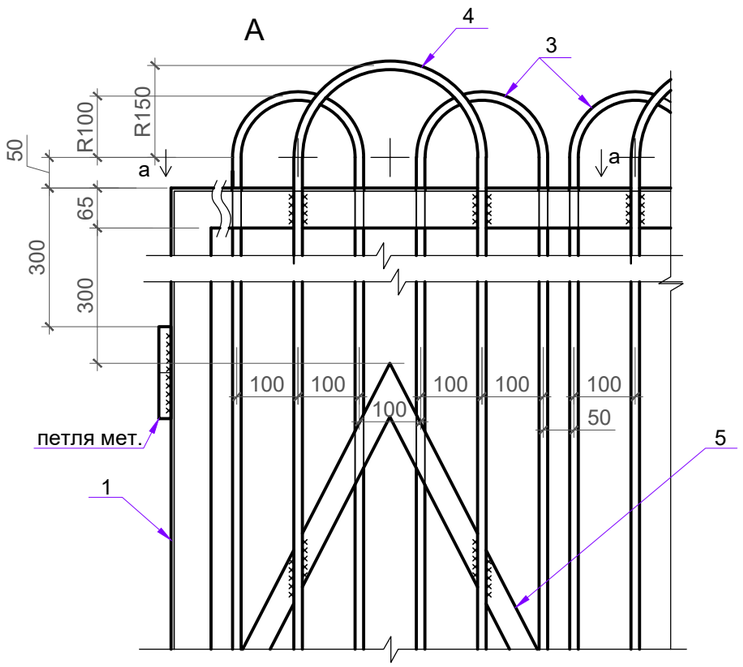

б - б

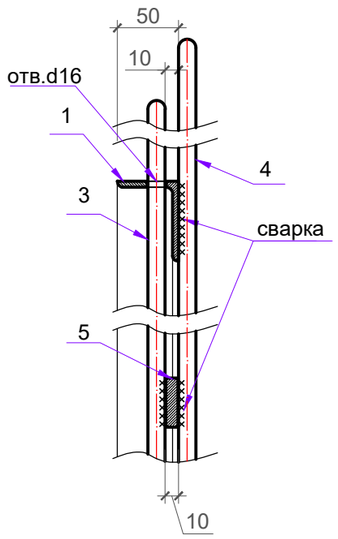

а - а

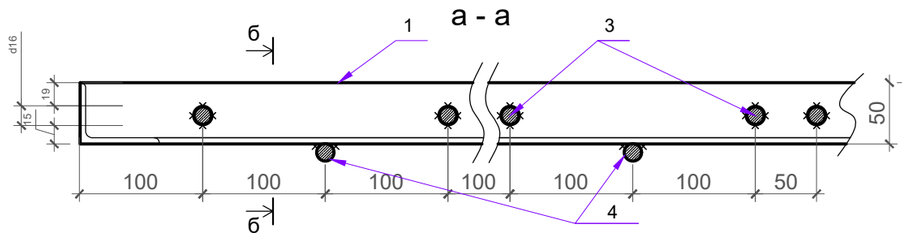

Примечание:
1. Устройство калитки Клм-1 принять по типу Врм-1

						"____-2024-ГП"
						«Разработка проектно-сметной документации на строительство физкультурно-оздоровительного комплекса в селе Елтай, Индерского района, Атырауской области»
Изм.	Кол.уч.	Лист	№док.	Подпись	Дата	
ГИП		Агыбаев А.				ФОК — Стадия: РП; Лист: 9; Листов:
Исполнил		Ерсын С.				
Проверил		-----				Калитка Клм-1. Ворота Врм-1. Вид А, а-а, б-б. Поз. 1, Поз. 2. (Начало)
Норм.контр		----				ТОО «АрхДизСтрой» г. Шымкент 2024

Взам. инв. N | Подпись и дата | Инв. N подл.

Формат: А3 (297x420)

Поз. 3

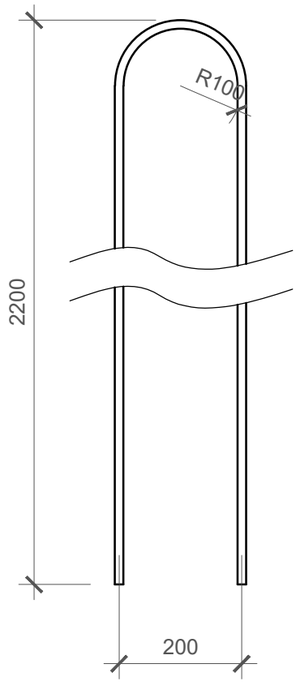

Поз. 5

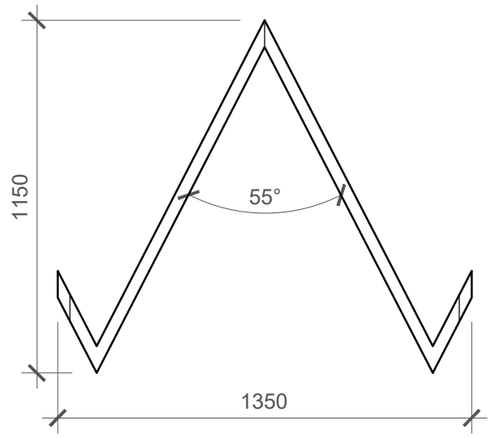

Поз. 6

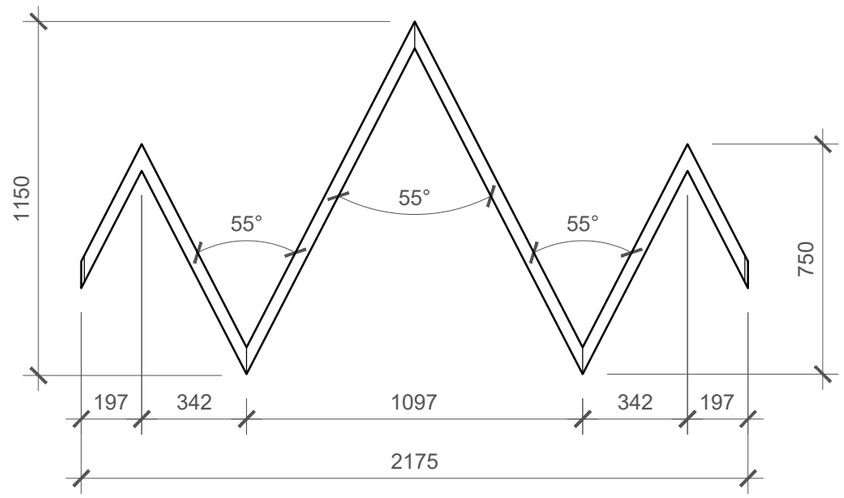

Поз. 4

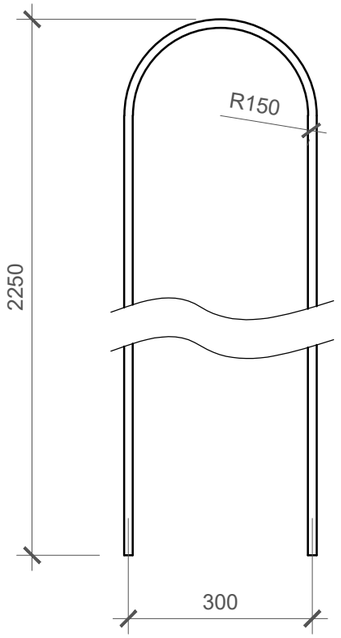

Поз. 7

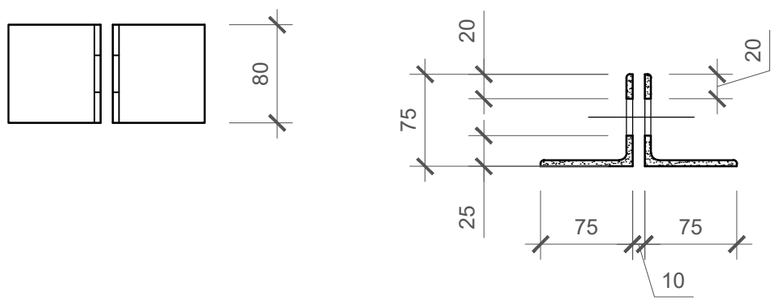

Спецификация материалов

Поз.	Обозначение	Наименование	Кол. шт.	Масса ед.кг	Всего кг
Калитка металлическая Клм-1 (общ. кол-во- 2 шт.)					
1	ГОСТ 8510-86*	Уголок 65х50х5 (1 п.м.), L- 6640 мм	1	28.95	28.95
2	ГОСТ 5781-82*	∅14 А1 (1 п.м.), L= 2050	6	2.48	14.88
3	ГОСТ 5781-82*	∅14 А1 (1 п.м.), L= 4520	2	5.47	10.94
4	ГОСТ 5781-82*	∅14 А1 (1 п.м.), L= 4670	1	5.65	5.65
5	ГОСТ 103-76*	Полоса 40х10 (1 п.м.), L=2945	1	9.25	9.25
6	ГОСТ 8509-93	Уголок 75х75х6 (0,873 п.м.), L=80	1	0.63	0.63
		Петля металл.	2	0.25	0.5
				Вес	70.8
Ворота металлические Врм-1 (общ. кол-во- 3 шт.)					
1	ГОСТ 8510-86*	Уголок 65х50х5 (1 п.м.), L- 8250мм	2	35.97	71.94
2	ГОСТ 5781-82*	∅14 А1 (1 п.м.), L= 2050	8	2.481	19.85
3	ГОСТ 5781-82*	∅14 А1 (1 п.м.), L= 4520	12	5.47	65.63
4	ГОСТ 5781-82*	∅14 А1 (1 п.м.), L= 4670	6	5.65	33.90
5	ГОСТ 103-76*	Полоса 40х10 L=3900	2	12.25	24.50
6	ГОСТ 8509-93	Уголок 75х75х6 (0,873 п.м.), L=80	2	0.63	1.26
		Петля металл.	4	0.25	1.00
				Вес	218.07
Стойка металлическая Ст-1(общ. кол-во - 9 шт.)					
1	ГОСТ 30245-2003	100х100 б=4мм L-2900	4	34.02	136.08
2	ГОСТ 103-76*	Полоса 100х4 L-100 (заглушка)	4	0.314	1.256
3	ГОСТ 5781-82*	Арм-ра ф 12AIII (1 п.м.), L=300	16	0.987	15.792
		Бетон кл. В3.5, м3	4	0.036	0.144
		Бетон кл. В15, м3	4	0.096	0.384
				Вес	153.656

Примечание:
1. Данный лист см. совместно с листом ГП-6,9.
2. Монтажную сварку вести электродами Э-42, высота шва принять min-4 мм.
3. Спецификация материалов дана на одно изделие(элемент).
4. Все металлические поверхности очистить, огрунтовать, окрасить эмалью ПФ115, цвет-черный.

Изм.	Кол.уч.	Лист	№док.	Подпись	Дата	"____-2024-ГП"			
						«Разработка проектно-сметной документации на строительство физкультурно-оздоровительного комплекса в селе Елтай, Индерского района, Атырауской области»			
ГИП		Агыбаев А.				ФОК	Стадия	Лист	Листов
Исполнил		Ерсын С.					РП	10	
Проверил		-----				Поз. 3...Поз.7. (Окончание)	ТОО «АрхДизСтрой» г. Шымкент 2024		
Норм.контр		----							

Взам. инв. N | Подпись и дата | Инв. N подл.

Формат: А3 (297х420)

Ограждение Ог-1.

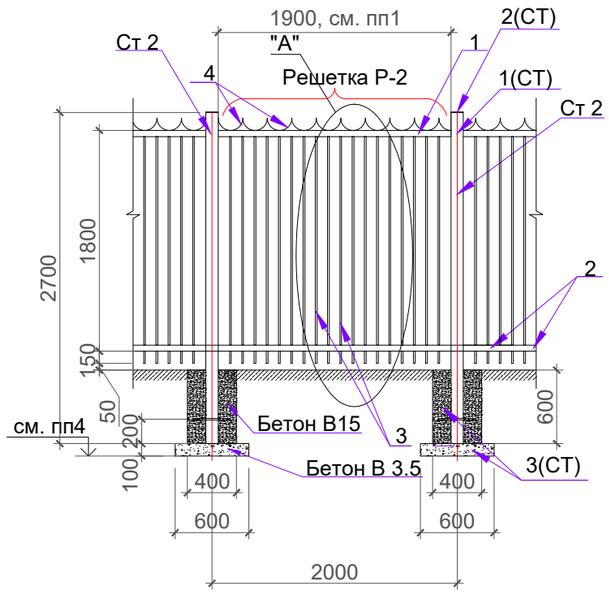

Ограждение Ог-2.

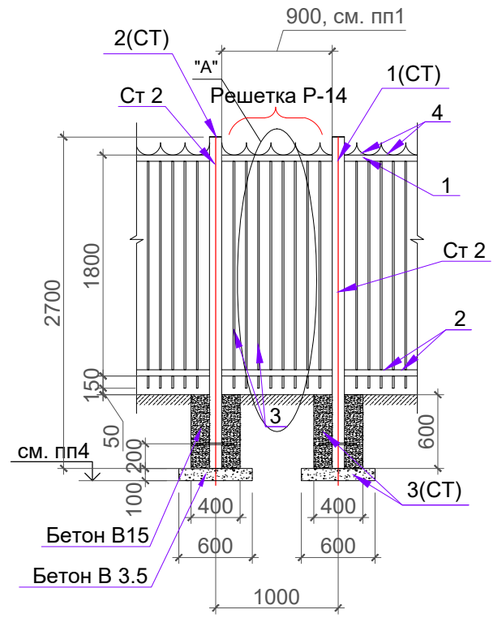

"А"

Вид а

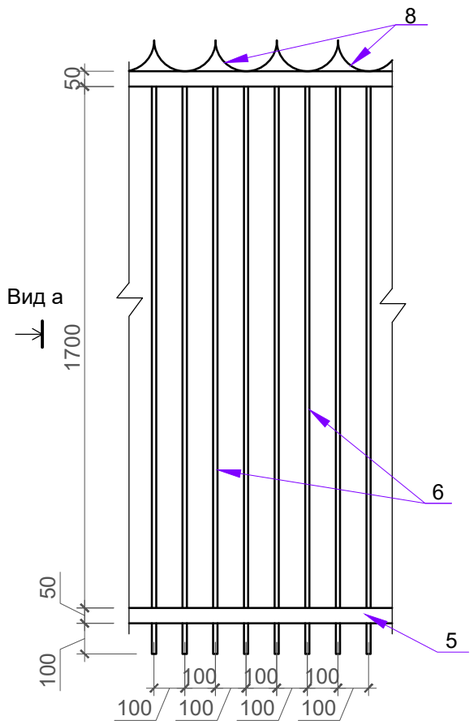

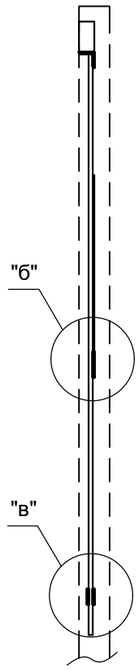

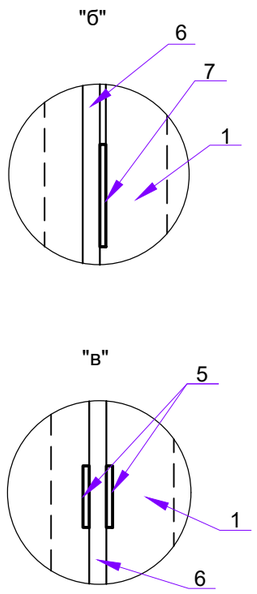

Поз. 7

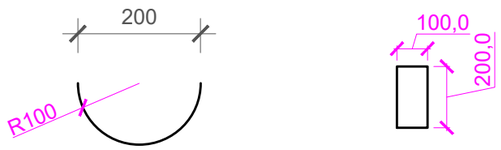

Спецификация материалов Ог-1 дана на 1 изделие. Всего 217 шт.

Поз.	Обозначение	Наименование	Кол. шт.	Масса ед.кг	Всего кг
Решетка Р-1 (общ. кол-во- 217 шт.)					
1	ГОСТ 8509-93	Уголок 50х5 (0,48 п.м.), L= 1900 (1пм масса - 3,77)	1	14.92	14.92
2	ГОСТ 103-76*	Полоса 30х4 (1 п.м.), L= 1900 (1пм масса - 0,94)	1	1.786	1.786
3	ГОСТ 5781-82*	Арм-ра ф 12AI (1 п.м.), L=1900 (1пм масса - 0,888)	18	1.687	30.366
4	ГОСТ 103-76*	Полоса 30х4 (1 п.м.), L-315 мм (1пм масса - 0,94)	10.5	0.995	10.448
				Вес	57.52

Спецификация материалов Ог-2 дана на 1 изделие. Всего 3 шт.

Поз.	Обозначение	Наименование	Кол. шт.	Масса ед.кг	Всего кг
Решетка Р-2. (общ. кол-во- 3 шт.)					
1	ГОСТ 8509-93	Уголок 50х5 (0,48 п.м.), L= 900 (1пм масса - 3,77)	1	7.07	7.07
2	ГОСТ 103-76*	Полоса 30х4 (1 п.м.), L= 900 (1пм масса - 0,94)	1	0.85	0.85
3	ГОСТ 5781-82*	Арм-ра ф 12AI (1 п.м.), L=1900 (1пм масса - 0,888)	8	1.687	13.50
4	ГОСТ 103-76*	Полоса 30х4 (1 п.м.), L-315 мм (1пм масса - 0,94)	4.5	0.995	4.48
				Вес	25.90

Стойка металлическая Ст-2 дана на 1 изделие. Всего 220 шт.

1	ГОСТ 30245-2003	100х100 б=4мм L-2000	220	31.671	6967.62
2	ГОСТ 103-76*	Полоса 100х4 L-100(заглушка)	220	0.314	69.08
3	ГОСТ 5781-82*	Арм-ра ф 12AIII (1 п.м.), L=300	880	0.266	234.08
		Бетон кл. В3.5, м3	220	0.036	7.92
		Бетон кл. В15, м3	220	0.096	17.184

Примечание:
1.Монтажную сварку вести электродами Э-42, высота шва min-4 мм. Все металлические поверхности предварительно- очистить, огрунтовать, окрасить эмалью ПФ115 ГОСТ 10503-61 за 2 раза. Цвет -черный.
2.Бетонные поверхности, соприкасающиеся с грунтом обмазать горячим битумом за 2 раза.
3.Разбивку стоек ограждения ОГ2 по высотным отметкам принять согласно существующего рельефа.

						"____-2024-ГП"
						«Разработка проектно-сметной документации на строительство физкультурно-оздоровительного комплекса в селе Елтай, Индерского района, Атырауской области»
Изм.	Кол.уч.	Лист	№док.	Подпись	Дата	
ГИП		Агыбаев А.				ФОК
Исполнил		Ерсын С.				
Проверил		-----				Ограждение ОГ1, ОГ2. Спецификация материалов ОГ-1, ОГ2
Норм.контр		----				

Стадия	Лист	Листов
РП	11	

ТОО «АрхДизСтрой»
г. Шымкент 2024

Взам. инв. N
Подпись и дата
Инв. N подл.

Формат: А3 (297х420)