Генеральный проектировщик: ТОО «АрхДизСтрой»

ГСЛ №17007293 от 21.04.2017

Номер заказа: 01-2024
Заказчик: ГУ "Отдел строительства Индерского района"

Рабочий проект

«Разработка проектно-сметной документации на строительство физкультурно-оздоровительного комплекса в селе Елтай Индерского района Атырауской области»

ТОМ II

Том 2. Архитектурно строительный часть (АС)

г. Шымкент 2024 г.

Генеральный проектировщик: ТОО «АрхДизСтрой»

ГСЛ №17007293 от 21.04.2017

Номер заказа: 01-2024
Заказчик: ГУ "Отдел строительства Индерского района"

Рабочий проект

«Разработка проектно-сметной документации на строительство физкультурно-оздоровительного комплекса в селе Елтай Индерского района Атырауской области»

ТОМ II

Том 2. Архитектурно строительный часть (АС)

Директор ТОО «АрхДизСтрой» *Бухарбаев Б.*

г. Шымкент 2024 г.

Ситуационная схема.

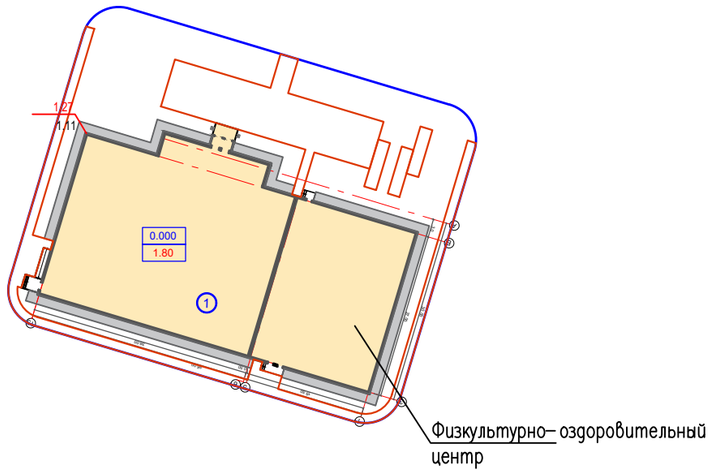

Ведомость ссылочных и прилагаемых документов

Обозначение	Наименование	Примечание
СН РК EN 1990	Еврокод 0. Основы проектирования несущих конструкций.	
СН РК EN 1991	Еврокод 1. Воздействия на несущие конструкции.	
СН РК EN 1992	Еврокод 2. Проектирование железобетонных конструкций.	
СН РК EN 1993	Еврокод 3. Проектирование стальных конструкций.	
СН РК EN 1994	Еврокод 4. Проектирование сталежелезобетонных конструкций.	
СН РК EN 1996	Еврокод 6. Проектирование каменных конструкций.	
СН РК EN 1997	Еврокод 7. Геотехническое проектирование.	
СН РК EN 1998	Еврокод 8. Проектирование сейсмостойких конструкций.	

Ведомость основных комплектов рабочих чертежей

Обозначение	Наименование	Примечание.
01–2024–ГП	Генеральный план	
01–2024–ТХ	Технологические решения.	
01–2024–АС	Архитектурно–строительные решения.	
01–2024–ОВ	Отопление и вентиляция	
01–2024–ВК	Водопровод и канализация	
01–2024–ЭМО	Силовое электрооборудование и электроосвещение.	

Согласовано:

Взам. инв. N

Подпись и дата

Инв. N подл.

Объемно–планировочные показатели

N п/п	Наименование	Ед. изм.	Количество
1	Площадь застройки	$м^2$	1687,20
2	Строительный объем	$м^3$	18051,56
3	Общая площадь	$м^2$	2311.02
4	Полезная площадь	$м^2$	2244.99
5	Расчетная площадь	$м^2$	2057,17
6	Этажность		2

Данный лист смотри совместно с л. АС–2,3,4.

Рабочий проект Разработка проектно–сметной документации на строительство физкультурно–оздоровительного комплекса в селе Елтай Индерского района Атырауской области. разработан в соответствии с действующими на территории Республики Казахстан нормами и правилами и предусматривает мероприятия, обеспечивающие взрыво–пожаробезопасность, исключающие вредные воздействия на окружающую среду и воздушный бассейн, а также предупреждающие чрезвычайные ситуации природного и техногенного характера.

Гл. инженер проекта Тастемиров

Изм.	Кол. уч.	Лист	N док	Подп.	Дата
Проверил		Паршина			
Разработ.		Паршина			
Н. контроль		Бейсембаев			

01–2024–АС

Строительство физкультурно–оздоровительного комплекса в селе Елтай Индерского района Атырауской области.

Стадия	Лист	Листов
РП	1	

Общие данные (начало)

ТОО "Архдизстрой" Шымкент 2024

Ведомость рабочих чертежей основного комплекта

Лист	Наименование	Примечание.
1	2	3
АС-1	Общие данные (начало).	
АС-2	Общие данные (продолжение).	
АС-3	Общие данные (продолжение).	
АС-4	Общие данные (окончание).	
АС-5	Фасад в осях 1-13; Фасад в осях 13-1;	
АС-6	Фасад в осях А-Ж. Фасад в осях Ж-А.	
АС-7	План на отм. 0.000.	
АС-8	План на отм. +4,200.	
АС-9	Разрез 1-1.	
АС-10	Разрез 2-2.	
АС-11	Спецификация конструктивных элементов к планам.	
АС-12	Монолитные перемычки ПрМ-1÷ПрМ-5.1	
АС-13	Устройство монолитной перемычки ПрМ-6÷ ПрМ-9; в перегородке.	
АС-14	Спецификация элементов заполнения оконных проемов	
АС-15	Спецификация элементов заполнения дверных проемов	
АС-16	План кровли.	
АС-17	Экспликация полов	
АС-18	Ведомость отделки помещений	
АС-19	Кладочный план на отм .0,000 с раскладкой монолитных перемычек и сердечников	
АС-20	Кладочный план на отм +4.200 с раскладкой монолитных перемычек и сердечников	
АС-21	Козырек входа.	
АС-22	Схема расположения декоративных элементов парапета козырька входа	
АС-23	Рама монолитная ж.б РМ-1. Спецификация – Рама монолитная ж.б РМ-1.	
АС-24	Рама монолитная ж.б РМ-1. Спецификация – Рама монолитная ж.б РМ-2.	
АС-25	Узел 1,2. Сечение 1-1; 2-2; А-А.	
АС-26	Закладная деталь МН-1, МН-2. МН-4. Спецификация элементов;.	
АС-27	Лестница ЛМ-1. План на отм.0.000-+2.100,+2.100-+4.200. Монтажная схема каркаса на отм.0.000-+2.100,+2.100-+4.200. Сечение 1-1.	
АС-28	Лестница ЛМ-1. Спецификация конструктивных элементов на монолитную лестницу ЛМ-1	
АС-29	Лестница ЛМ-2. План на отм.0.000 – +2.100,+2.100-+4.200. Монтажная схема каркаса на отм.0.000-+2.100,+2.100-+4.200. Сечение 1-1.	
АС-30	Лестница ЛМ-2. Спецификация конструктивных элементов на монолитную лестницу ЛМ-1.	
АС-31	Лестница ЛМ-2. Спецификация конструктивных элементов на монолитную лестницу ЛМ-1.	
АС-32	Лестница ЛМ-1; ЛМ-2. Лестничный косоур ЛК-1; ЛК-2.	

Ведомость рабочих чертежей основного комплекта

Лист	Наименование	Примечание.
1	2	3
АС-33	Развертка стены по оси 6. Спецификация материалов.	
АС-34	Крыльцо КМ-1 и пандус П-1. Сечение 1-1. Спецификация материалов крыльцо КМ-1.	
АС-35	Сечение 2-2. Спецификация материалов на пандус П-1.	
АС-36	Крыльцо КМ-2. Спецификация материалов крыльцо КМ-2.	
АС-37	Схема расположения элементов навеса для крыльца КМ-2. Спецификация материалов.	
АС-38	Сечение 1-1, 2-2. Узел 1. Спецификация материалов.	
АС-39	План парапета для крыльца КМ-2. Сечение 1-1. Спецификация материалов.	
АС-40	Крыльцо КМ-3 Спецификация материалов крыльцо КМ-3.	
АС-41	Схема расположения элементов навеса для крыльца КМ-3. Спецификация материалов.	
АС-42	Сечение 1-1, 2-2. Узел 1. Спецификация материалов.	
АС-43	План парапета для крыльца КМ-3. Сечение 1-1. Спецификация материалов.	
АС-44	Крыльцо КМ-4 . Сечение 1-1. Спецификация материалов крыльцо КМ-4.	
АС-45	Сечение 2-2. Спецификация материалов на пандус П-2.	
АС-46	Схема расположения элементов навеса для крыльца КМ-3. Спецификация материалов.	
АС-47	Сечение 1-1, 2-2. Узел 1. Спецификация материалов.	
АС-48	План парапета для крыльца КМ-3. Сечение 1-1. Спецификация материалов.	
АС-48	Стремянка СХ-1.	

1. Данный лист смотри совместно с л. АС-1,3,4.

Согласовано:

Взам. инв. N

Подпись и дата

Инв. N подл.

Изм.	Кол. уч.	Лист	N док.	Подп.	Дата
Проверил		Паршина			
Разработ.		Паршина			
Н. контроль		Бейсембаев			

01-2024-АС

Строительство физкультурно-оздоровительного комплекса в селе Елтай Индерского района Атырауской области.

Стадия	Лист	Листов
РП	2	

Общие данные (продолжение)

ТОО "Архдизстрой" Шымкент 2024

1. Общая часть.

Настоящий проект "Разработка проектно-сметной документации на строительство физкультурно-оздоровительного комплекса в селе Елтай Индерского района Атырауской области " разработан на основании:

- Задания на проектирование выданное заказчиком.
- Решение акима Елтайского сельского округа Индерского района Атырауской области за № 151 от 14.04.2023г.
- Гос. Акт на земельный участок кадастровый номер 04-060-008-1282 площадью 0,445га и решение акима Елтайского сельского округа Индерского района Атырауской области за № 14 от 05.04.2024г. о присоединении участка 0,778 га.

Архитектурно - планировочного задания, выданное ГУ «Управление архитектуры и градостроительства и земельных отношений Индерского района Атырауской области за №KZ74VUA00903272 от 29.05.2023г

генплана и эскизов фасадов, согласованных с Руководителем отдела архитектуры, градостроительства и строительства Индерского района Атырауской области.

Инженерно-геологических данных выполненных специалистами ТОО «А-Геоинжиниринг» Лицензия ГСЛ №20012362 от 25.08.2020 г.

- Топосъемки, выполненной ТОО «Проект» Лицензия N 00000000 выдана 01.01.2020 года

- Способ строительства - подрядный с привлечением строителей, имеющих лицензию на производство строительных работ.

Источник финансирования - бюджетные средства.

Вид строительства - новое строительство.

Генпроектировщик: ТОО "Архдизстрой" г. Шымкент 2024 г.

2. Характеристика площадки строительства.

Обьект "Разработка проектно-сметной документации на строительство физкультурно-оздоровительного комплекса в селе Елтай Индерского района Атырауской области " разработано для:

- климатический подрайон IV-Г, с расчетной температурой наружного воздуха наиболее холодной пятидневки, обеспеченностью 0.92- 26,6°С; суток обеспеченностью 0.92 -28,9° С
- нормативное значение веса снегового покрова 0,5 КПа;
- нормативное значение ветрового давления 0,38 КПа;

Нормативная глубина промерзания, м: для супеси -1,1м; для песка -1,44м

Глубина проникновения 0°С в грунт, для супеси 1,68м; для супеси 1,80м.

Проектируемый участок расположен на территории села Елтай Индерского района Атырауской области.

По номенклатурному виду и физическим свойствам грунтов в пределах рассматриваемой площадки до глубины 12,0 м, выделены два инженерно-геологических элемента (ИГЭ):

ИГЭ-1- супесь светло-коричневая, макропористая, твёрдой консистенции, мощностью 2,0-5,0 и прослойка мощностью 1,0 м, просадочный.

ИГЭ-2-песок, светло-коричневый, средней плотности, с прослойками супесей, средней степени водонасыщения, прослойка мощностью и вскрытой мощностью .

Почвенно-растительный слой, нами как ИГЭ не рассматривается.

Грунты ИГЭ-1 (супеси) просадочные. Просадка грунта от собственного веса при замачивании отсутствует, но проявляется при дополнительных нагрузках Тип грунтовых условий площадки по просадочности - первый.

Засоленность и агрессивность грунтов

По содержанию легко- и среднерастворимых солей грунты от незасоленных до сильнозасоленных, величина сухого остатка колеблется в пределах 0,40 до 3,84%.

По нормативному содержанию сульфатов в пересчете на ионы SO-4 - грунты площадки на бетон марки W4 по водонепроницаемости на портландцементе по ГОСТ 10178 (СП РК 2.01 - 19 -2013) - сильноагрессивные, на портландцементе по ГОСТ 10178-85 с содержанием в клинкере C3S-не более 65% C3A-не более7%, C3A +C4AF-не более 22% и шлакопортландцементе -сильноагрессивные, а на сульфатостоиких цементах - неагрессивные. Нормативное содержание SO4=5481,0 мг/кг.

По нормативному содержанию хлоридов в перерасчете на ионы Cl грунты площадки для бетонов на арматуру железобетонных конструкции - сильноагрессивные. Нормативное содержание 9273,0 мг/кг.

Коррозионная агрессивность грунтов по отношению к углеродистой и низколегированной стали - высокая.

Сейсмическая опасность зон строительства, грунтовые условия и сейсмическая опасность площадок строительства

Согласно СП РК 2.03-30-2017:

- сейсмическая опасность зоны строительства - согласно картам сейсмического зонирования ОСЗ-2475 - 5 баллов и ОСЗ-22475 - 6 баллов;
- тип грунтовых условий площадки строительства - III;
- сейсмическая опасность площадки строительства (с учетом грунтовых условий) при сейсмичности зоны по картам ОСЗ-2475- 5 баллов и ОСЗ-22475- 6 баллов;
- неблагоприятные факторы в сейсмическом отношении из-за геологических или топографических условий отсутствуют.

- сейсмическая опасность зоны строительства - согласно картам сейсмического зонирования ОСЗ-2475 - 5 баллов и ОСЗ-22475 - 6 баллов;
- тип грунтовых условий площадки строительства - III;
- сейсмическая опасность площадки строительства (с учетом грунтовых условий) при сейсмичности зоны по картам ОСЗ-2475- 5 баллов и ОСЗ-22475- 6 баллов;
- неблагоприятные факторы в сейсмическом отношении из-за геологических или топографических условий отсутствуют.

3. Генеральный план.

Проектируемый участок для обьекта "Разработка проектно-сметной документации на строительство физкультурно-оздоровительного комплекса в селе Елтай Индерского района Атырауской области " расположен на территории села Елтай Индерского района Атырауской области.

Вертикальная планировка территории решена с учетом возможности отвода атмосферных осадков на пониженный рельев и увязки планировочных отметок покрытия с отметкой пола проектируемого здания.

Согласно генплана прилегающая территория облагораживается и озеленяется. Предусмотрено освещение, ограждение территории и организация подъездных путей с местами для парковки.

Продуманы малые архитектурные формы (беседки, скамейки и другие МАФ)

4. Объемно-планировочные решения.

Согласно задания на проектирование, разработано здание " "Разработка проектно-сметной документации на строительство физкультурно-оздоровительного комплекса в селе Елтай Индерского района Атырауской области."

Проектом предусмотрены мероприятия, обеспечивающие эксплуатационную надежность здания с учетом строительства в не сейсмическом районе.

Проектируемое здание двухэтажное осях 1-5; одноэтажное в осях 6-13; без подвала, прямоугольной формы в плане с размерами по осям 56,0х27,0м. Высота этажа до низа несущих конструкций- 8.65м;

Класс здания II. Степень долговечности ограждающих конструкций II. Степень огнестойкости II.

1. Данный лист смотри совместно с л. АС-1,2,4.

Согласовано:

Взам. инв. N

Подпись и дата

Инв. N подл.

Изм.	Кол. уч.	Лист	N док.	Подп.	Дата	01-2024-АС		
						Строительство физкультурно-оздоровительного комплекса в селе Елтай Индерского района Атырауской области.		
							Стадия	Лист	Листов
Проверил		Паршина					РП	3	
Разработ.		Паршина				Общие данные (продолжение)	ТОО "Архдизстрой" Шымкент 2024		
Н. контроль		Бейсембаев							

6. Конструктивные решения.

Физкультурно–оздоровительный центр, согласно задания на проектирование выполнен из стальных конструкций .
Несущими конструкциями служат колонны, фермы покрытия и элементы покрытия и перекрытия.
Сечение несущих конструкций принято согласно расчета выполненного с помощью ПВК «Лира Сапр 2020»
Устойчивость каркаса здания обеспечивается за счет:

1. Жесткого соединения м/колонн с фундаментами;
2. Установки вертикальных связей по колоннам;
3. Жесткого соединения м/конструкций колонн с элементами покрытия .

Устойчивость металлоконструкций элементов покрытия обеспечивается за счет ферм покрытия и связей СГ–1. Крепление элементов конструкции кровли выполнено по связевой схеме.
В проекте разработаны следующие виды металлоконструкций:
колонны, стойки фахверка, фермы покрытия, прогоны и связи по колоннам и фермам. Расчет конструкций выполнен в соответствии с требованиями СН РК EN 1991 Еврокод 1. Воздействия на несущие конструкции. и СН РК EN 1993 Еврокод 3. Проектирование стальных конструкций.
Соединение металлических элементов между собой производить ручной дуговой электросваркой, электродами Э42А по ГОСТ 9467–75*, при этом длину сварных швов принимать по длине контактных поверхностей стыкуемых элементов, высоту сварных швов по минимальной толщине свариваемых элементов, но не менее 5,0мм.
Сварные соединения выполнить по ГОСТ 5264–80*.
Конструктивные решения здания : фундаменты под колонны – монолитные железобетонные столбчатые из бетона кл.С10/5 по морозостойкости F150, по водонепроницаемости W6.
Фундаментные балки под стены – монолитные железобетонные ленточные из бетона кл.С12/15 по морозостойкости F150, по водонепроницаемости W6.
Боковые поверхности фундаментов обмазать горячим битумом за 2 раза.
Под фундаменты выполнить бетонную подготовку из бетона кл.В3,5 толщиной 100 мм.
Колонны – из прокатного двутаврового сечения 40Ш1 из стали С255 по ГОСТ Р 57837–2017
Стойки фахверка С–1–из прокатного двутаврового сечения 35Ш1 из стали С245 по ГОСТ Р 57837–2017
Стойка приколонная угловая СУ–1– из стали С255 по ГОСТ 30245–2012.
Ферма – из уголков из стали С255.
Стены – панель "Сэндвич" по металическим прогонам б=100мм .
Кровля двухскатная кровельная панель "Сэндвич" б=150мм по металлическим прогонам, с наружным организованным водостоком.
Полы – индивидуального изготовления.
Отмостка – бетонная кл. В7.5, шириной 1,50м, толщиной 150мм с уклоном 0,03 от здания.

7. ПРОТИВОПОЖАРНЫЕ МЕРОПРИЯТИЯ.

Противопожарные мероприятия предусмотрены в соответствии с требованиями СП РК 2.02–101–2014 «Пожарная безопасность зданий и сооружений», СП РК 3.02–107–2014 «Общественные здания и сооружения», СП РК 3.01–11–2013 «Градостроительство. Планировка и застройка городских и сельских поселений».
Планировка помещений и пути эвакуации решены в соответствии с требованиями СП РК 3.02–107–2014 «Общественные здания и сооружения»
К зданию обеспечен подъезд пожарных машин.
Помещение оборудовать первичными средствами пожаротушения–огнетушителями.

8. Антикоррозионные мероприятия

Защита строительных конструкций от коррозии предусмотрена согласно СП РК2.01–101–2013 «Защита строительных конструкций от коррозии».
Антикоррозийную защиту всех металлических элементов производить эмалью ПФ–115 ГОСТ 6465–76 за 2 раза по грунтовке ГФ 021 ГОСТ 25129–82.
Предварительно производится очистка поверхностей металлоконструкций от ржавчины, окалины и грязи

9. Мероприятия по охране окружающей среды.

При разработке генплана были учтены шумозащитные мероприятия .Территория максимально озеленяется зелеными насаждениями. Проектируемые деревья являются защитой от шума.
На территории физкультурно–оздоровительного комплекса предусмотрена хозяйственная зона с оборудованием контейнерной площадки для сбора и временного хранения ТБО.
За пределы территории контейнеры с мусором вывозятся работниками "Спецавтотранса"

1. Данный лист смотри совместно с л. АС–1,2,3.

Согласовано:

Взам. инв. N

Подпись и дата

Инв. N подл.

Изм.	Кол. уч.	Лист	N док.	Подп.	Дата	01–2024–АС		
						Строительство физкультурно–оздоровительного комплекса в селе Елтай Индерского района Атырауской области.		
							Стадия	Лист	Листов
							РП	4	
Проверил		Паршина							
Разработ.		Паршина				Общие данные (окончание)	ТОО "Архдизстрой" Шымкент 2024		
Н. контроль		Бейсембаев							

План на отм. 0.000

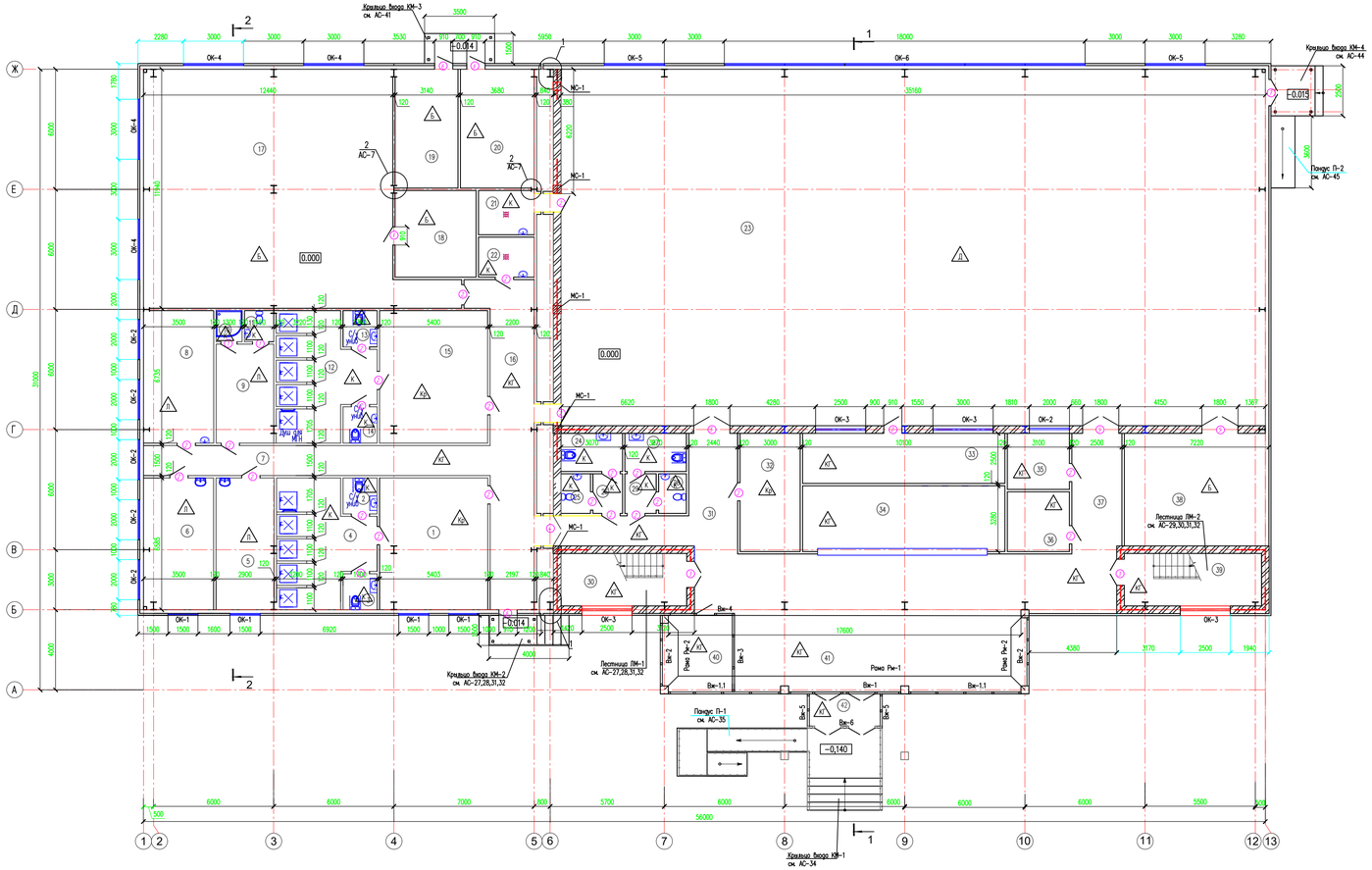

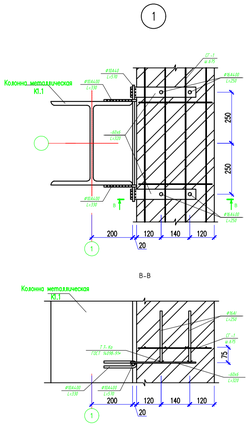

Экспликация помещений

Номер помещения	Наименование	Площадь, м²
1	Раздевальная на 30 мест для женщин	35.08
2	Санузел универсальный	2.92
3	Санузел универсальный	2.92
4	Душевая для женщин	25.05
5	Кабинет медсестры	18.72
6	Кабинет директора	22.66
7	Коридор	25.20
8	Рабочее помещение сотрудников служб	22.76
9	Тренерская (М)	13.91
10	Душ	1.95
11	Санузел универсальный	2.14
12	Душевая для мужчин	25.88
13	Санузел универсальный	2.94
14	Санузел универсальный	2.94
15	Раздевальная на 30 мест для мужчин	35.24
16	Коридор	37.30
17	Тренажерный зал на 20 чел	152.30
18	Инвентарная	12.14
19	Вентиляторная	18.30
20	Тепловой узел	21.48
21	Комната уборочного инвентаря	5.94
22	Комната уборочного инвентаря	2.17
23	Зал для занятий волейболом,баскетболом и мини футболом. Пропускная способность 40 чел	626.20
24	Санузел для МГНТН для женщин	5.63
25	Санузел для женщин	2.78
26	Шлюз	2.78
27	Санузел для МГНТН для мужчин	5.63
28	Санузел для мужчин	2.80
29	Шлюз	2.78
30	Лестничная клетка	16.03
31	Коридор	31.80
32	Электрощитовая	17.35
33	Аппаратная. Места для судей	24.74
34	Гардеробная	32.59
35	Места для МГН	
36	Помещение тепловсонаго	9.0
37	Коридор	
38	Инвентарная	
39	Лестничная клетка	17.56
40	Пост охраны	
41	Вестибюль	98.8
42	Тамбур	5.40
	Всего	1491.22

Спецификация элементов на узлы стен

Марка поз.	Обозначение	Наименование	Кол.	Масса ед.кг.	Примеч.
		Узел 1	12		
	ГОСТ10.3-2006	-60х6 L=320	2	0.90	1.80кг
	ГОСТ 34028-2016	#16А250 L=250	4	0.39	1.56кг
	ГОСТ 34028-2016	#10А250 L=570	1	0.35	0.35кг
	ГОСТ 34028-2016	#10А250 L=330	2	0.20	0.40кг
		Узел 2	476		
	ГОСТ 34028-2016	#6А240 L=280	1	0.06	0.06кг

Примечание:
1. Данный лист см. совместно с листами АС 8-33
2. Ведомость заполнения оконных проёмов см. лист АС-14
3. Двери заэкранированные на плане учтены в спецификации см. лист АС-15
4. Ведомость отделки помещений см. лист АС-18
5. Экспликация полов см. лист АС-17
6. Откосы оконные и дверные проёмов в кирпичной кладке оштукатурить цементно-песчаным раствором состава 1 : 3

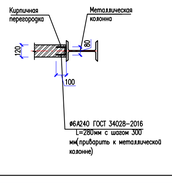

Изм.	Кол. уч.	Лист	N док.	Подп.	Дата	01-2024-АС	
Проверил	Паршина					Строительство физкультурно-оздоровительного комплекса в селе Евпой Индерского района Атырауской области	
Разработ.	Паршина					Стадия: РП; Лист: 7; Листов: 0	
Н.контроль	Бейсенбаев					План на отм. 0.000. Экспликация помещений	ТОО "Арнидстрой" Шымкент 2024
						Формат А1	

Согласовано

Взам. инв. N

Подп. и дата

Инв. N подл.

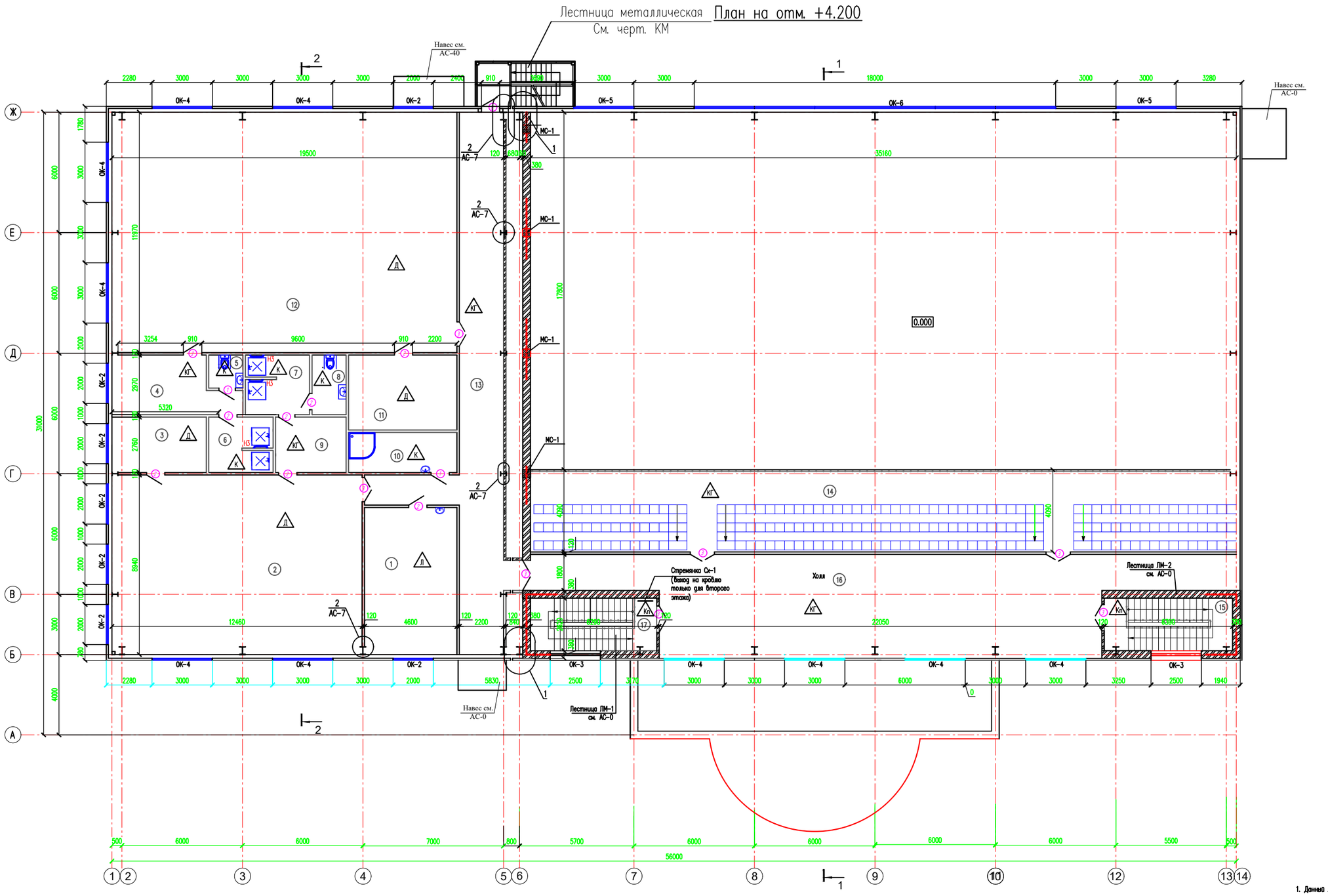

Экспликация помещений

Номер поме-щения	Наименование	Площадь, м
1	Кабинет	33,20
2	Зал борьбы на 12 чел.	110,53
3	Инвентарная	12.68
4	Раздевальная на 12 чел	15,77
5	Санузел универсальный	2,67
6	Душ для МГН	8,60
7	Душ для МГН	9,25
8	Санузел универсальный	4,86
9	Раздевальная на 12 чел	9,46
10	Помещение уборочного инвентаря	10,50
11	Инвентарная	19.76
12	Зал бокса на один ринг 12 чел.	204.48
13	Коридор	65.12
14	Трибуна на 174 места	142.88
15	Лестничная клетка №1	16,38
16	Холл	137.6
17	Лестничная клетка №2	16,06
	Всего:	819.80

1. Данный лист смотри совместно с л. АС-7,9-33.

						01-2024-АС		
Изм.	Кол. уч	Лист	N док.	Подп.	Дата	Строительство физкультурно-оздоровительного комплекса в селе Елтай Индерского района Атырауской области.		
Проверил		Паршина					Стадия	Лист	Листов
Разработ.		Паршина					РП	8	0
Н.контроль		Бейсембаев				План на отм. +4,200. Экспликация помещений.	ТОО "Архдизстрой" Шымкент 2024		

Согласовано

Взам. инв. N

Подп. и дата

Инв. N подл.

Копировал

Формат А1

1 – 1

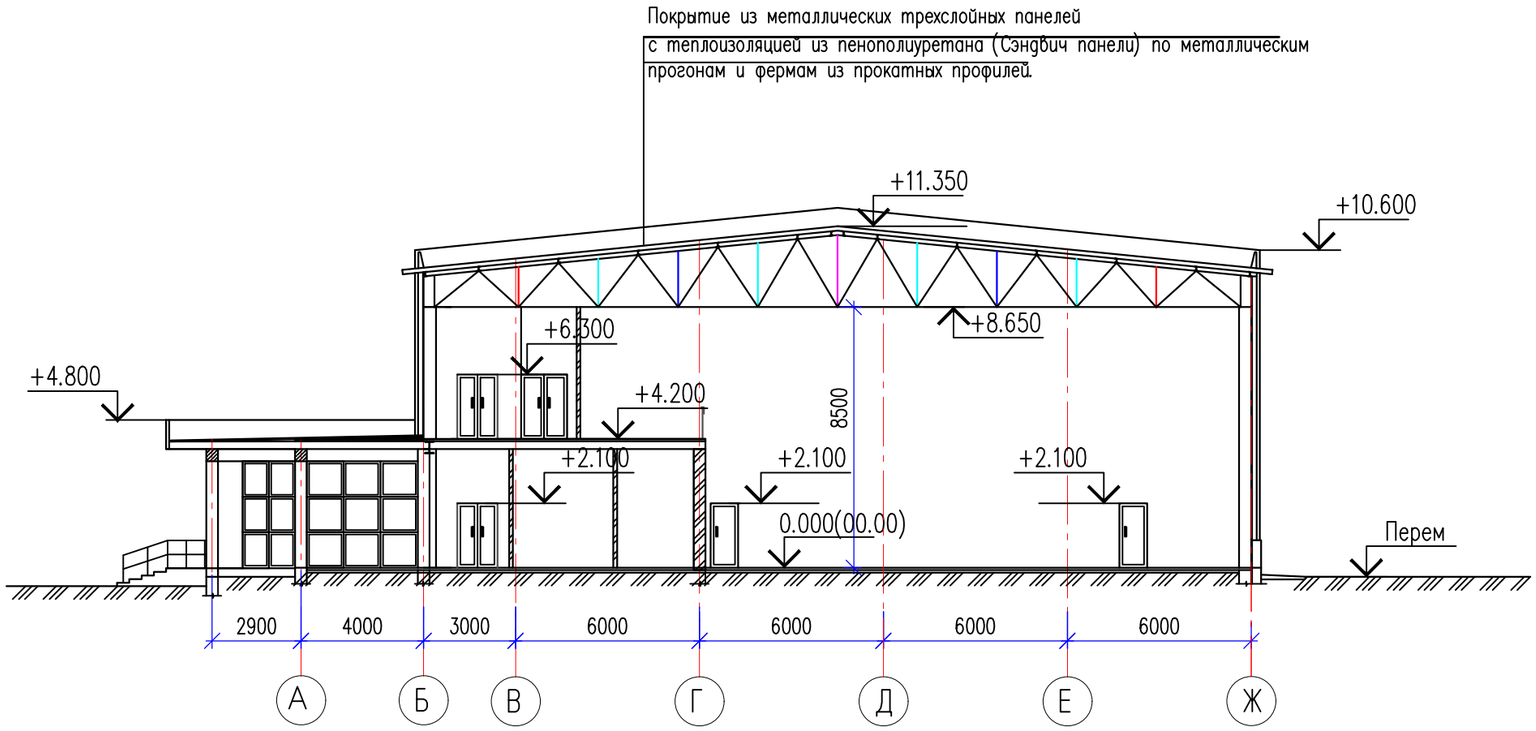

1. Данный лист смотри совместно с л. АС–7,8,10.

Согласовано:

Взам. инв. N

Подпись и дата

Инв. N подл.

Изм.	Кол. уч.	Лист	N док.	Подп.	Дата	01–2024–АС		
						Строительство физкультурно–оздоровительного комплекса в селе Елтай Индерского района Атырауской области.		
							Стадия	Лист	Листов
Проверил		Паршина					РП	9	
Разработ.		Паршина				Разрез 1–1.	ТОО "Архдизстрой" Шымкент 2024		
Н. контроль		Бейсембаев							

2 – 2

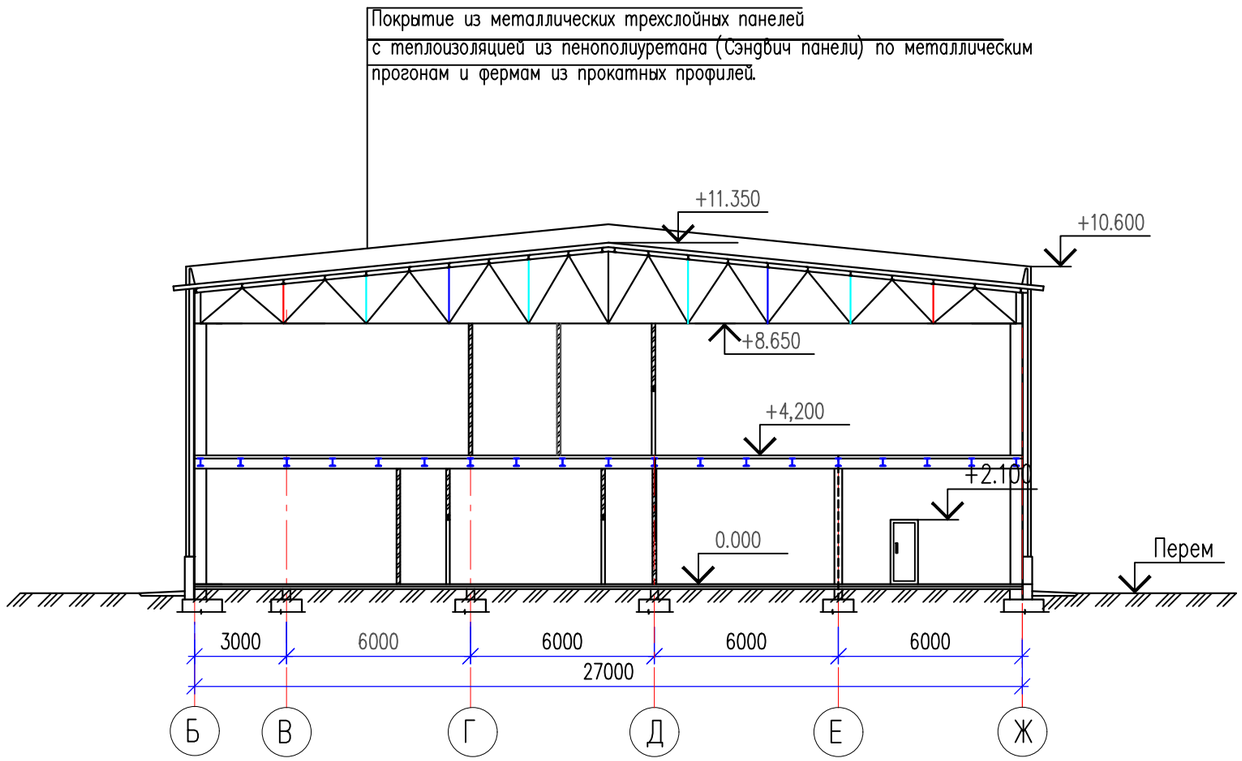

1. Данный лист смотри совместно с л. АС–7,8,9.

Согласовано:

Взам. инв. N

Подпись и дата

Инв. N подл.

Изм.	Кол. уч.	Лист	N док.	Подп.	Дата	01–2024–АС		
						Строительство физкультурно–оздоровительного комплекса в селе Елтай Индерского района Атырауской области.		
							Стадия	Лист	Листов
							РП	10	
Проверил		Паршина							
Разработ.		Паршина				Разрез 2–2.	ТОО "Архдизстрой" Шымкент 2024		
Н. контроль		Бейсембаев							

Фасад в осях 13–1.

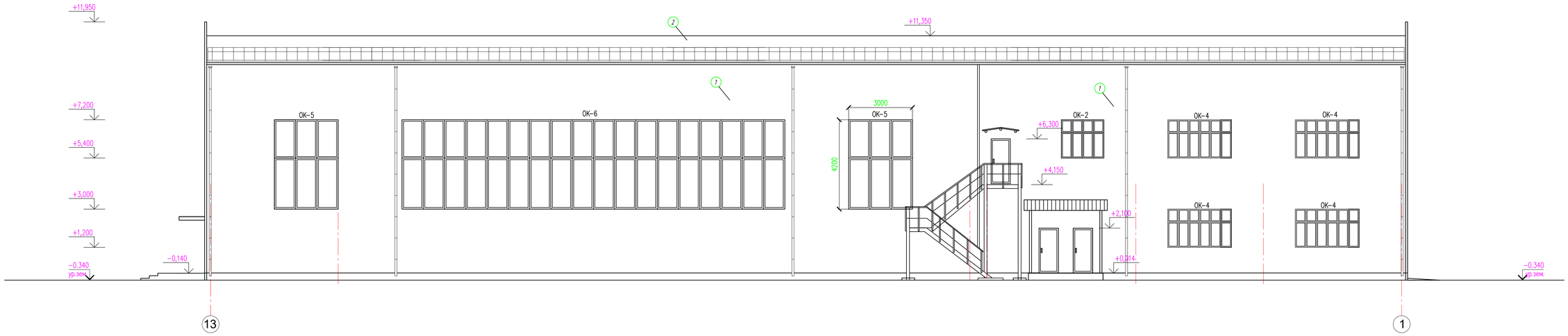

Фасад в осях 1–13.

Ведомость наружной отделки фасадов

Позиция	Элемент фасада	Тип отделки	Цвет	Площадь м2	Примечание
1	Наружная стена	Стеновая панель "Сэндвич"	RAL 0000	0,00	
2	Кровля	Кровельная панель "Сэндвич"	RAL 0000	0,00	
3	Цоколь	Гранит	RAL 0000	0,00	
4	Витраж	ПВХ	RAL 0000	0,00	
5	Крыльцо, пандус покрытие	Гранит	RAL 0000		

1. Данный лист см. совместно с листами КМ–9+ 26.
2. Спецификацию элементов см. лист 11.

Изм.	Кол. уч.	Лист	N док.	Подп.	Дата
Проверил		Паршина			
Разработ.		Паршина			
Н. контроль		Бейсембаев			

01–2024–АС

Строительство физкультурно–оздоровительного комплекса в селе Елтай Индерского района Атырауской области.

Стадия	Лист	Листов
РП	5	0

Фасад в осях 1–13; Фасад в осях 13–1;

ТОО "Архдизстрой" Шымкент 2024

Копировал | Формат A1

Согласовано

Взам. инв. N

Подп. и дата

Инв. N подл.

Фасад в осях Ж–А

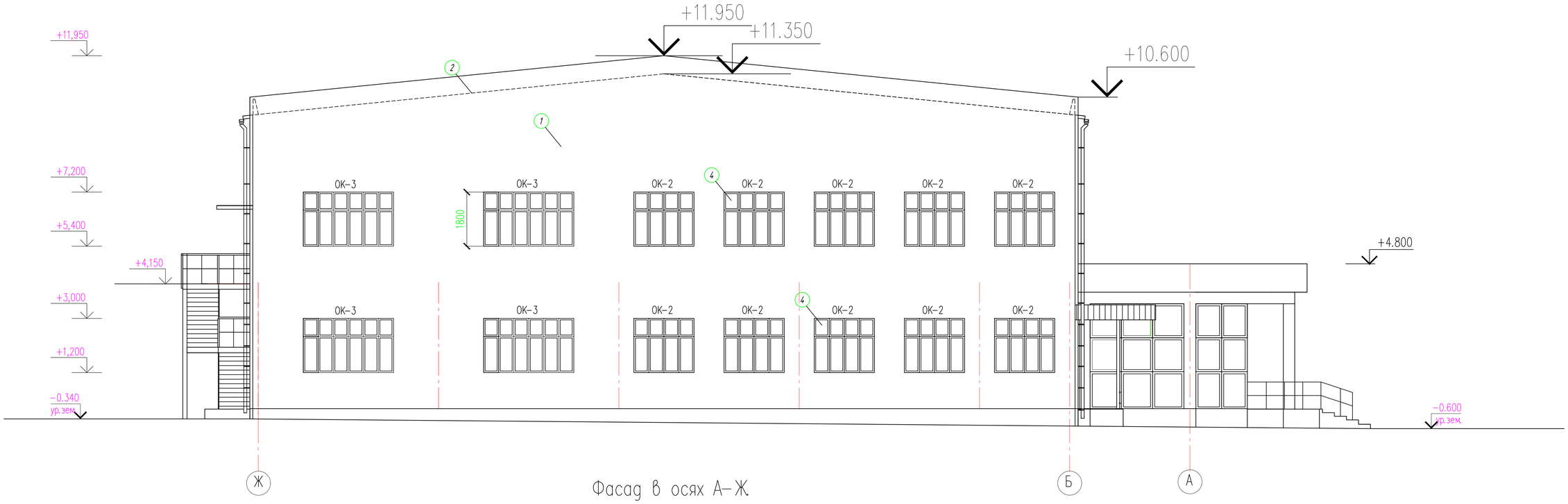

Фасад в осях А–Ж

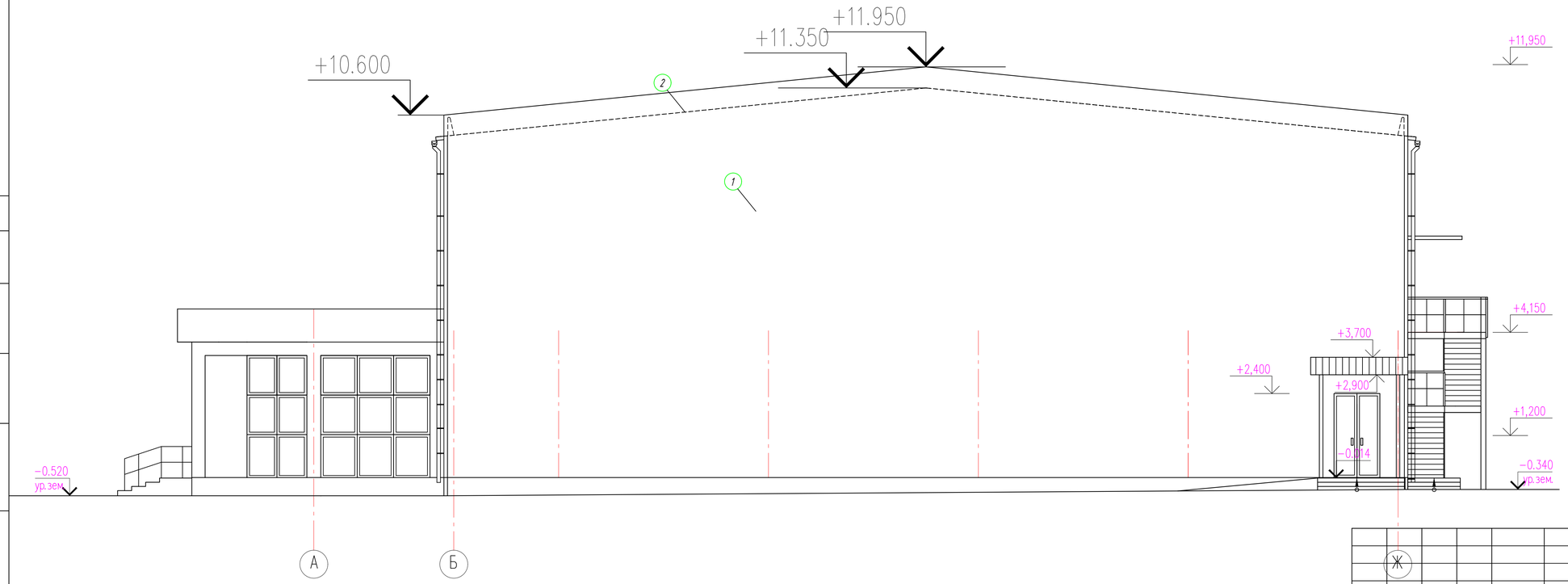

1. Данный лист см. совместно с листами КМ–0÷ 0.
2. Спецификацию элементов см. лист 0.

						01–2024–АС		
	Ж					Строительство физкультурно–оздоровительного комплекса в селе Елтай Индерского района Атырауской области.		
Изм.	Кол. уч.	Лист	N док.	Подп.	Дата			
							Стадия	Лист	Листов
							РП	6	0
Проверил		Паршина				Фасад в осях А–Ж Фасад в осях Ж–А	ТОО "Архдизстрой" Шымкент 2024	
Разработ.		Паршина						
Н. контроль		Бейсембаев						

Согласовано

Взам. инв. N

Подп. и дата

Инв. N подл.

Копировал

Формат А2

Спецификация конструктивных элементов к планам

Марка, поз.	Обозначение	Наименование	Кол.	Масса ед. кг.	Примеч. (общ. расх кг.)
		Монолитные изделия			
РМ-1	Инд. разраб. л. АС-0.	Рама РМ-1	1		
РМ-2	Инд. разраб. л. АС-0.	Рама РМ-2	1		
РМ-3	Инд. разраб. л. АС-0	Рама РМ-3	2		
МС-1	Инд. разраб. л. АС-0	Сердечник МС-1 п. м	140		
ПрМ-1	Перемычка Инд. разраб. л. АС-0	Перемычка ПрМ-1	5		
ПрМ-2	Тоже	Перемычка ПрМ-2	30		
ПрМ-3	-//-	Перемычка ПрМ-3	8		
ПрМ-4	-//-	Перемычка ПрМ-4	1		
ПрМ-4.1	-//-	Перемычка ПрМ-4.1	1		
ПрМ-5	-//-	Перемычка ПрМ-5	1		
ПрМ-5.1	-//-	Перемычка ПрМ-5.1	1		
ПрМ-6	-//-	Перемычка ПрМ-6	4		
ПрМ-7	-//-	Перемычка ПрМ-7	50		
ПрМ-8	-//-	Перемычка ПрМ-8	6		
ПрМ-9	-//-	Перемычка ПрМ-9	2		

1. Данный лист смотреть совместно с л. АС- 7, 10.

Согласовано:

Взам. инв.?

Подп. и дата.

Инв.? подп.

Изм.	Кол. уч.	Лист	N док.	Подп.	Дата
Проверил		Паршина			
Разработ.		Паршина			
Н. контроль		Бейсембаев			

01-2024-АС

Строительство физкультурно-оздоровительного комплекса в селе Елтай Индерского района Атырауской области.

Стадия	Лист	Листов
РП	11	

Спецификация конструктивных элементов к планам.

ТОО "Архдизстрой" Шымкент 2024

Формат А3

Монолитные ж.б перемычки ПрМ-1÷ПрМ-5.1

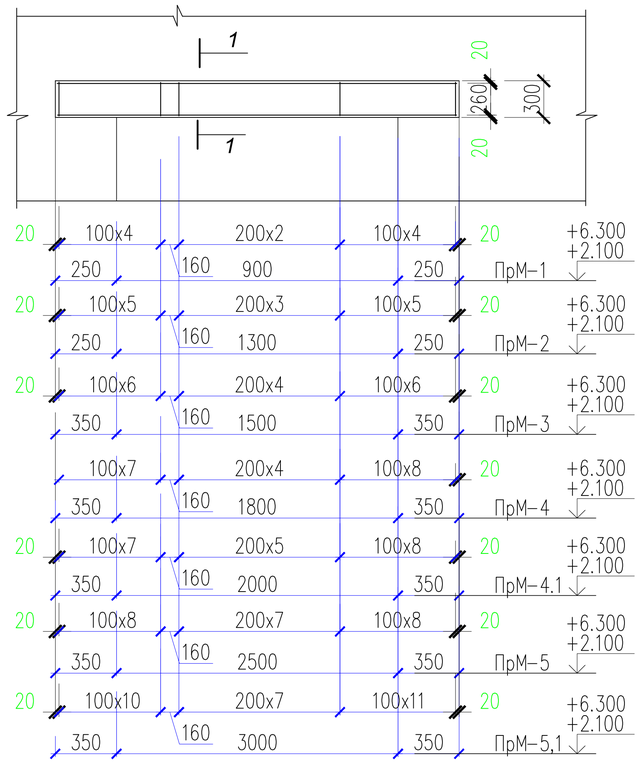

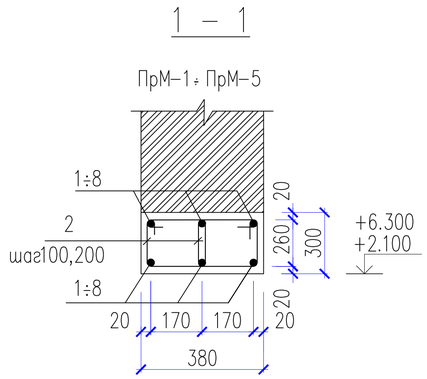

Ведомость деталей

поз.	эскиз
2	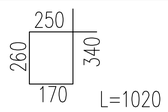

Спецификация конструктивных элементов на монолитные ж.б перемычки

Марка, поз.	Обозначение	Наименование	Кол.	Масса ед. кг.	Примеч. (общ. расх. кг.)
1		Перемычка ПрМ-1			
2		Ø 14А400 ГОСТ 34028-2016 L=1360	6	1.64	9.84 кг
		Ø 8 А 240 ГОСТ 34028-2016 L=1020	24	0.40	9.60кг
		Материалы Бетон кл.С12/15 $м^3$	–	0.160	
		Перемычка ПрМ-2			
3		Ø 16А400 ГОСТ 34028-2016 L=1760	6	2.78	16.68кг
2		Ø 8А240 ГОСТ 34028-2016 L=1020	30	0.40	12.00кг
		Материалы Бетон кл.С12/15 $м^3$	–	0.21	

Спецификация конструктивных элементов на монолитные ж.б перемычки

Марка, поз.	Обозначение	Наименование	Кол.	Масса ед. кг.	Примеч. (общ. расх. кг.)
		Перемычка ПрМ-3			
4		Ø 16А400 ГОСТ 34028-2016 L=2160	6	3.41	20.46кг
2		Ø 8А240 ГОСТ 34028-2016 L=1020	36	0.40	14.40кг
		Материалы Бетон кл.С12/15 $м^3$	–	0.25	
		Перемычка ПрМ-4			
5		Ø 16А400 ГОСТ 34028-2016 L=2460	6	3.89	23.34 кг
2		Ø 8 А240 ГОСТ 34028-2016 L=1020	42	0.40	16.80кг
		Материалы $м^3$	–	0.29	
		Перемычка ПрМ-4.1			
6		Ø 16А400 ГОСТ 34028-2016 L=2660	6	4.20	25.20 кг
2		Ø 8 А240 ГОСТ 34028-2016 L=1020	44	0.40	17.60кг
		Материалы Бетон кл.С12/15 $м^3$	–	0.30	
		Перемычка ПрМ-5			
7		Ø 16А400 ГОСТ34028-2016 L=3160	6	5,0	30,0 кг
2		Ø 8 А240 ГОСТ34028-2016 L=1020	48	0.40	19.20кг
		Материалы Бетон кл.С12/15 $м^3$	–	0.38	
		Перемычка ПрМ-5.1			
8		Ø 16А400 ГОСТ34028-2016 L=3660	6	5,78	34,68 кг
2		Ø 8 А240 ГОСТ34028-2016 L=1020	48	0.40	19.20кг
		Материалы Бетон кл.С12/15 $м^3$	–	0.42	

1. Данный лист смотри совместно с л.АС-7÷10.
2. Замоноличивание монолитных конструкций производить в соответствии с требованиями СП КР 5.03.107-2013 " Несущие и ограждающие конструкции.".
3. Перед установкой в опалубку отдельные стержни объединить в каркасы хомутами из вязальной проволоки ø1.5-2.0мм.
4. Снятие опалубки производить после достижения бетоном 70% проектной прочности.

Согласовано:

Взам.инв.№

Подп. и дата.

Инв.№ подп.

Изм.	Кол. уч.	Лист	N док.	Подп.	Дата
Проверил		Паршина			
Разработ.		Паршина			
Н. контроль		Бейсембаев			

01-2024-АС

Строительство физкультурно-оздоровительного комплекса в селе Елтай Индерского района Атырауской области.

Стадия	Лист	Листов
РП	12	

Монолитные перемычки ПрМ-1÷ПрМ-5.1

ТОО "Архдизстрой" Шымкент 2024

Формат А3

Устройство монолитной перемычки ПрМ-6÷ ПрМ-9 в перегородке.

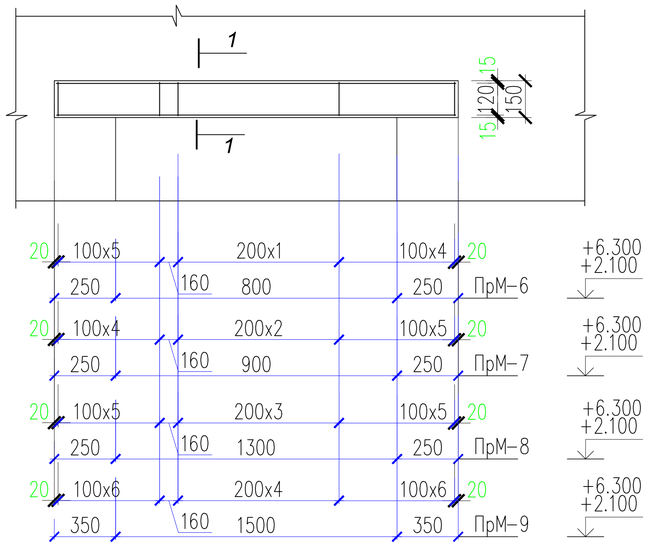

1 - 1

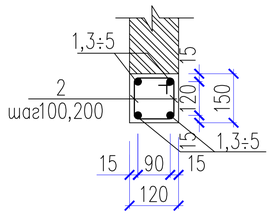

1. Данный лист смотри совместно с л.АС 7÷10..
2. Замоноличивание монолитных конструкций производить в соответствии с требованиями СП КР 5.03.107-2013 " Несущие и ограждающие конструкции.".
3. Перед установкой в опалубку отдельные стержни обьединить в каркасы хомутами из вязальной проволоки ø1.5-2.0мм.
4. Снятие опалубки производить после достижения бетоном 70% проектной прочности.

Спецификация конструктивных элементов на монолитные ж.б перемычки

Марка, поз.	Обозначение	Наименование	Кол.	Масса ед.кг.	Примеч. (общ.расх.кг.)
	Устройство перемычки в перегородках	Перемычка ПрМ-6			
1		Ø 12А400 ГОСТ 34028-2016 L=1260	4	1.12	10.04кг
2		Ø 8А 240 ГОСТ 34028-2016 L=580	12	0.229	2,75кг
		Материалы Бетон кл. С12/15 $м^3$	–	0.023	
		Перемычка ПрМ-7			
3		Ø 12А400 ГОСТ 34028-2016 L=1360	4	1.20	4.80 кг
2		Ø 8 А240 ГОСТ 34028-2016 L=580	12	0.229	2,75кг
		Материалы Бетон кл.С12/15 $м^3$	–	0.025	
		Перемычка ПрМ-8			
4		Ø 16А400 ГОСТ 34028-2016 L=1760	4	2.84	11.36 кг
2		Ø 8 А 240 ГОСТ 34028-2016 L=580	15	0.229	3.44кг
		Материалы Бетон кл.С12/15 $м^3$	–	0.0324	
		Перемычка ПрМ-9			
5		Ø 16А400 ГОСТ 34028-2016 L=2160	4	3.42	13.68 кг
2		Ø 8 А 240 ГОСТ 34028-2016 L=580	18	0.229	4.122кг
		Материалы Бетон кл.С12/15 $м^3$	–	0.0396	

Ведомость деталей

поз.	эскиз
2	170; 120; 200; 90; L=580

Согласовано:

Взам.инв.№

Подп. и дата.

Инв.№ подл.

Изм.	Кол. уч.	Лист	N док.	Подп.	Дата
Проверил		Паршина			
Разработ.		Паршина			
Н. контроль		Бейсембаев			

01-2024-АС

Строительство физкультурно-оздоровительного комплекса в селе Елтай Индерского района Атырауской области.

Стадия	Лист	Листов
РП	13	

Устройство монолитной перемычки ПрМ-6÷ ПрМ-9; в перегородке.

ТОО "Архдизстрой" Шымкент 2024

Формат А3

Спецификация элементов заполнения оконных проемов

Поз.	Обозначение	Наименование	Количество на этаж 1-ый этаж	Количество на этаж 2-ой этаж	Всего	Приме-чание
Ок-1	ГОСТ 30674-99	ОП В2 1510-1800(h)	4	–	4	металлопласт.
	Индивидуального изготовления	Доска подоконная ПД 1600-250-42	4	–	4	металлопласт.
	Индивидуального изготовления	Отлив оцинкованый стальной 200мм	4	–	4	металл.
Ок-2	ГОСТ 30674-99	ОП В2 2000-1810(h)	5	7	12	металлопласт.
	Индивидуального изготовления	Доска подоконная ПД 2100-250-42	5	7	12	металлопласт.
	Индивидуального изготовления	Отлив оцинкованый стальной 200мм	5	7	12	металл.
Ок-3	ГОСТ 30674-99	ОП В2 2500-1800(h)	2	3	15	металлопласт.
	Индивидуального изготовления	Доска подоконная ПД 2600-250-42	2	3	15	металлопласт.
	Индивидуального изготовления	Отлив оцинкованый стальной 200мм	2	3	15	металл.
Ок-4	ГОСТ 30674-99	ОП В2 3000-1800(h)	4	4	8	металлопласт.
	Индивидуального изготовления	Доска подоконная ПД 3100-250-42	4	4	8	металлопласт.
	Индивидуального изготовления	Отлив оцинкованый стальной 200мм	4	4	8	металл.
Ок-5	ГОСТ 30674-99	ОП В2 3000-4200(h)	–	2	2	металлопласт.
	Индивидуального изготовления	Доска подоконная ПД 3100-250-42	–	2	2	металлопласт.
	Индивидуального изготовления	Отлив оцинкованый стальной 200мм	–	2	2	металл.
Ок-6	ГОСТ 30674-99	ОП В2 18000-4200(h)	–	1	1	металлопласт.
	Индивидуального изготовления	Доска подоконная ПД 18100-250-42	–	1	1	металлопласт.
	Индивидуального изготовления	Отлив оцинкованый стальной 200мм	–	1	1	металл.
Вж-1	ГОСТ 30674-99	Витраж Вж-1 размером 5600х3450(h) с дверями	1	–	1	металлопласт.
Вж-1.1	ГОСТ 30674-99	Витраж Вж-1,1 размером 5600х3450(h)	2	–	2	металлопласт.
Вж-2	ГОСТ 30674-99	Витраж Вж-2 размером 3400х3450(h)	2	–	2	металлопласт.
Вж-3	ГОСТ 30674-99	Витраж Вж-3 размером 4000х3450(h)	1	–	1	металлопласт.
Вж-4	ГОСТ 30674-99	Витраж Вж-4 размером 3300х3450(h)	1	–	1	металлопласт.
Вж-5	ГОСТ 30674-99	Витраж Вж-5 размером 1700х3450(h)	1	–	1	металлопласт.
Вж-6	ГОСТ 30674-99	Витраж Вж-6 размером 3700х3450(h)	1	–	1	металлопласт.

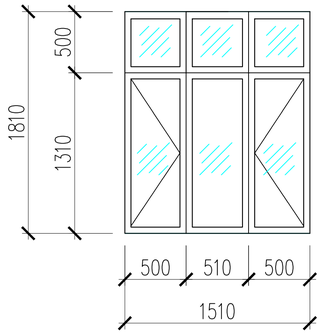

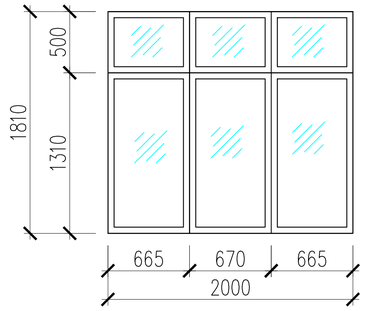

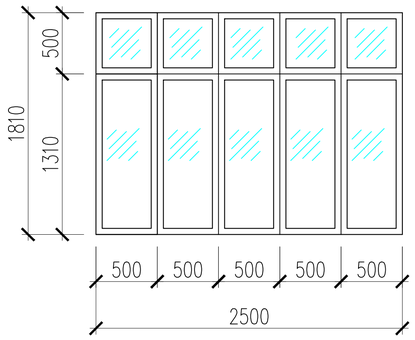

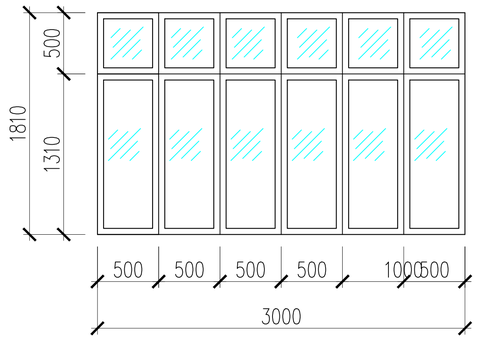

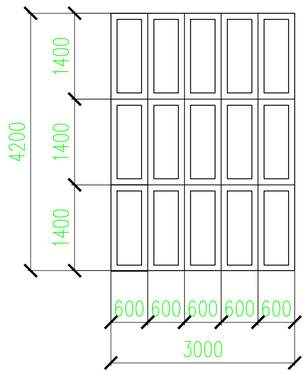

1. Данный лист смотреть совместно с л. АС 7÷10.

Согласовано:

Взам. инв. N

Подпись и дата

Инв. N подл.

Изм.	Кол. уч.	Лист	N док.	Подп.	Дата
Проверил		Паршина			
Разработ.		Паршина			
Н. контроль		Бейсембаев			

01-2024-АС

Строительство физкультурно-оздоровительного комплекса в селе Елтай Индерского района Атырауской области.

Стадия	Лист	Листов
РП	14	

Спецификация элементов заполнения оконных проемов

ТОО "Архдизстрой" Шымкент 2024

Спецификация элементов заполнения дверных проемов

Поз.	Обозначение	Наименование	Количество на этаж		Всего	Приме-чание
			1-ый этаж	2-ой этаж		
1	ГОСТ 6629-88	Дверной блок ДГ 21-8	3	2	5	
2	ГОСТ 6629-88	Дверной блок ДГ 21-9	22	8	30	
3	ГОСТ 6629-88	Дверной блок ДГ 21-13	2	6	8	
4	ГОСТ 6629-88	Дверной блок ДГ 21-15	1	1	2	
5	ГОСТ 6629-88	Дверной блок ДГ 21-18	3	–	3	
6	ГОСТ 24698-81	Дверной блок ДН 21-9	3	1	4	
7	ГОСТ 24698-81	Дверной блок ДГ 21-13	1	–	1	

1. Общие данные см. лист АС 7÷10.
2. Оконные блоки и балконные двери выполнять из ПХВ по ГОСТ 30674-99
   Оконные блоки – индивидуального изготовления.
3. Окна поставить в комплекте с подоконниками шириной 200мм из ПХВ.
4. Предусмотреть москитные сетки.
5. Наружные сливы выполнить из оцинкованной стали толщиной 0.8 мм.

Изм.	Кол. уч.	Лист	N док.	Подп.	Дата	01-2024-АС		
						Строительство физкультурно-оздоровительного комплекса в селе Елтай Индерского района Атырауской области.		
Проверил		Паршина					Стадия	Лист	Листов
Разработ.		Паршина					РП	15	
Н. контроль		Бейсембаев				Спецификация элементов заполнения дверных проемов	ТОО "Архдизстрой" Шымкент 2024	

Согласовано:

Взам. инв. N

Подпись и дата

Инв. N подл.

План кровли.

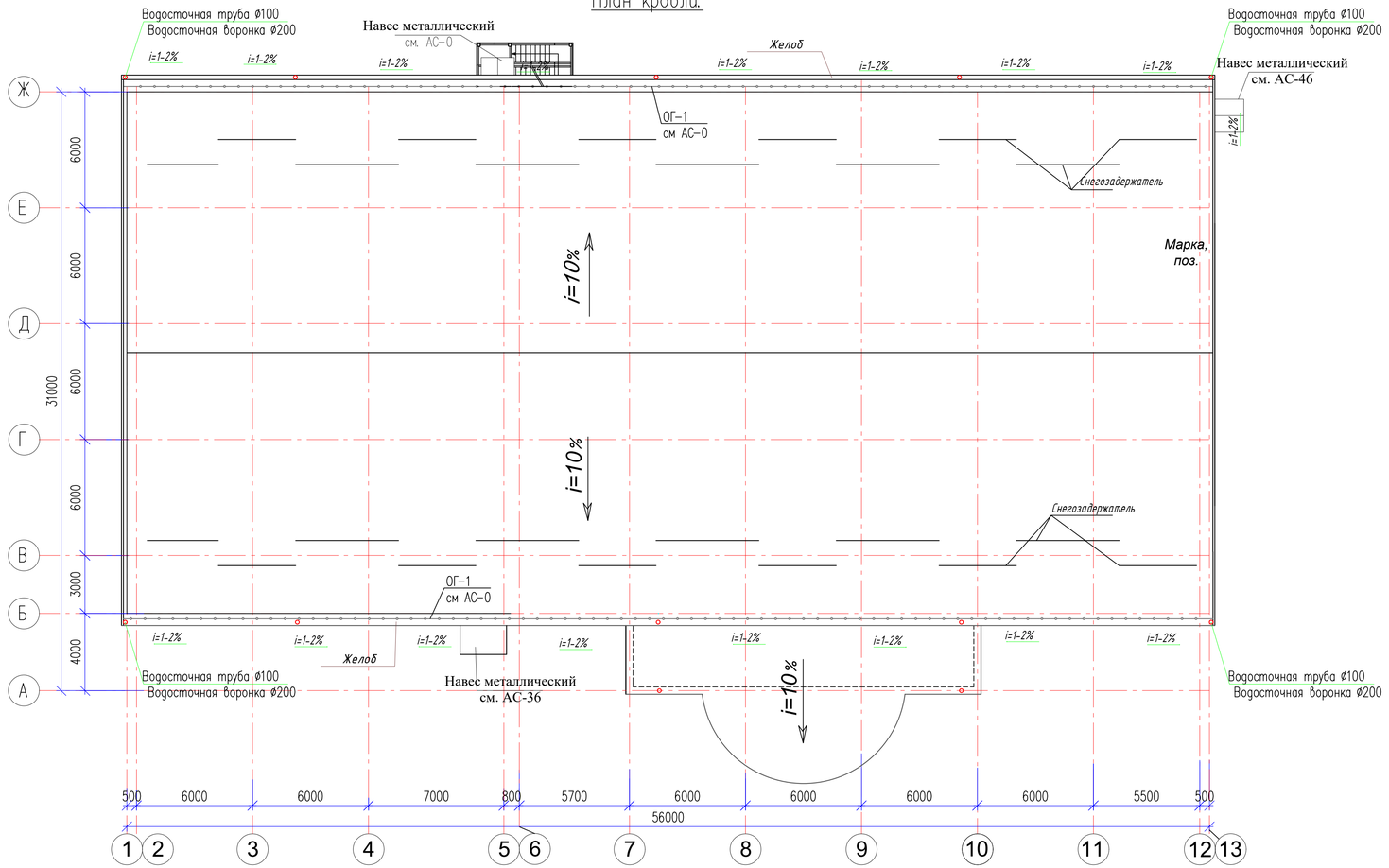

Спецификация конструктивных элементов кровли

Обозначение	Наименование	Кол.	Масса ед.кг.	Примеч.
	Элементы водостока			
Компания ASG	Водоприемная воронка оцинкованная шт	10		
	Желоб оцинкованный пм	112		
	Колено угловое оцинкованное пм	10		
	Колено сливное оцинкованное пм	10		
	Труба водосточная оцинкованная м²	38,0		
Инд.разраб. л.АС-16	Металлическое ограждение ОГ-1 п.м.	112		
Инд.разраб.л.АС-16	Снегозадержатели пм.	60		

Металлическое ограждение ОГ-1

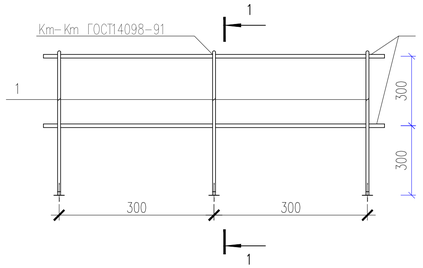

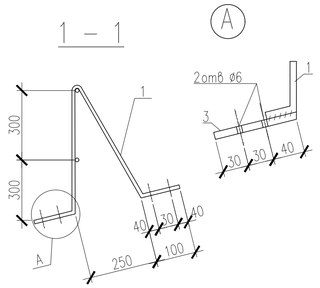

1. Данный лист смотреть совместно с л. АС 7÷10.

Спецификация конструктивных элементов ограждений ОГ-1

Поз.	Обозначение	Наименование	Кол.	Масса ед.,кг.	Примечание
1	2	3	4	5	6
		Металлическое ограждение (п.м.)	112		
		Расход на 1 п.м.			2.84
1	ГОСТ 34028-2016	ø12 А240 L=600	3	0.53	1.59
2	ГОСТ 34028-2016	ø8 А240 L=1100	2	0.43	0.86
3	ГОСТ 19903-74*	Лист 4х40х100 ГОСТ 19903-74* / С255 ГОСТ 27772-88*	3	0.13	0.39
		Рубероид м2	61,0		

Взам. инв. N	Подп. и дата	Инв. N подл.

Изм.	Кол. уч.	Лист	N док.	Подп.	Дата
Проверил		Паршина			
Разработ.		Паршина			
Н.контроль		Бейсембаев			

01-2024-АС

Строительство физкультурно-оздоровительного комплекса в селе Елтай Индерского района Атырауской области.

Стадия	Лист	Листов
РП	16	

План кровли.

ТОО "Архдизстрой" Шымкент 2024

Формат А4х3

Экспликация полов

Номер помещ	Тип пола	Схема Тип по серии 2.244-1.вып. 6	Данные элементов пола (наименование, толщ., основание и др.), мм	Площ. м²
на отм. 0,000				
7,16,30,31,33,34, 35,36,37,39,40, 40,41,42	КГ	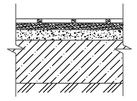	1. Керамогранитная плитка (рельефная). -10мм. 2. Прослойка и заполнение швов цементно-песчаным раствором М150-15мм 3. Стяжка из цементно-песчанного раствора М150-30мм 4. Подстилающий слой: бетон кл. В7.5 -100мм. 5. Грунт основания с втрамбованным гравием крупностью 40-60мм	349.17
			Плинтус из керамогранита h=200мм п.м.	310.5 п.м
2,3,4,10,11,12, 13,14,21,22,24, 25,26,27,28,29	К	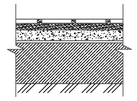	1. Керамическая плитка (рельефная) ГОСТ 6787-2001 -10мм. 2. Прослойка и заполнение швов цементно-песчаным раствором М150-15мм 3. Стяжка из цементно-песчанного раствора М150-30мм 4. Два слоя гидроизола на битумной мастике 5. Подстилающий слой: бетон кл. В7.5 -100мм. 6. Грунт основания с втрамбованным гравием крупностью 40-60мм	100.91
			Плинтус из керамической плитки п.м.	154.94 п.м
5,6,8,9	Л	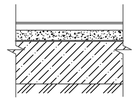	1. Линолеум на теплозвукоизолирующей подоснове ГОСТ 18108-2016-3,6мм 2. Прослойка из клеящей мастики-2мм 3. Стяжка из цементно-песчанного раствора М150 -30мм 4. Подстилающий слой: бетон кл. В7.5 -100мм. 5. Грунт основания с втрамбованным гравием крупностью 40-60мм	78.05
			Плинтус из ПВХ п.м.	73,66 п.м
23	Д	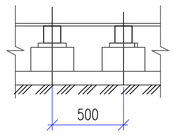	1. Рейки 60х60 -60мм 2. Лага 100х50- 50мм 3. Прокладка из доски 150х25х200-25мм 4. 2 слоя гидроизола на битумной мастике 5 Кирпичный столбик 25х 65х 250-65мм 6. Гидроизоляция асфальтобетон -25мм 7. Уплотненный щебнем грунт	626.20
			Деревянный плинтус п.м.	105,92п.м
1,15,32.	Кр	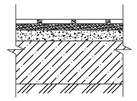	1. Керамическая плитка (рельефная) ГОСТ 6787-2001 -10мм. 2. Прослойка и заполнение швов-20мм цементно-песчаным раствором М150-15мм 3. Стяжка из цементно-песчанного раствора М150-30мм 4. Подстилающий слой: бетон кл. В7.5 -100мм. 5. Грунт основания с втрамбованным гравием крупностью 40-60мм	87.67
			Плинтус из керамической плитки п.м.	121.32 п.м
17,18,19,20,38	Б	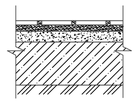	1. Бетон класса В25 шлифованный -30мм 2. Стяжка из цементно-песчанного раствора М150-30мм 4. Монолитная плита из бетона В 15 армированная сеткой С Ø6 А400 с ячейкой 200х200-150мм 5. Бетон В15 -40мм 5. Грунт основания с втрамбованным гравием крупностью 40-60мм	249.22
			Бетонный плинтус п.м.	134.82 п.м

Экспликация полов

Номер помещ	Тип пола	Схема Тип по серии 2.144-1.88	Данные элементов пола (наименование, толщ., основание и др.), мм	Площ. м²
на отм. +4,200				
13,14,16	КГ	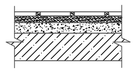	1. Керамогранитная плитка (рельефная). -10мм. 2. Прослойка и заполнение швов цементно-песчаным раствором М150-20мм 3. Стяжка из цементно-песчанного раствора М150 -20 4. Керамзитобетон об.вес 600кг/м³ -30мм 5. Монолитная ж/б плита перекрытия б=100мм	370.83
			Плинтус из керамогранита h=200мм п.м.	227,95п.м
5,6,7,8,10	К	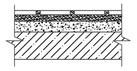	1. Керамическая плитка (рельефная) ГОСТ 6787-2001 -10мм. 2. Прослойка и заполнение швов цементно-песчаным раствором М150-20мм 3. Стяжка из цементно-песчанного раствора М150-20мм 4. Два слоя гидроизола на битумной мастике 5. Стяжка из цементно-песчанного раствора М150-25мм. 6. Монолитная ж/б плита перекрытия б=100мм	35,88
			Плинтус из керамической плитки h=50мм п.м.	54.30 п.м
1	Л	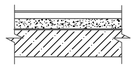	1. Линолеум на теплозвукоизолирующей подоснове ГОСТ 18108-2016-3,6мм 2. Прослойка из клеящей мастики-2мм 3. Стяжка из цементно-песчанного раствора М150 -45мм 4. Керамзитобетон об.вес 600кг/м³ -30мм 5. Монолитная ж/б плита перекрытия б=100мм	
			Плинтус из ПВХ h=50мм п.м.	23.68 п.м
2,3,11,12	Д	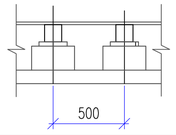	1. Рейки 60х30 -30мм 2. Лага 100х80- 50мм 3. 1 слой гидроизола на битумной мастике 4. Монолитная ж/б плита перекрытия б=100мм	347.45
			Деревянный Плинтус h=50мм п.м.	133.35 п.м
4,9	Кр	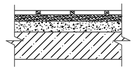	1. Керамическая плитка (рельефная) ГОСТ 6787-2001 -10мм. 2. Прослойка и заполнение швов цементно-песчаным раствором М150-20мм 3. Стяжка из цементно-песчанного раствора М150-50мм 4. Монолитная ж/б плита перекрытия б=100мм	15,77
			Плинтус из керамической плитки h=50мм п.м.	31,22 п.м
15,17	Кп	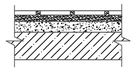	1. Керамическая плитка (рельефная) ГОСТ 6787-2001 -10мм. 2. Клей для керамической плитки 3. Монолитная ж/б плита перекрытия б=100мм	32.44
			Плинтус из керамической плитки h=50мм п.м.	35.81 п.м

1. Данный лист смотреть совместно с л. АС- 0,0,0.
2. Устройство чистых полов следует производить после монтажа электротехнического, технологического и сантехнического оборудования.
3. В помещениях с гидроизоляцией, в местах примыкания к стенам и перегородкам , гидроизоляционный слой завести на стены на 300 мм над уровнем чистого пола.
4. Полы в помещениях санузлов, душевых выполнить на 20 мм ниже пола основных .
5. Деревянные конструкции пола подвергнуть глубокой пропитке антипиренами.

Согласовано:

Взам. инв. N

Подпись и дата

Инв. N подл.

Изм.	Кол. уч.	Лист	N док.	Подп.	Дата	01-2024-АС		
						Строительство физкультурно-оздоровительного комплекса в селе Елтай Индерского района Атырауской области.		
							Стадия	Лист	Листов
Проверил		Паршина					РП	17	
Разработ.		Паршина							
Н. контроль		Бейсембаев				Экспликация полов	ТОО "Архдизстрой" Шымкент 2024		

Формат А2

Ведомость отделки помещений

Наименование или номер помещения	Потолок		Стены и перегородки		Низ стен или перегородок (панель)			Колонны		Примечание
	Площадь $м^2$	Вид отделки	Площадь $м^2$	Вид отделки	Площадь $м^2$	Вид отделки	высота мм.	Площадь $м^2$	Вид отделки	
1	2	3	4	5	6	7	8	9	10	11
На отм 0,000										
1,15,7,16,31,37	193.02	Подвесной потолок из гипсокартона ГКЛ. Улучшенная Шпатлевка "Левкас". Водоэмульсионная окраска по ГОСТ 28196-89	2362.8	Улучшенная штукатурка Шпатлевка"Левкас".		Окраска масляными красками по ГОСТ 19214-80	1800	88.4	Гипсокартон ГКЛ. Улучшенная Шпатлевка "Левкас". Водоэмульсионная окраска по ГОСТ 28196-89	
			1299.54	Окраска водоэмульсионными красками по ГОСТ 28196-89	1063.26					
2,3,4,10,11,12,13,14,21,22, 24,25,26,27,28,29	100.91	Подвесной потолок из влагостойкого гипсокартона ГКЛВ. Улучшенная шпатлевка "Левкас". Водоэмульсионная окраска.	603.0	Улучшенная штукатурка Шпатлевка"Левкас".	271.35	Облицовка глазурованной плиткой красками по ГОСТ 6141-91	1800	0.0	Гипсокартон ГКЛ. Улучшенная Шпатлевка "Левкас". Водоэмульсионная окраска по ГОСТ 28196-89	
			331.65	Окраска водоэмульсионными красками по ГОСТ 28196-89						
5	18.72	Подвесной потолок из гипсокартона ГКЛ. Улучшенная Шпатлевка "Левкас". Водоэмульсионная окраска по ГОСТ 28196-89	75.24	Улучшенная штукатурка Шпатлевка"Левкас".		Облицовка глазурованной плиткой красками по ГОСТ 6141-91	1800	10.4	Гипсокартон ГКЛ. Улучшенная Шпатлевка "Левкас". Водоэмульсионная окраска по ГОСТ 28196-89	
			41.38	Окраска водоэмульсионными красками по ГОСТ 28196-89	33.86					
6,8,9,33,34,35,36	134.73	Подвесной потолок из гипсокартона ГКЛ. Улучшенная Шпатлевка "Левкас". Водоэмульсионная окраска по ГОСТ 28196-89	525.96	Улучшенная штукатурка Шпатлевка"Левкас". Окраска водоэмульсионными красками по ГОСТ 28196-89	—	—	—	31.20	Гипсокартон ГКЛ. Улучшенная Шпатлевка "Левкас". Водоэмульсионная окраска по ГОСТ 28196-89	
17,18,38	209.44	Подвесной потолок из гипсокартона ГКЛ. Улучшенная Шпатлевка "Левкас". Водоэмульсионная окраска по ГОСТ 28196-89	390.32	Улучшенная штукатурка Шпатлевка"Левкас". Окраска водоэмульсионными красками по ГОСТ 28196-89	—	—	—	36.40	Гипсокартон ГКЛ. Улучшенная Шпатлевка "Левкас". Водоэмульсионная окраска по ГОСТ 28196-89	
19,20,32	57.13	Подвесной потолок из гипсокартона ГКЛ. Улучшенная Шпатлевка "Левкас". известковая окраска	218.88	Улучшенная штукатурка Шпатлевка"Левкас". Окраска известковая окраска	—	—	—	20.80	Гипсокартон ГКЛ. Улучшенная Шпатлевка "Левкас". Водоэмульсионная окраска по ГОСТ 28196-89	
			218.88							
23			655.55	Улучшенная штукатурка Шпатлевка"Левкас". Окраска водоэмульсионными красками по ГОСТ 28196-89	—	—	—	136	Гипсокартон ГКЛ. Улучшенная Шпатлевка "Левкас". Водоэмульсионная окраска по ГОСТ 28196-89	
30,39	33.59	Подвесной потолок из гипсокартона ГКЛ. Улучшенная Шпатлевка "Левкас". Водоэмульсионная окраска по ГОСТ 28196-89	141.52	Улучшенная штукатурка Шпатлевка"Левкас".	63.64	Окраска масляными красками по ГОСТ 19214-80	1800			
			77.79	Окраска водоэмульсионными красками по ГОСТ 28196-89						
40,41,42.	117.48	Подвесной потолок "Армстронг"	66.72	Улучшенная штукатурка Шпатлевка"Левкас".				16.20	Гипсокартон ГКЛ. Улучшенная Шпатлевка "Левкас". Водоэмульсионная окраска по ГОСТ 28196-89	
			36.70	Окраска водоэмульсионными красками по ГОСТ 28196-89	30.02	Окраска масляными красками по ГОСТ 19214-80				

Ведомость отделки помещений

Наименование или номер помещения	Потолок		Стены и перегородки		Низ стен или перегородок (панель)			Колонны		Примечание
	Площадь $м^2$	Вид отделки	Площадь $м^2$	Вид отделки	Площадь $м^2$	Вид отделки	высота мм.	Площадь $м^2$	Вид отделки	
1	2	3	4	5	6	7	8	9	10	11
На отм +4,200										
4,9,13	90.37	Подвесной потолок из гипсокартона ГКЛ. Улучшенная Шпатлевка "Левкас". Водоэмульсионная окраска по ГОСТ 28196-89	425.27	Улучшенная штукатурка Шпатлевка"Левкас". Окраска водоэмульсионными красками по ГОСТ 28196-89	178.02	Окраска масляными красками по ГОСТ 19214-80	1800	36,12	Гипсокартон ГКЛ. Улучшенная Шпатлевка "Левкас". Водоэмульсионная окраска по ГОСТ 28196-89	
5,6,7,8,10	38.88	Подвесной потолок из влагостойкого гипсокартона ГКЛВ. Улучшенная шпатлевка "Левкас". Водоэмульсионная окраска.	241.59	Улучшенная штукатурка Шпатлевка"Левкас". Окраска водоэмульсионными красками по ГОСТ 28196-89	97.72	Облицовка глазурованной плиткой красками по ГОСТ 6141-91	1800			
1	33.2	Подвесной потолок из гипсокартона ГКЛ. Улучшенная Шпатлевка "Левкас". Водоэмульсионная окраска по ГОСТ 28196-89	101.83	Улучшенная штукатурка Шпатлевка"Левкас". Окраска водоэмульсионными красками по ГОСТ 28196-89	—	—	—	5,20	Гипсокартон ГКЛ. Улучшенная Шпатлевка "Левкас". Водоэмульсионная окраска по ГОСТ 28196-89	
2,12,14,16			674.26	Улучшенная штукатурка Шпатлевка"Левкас". Окраска водоэмульсионными красками по ГОСТ 28196-89	—	—	—	52.0	Гипсокартон ГКЛ. Улучшенная Шпатлевка "Левкас". Водоэмульсионная окраска по ГОСТ 28196-89	
3,11.	32.44	Подвесной потолок из гипсокартона ГКЛ. Улучшенная Шпатлевка "Левкас". Водоэмульсионная окраска по ГОСТ 28196-89	133.50	Улучшенная штукатурка Шпатлевка"Левкас". Окраска водоэмульсионными красками по ГОСТ 28196-89	—	—	—	5,20	Гипсокартон ГКЛ. Улучшенная Шпатлевка "Левкас". Водоэмульсионная окраска по ГОСТ 28196-89	

1. Данный лист см. совместно с листами АС-0
2. во всех помещениях выполнить улучшенную штукатурку стен.
3. В помещениях, имеющих умывальники, стену за умывальником облицевать глазурованной плиткой на ширину 1500мм, высотой 1,8м от пола. Расход плитки 10,8$м^2$
4. При обшивке стен и колонн гипсокартоном использовать лист толщиной 12,5мм.
5. Ферму по оси 6 выше отм +8,500 зашить гипсокартоном по типу каркасных перегородок системы "Кнауф" с одинарной обшивкой марки С 625, толщиной гипсокартонного листа 12,5мм, по С.РК1.073.9-2.00, расход гипсокартона-68,40$м^2$

Согласовано

Взам. инв. N

Подп. и дата

Инв. N подл.

Изм.	Кол. уч.	Лист	N док.	Подп.	Дата
Проверил		Паршина			
Разработ.		Паршина			
Н. контроль		Бейсембаев			

01-2024-АС

Строительство физкультурно-оздоровительного комплекса в селе Елтай Индерского района Атырауской области.

Стадия	Лист	Листов
РП	18	

Ведомость отделки помещений.

ТОО "Архдизстрой" Шымкент 2024

Копировал

Формат А2

Кладочный план на отм .0,000 с раскладкой монолитных перемычек и сердечников.

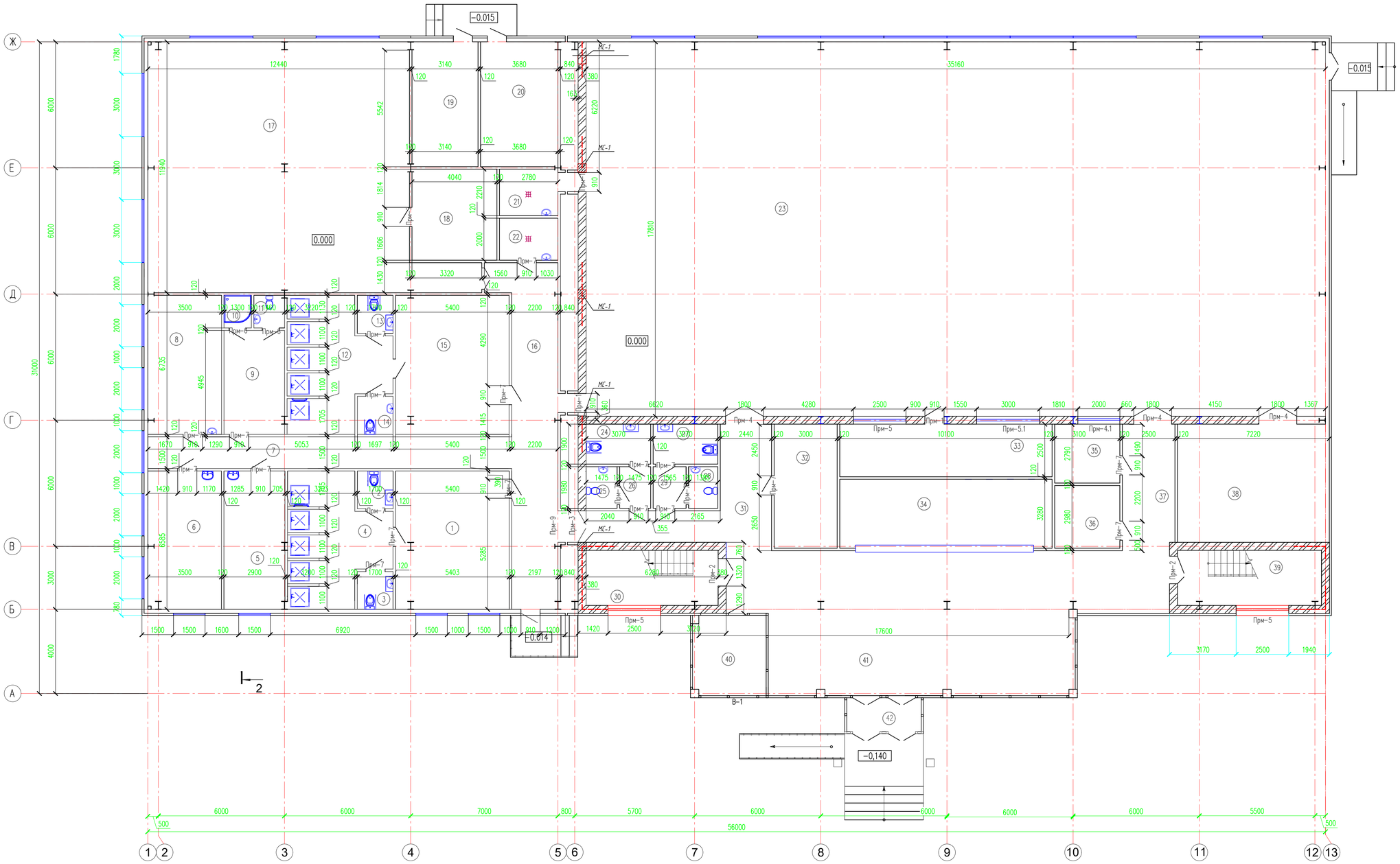

Экспликация помещений

Номер помещения	Наименование	Площадь, м²
1	Раздевальная на 30 мест для женщин	35,08
2	Санузел универсальный	2,92
3	Санузел универсальный	2,92
4	Душевая для женщин	25,68
5	Кабинет медсестры	18,72
6	Кабинет директора	22,66
7	Коридор	25,20
8	Рабочее помещение сотрудников служб	22,76
9	Тренерская (М)	13,91
10	Душ	1,90
11	Санузел универсальный	2,14
12	Душевая для мужчин	25,88
13	Санузел универсальный	2,94
14	Санузел универсальный	2,94
15	Раздевальная на 30 мест для мужчин	35,24
16	Коридор	37,30
17	Тренажерный зал на 20 чел	152,30
18	Инвентарная	17,14
19	Венткамера	18,30
20	Тепловой узел	21,48
21	Комната уборочного инветаря	5,94
22	Комната уборочного инветаря	5,37
23	Зал для занятия волейболом,баскетболом и мини футболом. Пропускная способность 40 чел	626,20
24	Санузел для ММГН для женщин	5,63
25	Санузел для женщин	2,78
26	Шлюз	2,78
27	Санузел для ММГН для мужчин	5,63
28	Санузел для мужчин	2,60
29	Шлюз	2,96
30	Лестничная клетка	16,03
31	Коридор	31,80
32	Электрощитовая	17,35
33	Аппаратная. Места для судьей	24,74
34	Гардеробная	32,59
35	Места для МГН	
36	Помещение техперсонала	9,0
37	Коридор	
38	Инвентарная	
39	Лестничная клетка	17,56
40	Пост охраны	
41	Вестибюль	98,8
42	Тамбур	5,40
	Всего:	1491.22

1. Данный лист смотреть совместно с л. АС-20
2. За условную отм. 0,000 принят уровень чистого пола , что соответствует абсолютной отметке 1.80 на местности по генплану.
3. Перегородки выполнить из обыкновенного глиняного обожженого кирпича марки КОРПо 1 НФ/100/2.0/50 по ГОСТ 530-2012 на цементно-песчаном растворе М25-в летних условиях и М50-в зимних условиях с добавкой пластификаторов.
4. Монолитные перемычки выполнить на всю ширину стены и заложить в кладку не менее 350 мм при ширине проема свыше 1,5 м и 250 мм при ширине проема ниже 1,5 м.
5. Кирпичную стену по оси Б усилить монолитными сердечниками. В местах сопряжений сердечников с кладкой , армировать в горизонтальных швах сетками по серии 2.130-6с вып. 1 с шагом 675мм по высоте кладки. Сетка должна проходить сквозь железобетонных конструкции.

Изм.	Кол. уч.	Лист	N док.	Подп.	Дата	01-2024-АС
						Строительство физкультурно-оздоровительного комплекса в селе Елтай Индерского района Атырауской области.
Проверил		Паршина				Стадия: РП · Лист: 19 · Листов:
Разработ.		Паршина				Кладочный план на отм .0,000 с раскладкой монолитных перемычек и сердечников
Н. контроль		Бейсембаев				ТОО "Архдизстрой" Шымкент 2024

Согласовано

Взам. инв. N

Подп. и дата

Инв. N подл.

Копировал

Формат А1

Кладочный план на отм +4,200 с раскладкой монолитных перемычек и сердечников.

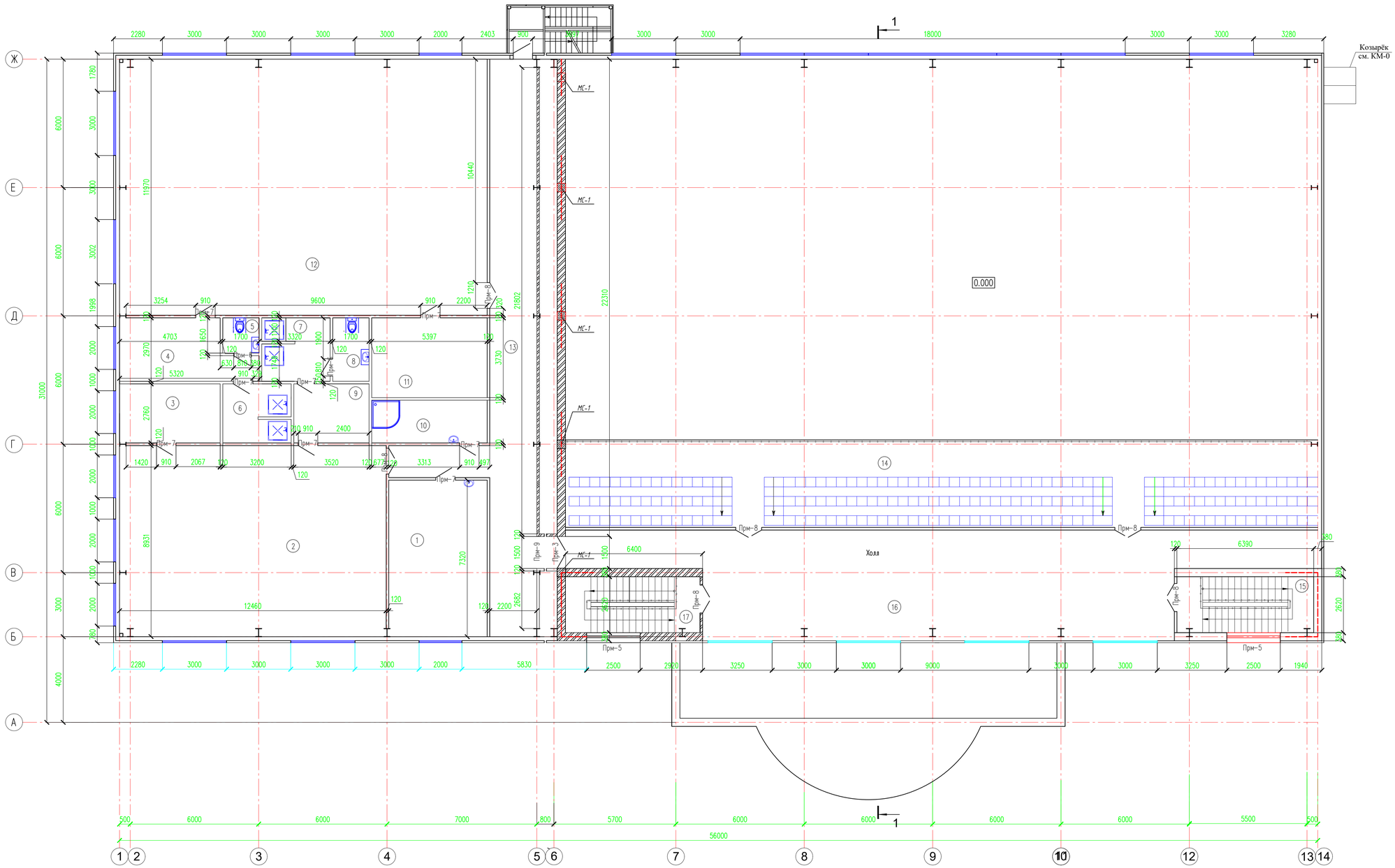

Экспликация помещений

Номер поме-щения	Наименование	Площадь, м
1	Кабинет	33,20
2	Зал борьбы на 12 чел	110,53
3	Инвентарная	12.68
4	Раздевальная на 12 чел	15.77
5	Санузел универсальный	2,67
6	Душ для МГН	8,60
7	Душ для МГН	9,25
8	Санузел универсальный	4,86
9	Раздевальная на 12 чел	9.46
10	Помещение уборочного инвентаря	10.50
11	Инвентарная	19.76
12	Зал бокса на один ринг 12 чел	204.48
13	Коридор	65.12
14	Трибуна на 174 места	142.88
15	Лестничная клетка №1	16,38
16	Холл	137.6
17	Лестничная клетка №2	16,06
	Всего:	819.80

1. Даннный лист смотреть совместно с л. АС-19
2. За условную отм. 0,000 принят уровень чистого пола , что соответствует абсолютной отметке 1.80 на местности по генплану.
3. Перегородки выполнить из обыкновенного глиняного обожженого кирпича марки КОРПо 1 НФ/100/2.0/50 по ГОСТ 530-2012 на цементно-песчаном растворе М25-в летних условиях и М50-в зимних условиях с добавкой пластификаторов.
4. Монолитные перемычки выполнить на всю ширину стены и заложить в кладку не менее 350 мм при ширине проема свыше 1,5 м и 250 мм при ширине проема ниже 1,5 м.
5. Кирпичную стену по оси 6 усилить монолитными сердечниками. В местах сопряжений сердечников с кладкой , армировать в горизонтальных швах сетками по серии 2.130-6с вып. 1 с шагом 675мм по высоте кладки. Сетка должна проходить сквозь железобетонных конструкций.

Изм.	Кол. уч.	Лист	N док.	Подп.	Дата	01-2024-АС		
						Строительство физкультурно-оздоровительного комплекса в селе Елтай Индерского района Атырауской области		
							Стадия	Лист	Листов
Проверил		Паршина					РП	20	
Разработ.		Паршина				Кладочный план на отм.+4,200 с раскладкой монолитных перемычек и сердечников	ТОО "Архдизстрой" Шымкент 2024		
Н. контроль		Бейсембаев							

Согласовано

Взам. инв. N

Подп. и дата

Инв. N подл.

Копировал

Формат A1

Козырек входа

Схема расположения балок

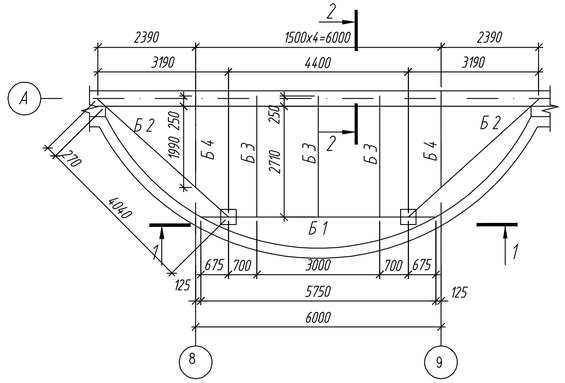

Плита козырька входа (армирование)

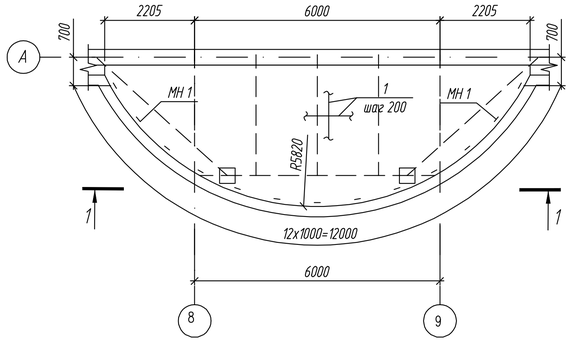

1-1

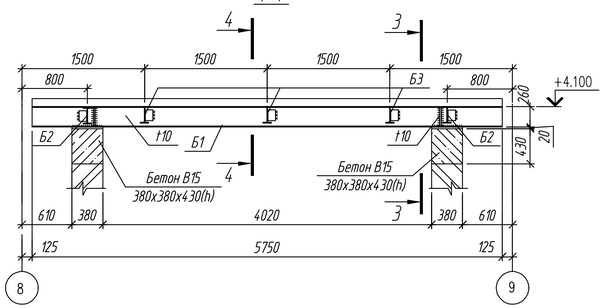

1-1 (армирование)

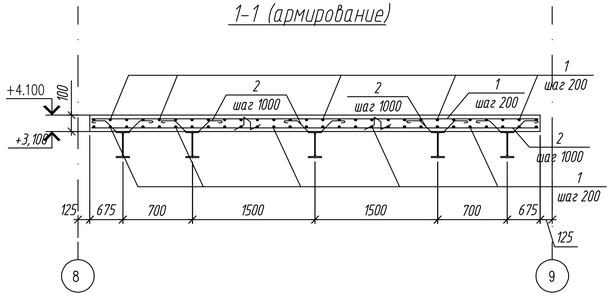

2-2

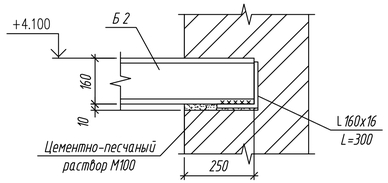

3-3

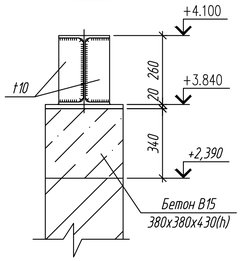

4-4

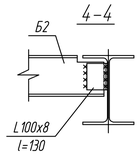

Ведомость деталей

Поз.	Эскиз
2	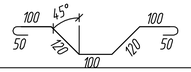
3	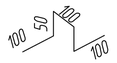

Спецификация элементов

Поз.	Обозначение	Наименование	Кол.	Масса ед., кг	Приме-чание
		Козырек входа №1			
Б1	ГОСТ 26020-83	I26Б1, l=5750	1	161,0	161,0
Б2	ГОСТ 26020-83	I26Б1, l=4310	2	120,70	241,4
Б3	ГОСТ 26020-83	I16Б1, l=2960	3	37,60	112,8
Б4	ГОСТ 26020-83	I16Б1, l=2240	2	28,45	56,9
	ГОСТ 8509-93	L100x8, l=130	7	1,59	11,13
	ГОСТ 8509-93	L160x16, l=300	7	11,55	80,85
	ГОСТ19903-74*	-20x380, l=380	2	22,67	45,34
	ГОСТ19903-74*	-10x60, l=250	4	1,18	4,72
		Материалы			
		Бетон кл. В15, F50	0,12		м³
		Плита козырька входа №1			
	АСИ-МН-1	Закладная деталь МН-1	13	1,31	
1	ГОСТ 5781-82*	⌀12 AIII, L=п.м	441,82	0,888	392,34
2	ГОСТ 5781-82*	⌀6 AI, L=640	16	0,14	2,24
3	ГОСТ 5781-82*	⌀6 AI, L=400	74	0,09	6,66
		Материалы			
		Бетон кл. В15, F50	2,66		м³

1. Данный лист см. совместно с л. АС-22
2. Балки козырька окрасить эмалью ПФ-115 за два раза по грунтовке ГФ-021.
3. Сварку производить электродами Э-42 ГОСТ 9467-75 в соответствии с ГОСТ 14098-91.
4. Козырек входа №1 обшить металлосайдингом. Расход металлосайдинга - 29,93 м².

Ведомость расхода стали на элемент, кг

Марка элемента	Изделия арматурные						Изделия закладные					Всего
	Арматура класса					Всего	Арматура класса		Прокат марки		Всего	
	А-I			А-III			А-III		С 245			
	ГОСТ 5781-82*						ГОСТ 5781-82*		ГОСТ 8510-86*			
	⌀6	-	Итого	⌀12	Итого		⌀8	Итого	L 100x63x6	Итого		
Плита козырька входа	8,90	-	8,90	392,34	392,34	401,24	2,34	2,34	14,69	14,69	17,03	418,27

Изм.	Кол. уч.	Лист	N док.	Подп.	Дата
Проверил		Паршина			
Разработ.		Паршина			
Н. контроль		Бейсембаев			

01-2024-АС

Строительство физкультурно-оздоровительного комплекса в селе Елтай Индерского района Атырауской области.

Стадия	Лист	Листов
РП	21	

Козырек входа.

ТОО "Архдизстрой" Шымкент 2024

Формат А4х3

Согласовано

Взам. инв. N

Подп. и дата

Инв. N подл.

Схема расположения декоративных элементов парапета козырька входа № 1

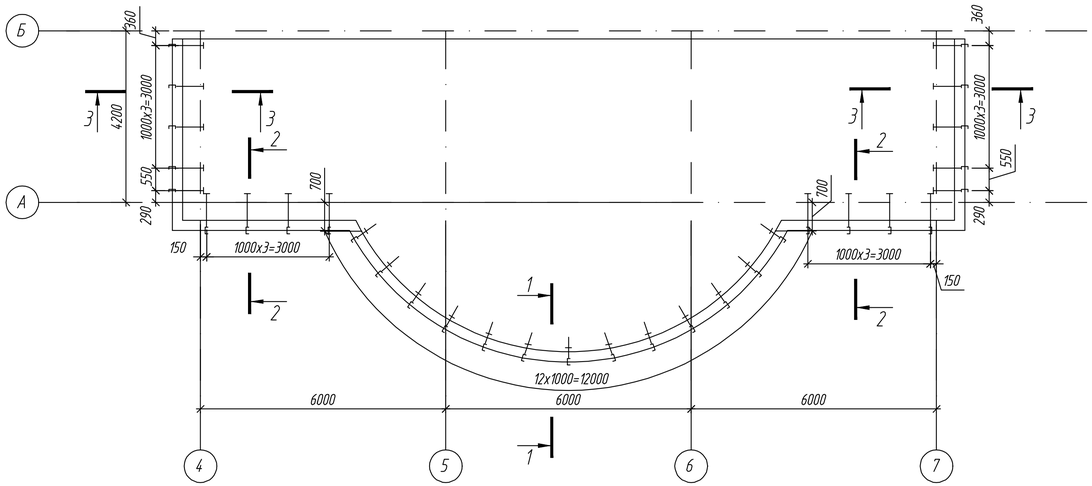

1-1

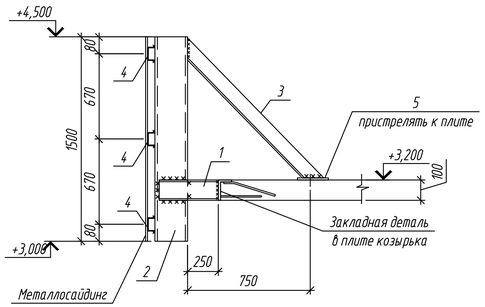

2-2, 3-3

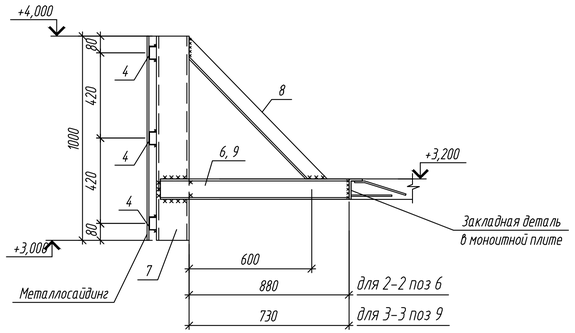

Спецификация элементов

Поз.	Обозначение	Наименование	Кол.	Масса ед., кг	Приме-чание
		Парапет козырька			
1	ГОСТ 8240-89	⊏10, L=400мм	13	3,4	44,2
2	ГОСТ 8240-89	⊏16, L=1500мм	13	21,3	276,9
3	ГОСТ 8509-86	∟75x5, L=1500мм	13	8,7	113,1
4	ГОСТ 8240-97	⊏6,5П, L=1 п.м	90,72	5,9	535,2
5	ГОСТ 103-76*	-150x6, L=150мм	13	0,01	0,13
6	ГОСТ 8240-89	⊏10, L=1030мм	8	8,85	70,8
7	ГОСТ 8240-89	⊏16, L=1000мм	18	14,2	255,6
8	ГОСТ 8509-86	∟75x5, L=1000мм	18	5,80	104,4
9	ГОСТ 8240-89	⊏10, L=880мм	10	7,56	75,6
		Металлосайдинг	36,7		м²

1. Данный лист см. совместно с АС-21.
2. Все металлические элементы окрасить эмалью ПФ 115 ГОСТ 6465-76 за два раза по грунту ГФ-021
3. Сварку производить электродами типа Э42А по ГОСТ 9467-75.

Согласовано

Взам. инв. N

Подп. и дата

Инв. N подл.

Изм.	Кол. уч.	Лист	N док.	Подп.	Дата
Проверил		Паршина			
Разработ.		Паршина			
Н. контроль		Бейсембаев			

01-2024-АС

Строительство физкультурно-оздоровительного комплекса в селе Елтай Индерского района Атырауской области.

Стадия	Лист	Листов
РП	22	

Схема расположения декоративных элементов парапета козырька входа №1

ТОО "Архдизстрой" Шымкент 2024

Формат А4х3

Рама монолитная ж.б РМ-1

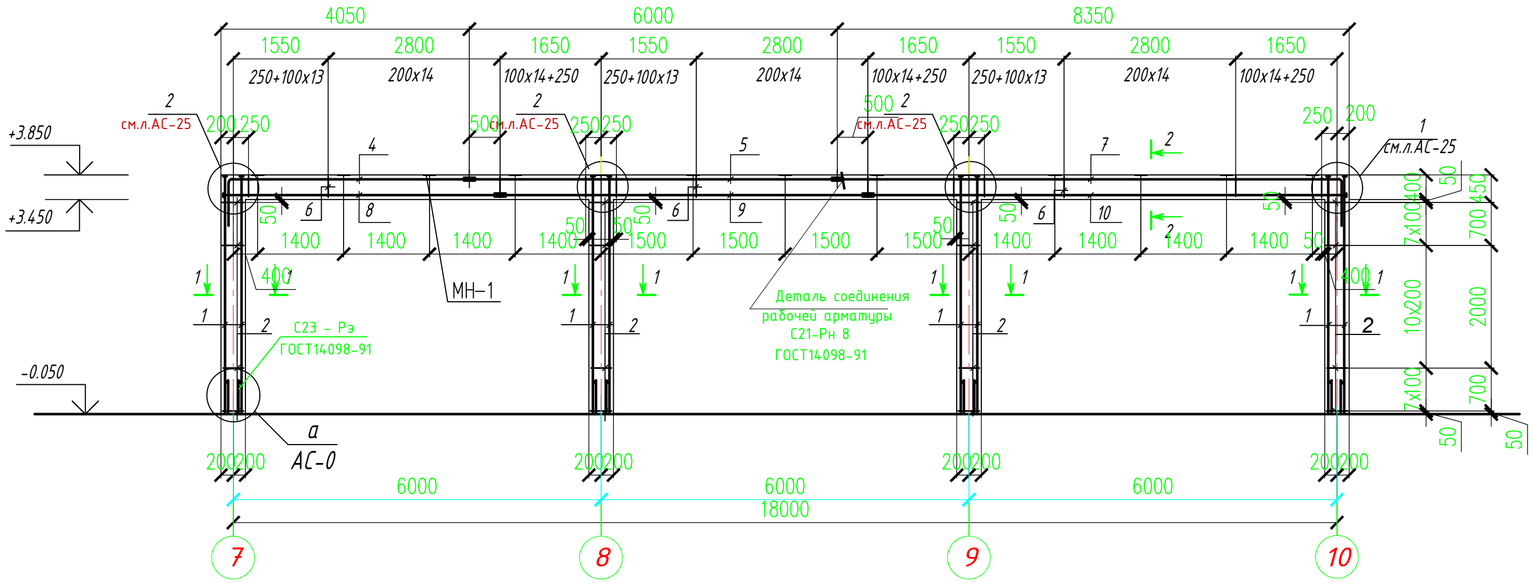

Спецификация – Рама монолитная ж.б РМ-1

Марка, поз.	Обозначение	Наименование	Кол.	Масса ед.кг.	Примеч.
		Рама монолитная ж.б РМ-1	1		
		Стойки			
1		Ø22А400 ГОСТ 34028-2016 L=3830	16	11.41	182,56кг
2		Ø8А240 ГОСТ 34028-2016 L=1600	100	0.632	63.20
3		Ø8А400 ГОСТ 34028-2016 L=400	128	0.158	20,22г
		Материалы Бетон кл.В25 $м^3$	2.24		
		Ригели			
4		Ø20А400 ГОСТ 34028-2016 L=5,63	4	13,9	55,60кг
5		Ø20А400 ГОСТ 34028-2016 L=6000	4	14,82	59.28кг
7		Ø20А400 ГОСТ 34028-2016 L=9430	4	23,29	93,16кг
8		Ø20А400 ГОСТ 34028-2016 L=4530	4	11,19	44,72кг
9		Ø20А400 ГОСТ 34028-2016 L=6000	4	14,82	59,28кг
10		Ø20А400 ГОСТ 34028-2016 L=8330	4	20,57	82,28г
6		Ø8А240 ГОСТ 34028-2016 L= 1350	250	0.533	133.25кг
	Инд.разраб.л.АС-25	Шайба Ш-1			
		-20х100 ГОСТ103-2006 L=100	24	1.57	37.68кг
		Материалы Бетон кл.В25 $м^3$	2,94		
	Инд.разраб.л.АС-26	Закладная деталь МН-2			
		Ø12А400 ГОСТ 34028-2016 L=630	13	3,51	45,63кг

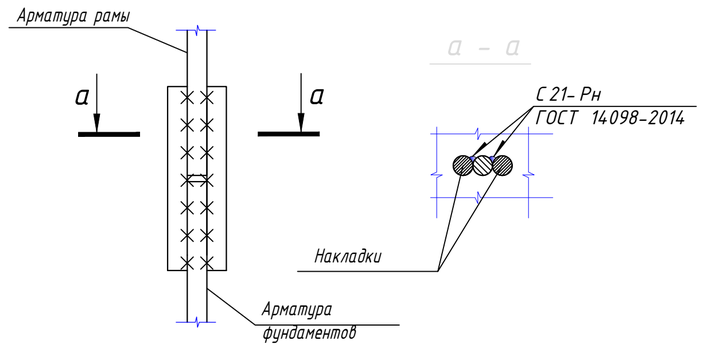

Ведомость деталей

поз.	эскиз
2	450; 350; 350; 450; L=1600
4	8330; 1100
7	325; 350; 225; 450; L=1350

1. Данный лист смотри совместно с л.АС-7,24,25.
2. Рабочую арматуру стоек рам приварить к выпускам фундаментов. Сварные соединения выполнить по С21-Рн ГОСТ 14098-91.

Изм.	Кол. уч.	Лист	N док.	Подп.	Дата
Проверил		Паршина			
Разработ.		Паршина			
Н. контроль		Бейсембаев			

01-2024-АС

Строительство физкультурно-оздоровительного комплекса в селе Елтай Индерского района Атырауской области.

Стадия	Лист	Листов
РП	23	

Рама монолитная ж.б РМ-1.
Спецификация – Рама монолитная ж.б РМ-1.

ТОО "Архдизстрой" Шымкент 2024

Согласовано:

Взам.инв.№

Подп. и дата.

Инв.№ подл.

Формат А3

Рама монолитная ж.б РМ-2

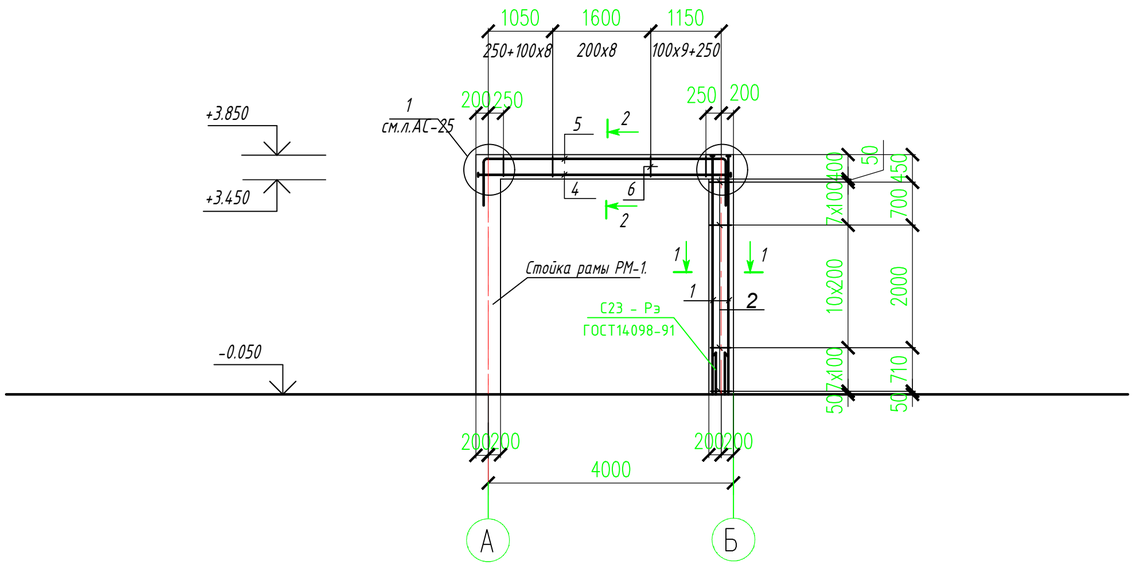

Спецификация – Рама монолитная ж.б РМ-2

Марка, поз.	Обозначение	Наименование	Кол.	Масса ед.кг.	Примеч.
		Рама монолитная ж.б РМ-2	4		
		Стойки			
1		Ø22А400 ГОСТ 34028-2016 L=3870	4	11,18	44,72кг
2		Ø8А240 ГОСТ 34028-2016 L=1600	25	0.632	15.80кг
3		Ø8А400 ГОСТ 34028-2016 L=400	32	0.158	5.06кг
		Материалы Бетон кл.В25 $м^3$	1.03		
		Ригели			
4		Ø20А400 ГОСТ 34028-2016 L=4360	4	10,77	43.08кг
5		Ø20А400 ГОСТ 34028-2016 L=6560	4	16,20	68,40кг
6		Ø8А240 ГОСТ 34028-2016 L= 1350	52	0.533	27.72кг
	Инд.разраб.л.АС-25	Шайба Ш-1			
		-20x100 ГОСТ103-2006 L=100	4	1.57	6.28кг
		Материалы Бетон кл.В25 $м^3$	1.98		

Ведомость деталей

поз.	эскиз
2	450; 350; 350; 450; L=1600
5	8330; 1100; 1100
6	325; 350; 225; 450; L=1350

1. Данный лист смотри совместно с л.АС-7,23,25.
2. Рабочую арматуру стоек рам приварить к выпускам фундаментов. Сварные соединения выполнить по С21-Рн ГОСТ 14098-91.

Согласовано:

Взам.инв.№

Подп. и дата.

Инв.№ подл.

Изм.	Кол. уч.	Лист	N док.	Подп.	Дата
Проверил		Паршина			
Разработ.		Паршина			
Н. контроль		Бейсембаев			

01-2024-АС

Строительство физкультурно-оздоровительного комплекса в селе Елтай Индерского района Атырауской области.

Стадия	Лист	Листов
РП	24	

Рама монолитная ж.б РМ-2
Спецификация – Рама монолитная ж.б РМ-2.

ТОО "Архдизстрой" Шымкент 2024

Формат А3

1-1

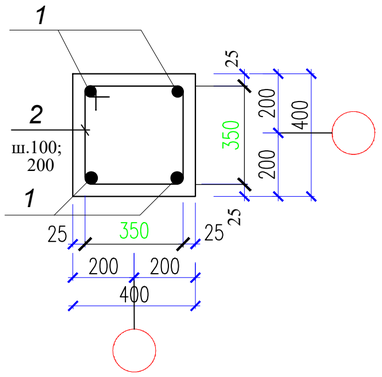

2-2

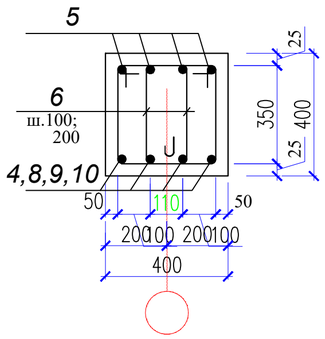

Шайба Ш-1

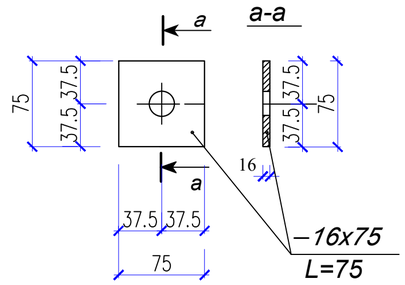

Деталь соединения арматуры ригеля с шайбой

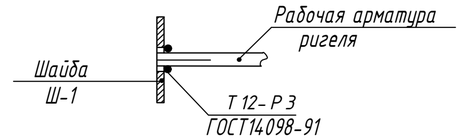

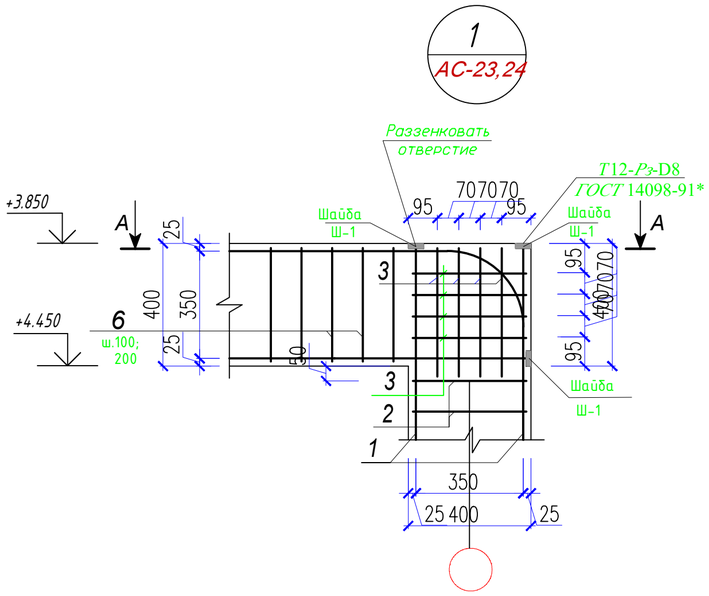

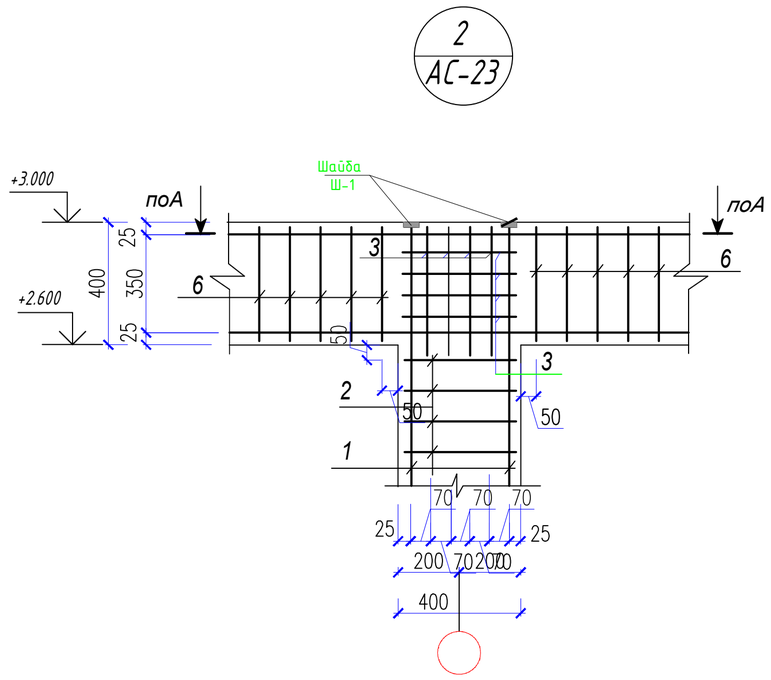

А-А

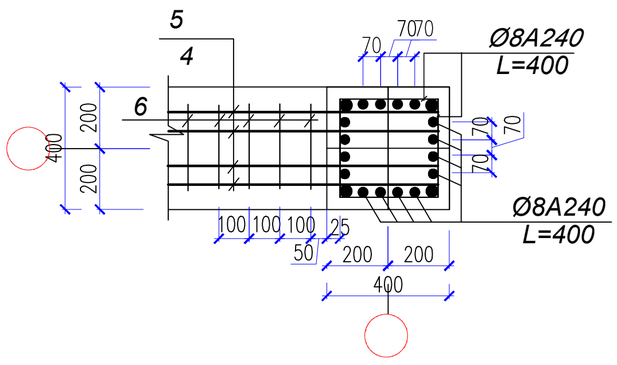

1. Данный лист смотреть совместно с листами АС-7,23,24.

Изм.	Кол. уч.	Лист	N док.	Подп.	Дата	01–2024–АС		
						Строительство физкультурно–оздоровительного комплекса в селе Елтай Индерского района Атырауской области.		
							Стадия	Лист	Листов
							РП	25	
Проверил		Паршина							
Разработ.		Паршина				Узел 1,2. Сечение 1-1; 2-2; А-А.	ТОО "Архдизстрой" Шымкент 2024		
Н. контроль		Бейсембаев							

Согласовано:

Взам.инв.№

Подп. и дата.

Инв.№ подл.

Формат А3

Закладная деталь МН-1

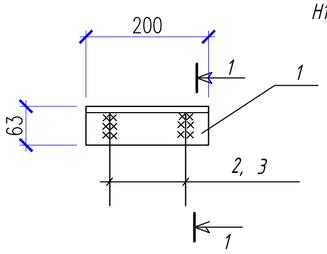

1-1

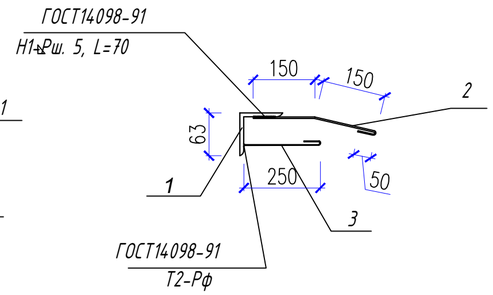

Закладная деталь МН-4

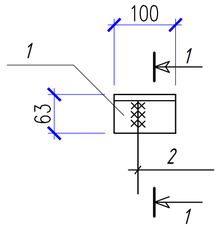

Закладная деталь МН-2.

1 - 1

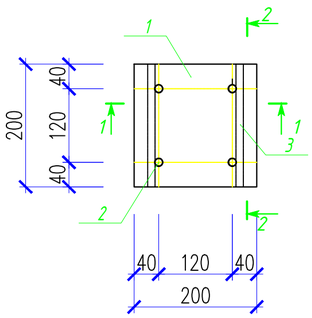

2 - 2

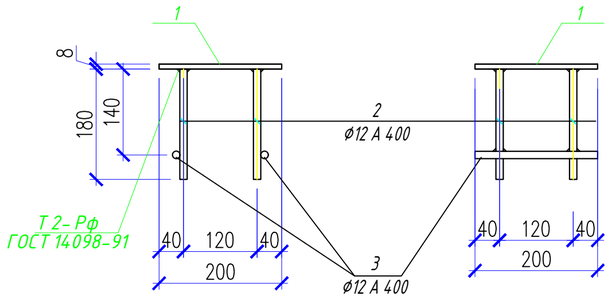

Спецификация элементов

Марка, поз.	Обозначение	Наименование	Кол.	Масса ед.кг.	Примеч.
		Закладная деталь МН-1		1.24	
1		L63х5 ГОСТ 8509-93 L=200	1	0.96	0.96
2		Ø8А240 ГОСТ 34028-2016 L=380	1	0.15	0.15
3		Ø8А240 ГОСТ34028-2016 L=330	1	0.13	0.13
		Закладная деталь МН-2		3,51	
1	ГОСТ 19903-2015	-8 х 200 L=200	1	2,51	2,51 кг
2	ГОСТ 34028-2016	Ø12А400 L=180	4	0.16	0.64 кг
3	ГОСТ 34028-2016	Ø12А400 L=200	2	0.18	0.36 кг
		Закладная деталь МН-4		0.764	
1		L63х5 ГОСТ 8509-93 L=100	1	0.484	0.484
2		Ø8А240 ГОСТ 34028-2016 L=380	1	0.15	0.15
3		Ø8А240 ГОСТ 34028-2016 L=330	1	0.13	0.13

1. Данный лист смотри совместно с АС-0,0,0
2. Сварку выполнять в соответствии с ГОСТ 14098-91 электродами Э-42А по ГОСТ 9467-75*.

Согласовано:

Взам.инв.№

Подп. и дата.

Инв.№ подл.

Изм	Кол.уч.	Лист	№док.	Подп.	Дата
Проверил		Раматуллаев С.			
Исполинт.		Паршина			
Н.контр.		Раматуллаев С.			

02-2019 АС

Строительство средней школы на 100 учащихся в а. Шахан Байзакского района Жамбылской области.

Блок А

Стадия	Лист	Листов
РП	26	

Закладная деталь МН-1, МН-2. МН-4. Спецификация элементов;.

ТОО "Архдизстрой" г. Шымкент

Формат А3

План на отм.0.000 – +2.100.

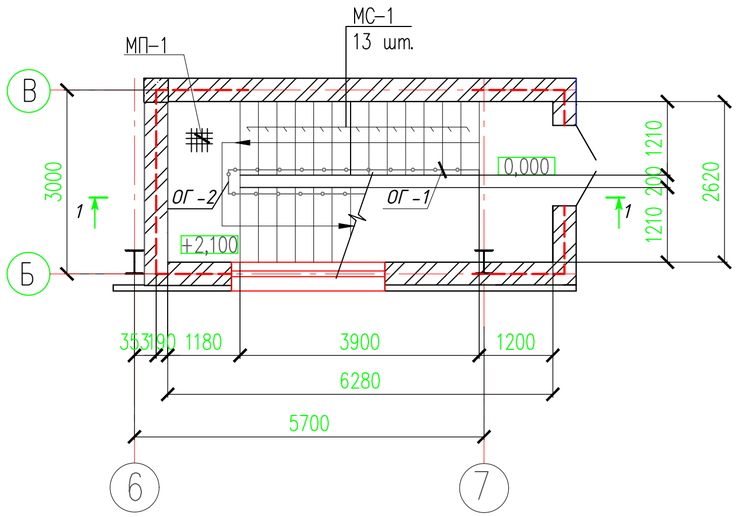

План на отм.+2,100 – +4.200.

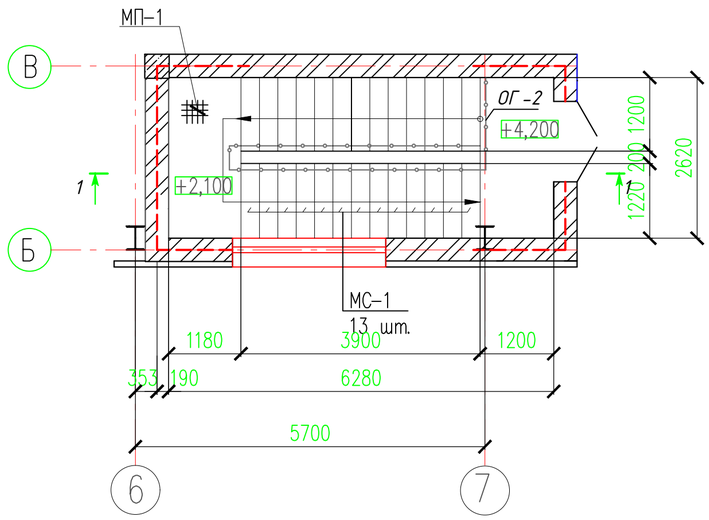

Сечение 1–1.

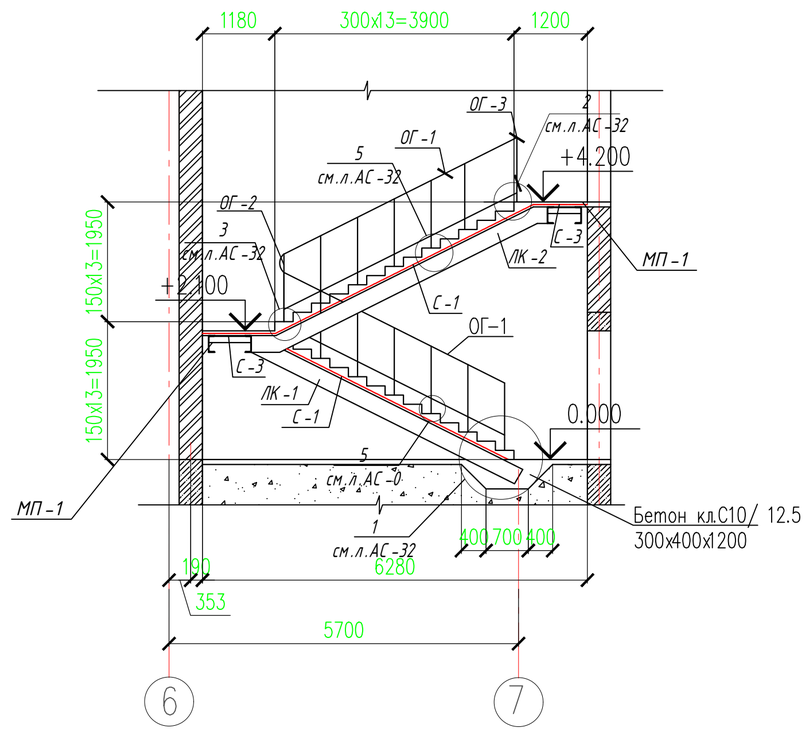

Монтажная схема каркаса
на отм.0.000–+2.100

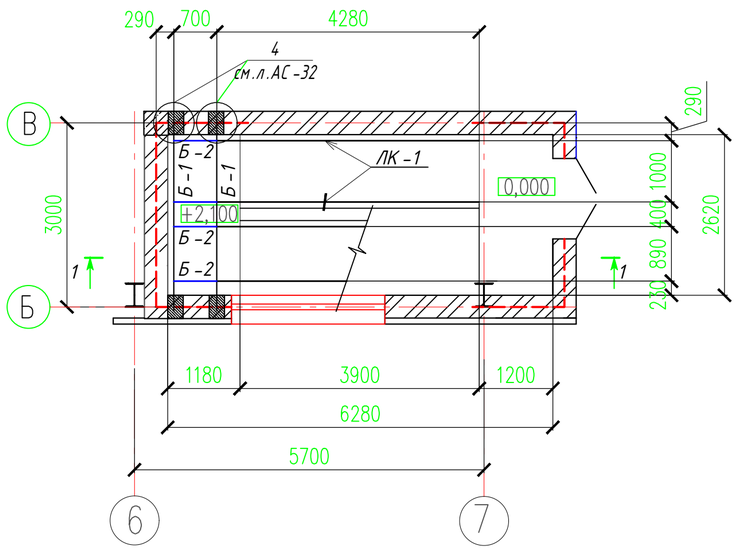

Монтажная схема каркаса
на отм.+2.100–+4.200

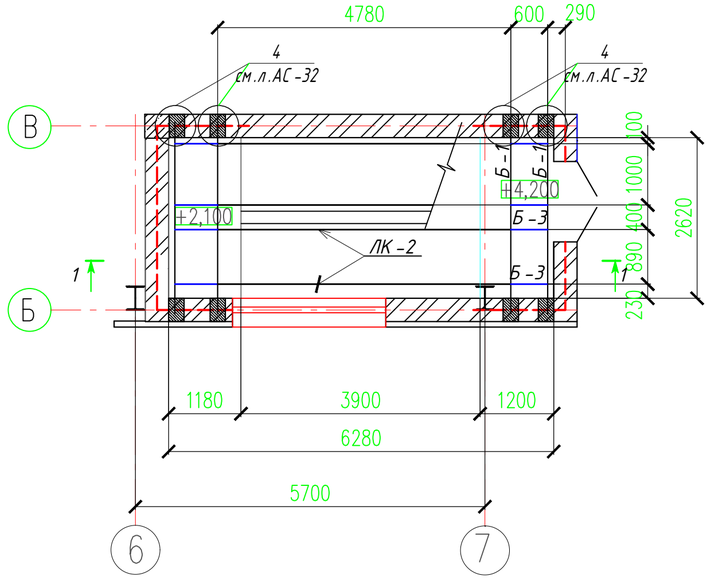

1. Данный лист смотреть совместно с листами АС–28,31,32.
2. Лестница выполнена по типу серии 1.450–1 в.0–2; ГОСТ 25772–83.
3. Открытые поверхности лестничных косоуров ЛК и площадочных балок БЛ,БП после установки в проектное положение обтянуть сеткой 1–Р–12–1.6 по ГОСТ 5336–80* и оштукатурить цементным раствором М–100 толщиной 40мм.
4. Сварку производить электродами Э–42А по ГОСТ9467–75*,h ш.=6мм. Сварные соединения выполнить по ГОСТ 5264–80* и ГОСТ 14098–91.
5. Металлические детали и конструкции после сварки очистить от окалины,шлака,ржавчины и окрасить масляной краской за два раза(открытые поверхности).

Изм.	Кол. уч.	Лист	N док.	Подп.	Дата	01–2024–АС		
						Строительство физкультурно–оздоровительного комплекса в селе Елтай Индерского района Атырауской области.		
							Стадия	Лист	Листов
							РП	27	
Проверил		Паршина							
Разработ.		Паршина				Лестница ЛМ–1. План на отм.0.000 – +2.100,+2.100–+4.200. Монтажная схема каркаса на отм.0.000–+2.100, +2.100–+4.200. Сечение 1–1.	ТОО "Архдизстрой" Шымкент 2024	
Н. контроль		Бейсембаев						

Согласовано:

Взам.инв.№

Подп. и дата.

Инв.№ подл.

Формат А3

Спецификация конструктивных элементов на монолитную лестницу Л-1.

Поз.	Обозначение	Наименование	Кол.	Масса ед.кг	Приме-чание
ЛК-1	Инд.разраб.л.АС-0	Лестн.косоур ЛК-1	2	90,93	126.32кг
ЛК-2	Инд.разраб.л.АС-0	Лестн.косоур ЛК-2	2	152,28	304,56кг
Б-1	ГОСТ8240-97	Балка [27 L=3120 шт	4	86,42	172,84кг
Б-2	ГОСТ8240-97	Балка [10 L=700 шт	4	6,013	24,52кг
Б-3	ГОСТ8240-97	Балка [10 L=600 шт	4	5,15	20,60кг
Б-4	ГОСТ8240-97	Балка [10 L=1200 шт	10	10.31	103.10кг
ОГ-1	ГОСТ25772-83	МВ42.18-42.9 Р-1	2	57.58	115.16кг
ОГ-2	ГОСТ25772-83	МВ6.5-6 9Р-1	2	17.28	34.56кг
ОГ-3	ГОСТ25772-83	ПВ14.9Р-1	1	26.11	26.11кг
	ГОСТ5336-80*	Сетка 1-Р-12-1.6 $м^2$	9.24	3.24	29.94кг
С-1	Инд.разраб.л.АС-0.	Сетка С-1 шт	2	29.26	58.52кг
		L63х5 ГОСТ8509-93 L=1400	1	6.73	6.73 кг
		Изделия металлические ИМ			
ИМ-1	инд.разраб.л.АС-31	Изделие металлическое ИМ-1	4	0.81	3.2 кг
ИМ-2	инд.разраб.л.АС-31	Изделие металлическое ИМ-2	32	0.26	8.32 кг
	на 1 шт.	Опорная подушка ОП	8		
	на заделку ОП	10А400 ГОСТ 34028-2016 L=350	8	0.217	1.74кг
	на заделку ОП	Бетон кл. С12/15 м3	0.05		
		Монолитные ступени МС			
МН-4	Инд.разраб.л.АС-26	Изделие закладное МН-4	18	0.764	13.43кг
1		⌀6А240 ГОСТ 34028-2016 L=250	40	0.06	2.4кг
С-2	ГОСТ 8478-87*	Сетка 5С $\frac{5Вр1-100}{5Вр1-100}$ $м^2$	12,6	2.9	36.54кг
		Материалы Бетон кл. С12/15 м3	2,2		
	Данный лист	Монолитные площадки МП			
С-2	ГОСТ 8478-87*	Сетка 5С $\frac{5Вр1-100}{5Вр1-100}$ $м^2$	6.76	2.9	19.60кг
С-3	Инд.разраб.л.АС-0.	Сетка С-4 шт	2	23.24	46.48кг
		Материалы Бетон кл. С12/15 м3	0.4		
		Керамическая плитка на цементно-песчанном р-ре М50 $м^2$	17.91		

Данный лист смотри совместно с л.АС-27,31,32.

Согласовано:

Взам.инв.№

Подп. и дата.

Инв.№ подл.

Спецификация материалов на сетки

Марка, поз.	Обозначение	Наименование	Кол.	Масса ед.кг.	Примеч.
	на 1шт	**Сетка С-1**		37.03	
1		⌀ 10А400 ГОСТ 34028-2016 L=4700	7	2.89	20,23кг
2		⌀ 10А400 ГОСТ 34028-2016 L=1150	24	0.70	16,8кг
	на 1шт	**Сетка С-3**		23.24	
3		⌀ 10А400 ГОСТ 34028-2016 L=2550	7	1.57	10.99кг
4		⌀ 10А400 ГОСТ 34028-2016 L=1250	14	0.875	12.25кг

Сетка С-1

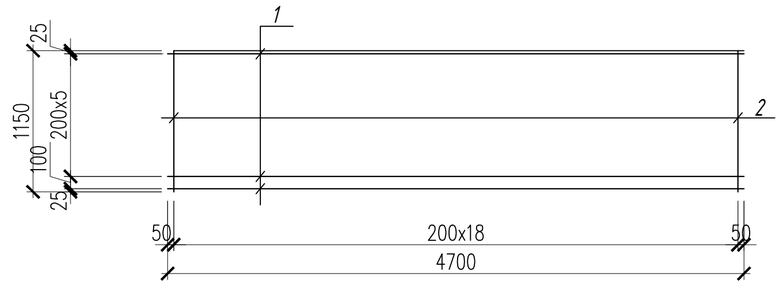

Сетка С-3

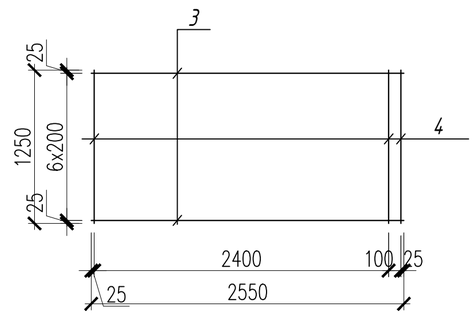

Изм.	Кол. уч.	Лист	N док.	Подп.	Дата
Проверил		Паршина			
Разработ.		Паршина			
Н. контроль		Бейсембаев			

01-2024-АС

Строительство физкультурно-оздоровительного комплекса в селе Елтай Индерского района Атырауской области.

Стадия	Лист	Листов
РП	28	

Лестница ЛМ-1. Спецификация конструктивных элементов на монолитную лестницу ЛМ-1.

ТОО "Архдизстрой" Шымкент 2024

Формат А3

План на отм.0.000 – +2.100.

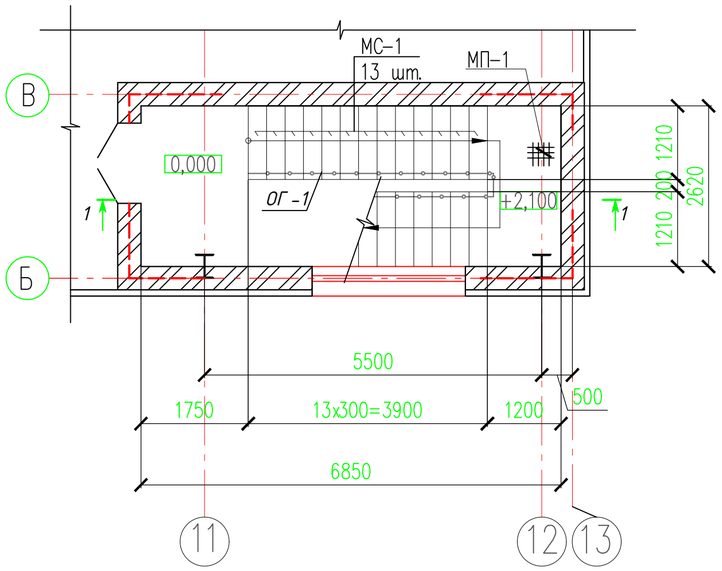

План на отм.+2.100–+4.200.

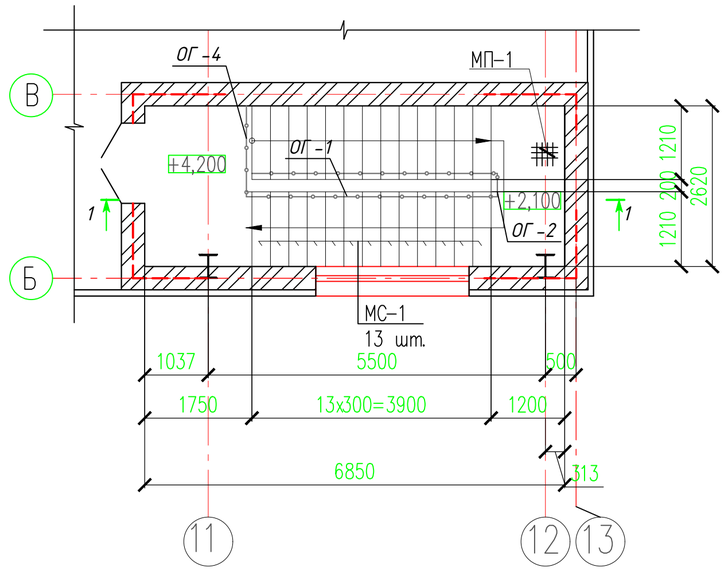

Сечение 1–1.

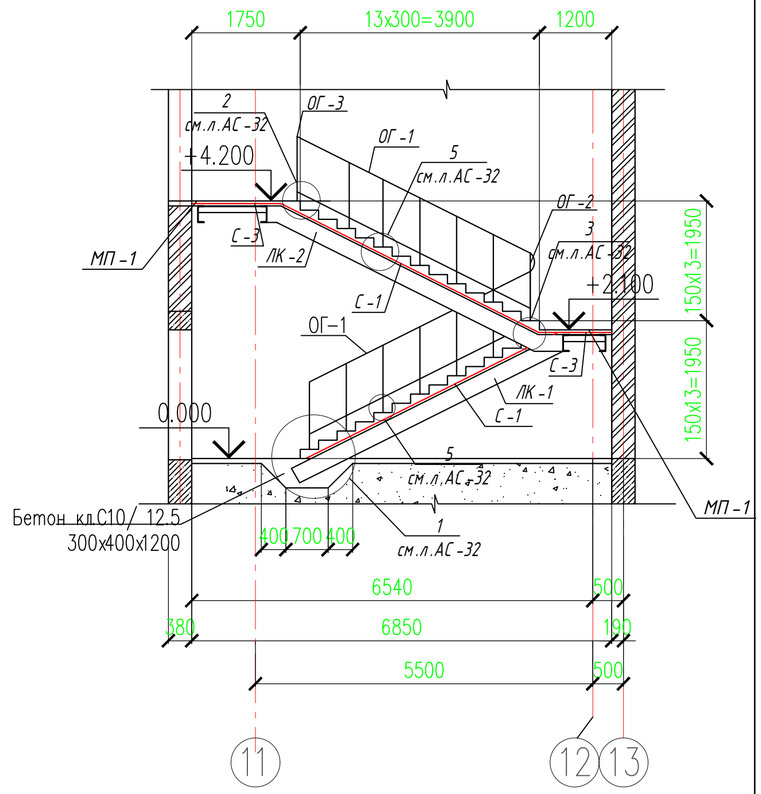

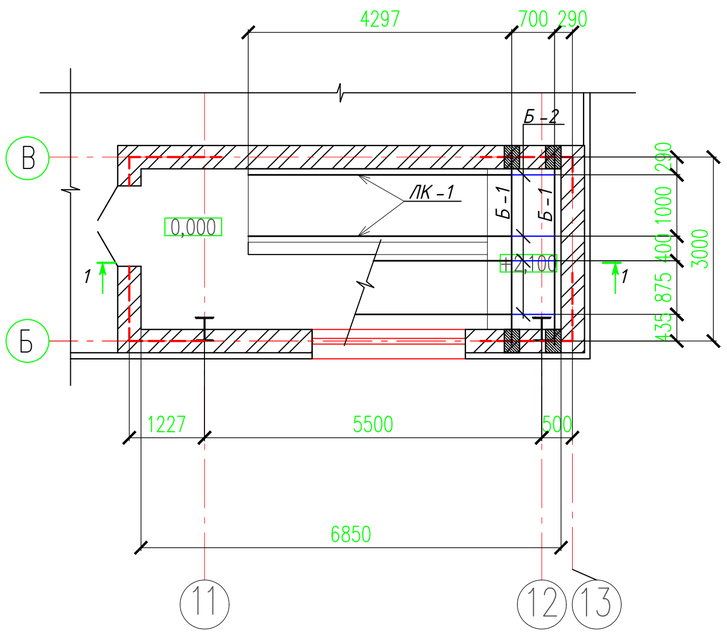

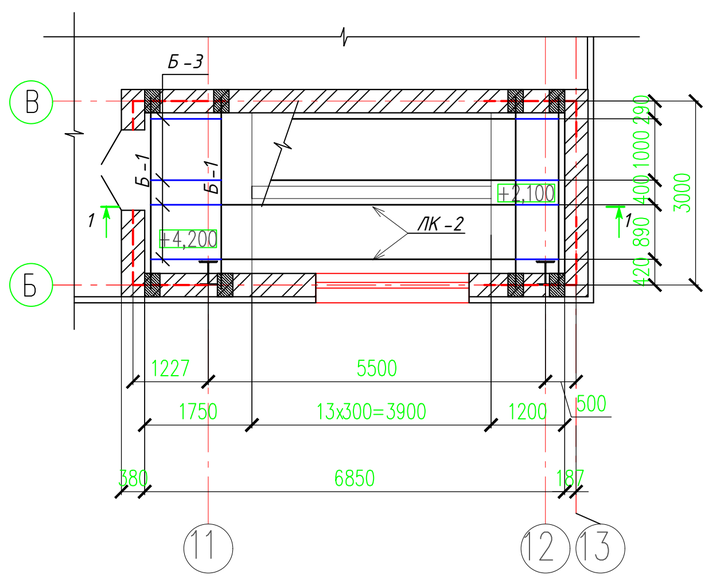

1. Данный лист смотреть совместно с листами АС–30÷32.
2. Лестница выполнена по типу серии 1.450–1 в.0–2; ГОСТ 25772–83.
3. Открытые поверхности лестничных косоуров ЛК и площадочных балок БЛ,БП после установки в проектное положение обтянуть сеткой 1–Р–12–1.6 по ГОСТ 5336–80* и оштукатурить цементным раствором М–100 толщиной 40мм.
4. Сварку производить электродами Э–42А по ГОСТ9467–75*,h ш.=6мм. Сварные соединения выполнить по ГОСТ 5264–80* и ГОСТ 14098–91.
5. Металлические детали и конструкции после сварки очистить от окалины, шлака, ржавчины и окрасить масляной краской за два раза(открытые поверхности).

Изм.	Кол. уч.	Лист	N док.	Подп.	Дата	01–2024–АС		
						Строительство физкультурно–оздоровительного комплекса в селе Елтай Индерского района Атырауской области.		
							Стадия	Лист	Листов
Проверил		Паршина					РП	29	
Разработ.		Паршина				Лестница ЛМ–2. План на отм.0.000 – +2.100,+2.100–+4.200. Монтажная схема каркаса на отм.0.000–+2.100, +2.100–+4.200. Сечение 1–1.	ТОО "Архдизстрой" Шымкент 2024	
Н. контроль		Бейсембаев						

Согласовано:

Взам.инв.№

Подп. и дата.

Инв.№ подл.

Формат А3

Спецификация конструктивных элементов на монолитную лестницу Л-1.

Поз.	Обозначение	Наименование	Кол.	Масса ед.кг	Приме-чание
ЛК-1	Инд.разраб.л.АС-0	Лестн.косоур ЛК-1	2	90,93	126.32кг
ЛК-2	Инд.разраб.л.АС-0	Лестн.косоур ЛК-2	2	152,28	304,56кг
Б-1	ГОСТ8240-97	Балка [27 L=3120 шт	4	86,42	172,84кг
Б-2	ГОСТ8240-97	Балка [10 L=700 шт	4	6,013	24,52кг
Б-3	ГОСТ8240-97	Балка [10 L=1150 шт	4	9,88	39,52кг
Б-4	ГОСТ8240-97	Балка [10 L=1200 шт	10	10.31	103.10кг
ОГ-1	ГОСТ25772-83	МВ42.18-42.9 Р-1	2	57.58	115.16кг
ОГ-2	ГОСТ25772-83	МВ6.5-6 9Р-1	2	17.28	34.56кг
ОГ-3	ГОСТ25772-83	ПВ14.9Р-1	1	26.11	26.11кг
	ГОСТ5336-80*	Сетка 1-Р-12-1.6 $м^2$	9.24	3.24	29.94кг
С-1	Инд.разраб.л.АС-0.	Сетка С-1 шт	2	29.26	58.52кг
		L63x5 ГОСТ8509-93 L=1400	1	6.73	6.73 кг
		Изделия металлические ИМ			
ИМ-1	инд.разраб.л.АС-31	Изделие металлическое ИМ-1	4	0.81	3.2 кг
ИМ-2	инд.разраб.л.АС-31	Изделие металлическое ИМ-2	32	0.26	8.32 кг
	на 1 шт.	Опорная подушка ОП	8		
	на заделку ОП	10А400 ГОСТ 34028-2016 L=350	8	0.217	1.74кг
	на заделку ОП	Бетон кл. С12/15 м3	0.05		
		Монолитные ступени МС			
МН-4	Инд.разраб.л.АС-26	Изделие закладное МН-4	18	0.764	13.43кг
1		Ф6А240 ГОСТ 34028-2016 L=250	40	0.06	2.4кг
С-2	ГОСТ 8478-87*	Сетка 5С $\frac{5Вр I-100}{5Вр I-100}$ $м^2$	12,6	2.9	36.54кг
		Материалы Бетон кл. С12/15 м3	2,2		
	Данный лист	Монолитные площадки МП			
С-2	ГОСТ 8478-87*	Сетка 5С $\frac{5Вр I-100}{5Вр I-100}$ $м^2$	6.76	2.9	19.60кг
С-3	Инд.разраб.л.АС-0.	Сетка С-4 шт	2	23.24	46.48кг
		Материалы Бетон кл. С12/15 м3	0.4		
		Керамическая плитка на цементно-песчанном р-ре М50 $м^2$	17.91		

Данный лист смотри совместно с л.АС-29,30,31,32.

Спецификация материалов на сетки

Марка, поз.	Обозначение	Наименование	Кол.	Масса ед.кг.	Примеч.
	на 1шт	**Сетка С-1**		37.03	
1		⌀ 10А400 ГОСТ 34028-2016 L=4700	7	2.89	20,23кг
2		⌀ 10А400 ГОСТ 34028-2016 L=1150	24	0.70	16,8кг
	на 1шт	**Сетка С-3**		23.24	
3		⌀ 10А400 ГОСТ 34028-2016 L=2550	7	1.57	10.99кг
4		⌀ 10А400 ГОСТ 34028-2016 L=1250	14	0.875	12.25кг

Сетка С-1

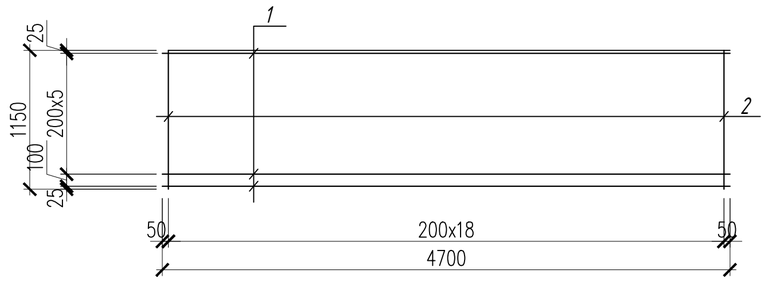

Сетка С-3

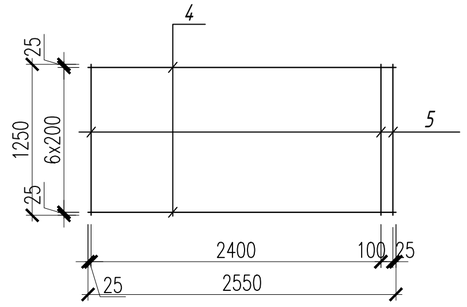

Согласовано:

Взам.инв.№

Подп. и дата.

Инв.№ подл.

Изм.	Кол. уч.	Лист	N док.	Подп.	Дата
Проверил		Паршина			
Разработ.		Паршина			
Н. контроль		Бейсембаев			

01-2024-АС

Строительство физкультурно-оздоровительного комплекса в селе Елтай Индерского района Атырауской области.

Стадия	Лист	Листов
РП	30	

Лестница ЛМ-2. Спецификация конструктивных элементов на монолитную лестницу ЛМ-2.

ТОО "Архдизстрой" Шымкент 2024

Формат А3

Косоур ЛК–2

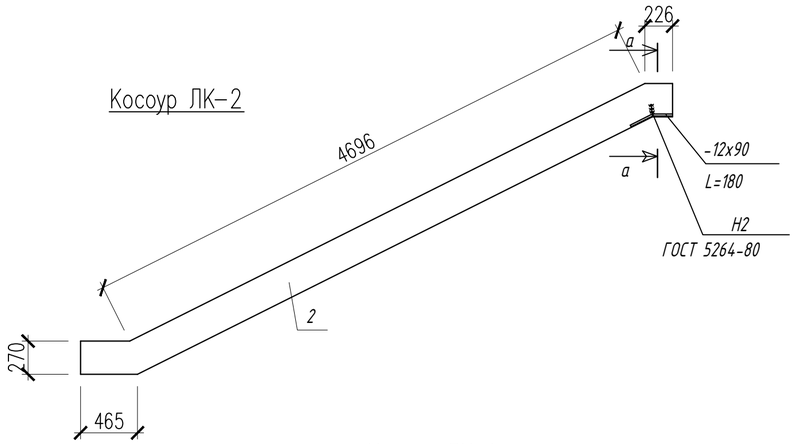

Деталь резки швеллера

для выгиба косоура

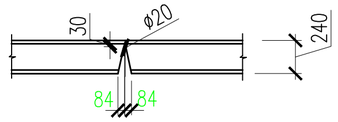

Косоур ЛК–1

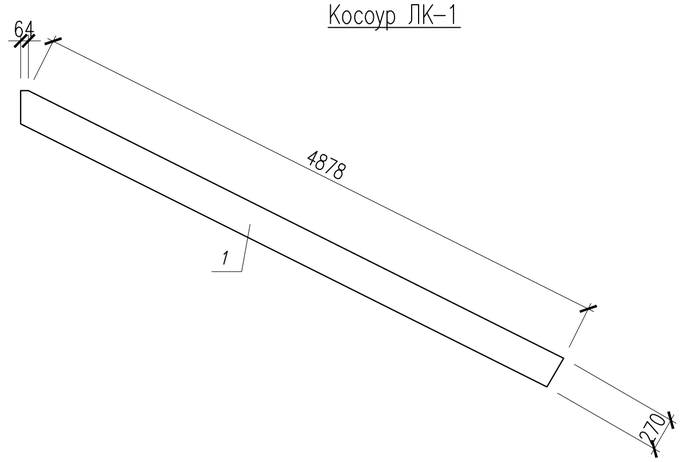

а – а

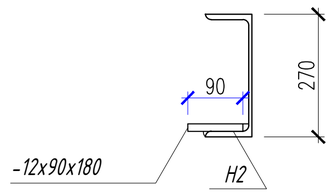

ИМ-1

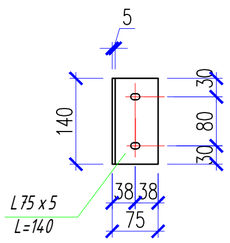

ИМ-2

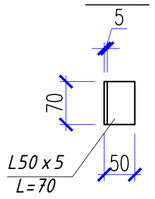

Спецификация конструктивных элементов.

Поз.	Обозначение	Наименование	Кол.	Масса ед.кг	Приме-чание
		Лестничный косоур ЛК-1		90,93	
1		[20ГОСТ8240-97 L=4942	1	90,93	
		Лестничный косоур ЛК-2		152,28	
3		[27 ГОСТ8240-97 L=5387	1	149,22	
2		-12х90ГОСТ103-2006 L=180	2	1.53	3.06кг
		Изделия металлические			
ИМ-1		L 75 x 5 ГОСТ 8509-93 L=140	1	0.81	
ИМ-2		L50 x 5 ГОСТ 8509-93 L=70	1	0.26	

1. Данный лист смотреть совместно с листами АС–27,28,29,30.
2. Площадочные балки крепить косоурам на болтах М16 нормальной точности по ГОСТ 7798–70. Отверстия под болты принять d=18мм.
3. После проверки правильности положения смонтированных конструкций, гайки болтов должны быть закреплены путем приварки их к стержню болта, либо забивкой резьбы.
3. Сварку производить электродами Э42А по ГОСТ9467–75*,hш.=6мм.

Согласовано:

Взам.инв.№

Подп. и дата.

Инв.№ подл.

Изм.	Кол. уч.	Лист	N док.	Подп.	Дата
Проверил		Паршина			
Разработ.		Паршина			
Н. контроль		Бейсембаев			

01–2024–АС

Строительство физкультурно–оздоровительного комплекса в селе Елтай Индерского района Атырауской области.

Стадия	Лист	Листов
РП	31	

Лестница ЛМ–1; ЛМ–2.
Лестничный косоур ЛК–1; ЛК–2.

ТОО "Архдизстрой"
Шымкент 2024

Формат А3

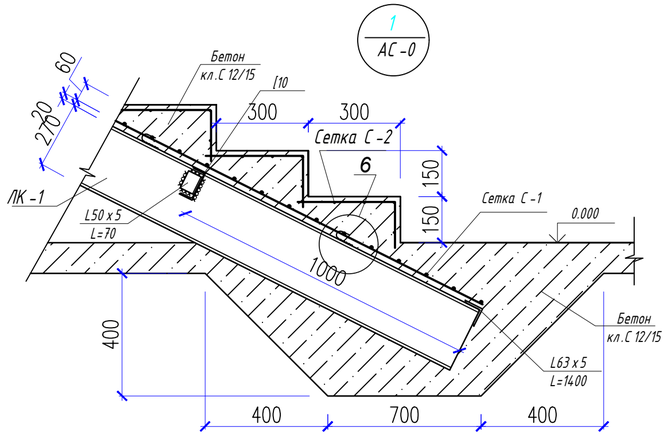

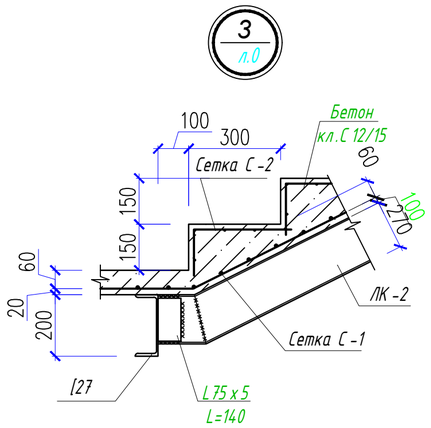

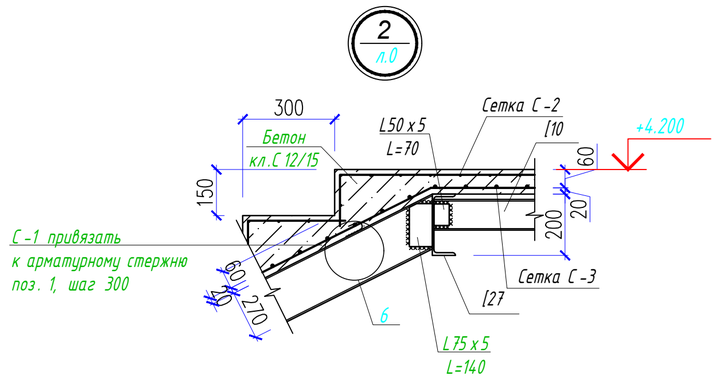

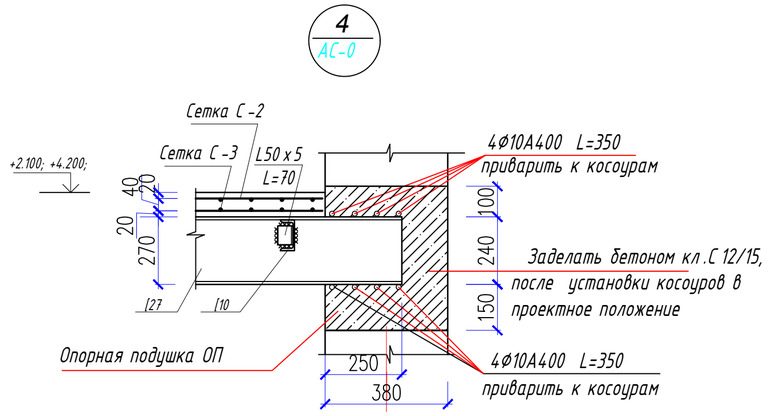

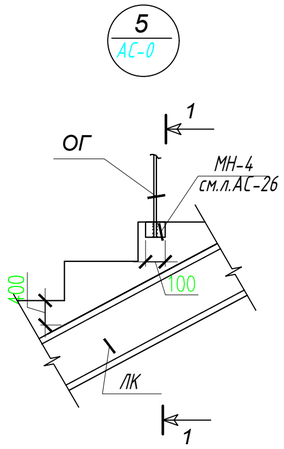

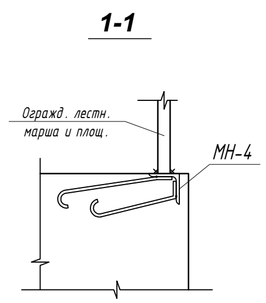

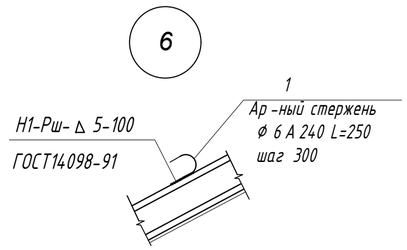

Данный лист смотри совместно с л.АС-0.

Изм.	Кол. уч.	Лист	N док.	Подп.	Дата	01-2024-АС		
						Строительство физкультурно-оздоровительного комплекса в селе Елтай Индерского района Атырауской области.		
							Стадия	Лист	Листов
							РП	32	
Проверил		Паршина							
Разработ.		Паршина				Лестница ЛМ-1; ЛМ-2. Узел 1÷6.	ТОО "Архдизстрой" Шымкент 2024		
Н. контроль		Бейсембаев							

Согласовано:

Взам.инв.№

Подп. и дата.

Инв.№ подл.

Формат А3

Развертка стены по оси 6.

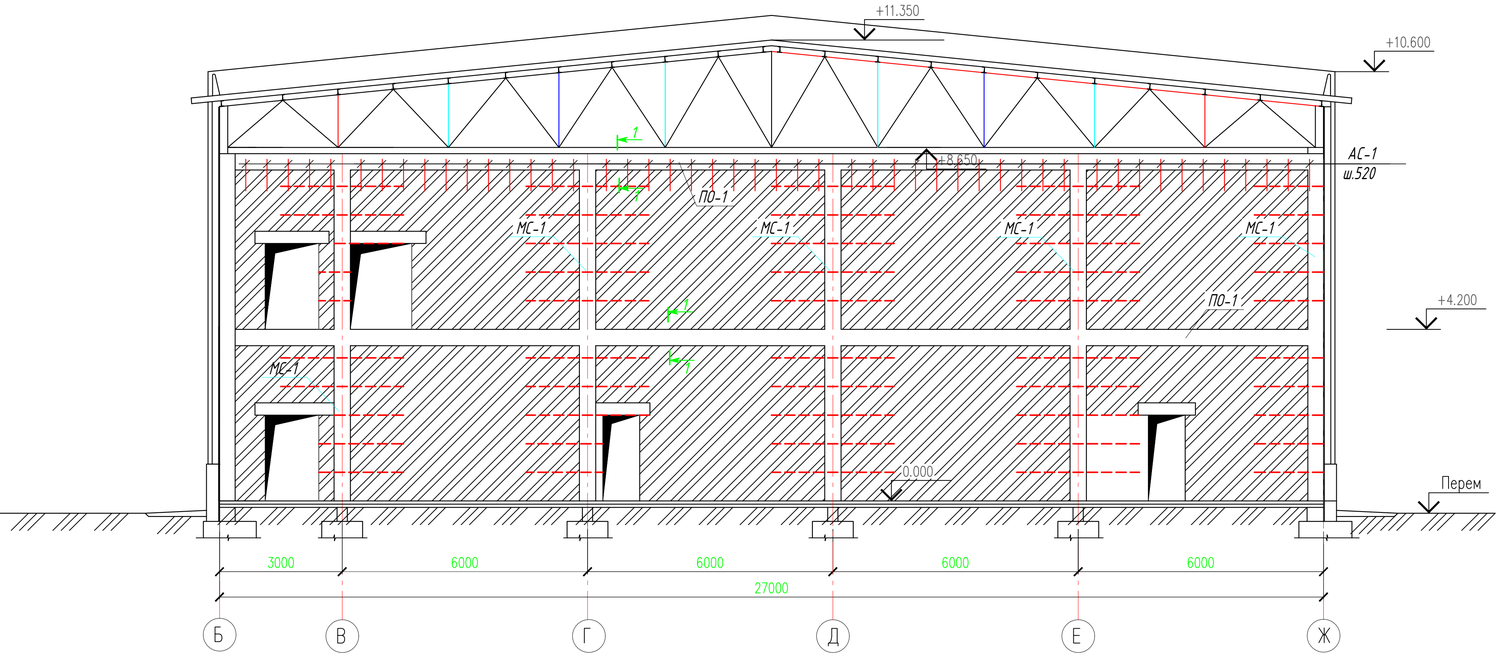

Монолитный сердечник МС-1

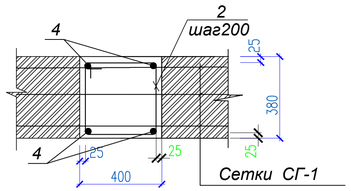

1-1

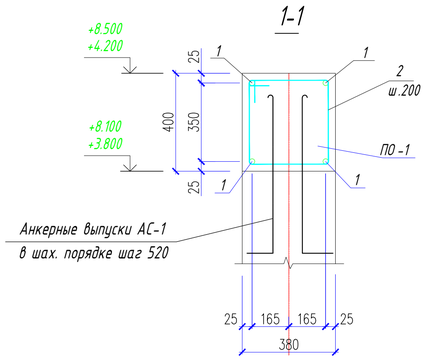

Спецификация материалов

Марка, поз.	Обозначение	Наименование	Кол.	Масса ед.кг.	Примеч.
ПО-1		Пояс обвязки ПО-1 (на 1п.м.)	54,00		
1	ГОСТ 34028-2016	⌀12А400 L=1000	4	0,888	3,55 кг
2	ГОСТ 34028-2016	⌀6А240 L=1560	5	0.35	1,75 кг
		Бетон кл.С12/15 $м^3$		0.16	
		Анкер АС-1	49		
3	2.130-6с,вып.1	⌀6А240 L=700	1	0.16	7,84 кг
МС-1	(на 1 п.м)	Монолитный сердечник МС-1	42,50		
4	ГОСТ 34028-2016	⌀20А400 L=1000	4	2,47	9,88 кг
5	ГОСТ 34028-2016	⌀6А240 L=1560	5	0.346	
		бетон кл.С12/2,5 $м^3$	–	0.16	
	2.130-6с,вып.1	Сетки СГ-1 пм	150	0.83	127,5 кг
	ГОСТ 530-2012	кирпич обожженый 65/1НФ/125/2,0/50/	85		

Ведомость деталей

поз.	эскиз
2	430; 350; 450; 330; L= 1560

Данный лист смотри совместно с л.АС-7,8.

Согласовано:

Взам.инв.№

Подп. и дата

Инв.№ подл.

Изм.	Кол. уч.	Лист	N док.	Подп.	Дата
Проверил		Паршина			
Разработ.		Паршина			
Н. контроль		Бейсембаев			

01-2024-АС

Строительство физкультурно-оздоровительного комплекса в селе Елтай Индерского района Атырауской области.

Стадия	Лист	Листов
РП	33	

Развертка стены по оси 6.
Спецификация материалов.

ТОО "Архдизстрой"
Шымкент 2024

Формат А4х3

Крыльцо КМ-1 и пандус П-1.

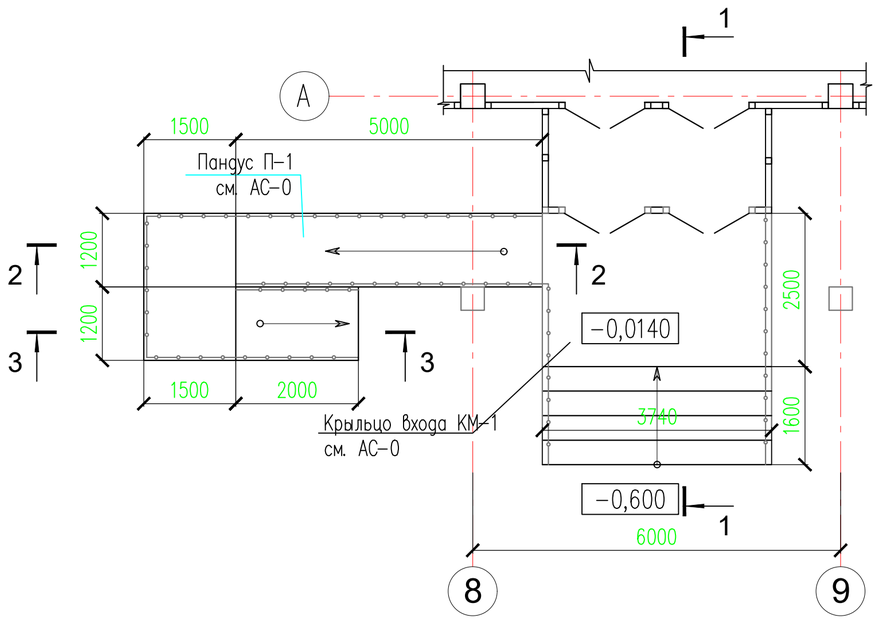

Спецификация материалов крыльцо КМ-1.

Марка, поз.	Обозначение	Наименование	Кол.	Масса ед.кг.	Примеч.
		Крыльцо КМ-1	1		
СФ-1	ГОСТ8478-87*	Сетка С5 Ø5ВрI-100 / Ø5ВрI-100 м2	16.42	2.90	47.62 кг
		Материал			
		Покрытие керамогранит м2	16,42		
		Бетон кл. В 12.5; W4; F150 м3	4,10		
МН-2	Инд.разраб.л.АС-0	Изделие закладное МН-2	16	3.59	57,44кг
		Ограждение ОГ-1			
1	ГОСТ 8639-82	□ Труба квадратная 50х3 пм	20.0	4.31	86.20кг
2	ГОСТ 8639-82	□ Труба квадратная 20х2 пм	18	1.075	19.35кг

Покрытие керамогранит
Бетон кл. С10/12,5армированный сеткой СФ-1-120мм
Уплотненный грунт основания

1 - 1
(Крыльцо КМ-1;)

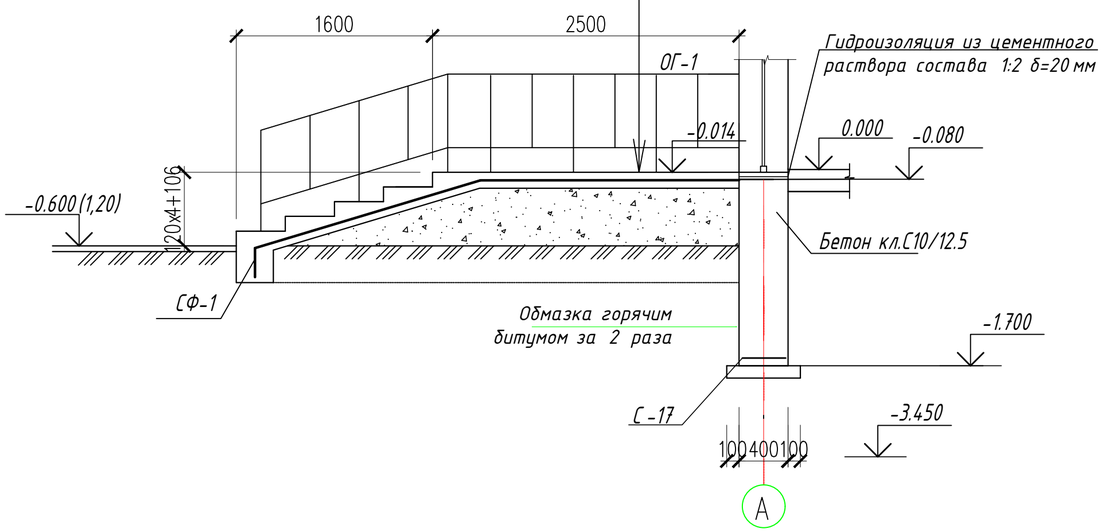

1. Данный лист смотри совместно с л.АС-7,35,0.
2. Крыльцо КМ-1 замаркировано на л. АС-01.
3. Крыльцо КМ-1 выполнить из бетона кл. С10/12,5, армированный сеткой 5 Вр1 с шагом 100х100, покрытие крыльца- керамогранит.
4. Выполнить металлизацию закладных деталей МН-2.
5. Ограждение ОГ окрасить масляной краской за 2 раза.

Согласовано:

Взам.инв.№

Подп. и дата.

Инв.№ подл.

Изм.	Кол. уч.	Лист	N док.	Подп.	Дата
Проверил		Паршина			
Разработ.		Паршина			
Н. контроль		Бейсембаев			

01-2024-АС

Строительство физкультурно-оздоровительного комплекса в селе Елтай Индерского района Атырауской области.

Стадия	Лист	Листов
РП	34	

Крыльцо КМ-1 и пандус П-1. Сечение 1-1. Спецификация материалов крыльцо КМ-1.

ТОО "Архдизстрой" Шымкент 2024

Формат А3

2 -2

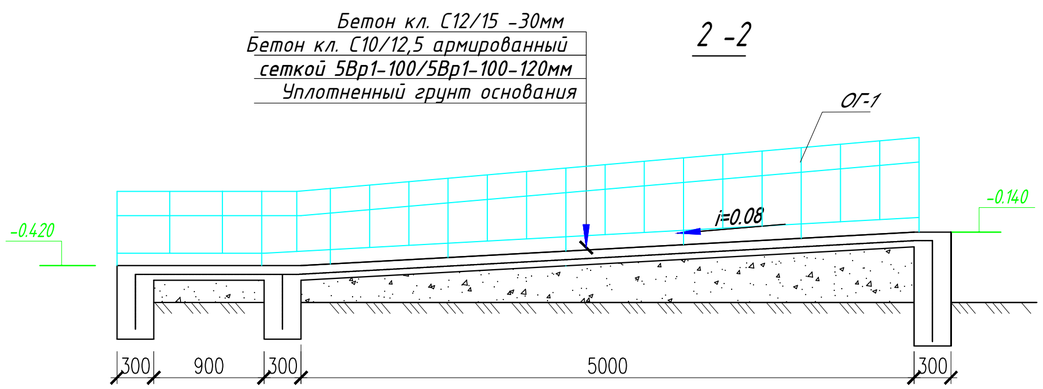

3-3

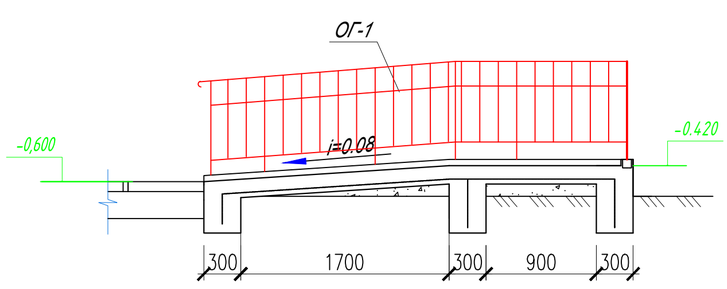

1. Данный лист читать совместно с листами АС-34.
2. Бетонные работы по возведению монолитных конструкций вести в соответствии с требованиями СП КР 5.03.107-2013 " Несущие и ограждающие конструкции."
3. Снятие несущей опалубки производить после достижения бетоном 70% проектной прочности.
4. Видимые поверхности стенок крылец и пандуса оштукатурить цементным раствором.
5. Защиту металлических элементов от коррозий выполнить масляными красками за 2 раза, после окончания сварочных работ.

Спецификация материалов на пандус П-1.

Марка, поз.	Обозначение	Наименование	Кол.	Масса ед.кг.	Примеч.
		Пандус П-1	2		
СФ-1	ГОСТ8478-87*	Сетка С5 Ø5ВрI-100 / Ø5ВрI-100 м2	15.60	2.90	45.24 кг
		Материал			
		Покрытие керамогранит м2	15.60		
		Бетон кл. В 12.5; W4; F150 м3	4.90		
МН-2	Инд.разраб.л.АС-0	Изделие закладное МН-2	24	3.59кг	86.16кг
		Ограждение ОГ-1			
1	ГОСТ 8639-82	□ Труба квадратная 50х3 пм	43.8	4.31	188.78кг
2	ГОСТ 8639-82	□ Труба квадратная 20х2 пм	65.2	1.075	70.09кг

						01-2024-АС		
						Строительство физкультурно-оздоровительного комплекса в селе Елтай Индерского района Атырауской области.		
Изм.	Кол. уч.	Лист	N док.	Подп.	Дата			
							Стадия	Лист	Листов
							РП	35	
Проверил		Паршина						
Разработ.		Паршина				Сечение 2-2. Спецификация материалов на пандус П-1.	ТОО "Архдизстрой" Шымкент 2024	
Н. контроль		Бейсембаев						

Крыльцо КМ-2.

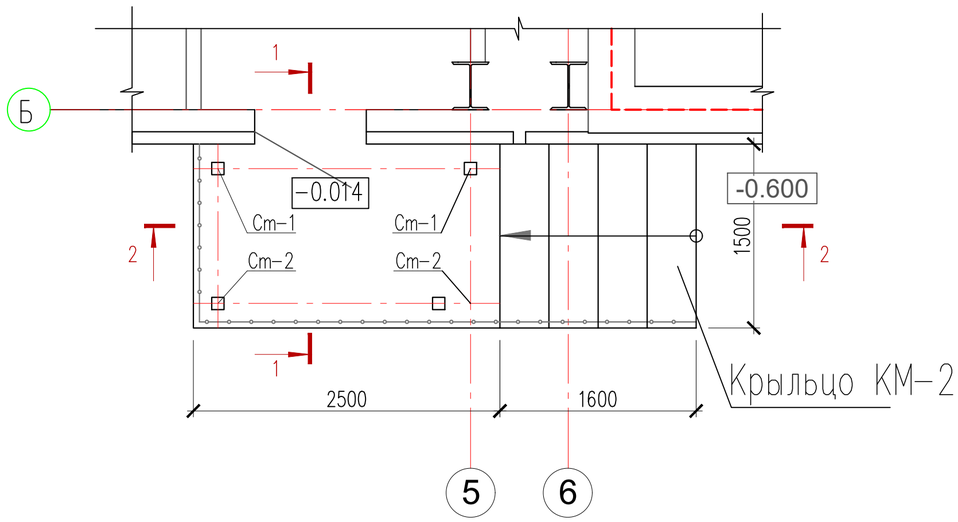

1 – 1

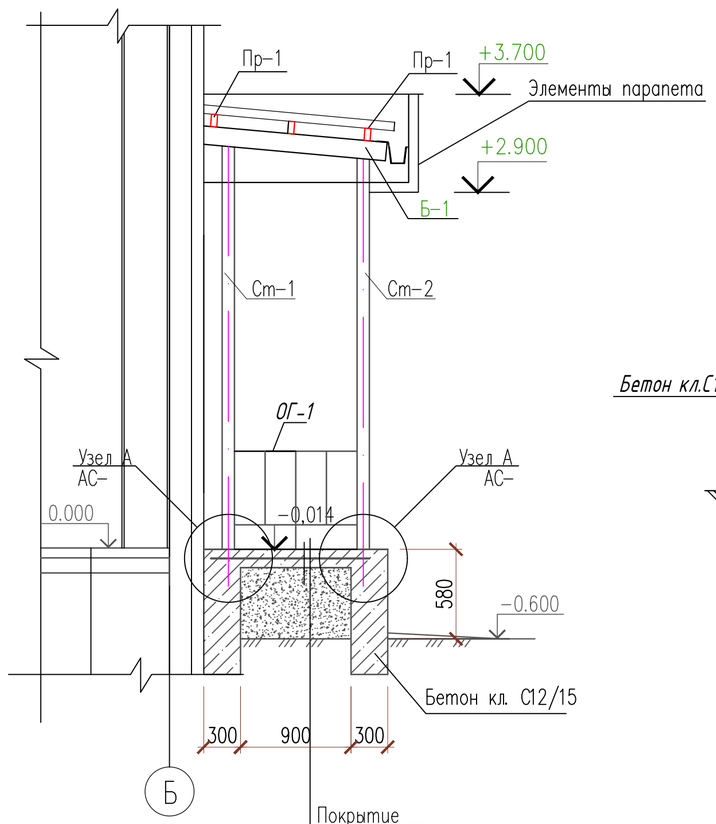

Покрытие
Керамогранит с шероховатой поверхностью-10мм
Прослойка и заполнение швов
из цементно-песчаного р-ра М150-40мм
Бетон С12/15 -120мм W4 армированный сеткой
СФ-1-120мм
Уплотненный грунт

2 – 2

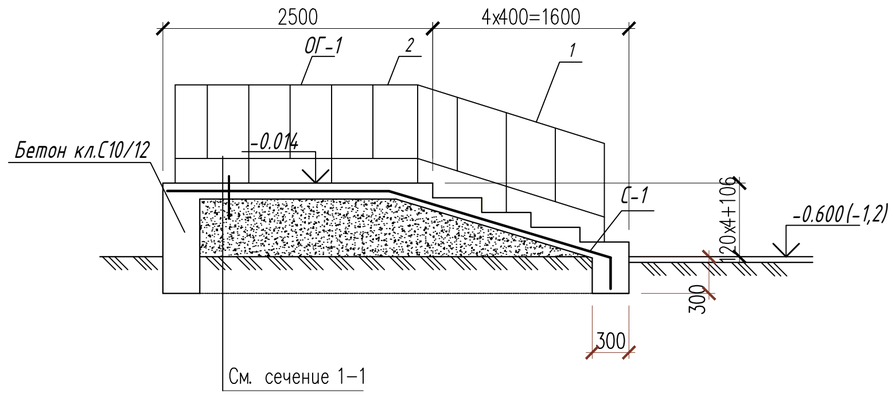

Спецификация материалов крыльцо КМ-2.

Марка, поз.	Обозначение	Наименование	Кол.	Масса ед.кг.	Примеч.
		Крыльцо КМ-2	1		
СФ-1	ГОСТ8478-87*	Сетка С5 ф5Вр1-100 / ф5Вр1-100 м2		2.90	17,40 кг
		Материал			
		Пркрытие керамогранит м2	6,0		
		Бетон кл. С10/12.5; W4; F150 м3	1.82		
МН-2	Инд.разраб.л.АС-0	Изделие закладное МН-2	8	3.59кг	28.72кг
		Ограждение ОГ-1			
1	ГОСТ 8639-82	□ Труба квадратная 50х3 пм	12.0	4.31	51.72кг
2	ГОСТ 8639-82	□ Труба квадратная 20х2 пм	11	1.075	11.85кг

1. Данный лист смотри совместно с л.АС-7,37,38,39,0.
2. Крыльцо КМ-2 замаркировано на л. АС-0.
3. Крыльцо КМ-2 выполнить из бетона С10/12,5, армированный сеткой 5 Вр1 с шагом 100х100, покрытие крыльца-покрытие керамогранит .
4. Выполнить металлизацию закладных деталей МН-2.
5. Ограждение ОГ окрасить масляной краской за 2 раза.

Согласовано:

Взам.инв.№

Подп. и дата.

Инв.№ подл.

Изм.	Кол. уч.	Лист	N док.	Подп.	Дата
Проверил		Паршина			
Разработ.		Паршина			
Н. контроль		Бейсембаев			

01-2024-АС

Строительство физкультурно-оздоровительного комплекса в селе Елтай Индерского района Атырауской области.

Стадия	Лист	Листов
РП	36	

Крыльцо КМ-2. Спецификация материалов крыльцо КМ-2.

ТОО "Архдизстрой" Шымкент 2024

Формат А3

Схема расположения элементов навеса для крыльца КМ-2.

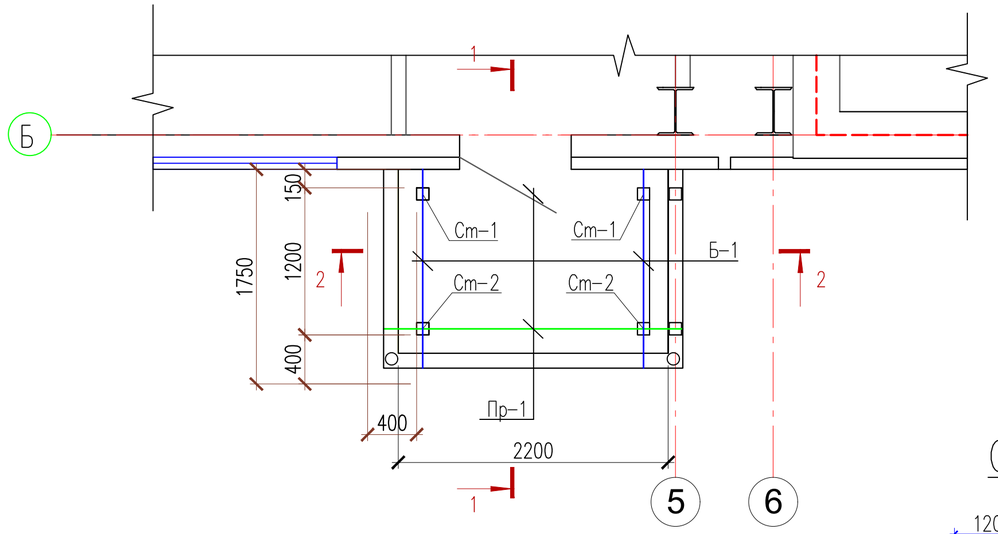

Спецификация материалов

Марка поз.	Обозначение	Наименование	Кол. шт	Масса ед. кг	Примеч.
		Стойка Ст-1	2	71.6	143.2
1	ГОСТ 30245-2012	Труба квадратная 100х7 ГОСТ 30245-2012 / С245 ГОСТ 27772-2021 L=3550	1	67.88	67.88
2	ГОСТ 34028-2016	ø10 А(400) L=260	12	0.16	1.92
3	ГОСТ 19903-2015	Лист 8х120х120 ГОСТ 19903-2015 / С245 ГОСТ 27772-2021	2	0.90	
		Стойка Ст-2	2	69.68	139.36
1	ГОСТ 30245-2012	Труба квадратная 100х7 ГОСТ 30245-2012 / С245 ГОСТ 27772-2021 L=3450	1	65.96	65.96
2	ГОСТ 34028-2016	ø10 А(400) L=260	12	0.16	1.92
3	ГОСТ 19903-2015	Лист 8х120х120 ГОСТ 19903-2015 / С245 ГОСТ 27772-2021	2	0.90	

Стойки Ст-1,Ст-2.

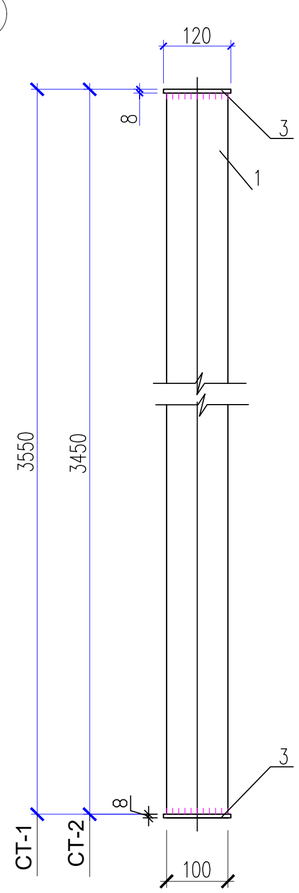

Узел А

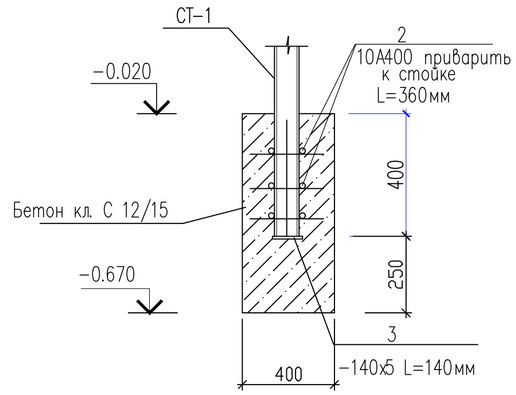

1. Данный лист смотреть совместно с л, АС- 7,36,38,39.

Изм.	Кол. уч.	Лист	N док.	Подп.	Дата
Проверил		Паршина			
Разработ.		Паршина			
Н. контроль		Бейсембаев			

01-2024-АС

Строительство физкультурно-оздоровительного комплекса в селе Елтай Индерского района Атырауской области.

Стадия	Лист	Листов
РП	37	

Схема расположения элементов навеса для крыльца КМ-2. Спецификация материалов.

ТОО "Архдизстрой" Шымкент 2024

Формат А3

Взам. инв. N

Подп. и дата

Инв. N подл.

1 – 1

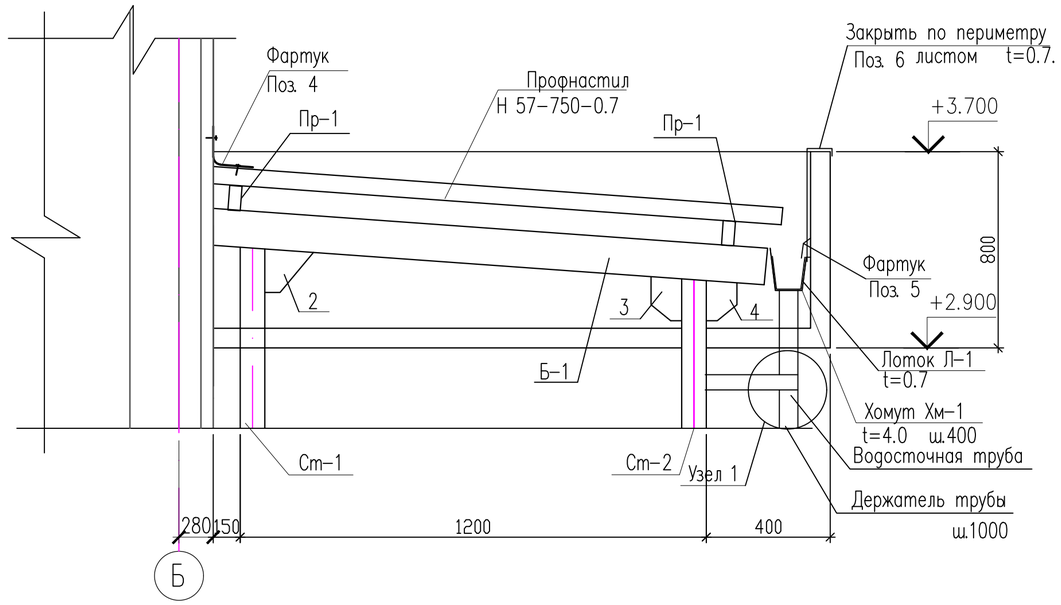

2 – 2

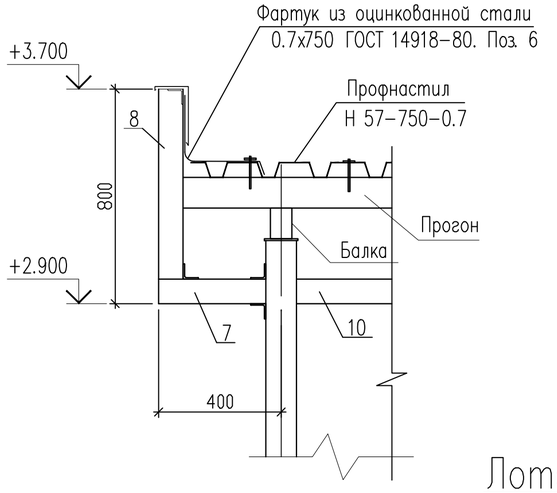

Узел 1

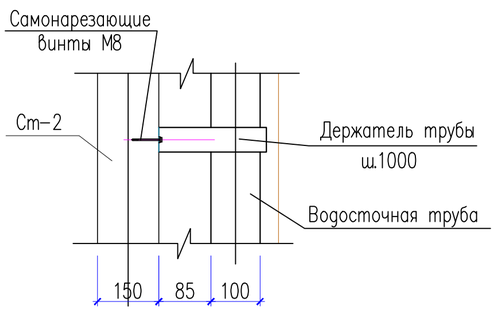

Лоток Л-1

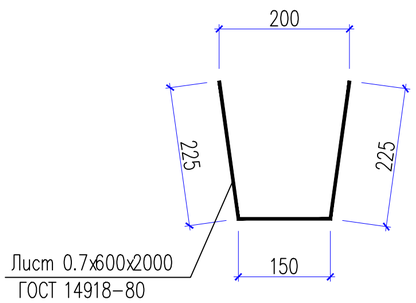

1. Данный лист смотреть совместно с л, АС– 7,36,37,39.

Спецификация материалов

Марка поз.	Обозначение	Наименование	Кол. шт	Масса ед. кг	Примеч.
		Элементы навеса			
Б-1	ГОСТ 8645-68*	Балка □100х70х6 L=1620мм	2	23.33	46.66
Пр-1	ГОСТ 8645-68*	Прогон □90х60х6 L=2440мм	2	30.52	61.04
2	ГОСТ 19903-2015	Лист 8х180х180 ГОСТ 19903-2015 / С245 ГОСТ 27772-2021	2	2.03	4.06
3	ГОСТ 19903-2015	Лист 8х130х180 ГОСТ 19903-2015 / С245 ГОСТ 27772-2021	2	1.47	2.94
4	ГОСТ 19903-2015	Лист 8х130х160 ГОСТ 19903-2015 / С245 ГОСТ 27772-2021	2	1.31	2.62
		Материалы:			
	ГОСТ 24045-2016	Профнастил Н 57-750-0.7 м2	4,75	8.7	41,32
		Водосточный лоток Л-1			58.64
Л-1	ГОСТ 14918-80	Лоток из листа 0.7х600 п.м.	3.20	3.30	10.56
Хм-1	ГОСТ 103-76	Полоса 50х4 ГОСТ 103-76 / С 235 ГОСТ 27772-2021 L=820	8	1.29	10.32
5	ГОСТ 14918-80	Фартук 300х0.7 из оцинкованной стали м.п.	7.40	1.65	12.21
6	ГОСТ 14918-80	Фартук 750х0.7 из оцинкованной стали м.п.	7.60	4.12	31.31
		Водосточная система			
		Водосточная труба выпускная D=100 п. м.	5.00		(Продукция компании ДомСтрой)
		Труба соединительная D=100	2		(Продукция компании ДомСтрой)
		Держатель трубы D=100мм	4	шаг 1 м	(Продукция компании ДомСтрой)
		Отвод (колено нижнее) D=100мм	2		(Продукция компании ДомСтрой)

1. Для сварки стальных конструкций применять электроды Э42А для ручной дуговой сварки по ГОСТ 9467-75*. Катет сварного шва равны наименьшей толщине свариваемого детали.
2. Металлические конструкции красить эмалью ПФ-115 по ГОСТ 6465-74* в 2 слоя по грунту ПФ-170 в 1 слой.

Изм.	Кол. уч.	Лист	N док.	Подп.	Дата
Проверил		Паршина			
Разработ.		Паршина			
Н. контроль		Бейсембаев			

01-2024-АС

Строительство физкультурно-оздоровительного комплекса в селе Елтай Индерского района Атырауской области.

Стадия	Лист	Листов
РП	38	

Сечение 1-1, 2-2. Узел 1. Спецификация материалов.

ТОО "Архдизстрой" Шымкент 2024

Взам. инв. N | Подп. и дата | Инв. N подл.

Формат А3

План парапета для крыльца КМ-2

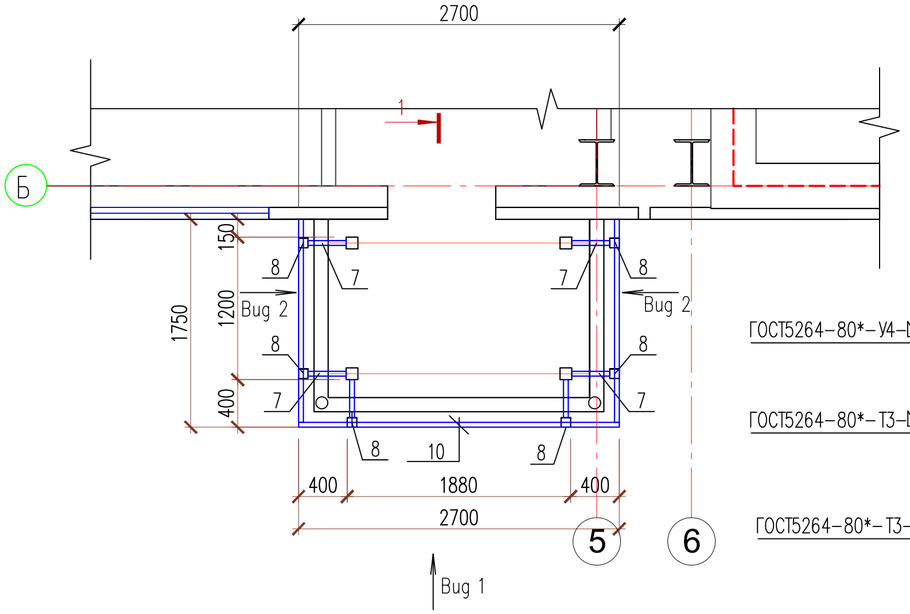

1 – 1

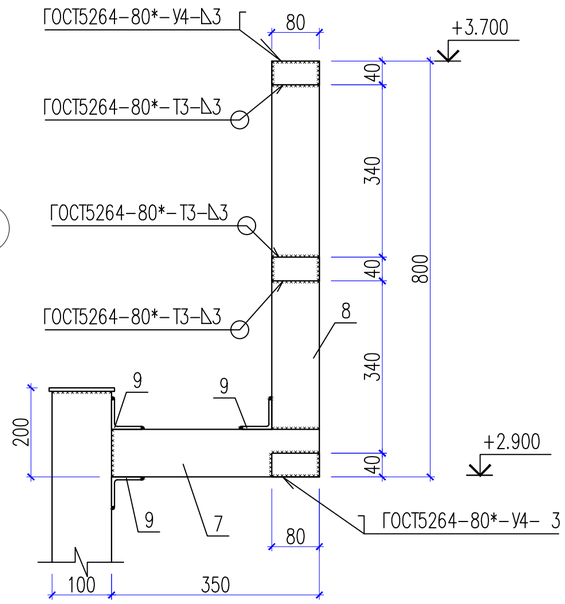

Спецификация материалов

Марка поз.	Обозначение	Наименование	Кол. шт	Масса ед. кг	Примеч.
		Каркас парапета			
7	ГОСТ 8639-82	Труба 80х80х4 ГОСТ 8639-82 / С 235 ГОСТ 27772-2021 L=400	6	3.73	22.38
8	ГОСТ 8639-82	Труба 80х80х4 ГОСТ 8639-82 / С 235 ГОСТ 27772-2021 L=720	6	6.72	40.32
9	ГОСТ 8509-93	Уголок 50х50х5 ГОСТ 8509-93 / С 235 ГОСТ 27772-2021 L=80	18	0.30	5.40
10	ГОСТ 8545-80	Труба 80х40х4 ГОСТ 8545-80 / С 235 ГОСТ 27772-2021 м.п.	21.30	6.82	145.27

Развертка. Вид 3

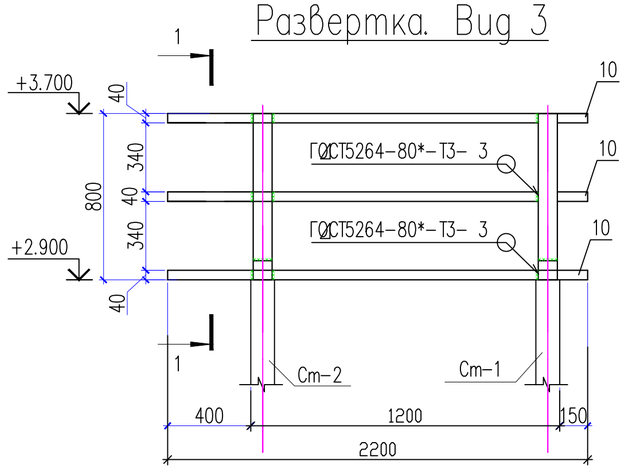

Развертка. Вид 2

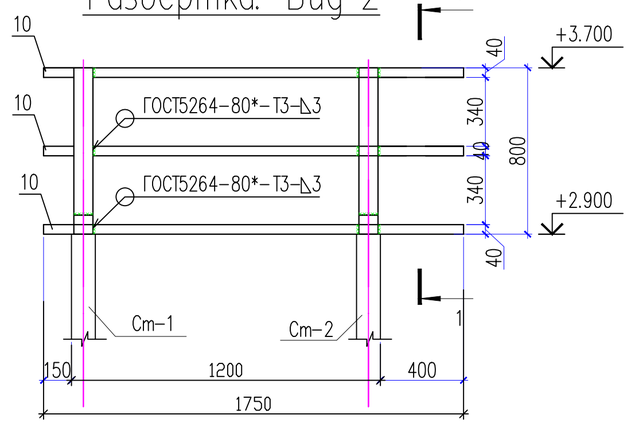

Развертка. Вид 1

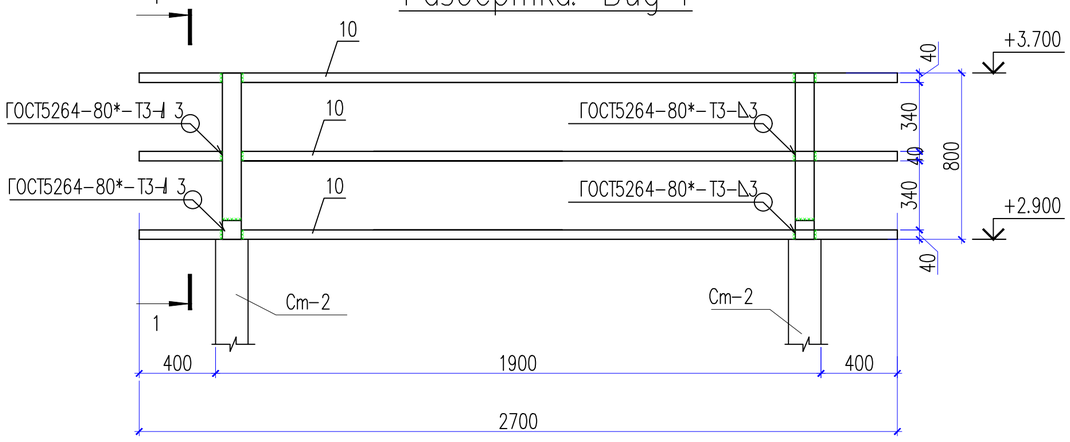

1. Данный лист смотреть совместно с л, АС- 36,37,38.

Изм.	Кол. уч.	Лист	N док.	Подп.	Дата
Проверил		Паршина			
Разработ.		Паршина			
Н. контроль		Бейсембаев			

01-2024-АС

Строительство физкультурно-оздоровительного комплекса в селе Елтай Индерского района Атырауской области.

Стадия	Лист	Листов
РП	39	

План парапета для крыльца КМ-2.
Сечение 1-1. Спецификация материалов.

ТОО "Архдизстрой"
Шымкент 2024

Формат А3

Взам. инв. N

Подп. и дата

Инв. N подл.

Крыльцо КМ-3.

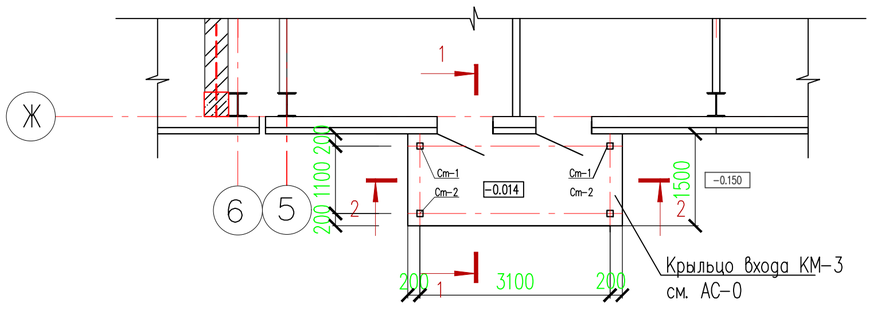

1 – 1

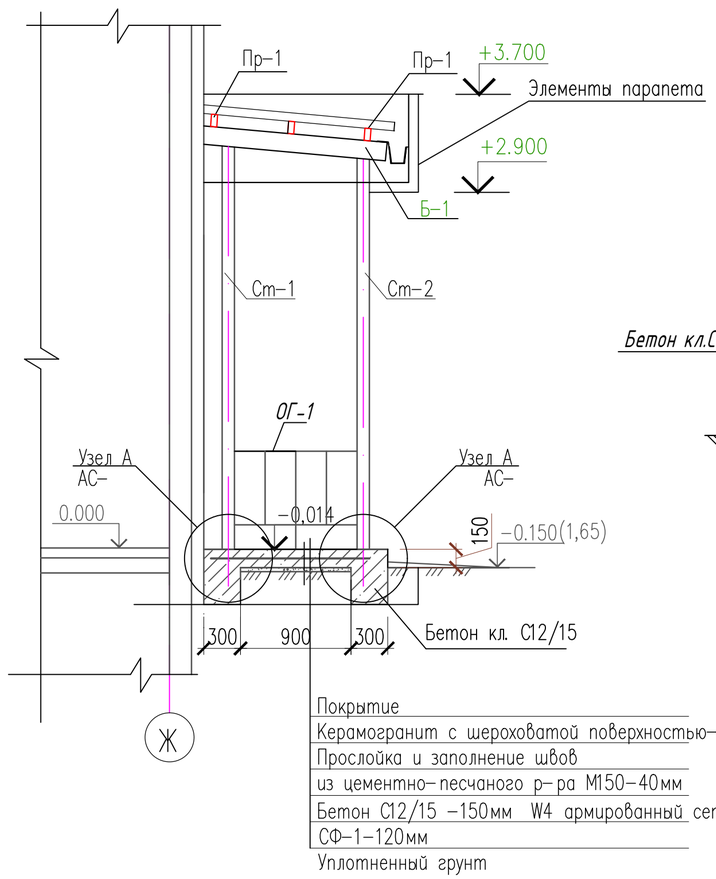

2 – 2

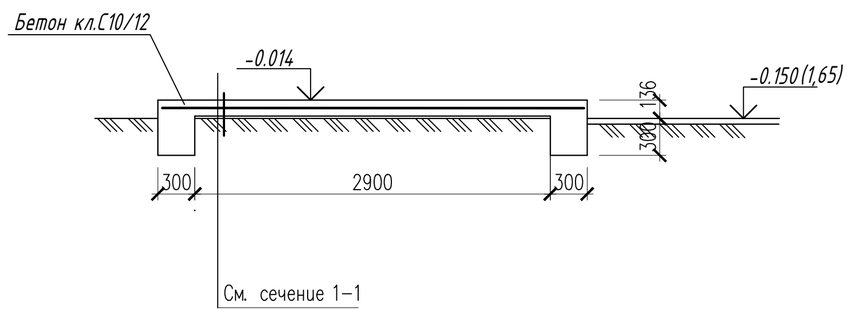

Спецификация материалов крыльцо КМ-3.

Марка, поз.	Обозначение	Наименование	Кол.	Масса ед.кг.	Примеч.
		Крыльцо КМ-3	1		
СФ-1	ГОСТ8478-87*	Сетка С5 ф5Вр1-100 / ф5Вр1-100 м2	5,25	2.90	15.23 кг
		Материал			
		Покрытие керамогранит м2	5.25		
		Бетон кл. С 10/12.5; W4; F150 м3	3.60		
МН-2	Инд.разраб.л.АС-0	Изделие закладное МН-2	22	3.59кг	78.98кг
		Ограждение ОГ-1			
1	ГОСТ 8639-82	□ Труба квадратная 50х3 пм	12.0	4.31	51.72кг
2	ГОСТ 8639-82	□ Труба квадратная 20х2 пм	11	1.075	11.85кг

1. Данный лист смотри совместно с л.АС-7,41,42,43.
2. Крыльцо КМ-3 замаркировано на л. АС-7.
3. Крыльцо КМ-3 выполнить из бетона С10/12,5, армированный сеткой 5 Вр1 с шагом 100х100, покрытие крыльца- покрытие керамогранит .
4. Выполнить металлизацию закладных деталей МН-2.
5. Ограждение ОГ окрасить масляной краской за 2 раза.

Согласовано:

Взам.инв.№

Подп. и дата.

Инв.№ подл.

Изм.	Кол. уч.	Лист	N док.	Подп.	Дата
Проверил		Паршина			
Разработ.		Паршина			
Н. контроль		Бейсембаев			

01-2024-АС

Строительство физкультурно-оздоровительного комплекса в селе Елтай Индерского района Атырауской области.

Стадия	Лист	Листов
РП	40	

Крыльцо КМ-3 Спецификация материалов крыльцо КМ-3.

ТОО "Архдизстрой" Шымкент 2024

Формат А3

Схема расположения элементов навеса для крыльца КМ-3.

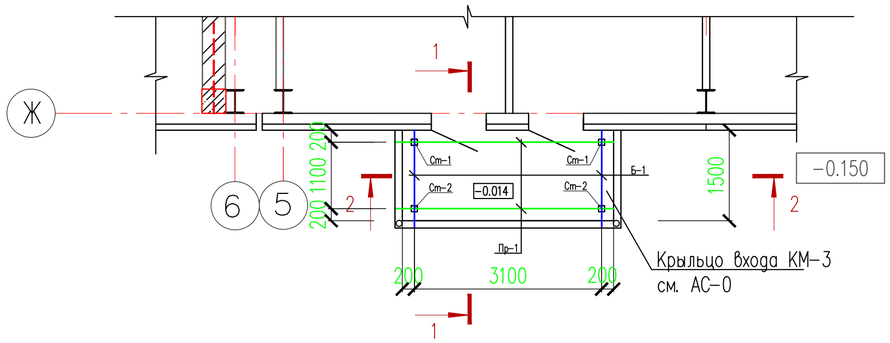

Стойки Ст-1, Ст-2.

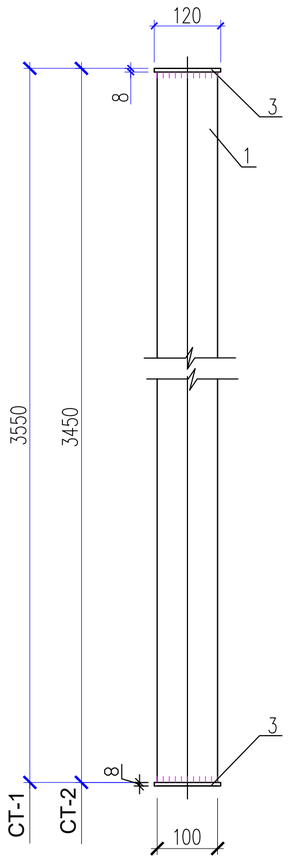

Спецификация материалов

Марка поз.	Обозначение	Наименование	Кол. шт	Масса ед.кг	Примеч.
		Стойка Ст-1	2	71.6	143.2
1	ГОСТ 30245-2012	Труба квадратная 100х7 ГОСТ 30245-2012 / С245 ГОСТ 27772-2021 L=3550	1	67.88	67.88
2	ГОСТ 34028-2016	ø10 А(400) L=260	12	0.16	1.92
3	ГОСТ 19903-2015	Лист 8х120х120 ГОСТ 19903-2015 / С245 ГОСТ 27772-2021	2	0.90	
		Стойка Ст-2	2	69.68	139.36
1	ГОСТ 30245-2012	Труба квадратная 100х7 ГОСТ 30245-2012 / С245 ГОСТ 27772-2021 L=3450	1	65.96	65.96
2	ГОСТ 34028-2016	ø10 А(400) L=260	12	0.16	1.92
3	ГОСТ 19903-2015	Лист 8х120х120 ГОСТ 19903-2015 / С245 ГОСТ 27772-2021	2	0.90	

Узел А

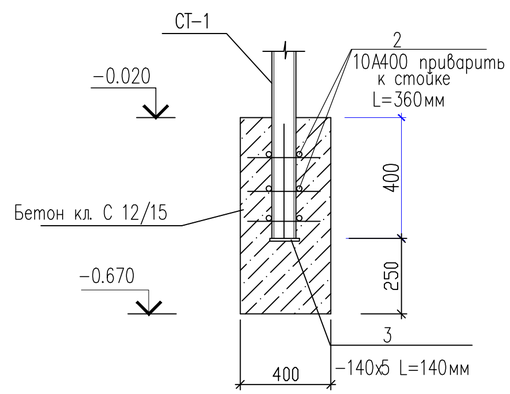

1. Данный лист смотреть совместно с л, АС- 40,42,43.

Изм.	Кол. уч.	Лист	N док.	Подп.	Дата
Проверил		Паршина			
Разработ.		Паршина			
Н. контроль		Бейсембаев			

01-2024-АС

Строительство физкультурно-оздоровительного комплекса в селе Елтай Индерского района Атырауской области.

Стадия	Лист	Листов
РП	41	

Схема расположения элементов навеса для крыльца КМ-3.
Спецификация материалов.

ТОО "Архдизстрой"
Шымкент 2024

Формат А3

Взам. инв. N | Подп. и дата | Инв. N подл.

1 – 1

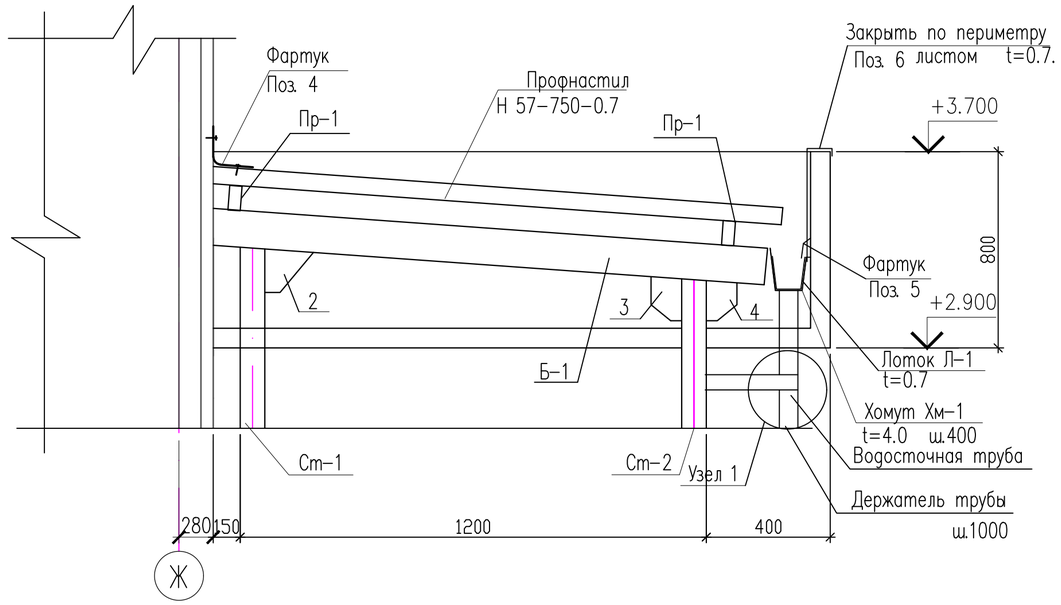

2 – 2

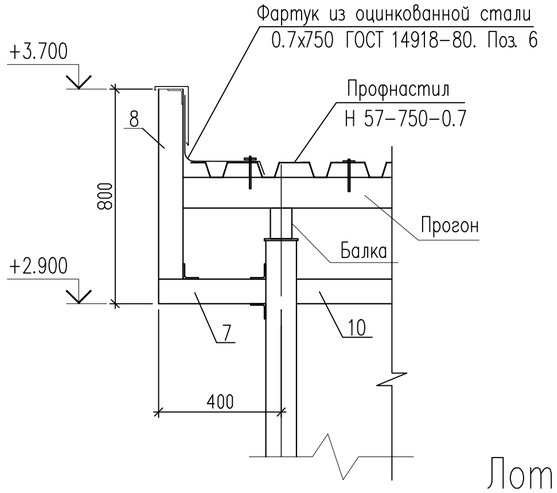

Узел 1

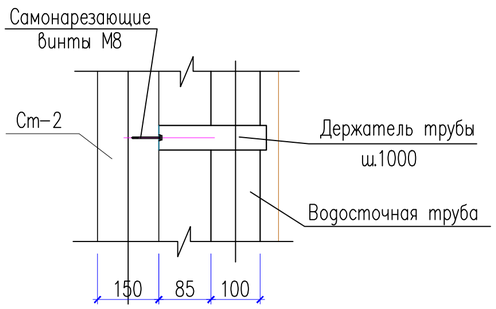

Лоток Л–1

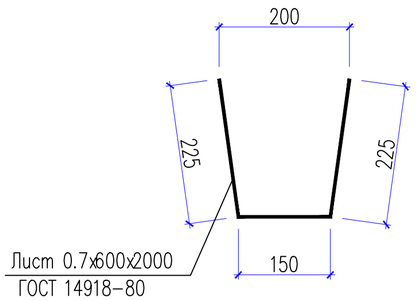

1. Данный лист смотреть совместно с л, АС– 40,41,43.

Спецификация материалов

Марка поз.	Обозначение	Наименование	Кол. шт	Масса ед. кг	Примеч.
		Элементы навеса			
Б–1	ГОСТ 8645–68*	Балка □100х70х6 L=1620мм	2	23.33	46.66
Пр–1	ГОСТ 8645–68*	Прогон □90х60х6 L=2440мм	2	30.52	61.04
2	ГОСТ 19903–2015	Лист 8х180х180 ГОСТ 19903–2015 / С245 ГОСТ 27772–2021	2	2.03	4.06
3	ГОСТ 19903–2015	Лист 8х130х180 ГОСТ 19903–2015 / С245 ГОСТ 27772–2021	2	1.47	2.94
4	ГОСТ 19903–2015	Лист 8х130х160 ГОСТ 19903–2015 / С245 ГОСТ 27772–2021	2	1.31	2.62
		Материалы:			
	ГОСТ 24045–2016	Профнастил Н 57–750–0.7 м2	4,75	8.7	41,32
		Водосточный лоток Л–1			58.64
Л–1	ГОСТ 14918–80	Лоток из листа 0.7х600 п.м.	3.20	3.30	10.56
Хм–1	ГОСТ 103–76	Полоса 50х4 ГОСТ 103–76 / С 235 ГОСТ 27772–2021 L=820	8	1.29	10.32
5	ГОСТ 14918–80	Фартук 300х0.7 из оцинкованной стали м.п.	7.40	1.65	12.21
6	ГОСТ 14918–80	Фартук 750х0.7 из оцинкованной стали м.п.	7.60	4.12	31.31
		Водосточная система			
		Водосточная труба выпускная D=100 п. м.	5.00		(Продукция компании ДомСтрой)
		Труба соединительная D=100	2		(Продукция компании ДомСтрой)
		Держатель трубы D=100мм	4	шаг 1 м	(Продукция компании ДомСтрой)
		Отвод (колено нижнее) D=100мм	2		(Продукция компании ДомСтрой)

1. Для сварки стальных конструкций применять электроды Э42А для ручной дуговой сварки по ГОСТ 9467–75*. Катет сварного шва равны наименьшей толщине свариваемого детали.
2. Металлические конструкции красить эмалью ПФ–115 по ГОСТ 6465–74* в 2 слоя по грунту ПФ–170 в 1 слой.

Изм.	Кол. уч.	Лист	N док.	Подп.	Дата
Проверил		Паршина			
Разработ.		Паршина			
Н. контроль		Бейсембаев			

01–2024–АС

Строительство физкультурно–оздоровительного комплекса в селе Елтай Индерского района Атырауской области.

Стадия	Лист	Листов
РП	42	

Сечение 1–1, 2–2. Узел 1. Спецификация материалов.

ТОО "Архдизстрой" Шымкент 2024

Формат А3

Взам. инв. N | Подп. и дата | Инв. N подл.

Схема расположения элементов навеса для крыльца КМ-3.

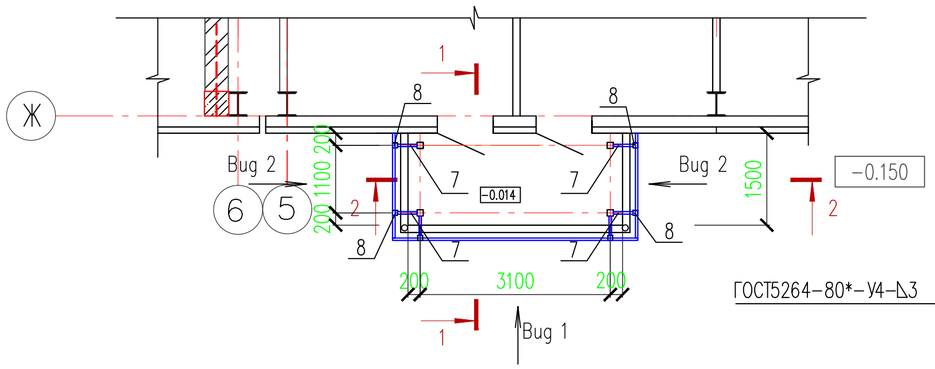

Спецификация материалов

Марка поз.	Обозначение	Наименование	Кол. шт	Масса ед. кг	Примеч.
		Каркас парапета			
7	ГОСТ 8639-82	Труба 80х80х4 ГОСТ 8639-82 / С 235 ГОСТ 27772-2021 L=400	6	3.73	22.38
8	ГОСТ 8639-82	Труба 80х80х4 ГОСТ 8639-82 / С 235 ГОСТ 27772-2021 L=720	6	6.72	40.32
9	ГОСТ 8509-93	Уголок 50х50х5 ГОСТ 8509-93 / С 235 ГОСТ 27772-2021 L=80	18	0.30	5.40
10	ГОСТ 8545-80	Труба 80х40х4 ГОСТ 8545-80 / С 235 ГОСТ 27772-2021 м.п.	16.2	6.82	110.48

1 – 1

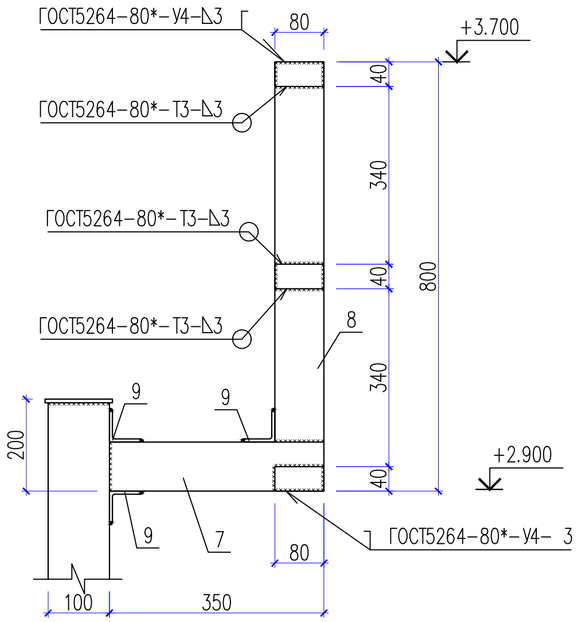

Развертка. Вид 3

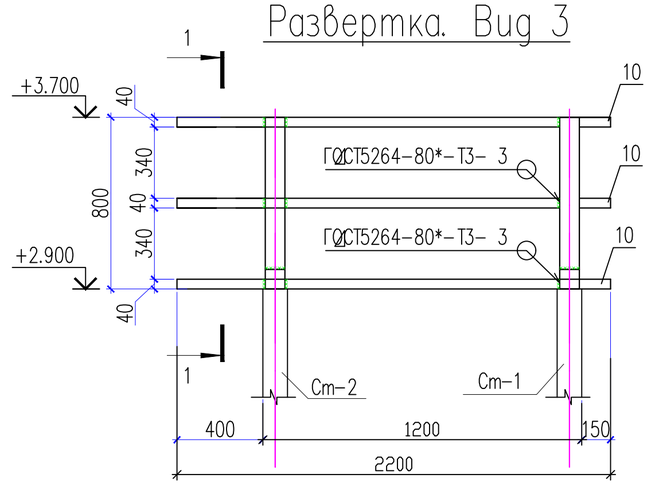

Развертка. Вид 2

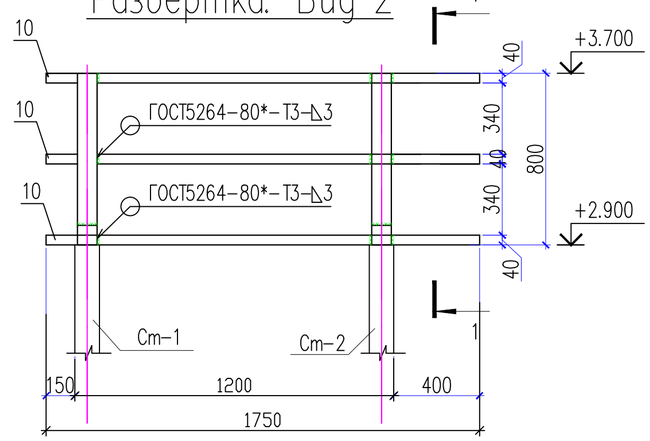

Развертка. Вид 1

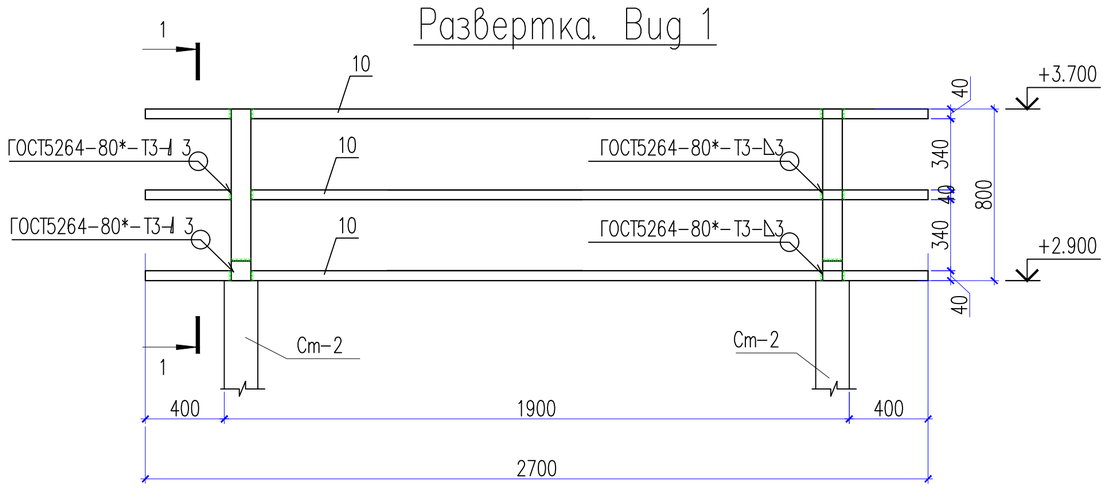

1. Данный лист смотреть совместно с л, АС- 40,41,42.

Изм.	Кол. уч.	Лист	N док.	Подп.	Дата
Проверил		Паршина			
Разработ.		Паршина			
Н. контроль		Бейсембаев			

01-2024-АС

Строительство физкультурно-оздоровительного комплекса в селе Елтай Индерского района Атырауской области.

Стадия	Лист	Листов
РП	43	

План парапета для крыльца КМ-3. Сечение 1-1. Спецификация материалов.

ТОО "Архдизстрой" Шымкент 2024

Взам. инв. N | Подп. и дата | Инв. N подл.

Формат А3

Крыльцо КМ-4.

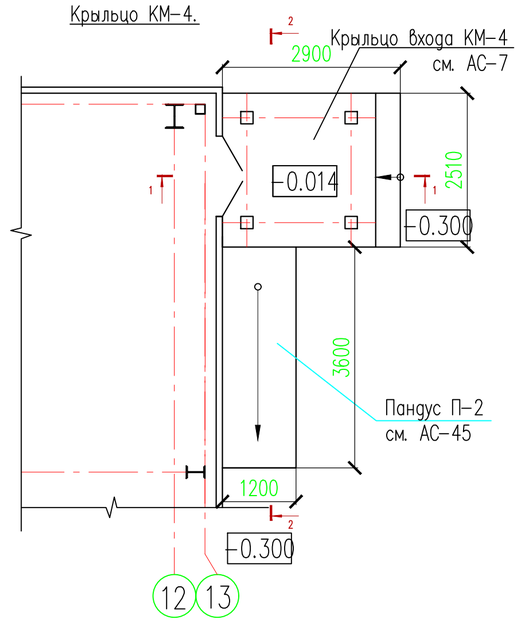

1 – 1

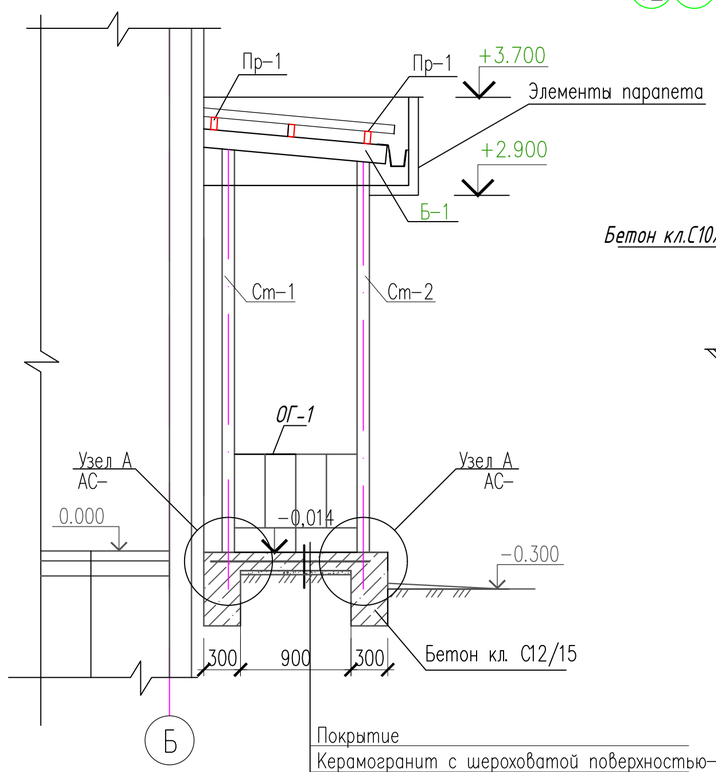

Покрытие
Керамогранит с шероховатой поверхностью-10мм
Прослойка и заполнение швов
из цементно-песчаного р-ра М150-40мм
Бетон С12/15 -150мм W4 армированный сеткой
СФ-1-120мм
Уплотненный грунт

1 – 1

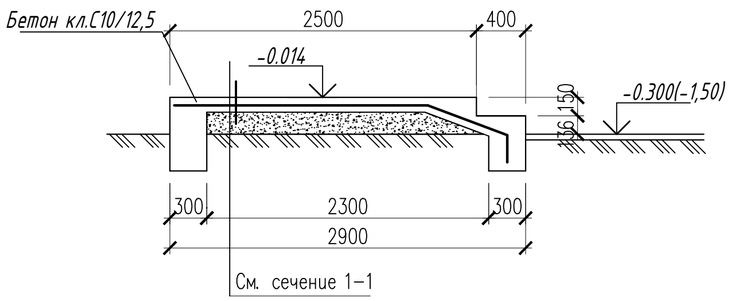

Спецификация материалов крыльцо КМ-4.

Марка, поз.	Обозначение	Наименование	Кол.	Масса ед.кг.	Примеч.
		Крыльцо КМ-4	1		
СФ-1	ГОСТ8478-87*	Сетка С5 Ø5Вр1-100 / Ø5Вр1-100 м2	7,50	2.90	21,75 кг
		Материал			
		Покрытие керамогранит м2	8.0		
		Бетон кл. С 10/12.5; W4; F150 м3	1,90		

1. Данный лист смотри совместно с л.АС-45,46,47,48.
2. Крыльцо КМ-4 замаркировано на л. АС-7.
3. Крыльцо КМ-4 выполнить из бетона С10/12,5, армированный сеткой 5 Вр1 с шагом 100х100, покрытие крыльца- керамогранит с шероховатой поверхностью.
4. Выполнить металлизацию закладных деталей МН-2.
5. Ограждение ОГ окрасить масляной краской за 2 раза.

Согласовано:

Взам.инв.№

Подп. и дата.

Инв.№ подп.

Изм.	Кол. уч.	Лист	N док.	Подп.	Дата
Проверил		Паршина			
Разработ.		Паршина			
Н. контроль		Бейсембаев			

01-2024-АС

Строительство физкультурно-оздоровительного комплекса в селе Елтай Индерского района Атырауской области.

Стадия	Лист	Листов
РП	44	

Крыльцо КМ-4 . Сечение 1-1. Спецификация материалов крыльцо КМ-4.

ТОО "Архдизстрой"
Шымкент 2024

Формат А3

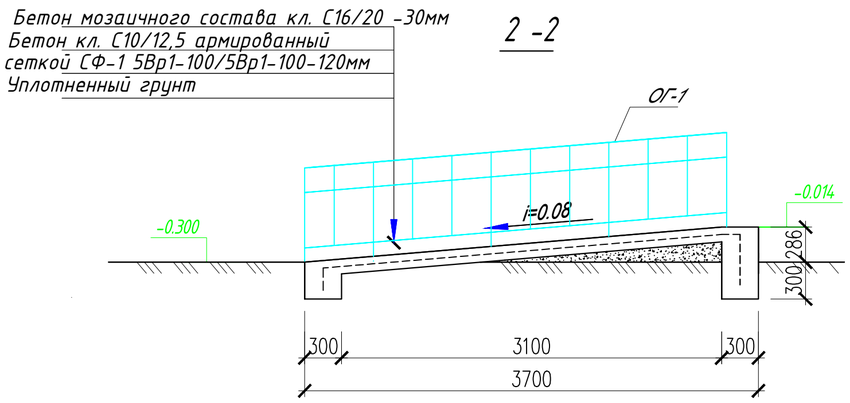

Спецификация материалов на пандус П-2.

Марка, поз.	Обозначение	Наименование	Кол.	Масса ед.кг.	Примеч.
		Пандус П-2	2		
СФ-1	ГОСТ8478-87*	Сетка С5 $\frac{\phi 5Вр1-100}{\phi 5Вр1-100}$ м2	5.3	2.90	15.37 кг
		Материал			
		Бетон мозаичного состава кл.С16/ 20 м3	0.20		
		Бетон кл. С 10/12.5; W4; F150 м3	1.50		
МН-2	Инд.разраб.л.АС-0	Изделие закладное МН-2	5	3.59кг	17,95кг
		Ограждение ОГ-1			
1	ГОСТ 8639-82	□ Труба квадратная 50х3 пм	8,5	4.31	36.64кг
2	ГОСТ 8639-82	□ Труба квадратная 20х2 пм	12.0	1.075	12.90кг

1. Данный лист читать совместно с листами АС-7,44,46,47,48.
2. Бетонные работы по возведению монолитных конструкций вести в соответствии с требованиями СП КР 5.03.107-2013 " Несущие и ограждающие конструкции."
3. Снятие несущей опалубки производить после достижения бетоном 70% проектной прочности.
4. Видимые поверхности стенок крылец и пандуса оштукатурить цементным раствором.
5. Защиту металлических элементов от коррозий выполнить масляными красками за 2 раза,после окончания сварочных работ.

						01-2024-АС		
						Строительство физкультурно-оздоровительного комплекса в селе Елтай Индерского района Атырауской области.		
Изм.	Кол. уч.	Лист	N док.	Подп.	Дата			
							Стадия	Лист	Листов
							РП	45	
Проверил		Паршина						
Разработ.		Паршина				Сечение 2-2. Спецификация материалов на пандус П-2.	ТОО "Архдизстрой" Шымкент 2024	
Н. контроль		Бейсембаев						

Крыльцо КМ-4.

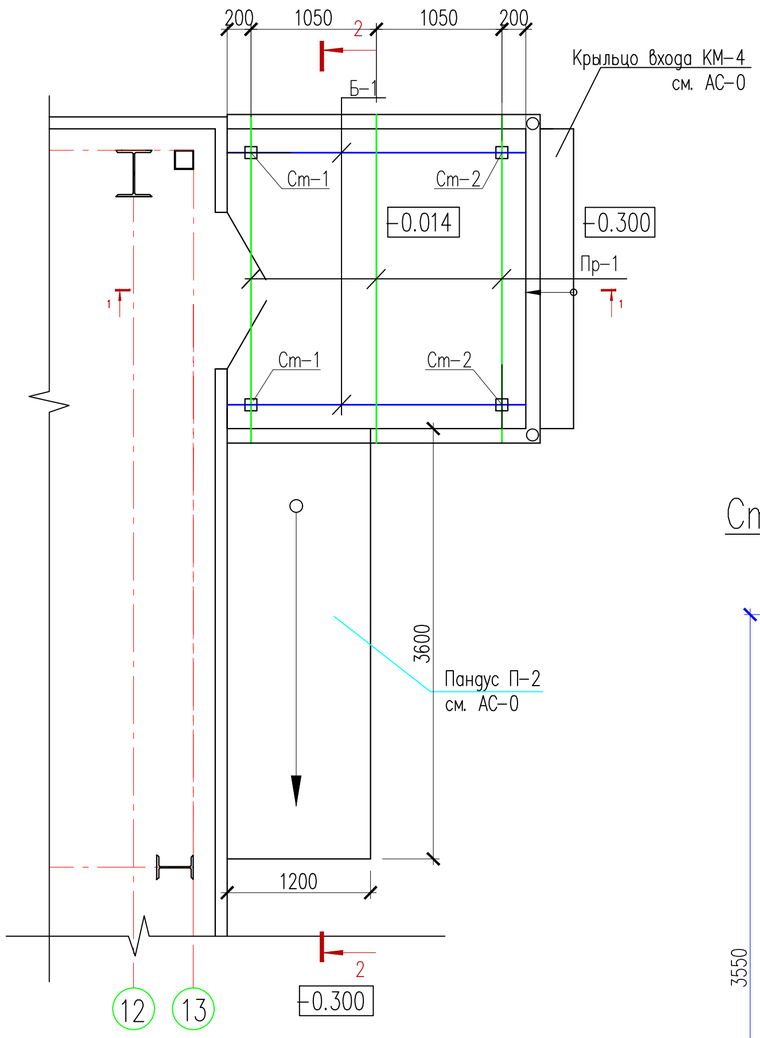

Стойки Ст-1,Ст-2.

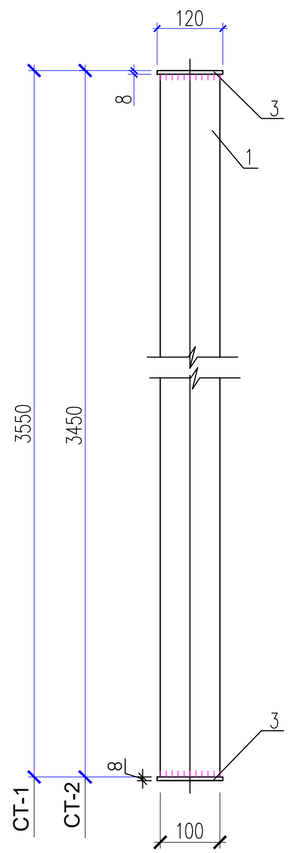

Спецификация материалов

Марка поз.	Обозначение	Наименование	Кол. шт	Масса ед. кг	Примеч.
		Стойка Ст-1	2	71.6	143.2
1	ГОСТ 30245-2012	Труба квадратная 100х7 ГОСТ 30245-2012 / С245 ГОСТ 27772-2021 L=3550	1	67.88	67.88
2	ГОСТ 34028-2016	ø10 А(400) L=260	12	0.16	1.92
3	ГОСТ 19903-2015	Лист 8х120х120 ГОСТ 19903-2015 / С245 ГОСТ 27772-2021	2	0.90	
		Стойка Ст-2	2	69.68	139.36
1	ГОСТ 30245-2012	Труба квадратная 100х7 ГОСТ 30245-2012 / С245 ГОСТ 27772-2021 L=3450	1	65.96	65.96
2	ГОСТ 34028-2016	ø10 А(400) L=260	12	0.16	1.92
3	ГОСТ 19903-2015	Лист 8х120х120 ГОСТ 19903-2015 / С245 ГОСТ 27772-2021	2	0.90	

Узел А

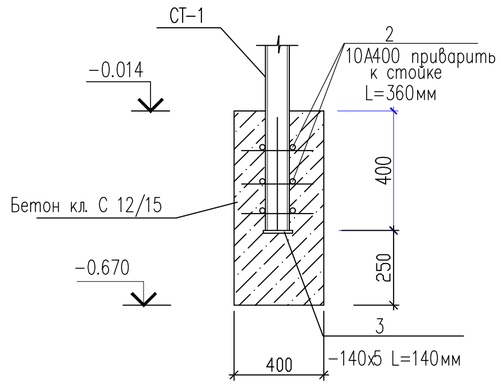

1. Данный лист смотреть совместно с л, АС- 44,45,47,48.

Изм.	Кол. уч.	Лист	N док.	Подп.	Дата	01-2024-АС		
						Строительство физкультурно-оздоровительного комплекса в селе Елтай Индерского района Атырауской области.		
							Стадия	Лист	Листов
							РП	46	
Проверил		Паршина							
Разработ.		Паршина				Схема расположения элементов навеса для крыльца КМ-4. Спецификация материалов.	ТОО "Архдизстрой" Шымкент 2024		
Н. контроль		Бейсембаев							

Взам. инв. N

Подп. и дата

Инв. N подл.

Формат А3

1 – 1

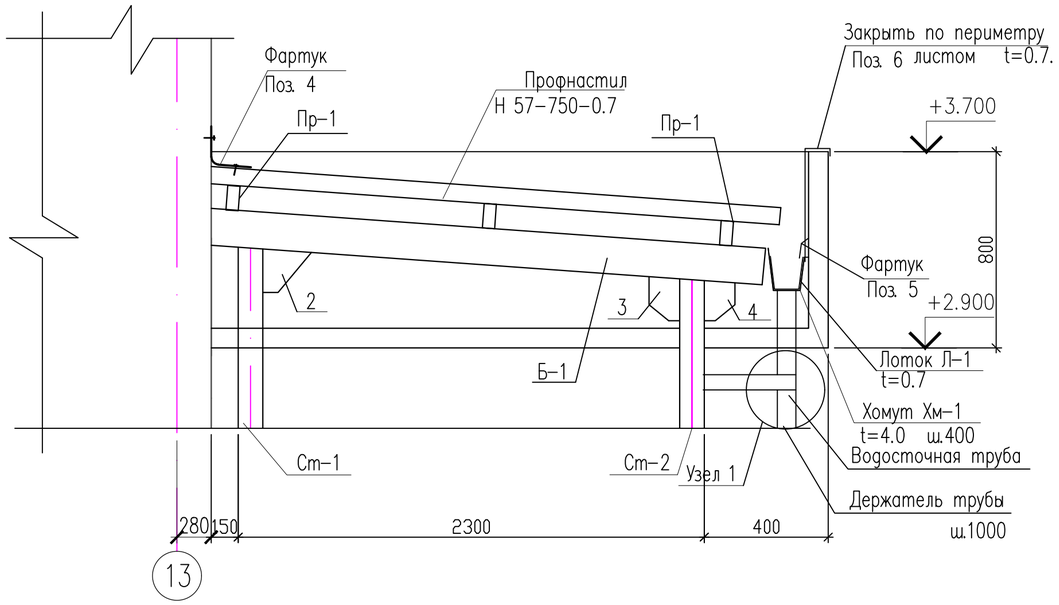

2 – 2

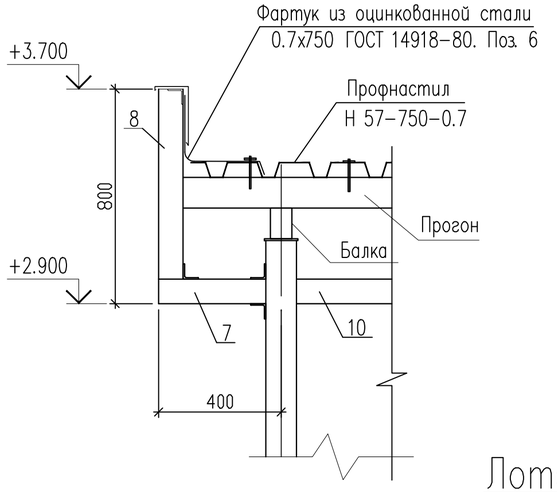

Узел 1

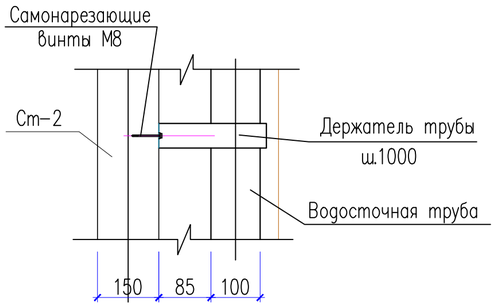

Лоток Л–1

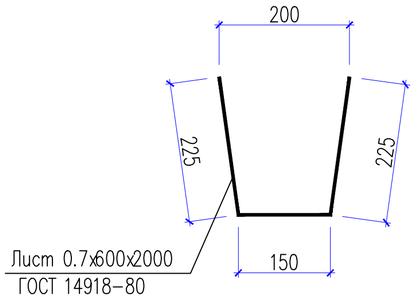

1. Данный лист смотреть совместно с л, АС– 44,45,46,48.

Спецификация материалов

Марка поз.	Обозначение	Наименование	Кол. шт	Масса ед. кг	Примеч.
		Элементы навеса			
Б–1	ГОСТ 8645–68*	Балка □100х70х6 L=2500мм	2	36	72
Пр–1	ГОСТ 8645–68*	Прогон □90х60х6 L=2750мм	3	34.40	103.20
2	ГОСТ 19903–2015	Лист 8х180х180 ГОСТ 19903–2015 / С245 ГОСТ 27772–2021	2	2.03	4.06
3	ГОСТ 19903–2015	Лист 8х130х180 ГОСТ 19903–2015 / С245 ГОСТ 27772–2021	2	1.47	2.94
4	ГОСТ 19903–2015	Лист 8х130х160 ГОСТ 19903–2015 / С245 ГОСТ 27772–2021	2	1.31	2.62
		Материалы:			
	ГОСТ 24045–2016	Профнастил Н 57–750–0.7 м2	7,20	8.7	62,64
		Водосточный лоток Л–1			58.64
Л–1	ГОСТ 14918–80	Лоток из листа 0.7х600 п.м.	7.80	3.30	25,74
Хм–1	ГОСТ 103–76	Полоса 50х4 ГОСТ 103–76 / С 235 ГОСТ 27772–2021 L=820	20	1.29	25.80
5	ГОСТ 14918–80	Фартук 300х0.7 из оцинкованной стали м.п.	7.80	1.65	12.90
6	ГОСТ 14918–80	Фартук 750х0.7 из оцинкованной стали м.п.	7.60	4.12	31.31
		Водосточная система			
		Водосточная труба выпускная D=100 п. м.	5.00		(Продукция компании ДомСтрой)
		Труба соединительная D=100	2		(Продукция компании ДомСтрой)
		Держатель трубы D=100мм	4	шаг 1 м	(Продукция компании ДомСтрой)
		Отвод (колено нижнее) D=100мм	2		(Продукция компании ДомСтрой)

1. Для сварки стальных конструкций применять электроды Э42А для ручной дуговой сварки по ГОСТ 9467–75*. Катет сварного шва равны наименьшей толщине свариваемого детали.
2. Металлические конструкции красить эмалью ПФ–115 по ГОСТ 6465–74* в 2 слоя по грунту ПФ–170 в 1 слой.

Изм.	Кол. уч.	Лист	N док.	Подп.	Дата
Проверил		Паршина			
Разработ.		Паршина			
Н. контроль		Бейсембаев			

01–2024–АС

Строительство физкультурно–оздоровительного комплекса в селе Елтай Индерского района Атырауской области.

Стадия	Лист	Листов
РП	47	

Сечение 1–1, 2–2. Узел 1. Спецификация материалов.

ТОО "Архдизстрой" Шымкент 2024

Формат А3

Взам. инв. N | Подп. и дата | Инв. N подл.

Крыльцо КМ-4.

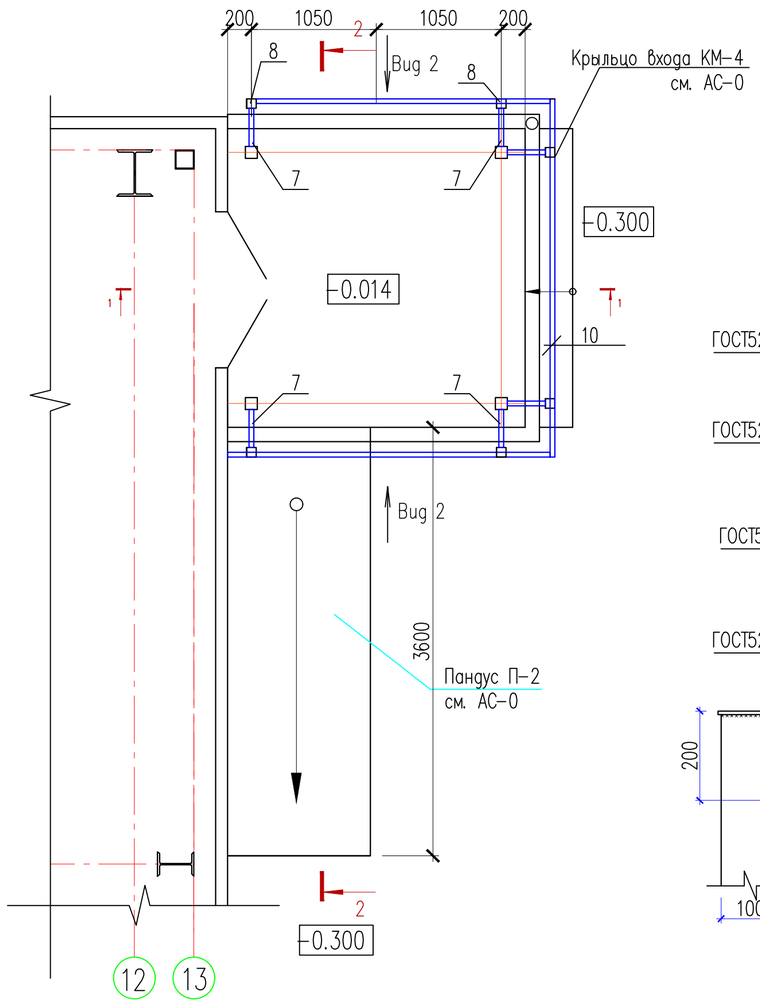

1 – 1

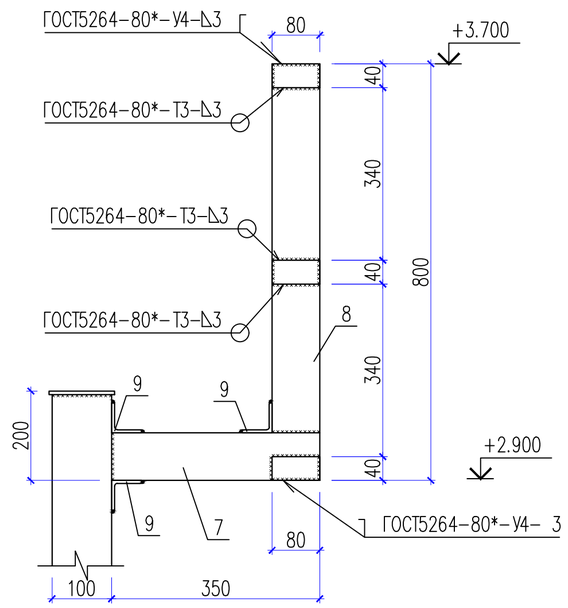

Спецификация материалов

Марка поз.	Обозначение	Наименование	Кол. шт	Масса ед. кг	Примеч.
		Каркас парапета			
7	ГОСТ 8639-82	Труба 80х80х4 ГОСТ 8639-82 / С 235 ГОСТ 27772-2021 L=400	6	3.73	22.38
8	ГОСТ 8639-82	Труба 80х80х4 ГОСТ 8639-82 / С 235 ГОСТ 27772-2021 L=720	6	6.72	40.32
9	ГОСТ 8509-93	Уголок 50х50х5 ГОСТ 8509-93 / С 235 ГОСТ 27772-2021 L=80	18	0.30	5.40
10	ГОСТ 8545-80	Труба 80х40х4 ГОСТ 8545-80 / С 235 ГОСТ 27772-2021 м.п.	24.30	6.82	165.73

Развертка. Вид 3

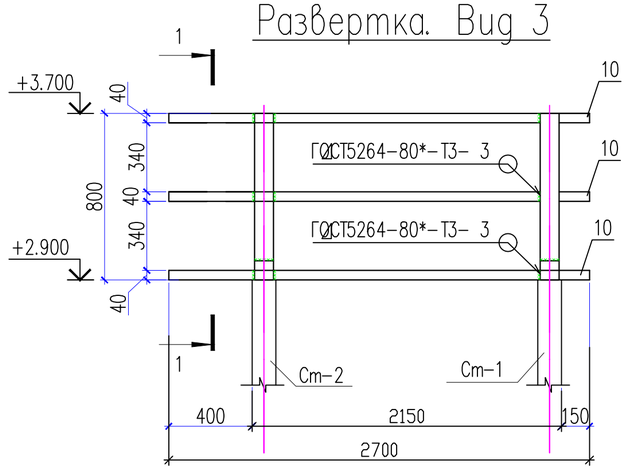

Развертка. Вид 2

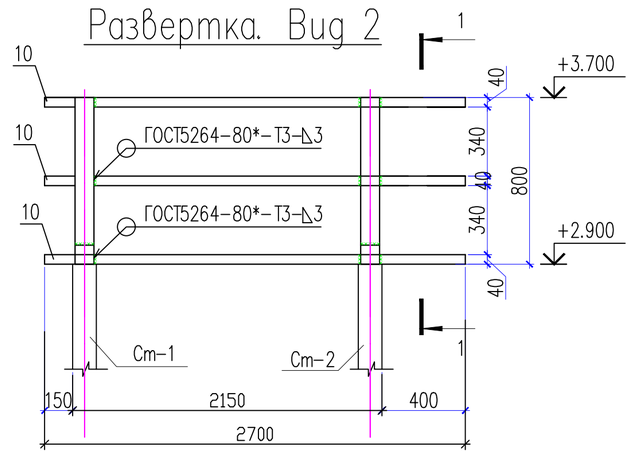

Развертка. Вид 1

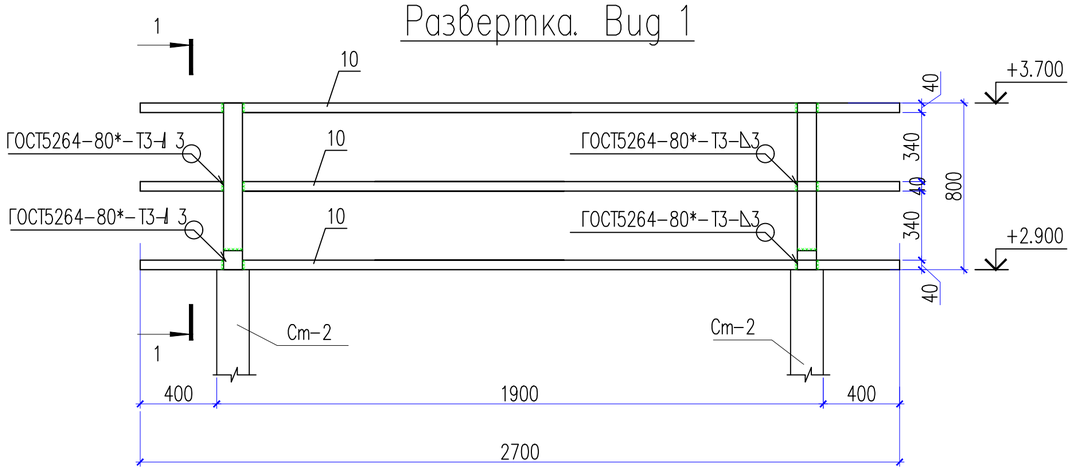

1. Данный лист смотреть совместно с л, АС- 44,45,46,47,48.

Изм.	Кол. уч.	Лист	N док.	Подп.	Дата
Проверил		Паршина			
Разработ.		Паршина			
Н. контроль		Бейсембаев			

01-2024-АС

Строительство физкультурно-оздоровительного комплекса в селе Елтай Индерского района Атырауской области.

Стадия	Лист	Листов
РП	48	

План парапета для крыльца КМ-3.
Сечение 1-1. Спецификация материалов.

ТОО "Архдизстрой"
Шымкент 2024

Формат А3

Взам. инв. N

Подп. и дата

Инв. N подл.

Стремянка СХ-1.

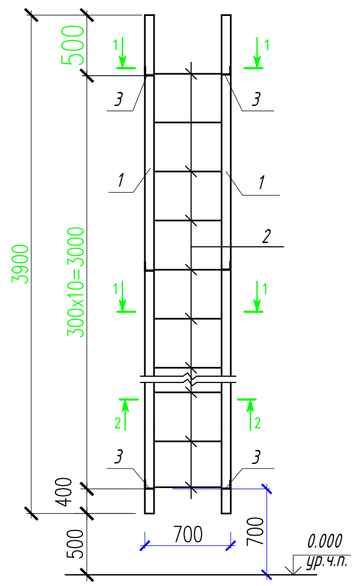

1-1

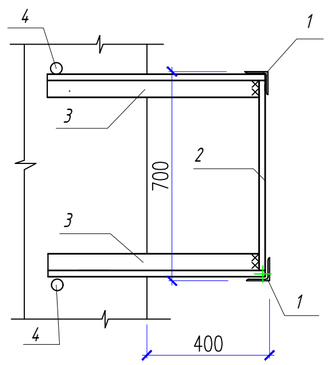

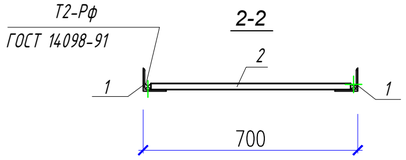

Спецификация на металлическую стремянку СХ-1

Марка, поз.	Обозначение	Наименование	Кол.	Масса ед.кг.	Примеч.
		Стремянка СХ-1.		96.13	
1		∟ 75х6 ГОСТ 8509-93, L=3900	2	26.87	53.74кг
2		Ø16А400 ГОСТ 34028-2016, L=660	11	1.04	11.44кг
3		∟ 75х6, ГОСТ 8509-93, L=700	6	4.82	28.9кг
4		Ø10А240, ГОСТ 34028-2016, L=400	7	0.25	1.75кг

1. Данный лист смортреть совместно с листами АС-8.
2. Сварку производить электродами Э-42А, hшва=6мм.
   Сварные соединения выполнить по ГОСТ5264-80*,ГОСТ 14098-91.
3. Открытые поверхности металлических поверхностей после сварки очистить от шлака, окалины, ржавчины и окрасить масляной краской за 2 раза.

Согласовано:

Взам.инв.№

Подп. и дата.

Инв.№ подл.

Изм.	Кол. уч.	Лист	N док.	Подп.	Дата	01-2024-АС		
						Строительство физкультурно-оздоровительного комплекса в селе Елтай Индерского района Атырауской области.		
							Стадия	Лист	Листов
							РП	49	
Проверил		Паршина				Стремянка СХ-1.	ТОО "Архдизстрой" Шымкент 2024	
Разработ.		Паршина						
Н. контроль		Бейсембаев						

Формат А3