РЕСПУБЛИКА КАЗАХСТАН
Лицензия 06 ГСЛ №20006828

ТОО "МастИнжПроект"

«Разработка проектно-сметной документации на строительство физкультурно-оздоровительного комплекса в селе Бодене Индерского района Атырауской области»

РАБОЧИЙ ПРОЕКТ

МИП-№81-11-12-2023-АР

Архитектурные решения

2024г.

РЕСПУБЛИКА КАЗАХСТАН
Лицензия 06 ГСЛ №20006828

ТОО "МастИнжПроект"

«Разработка проектно-сметной документации на строительство физкультурно-оздоровительного комплекса в селе Бодене Индерского района Атырауской области»

РАБОЧИЙ ПРОЕКТ

МИП-№81-11-12-2023-АР

Архитектурные решения

Директор Сагингалиев А.Ж.

Главный инженер проекта Абдулрахманов М.Р.

2024г.

Ведомость рабочих чертежей основного комплекта АР

Лист	Наименование	Примечание
1	Общие данные	
2	План на отм. 0,000	
3	План на отм. +3,300	
4	Разрез 1-1; 2-2	
5	Фасад 1-12. Фасад А-З	
6	Фасад 12-1. Фасад З-А	
7	Барьер	
8	Экран санузлов ИЭС-1	
9	Экран санузлов ИЭС-2	
10	Схема заполнения оконных проемов и витражей	
11	Ведомость отделки помещений	
12	Экспликация полов	
13	План кровли	
14	Спецификация кровли	
15	Узлы 1...10	
16	Спецификация материалов по узлам листа АС-15	
17	Кладочный план на отм 0.000	
18, 19	Сетка С1, Сетка С2	
20	Кладочный план но отм +3.300	

Технико-экономические показатели:

N п/п	Наименование показателя	Ед. измерения	Значения
1	2	3	4
1	Площадь застройки	$м^2$	1341,24
2	Общая площадь	$м^2$	1738,57
3	Расчетная площадь	$м^2$	1491,25
4	Строительный объем	$м^3$	12504,64
5	Полезная площадь	$м^2$	1670,24

Ведомость ссылочных и прилагаемых документов

ОБОЗНАЧЕНИЕ	НАИМЕНОВАНИЕ	ПРИМЕЧАНИЕ
	СССЫЛОЧНЫЕ ДОКУМЕНТЫ	
1.038.1-1 ВЫП. 1	ПЕРЕМЫЧКИ ЖЕЛЕЗОБЕТОННЫЕ ДЛЯ ЗДАНИЙ С КИРПИЧНЫМИ СТЕНАМИ	
1.225.1-2 ВЫП. 11	ЖЕЛЕЗОБЕТОННЫЕ ПРОГОНЫ	
ГОСТ 13579-78	БЛОКИ БЕТОННЫЕ ДЛЯ СТЕН ПОДВАЛОВ	
1.141-1, ВЫП.63, 60, 61	ПЛИТЫ ПЕРЕКРЫТИЙ ЖЕЛЕЗОБЕТОННЫЕ МНОГОПУСТОТНЫЕ	
ГОСТ 23279-2012	СЕТКИ АРМАТУРНЫЕ СВАРНЫЕ ДЛЯ ЖЕЛЕЗОБЕТОННЫХ КОНСТРУКЦИЙ И ИЗДЕЛИЙ	
ГОСТ 8240-97	ШВЕЛЛЕРЫ	
ГОСТ 8717.0-84	СТУПЕНИ ЖЕЛЕЗОБЕТОННЫЕ И БЕТОННЫЕ	
ГОСТ 6629-88	ДВЕРИ ДЕРЕВЯННЫЕ ВНУТРЕННИЕ ДЛЯ ЖИЛЫХ И ОБЩЕСТВЕННЫХ ЗДАНИЙ	
1.465.1-15 ВЫП. 5	ПЛИТЫ ЖЕЛЕЗОБЕТОННЫЕ РЕБРИСТЫЕ ПРЕДВАРИТЕЛЬНО НАПРЯЖЕННЫЕ	
2.270-2 ВЫП. 5	ДЕТАЛИ И УЗЛЫ КРЕПЛЕНИЯ ОБОРУДОВАНИЯ ДЛЯ СПОРТИВНЫХ ЗАЛОВ	
ГОСТ 8509-93	УГОЛКИ СТАЛЬНЫЕ ГОРЯЧЕКАТАННЫЕ РАВНОПОЛОЧНЫЕ	
ГОСТ 19903-2015	СТАЛЬ ЛИСТОВАЯ	
ГОСТ 24698-81	ДВЕРИ ДЕРЕВЯННЫЕ НАРУЖНЫЕ ДЛЯ ЖИЛЫХ И ОБЩЕСТВЕННЫХ ЗДАНИЙ	
	ПРИЛАГАЕМЫЕ ДОКУМЕНТЫ	
017/2019-1-АСИ	СТРОИТЕЛЬНЫЕ ИЗДЕЛИЯ	АЛЬБОМ

Перечень актов освидетельствования скрытых работ

НАИМЕНОВАНИЯ АКТОВ	ОБОЗНАЧЕНИЕ	ПРИМЕЧАНИЕ
ГЕОДЕЗИЧЕСКИЕ РАБОТЫ ПО СН РК 1.03-03-2018 И СП РК 1.03-103-2013		
АКТ ПРИЕМКИ ГЕОДЕЗИЧЕСКОЙ РАЗБИВОЧНОЙ	ПРИЛОЖЕНИЕ.	С ИСПОЛНИТЕЛЬНОЙ СХЕМОЙ
ОСНОВЫ ДЛЯ СТРОИТЕЛЬСТВА		
АКТ ПРИЕМКИ-ПЕРЕДАЧИ РЕЗУЛЬТАТОВ ГЕОДЕЗИЧЕСКИХ РАБОТ ПРИ СТРОИТЕЛЬСТВЕ ЗДАНИЙ, СООРУЖЕНИЙ	ПРИЛОЖЕНИЕ.	С ИСПОЛНИТЕЛЬНОЙ СХЕМОЙ
ОСНОВАНИЯ И ФУНДАМЕНТЫ ПО СН РК 5.01-01-2013 И СП РК 5.01-101-2013		
АКТ ПРИЕМКИ ЕСТЕСТВЕННОГО ОСНОВАНИЯ		
АКТ ПРИЕМКИ ОБРАТНЫХ ЗАСЫПОК И ОСНОВАНИЙ ПОД ПОЛЫ		
МОНОЛИТНЫЕ БЕТОННЫЕ И ЖЕЛЕЗОБЕТОННЫЕ КОНСТРУКЦИИ ПО СН РК 5.03-07-2013 И СП РК 5.03-107-2013		
АКТ ПРИЕМКИ ОПАЛУБКИ		
АКТ ПРИЕМКИ АРМАТУРНОЙ СТАЛИ, ЗАКЛАДНЫХ ДЕТАЛЕЙ И АНКЕРОВ		
АКТ ПРИЕМКИ СМОНТИРОВАННОЙ АРМАТУРЫ, ЗАКЛАДНЫХ ДЕТАЛЕЙ И КОНСТРУКЦИЙ ЗАКРЫВАЕМЫХ ПРИ БЕТОНИРОВАНИИ		
АКТ ПРИЕМКИ ГОТОВЫХ КОНСТРУКЦИЙ П.2.112		С ИСПОЛНИТЕЛЬНОЙ СХЕМОЙ
МЕТАЛЛИЧЕСКИЕ, БЕТОННЫЕ И ЖЕЛЕЗОБЕТОННЫЕ КОНСТРУКЦИИ СБОРНЫЕ ПО СН РК 5.03-07-2013 СП РК 5.03-107-2013		
АКТ ПРИЕМКИ КОНСТРУКЦИЙ П.1.6		
АКТ ПРИЕМКИ ЗАМОНОЛИЧИВАЕМЫХ СТЫКОВ И ШВОВ		
АНТИКОРРОЗИОННАЯ ЗАЩИТА		
АКТ ПРИЕМКИ ИЗОЛЯЦИОННЫХ МАТЕРИАЛОВ	СНиП 3.04.03-85	
АКТ ПРИЕМКИ ЗАЩИЩАЕМЫХ ПОВЕРХНОСТЕЙ КОНСТРУКЦИЙ	ТО ЖЕ	

Общие данные

Климатический район строительства	III В
Нормативная снеговая нагрузка	100 $кгс/м^2$
Нормативная ветровая нагрузка	38 $кгс/м^2$
Уровень ответственности	II
Степень огнестойкости	IIIа

Артитектурно-планировочное решение

Физкультурно-оздоровительный комплекс на 160 зрительских мест имеет прямоугольную форму с размерами в осях 50,00 х 28,00 м.
Высота до низа ферм покрытия - 8 м.
В осях 1-5; Б-З - здание двухэтажное. Высота первого этажа 3,300.
За относительную отметку 0,000 принята отметка чистого пола 1 этажа физкультурно-оздоровительного комплекса на 160 зрительских мест, что соответствует абсолютной отметке -6,20 на генплане.

Конструктивные решения

Фундаменты - монолитные ж/б отдельно стоящие, сборные ж/бетонные плиты по СТ РК 956-93 и из бетонных блоков по ГОСТ 13579-78*.
Наружные стены выполнять:
- цоколь по периметру - кирпичный на высоту 0,6 м, с облицовкой искусственным камнем (сплиттерная плитка);
- стены из стеновых панелей "СЭНДВИЧ"
Перегородки и внутренние несущие стены - из обыкновенного глиняного кирпича КОР По 1НФ/75/2,0, на растворе М 50
Покрытие - 3-х слойная конструкция типа сэндвич
Перекрытие на отм. +3,000 монолитное.
Крыша - оцинкованный профилированный лист (t =0,9 мм) по металлическим прогонам и фермам.
Окна - индивидуальные металлопластиковые профили
Витражи из алюминиевого профиля.
Подоконники - пластиковые.
Двери наружные и внутренние - из металлопластикового профиля и по ГОСТ 6629-88, ГОСТ 24698, ГОСТ 14624-84, металлические индивидуальные.
Полы - из керамической плитки, линолеум, бетонные.
Отделка внутренняя - согласно ведомости отделки помещений.
Отмостка - асфальтобетонная, шириной 1000 мм.

Наружная отделка

1. Наружные стены - окрашенные в заводских условиях согласно эскизного проекта панели типа сэндвич
2. Все стальные конструкции окрасить эмалью ПФ-115 (два слоя) ГОСТ 6465-75 по грунтовке ГФ021 (один слой).
3. Все металлические конструкции покрыть огнезащитной краской по металлическим поверхностям.
4. Все деревянные конструкции подвергнуть глубокой огне и био защитой.

Условные обозначения .

1 — Тип пола
1 — Тип отделки

Дв-8 - Позиция двери

Согласовано

Взам.инв.№

Подпись и дата

Инв. №подл.

Настоящий проект разработан в соответствии с нормами и правилами, действующими на территории республики Казахстан и предусматривает мероприятия, обеспечивающие пожарную, взрывопожарную, экологическую и санитарно-гигиеническую безопасность для жизни и здоровья людей при правильной эксплуатации зданий и сооружений.

Главный инженер проекта _____ Абдулрахманов М.Р.

Изм.	Колуч.	Лист	№Док.	Подпись	Дата
ГИП		Абдулрахманов М.			02.2024
Выполнил		Жаманкулов С.			02.2024
Н. контр.		Жаманкулов С.			02.2024

МИП-№81-11-12-2023-АР

«Разработка проектно-сметной документации на строительство физкультурно-оздоровительного комплекса в селе Бодене Индерского района Атырауской области»

Архитектурные решения

Стадия	Лист	Листов
РП	1	20

Общие данные

ТОО "МастИнжПроект" г.Актобе

Формат А2

План первого этажа на отм. 0.000

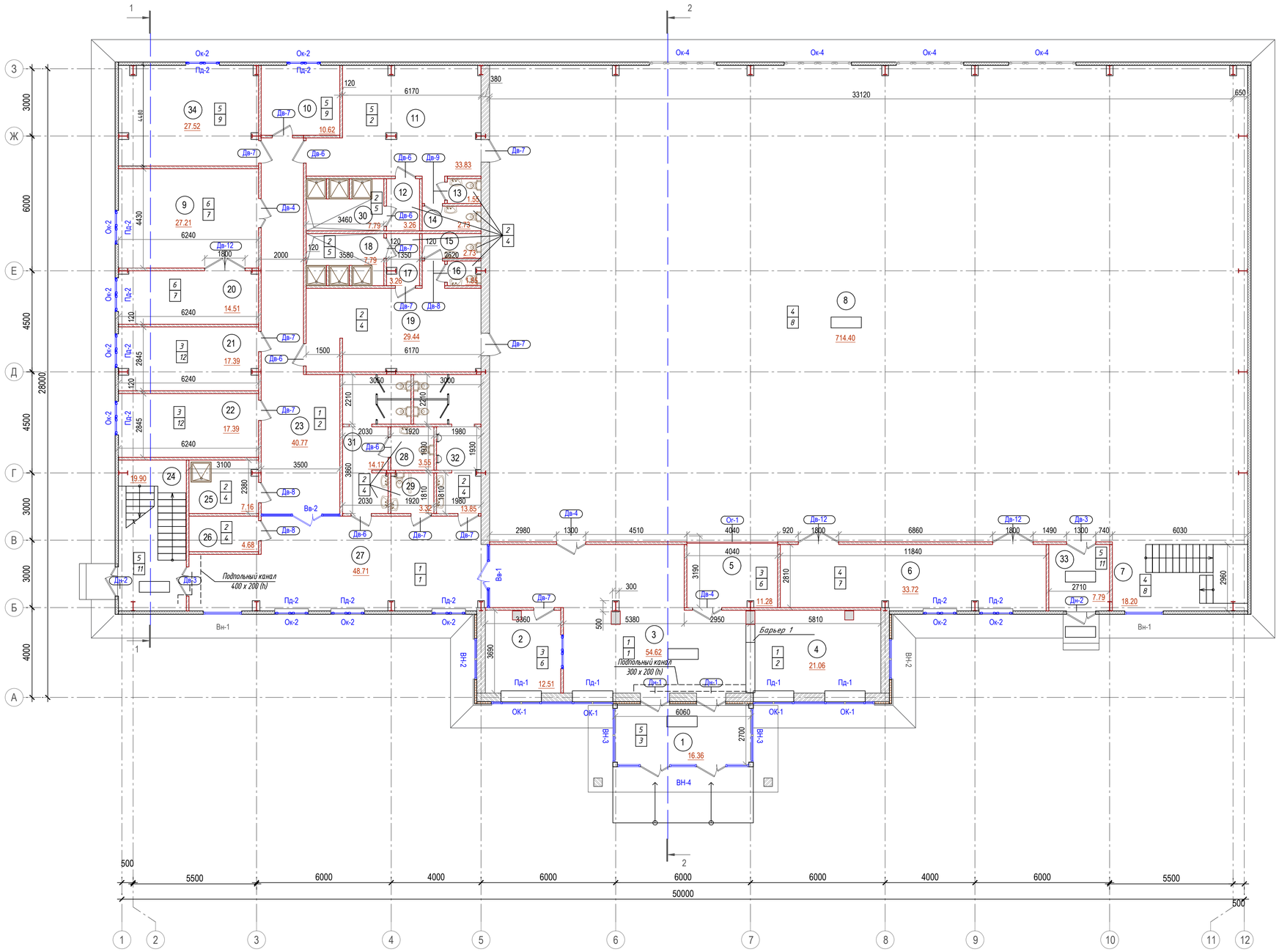

ЭКСПЛИКАЦИЯ ПОМЕЩЕНИЙ

Номер п/п	Наименование	Площадь, м²	Кат. помещ.
1	Тамбур	16.36	Д
2	Пожарный пост; Охрана	12.80	Д
3	Вестибюль	54.62	Д
4	Гардероб	21.06	Д
5	4 места для зрителей инвалидов	11.28	Д
6	Инвентарная	33.72	Д
7	Лестница №1	18.20	Д
8	Зал для занятия игровыми видами спорта	714.40	Д
9	Тренажерный зал на 4 тренажера	27.21	Д
10	Кладовая	10.62	Д
11	Раздевальная на 15 человек	33.83	Д
12	Шлюз	3.26	Д
13	Санузел	1.55	Д
14	Санузел	2.73	Д
15	Санузел	2.73	Д
16	Санузел	1.55	Д
17	Шлюз	3.26	Д
18	Душевая	7.79	Д
19	Раздевальная на 15 человек	29.44	Д
20	Инвентарная	14.51	Д
21	Тренерская мужская	17.39	Д
22	Тренерская женская	17.39	Д
23	Коридор	40.77	Д
24	Лестница №2	19.90	Д
25	Душевая	7.16	Д
26	Помещение для хранения уборочного инвентаря	4.68	Д
27	Холл	48.71	Д
28	Кабина для МГН	3.55	Д
29	Кабина для МГН	3.32	Д
30	Душевая	7.79	Д
31	Санузел женский	14.17	Д
32	Санузел мужской	13.85	Д
33	Шлюз	7.79	Д
34	Венткамера	27.52	Д
	Итого:	1227.39	

1. Данный лист см. совместно с листами АР
2. Ведомость заполнения оконных проемов см. лист АР-10
3. Двери замаркированные на плане учтены в спецификации на данном листе
4. Ведомость отделки помещений см. лист АР - 11
5. Экспликацию полов см. лист АР - 12
6. Двери при входе в санузлы должны быть снабжены дверными закрывателями ЗД-3 ГОСТ 5091-78 по одному закрывателю на каждое полотно.*
7. Дверь (тип 10; 11) выполнить с увеличением по высоте на 200 мм по типу двери ДС 19-9 ГТ (ГОСТ 24698-81)
8. Утепление перегородок выполнить утеплителем минплита ПТЭ 125 D=175кг/м³, t=100 мм по узлу 6, см. лист АР - 15
9. Двери из помещений душевых для улучшения влагостойкости дополнительно окрасить эмалью ХВ-1100 (ГОСТ 6993-79) за два раза
10. Деревянные элементы, соприкасающиеся с кладкой, бетоном, металлом, отделить от них прокладкой из толя, антисептировать
11. Откосы оконных и дверных проемов в кирпичной кладке оштукатурить цементно-песчаным раствором состава 1 : 3
12. Двери (поз.1; 2; 3; 4; 5; 10; 11; 14) выполнить с приборами для самозакрывания и уплотнения в притворах и не должны иметь запоров, препятствующих их открыванию без ключа.
13. Крыльца (2 шт) выполнить из бетона В15, F 100 по щебню втрамбованному в грунт. Расход бетона - 2,86 м³
14. Пандус (2 шт) выполнить из бетона В15, F 100 по щебню втрамбованному в грунт. Расход бетона - 2,26 м³
15. Подпольный канал выполнить из бетона В7,5 по щебню втрамбованному в грунт. Расход бетона - 1,59 м³
16. Подпольный канал перед устройством пола накрыть металлическим листом t - 4 мм шириной 500 мм. Расход металла 7,01 м/п. Вес 110,05 кг. Лист окрасить эмалью ПФ-115 по грунту ГФ-021 за 2 раза.
17. Подпольный канал перед устройством пола накрыть металлическим листом t - 4 мм шириной 400 мм. Расход металла 10,04 м/п. Вес 126,1 кг. Лист окрасить эмалью ПФ-115 по грунту ГФ-021 за 2 раза.
18. Все металлические конструкции покрыть огнезащитной краской по металлическим поверхностям.
19. Все деревянные конструкции подвергнуть глубокой огне и био защитой.

А-А

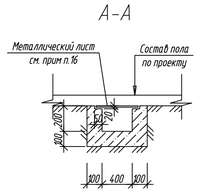

Б-Б

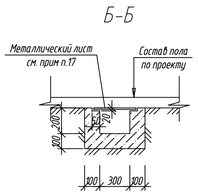

Условные обозначения:

-кирпичные стены, перегородки.

Изм.	Кол.уч.	Лист	№Док.	Подпись	Дата	МИП-№81-11-12-2023-АР		
						«Разработка проектно-сметной документации на строительство физкультурно-оздоровительного комплекса в селе Бобенее Индерского района Атырауской области»		
ГИП		Абдулрахманов М.			02.2024	Архитектурные решения	Стадия: РП	Лист: 2 / Листов: 20
Выполнил		Жаманкулов С.			02.2024			
Н. контр.		Жаманкулов С.			02.2024	План на отметке 0.000	ТОО "МастИнжПроект" г.Актобе	

Согласовано

Взам.инв.№

Подпись и дата

Инв. №подл.

Формат А1

План второго этажа на отм. +3,300

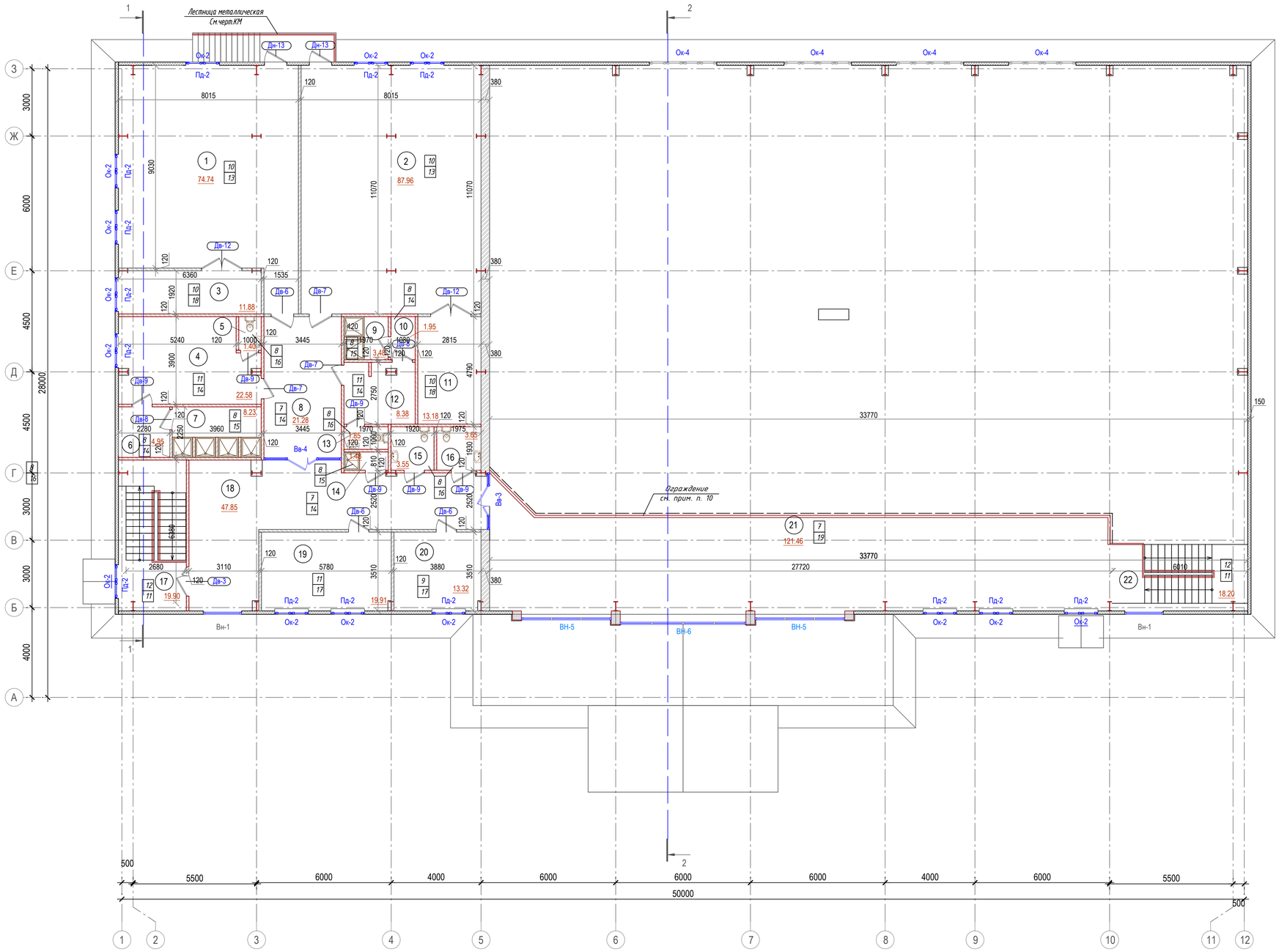

ЭКСПЛИКАЦИЯ ПОМЕЩЕНИЙ

Номер п/п	Наименование	Площадь, м²	Кат. помещ.
1	Зал занятий элементами борьбы	74.74	В3
2	Зал занятий элементами борьбы	87.96	В3
3	Инвентарная	11.88	В3
4	Раздевальная на 6 человек	22.58	Д
5	Санузел	1.40	Д
6	Шлюз	4.95	Д
7	Душевая	8.23	Д
8	Коридор	21.28	Д
9	Душевая	3.48	Д
10	Шлюз	1.95	Д
11	Инвентарная	13.18	Д
12	Раздевальная на 6 человек	8.38	Д
13	Санузел	1.85	Д
14	Душевая	1.48	Д
15	Санузел	3.55	Д
16	Санузел	3.65	Д
17	Лестница №2	19.90	Д
18	Коридор	47.85	Д
19	Кабинет медсестры	19.91	Д
20	Кабинет директора	13.32	Д
21	Трибуна на 160 мест	121.46	Д
22	Лестница №1	18.20	Д
	Итого:	511.18	

Спецификация элементов заполнения дверных проемов

Поз.	Обозначение	Наименование	Количество на отм. 0,000	Количество на отм. +3,300	Масса, ед. из., кг	Примечание
		Дверные блоки				
Дн-1	Металлопластик	2100 х 1310	2	–	шт	См. прим.п.2
Дн-2	ГОСТ 24698-81	ДН 21-13	2	–	шт	См. прим.п.2
ДВ-3	ГОСТ 6629-88	ДО 21-13	2	1	шт	См. прим.п.2
ДВ-4		ДГ 21-13	3	–	шт	См. прим.п.2
ДВ-6	ГОСТ 6629-88	ДГ 21-9 Л	6	3	шт	
ДВ-7		ДГ 21-9	11	3	шт	
ДВ-8		ДГ 21-7 Л	4	3	шт	
ДВ-9		ДГ 21-7	2	6	шт	
ДВ-12		2100 х 1800	3	2	шт	
ДН-13	ГОСТ 24698-81	ДН 21-10	–	2	шт	

1. Данный лист см. совместно с листами АР
2. Ведомость заполнения оконных проемов см. лист АР-10
3. Ведомость отделки помещений см. лист АР - 11
4. Экспликацию полов см. лист АР - 12
5. Двери при входе в санузлы должны быть снабжены дверными закрывателями ЗД-3 ГОСТ 5091-78* по одному закрывателю на каждое полотно.
6. Двери из помещений душевых для улучшения влагостойкости дополнительно окрасить эмалью ХВ-1100 (ГОСТ 6993-79) за два раза
7. Деревянные элементы, соприкасающиеся с кладкой, бетоном, металлом, отделить от них прокладкой из толя, антисептировать
8. Откосы оконных и дверных проемов в кирпичной кладке оштукатурить цементно-песчаным раствором состава 1 : 3
9. Ограждение никелированное фирмы "АЛКОН". Расход 24,8 м.п.
10. Все металлические конструкции покрыть огнезащитной краской по металлическим поверхностям.
11. Все деревянные конструкции подвергнуть глубокой огне и био защитой.

Изм.	Кол.уч.	Лист	№Док.	Подпись	Дата	МИП-№81-11-12-2023-АР		
						«Разработка проектно-сметной документации на строительство физкультурно-оздоровительного комплекса в селе Бодене Индерского района Атырауской области»		
ГИП		Абдулрахманов М.			02.2024	Архитектурные решения	Стадия: РП	Лист: 3 / Листов: 20
Выполнил		Жаманкулов С.			02.2024			
Н. контр.		Жаманкулов С.			02.2024	План на отметке 3.300	ТОО "МастИнжПроект" г.Актобе	

Согласовано

Взам.инв.№

Подпись и дата

Инв. №подл.

Формат А1

Разрез 1-1

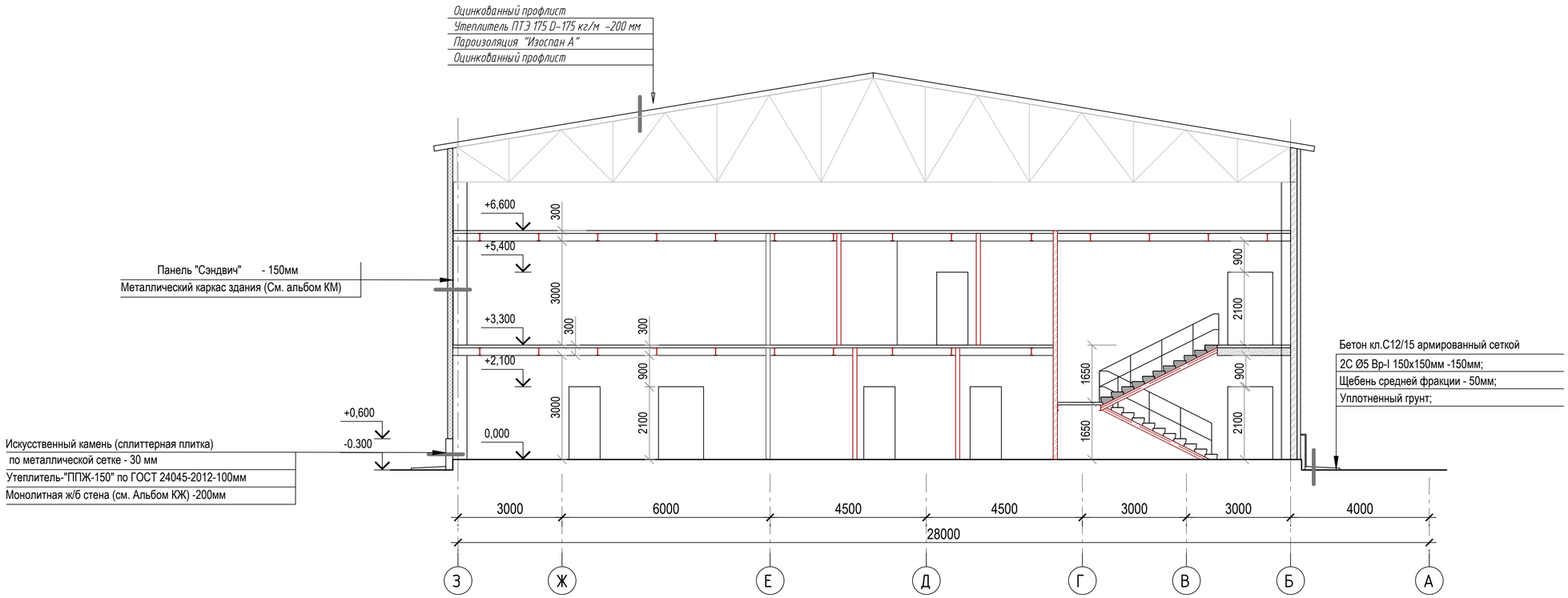

Разрез 2-2

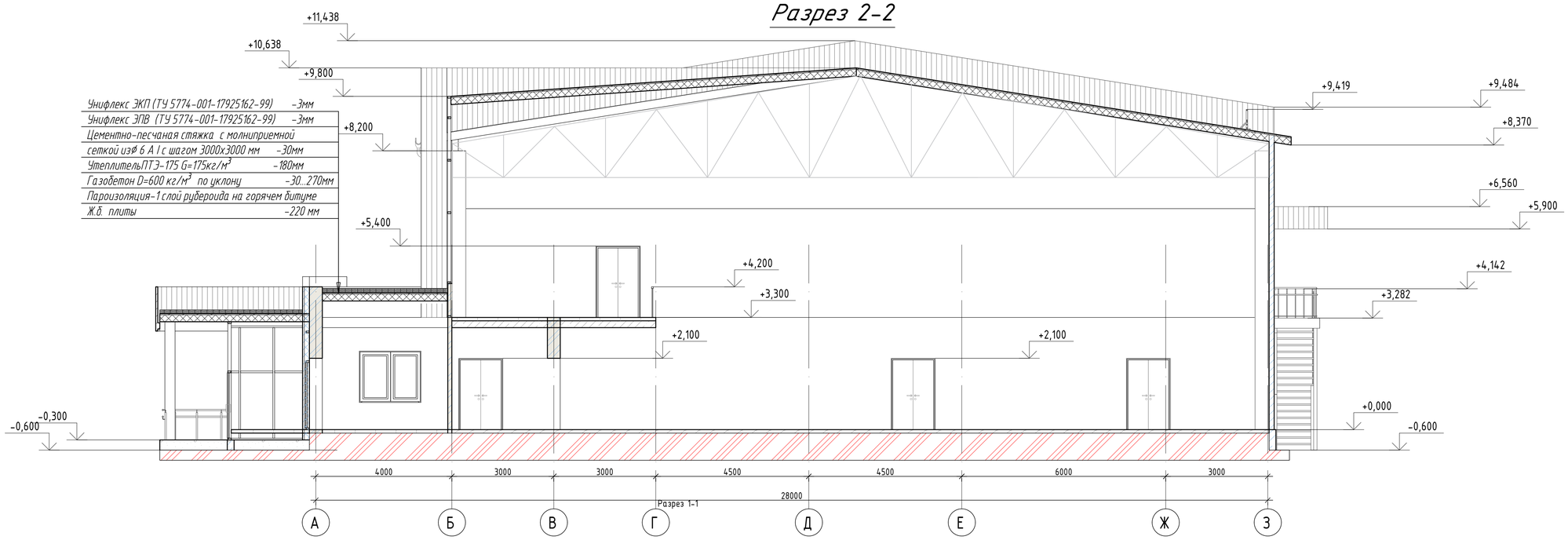

Изм.	Колуч.	Лист	№Док.	Подпись	Дата
ГИП		Абдулрахманов М.			02.2024
Выполнил		Жаманкулов С.			02.2024
Н. контр.		Жаманкулов С.			02.2024

МИП-№81-11-12-2023-АР

«Разработка проектно-сметной документации на строительство физкультурно-оздоровительного комплекса в селе Бодене Индерского района Атырауской области»

Архитектурные решения

Стадия	Лист	Листов
РП	4	20

Разрез 1-1; 2-2

ТОО "МастИнжПроект" г.Актобе

Согласовано

Взам.инв.№

Подпись и дата

Инв. №подл.

Формат А2

Фасад 1-12

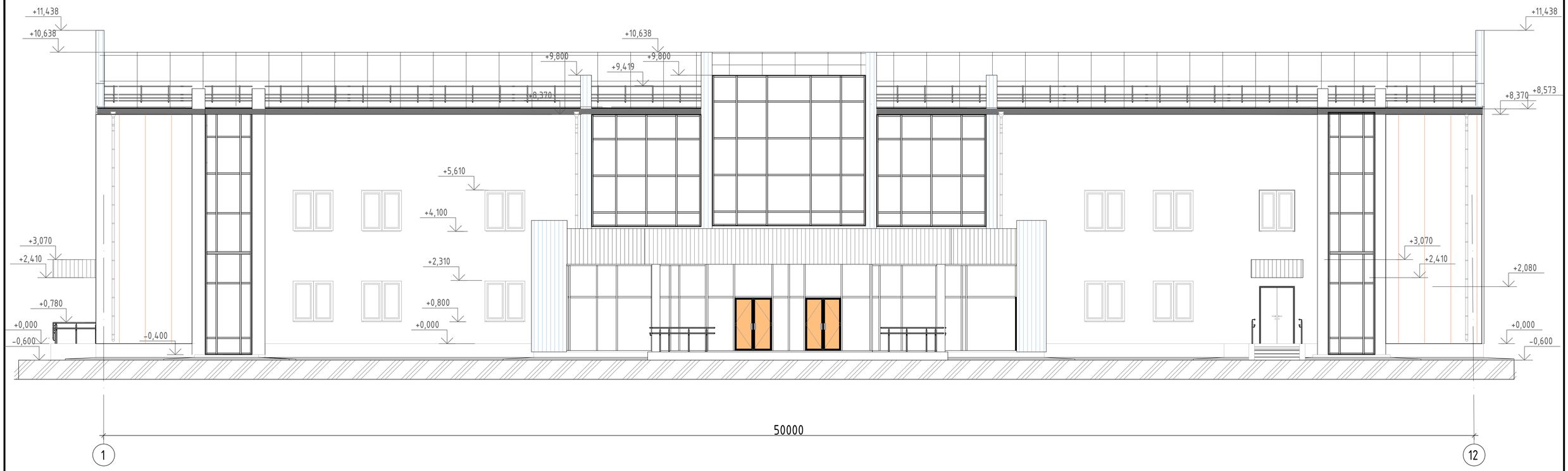

Фасад А-3

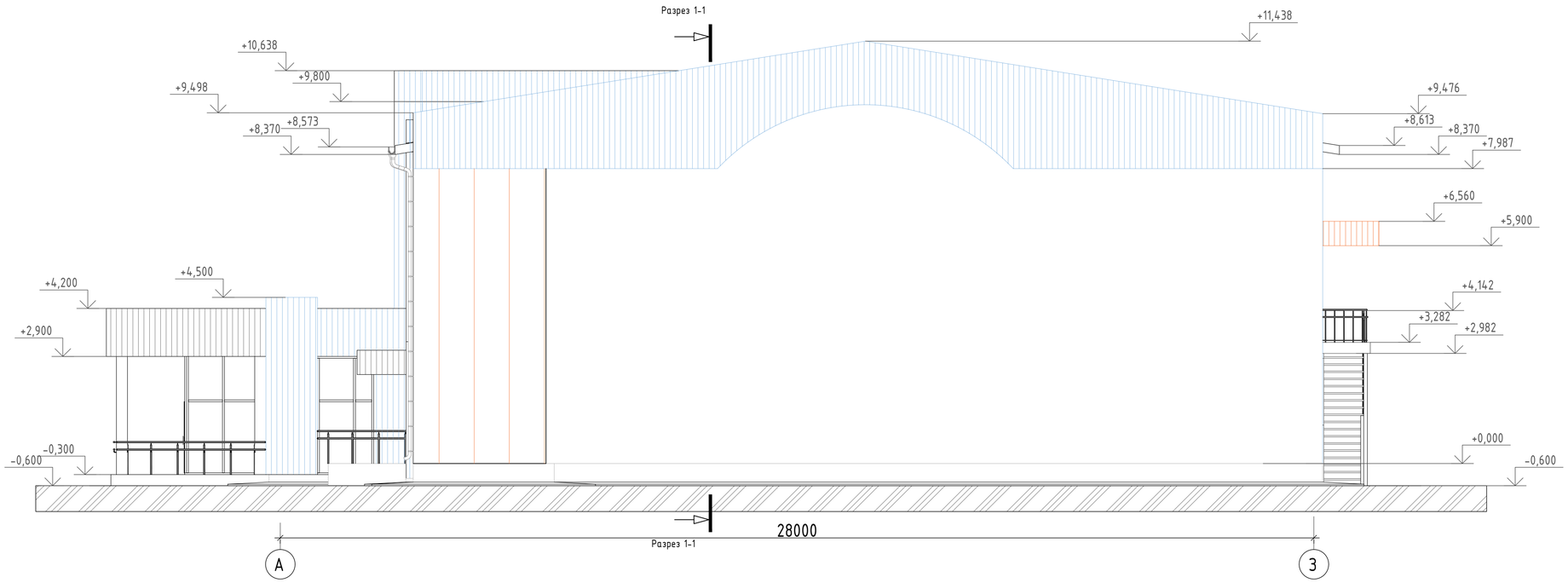

1. Оконные проемы замаркированы на планах листы АР-2,3.
2. Спецификация заполнения оконных проемов дана листе АР-10.
3. Элементы водостока учтены в спецификации на листе АС-13.
4. Наружная отделка фасадов см. лист АР-1.
5. Вентиляционные каналы условно не показаны.
6. Площадь стеновых сэндвич-панелей и металлосайдинга показаны на листе АР-20.

Изм.	Кол.уч.	Лист	№Док.	Подпись	Дата	МИП-№81-11-12-2023-АР		
						«Разработка проектно-сметной документации на строительство физкультурно-оздоровительного комплекса в селе Бодене Индерского района Атырауской области»		
ГИП		Абдулрахманов М.			02.2024	Архитектурные решения	Стадия	Лист	Листов
Выполнил		Жаманкулов С.			02.2024		РП	5	20
Н. контр.		Жаманкулов С.			02.2024	Фасад 1-12.Фасад А-3	ТОО "МастИнжПроект" г.Актобе		

Согласовано

Взам.инв.№

Подпись и дата

Инв. №подл.

Формат А2

Фасад 12-1

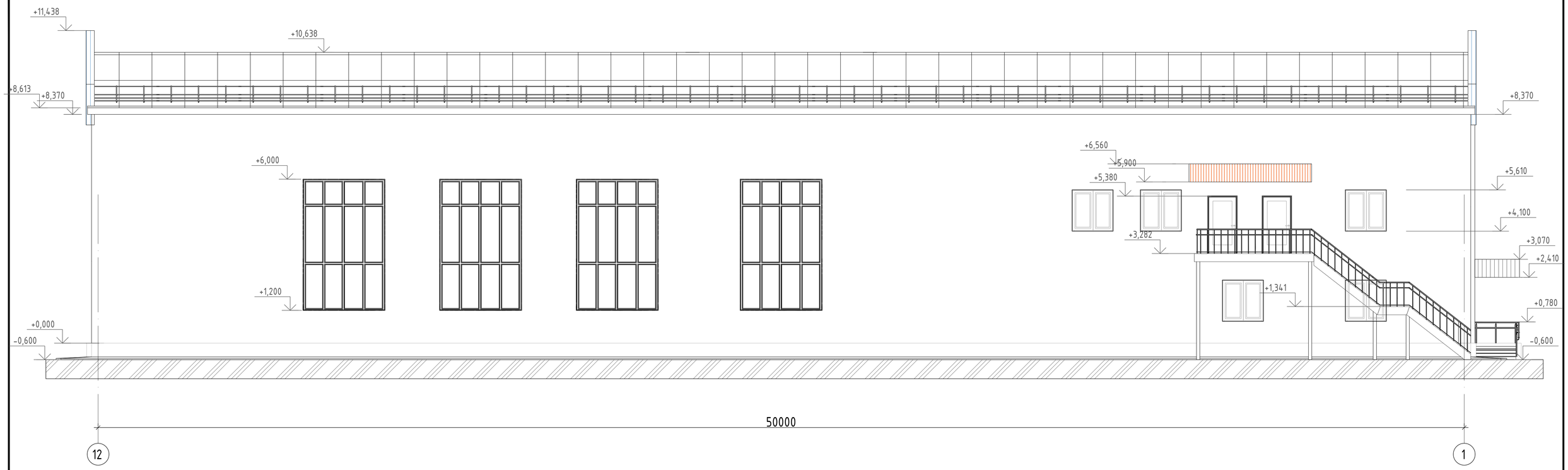

Фасад 3-А

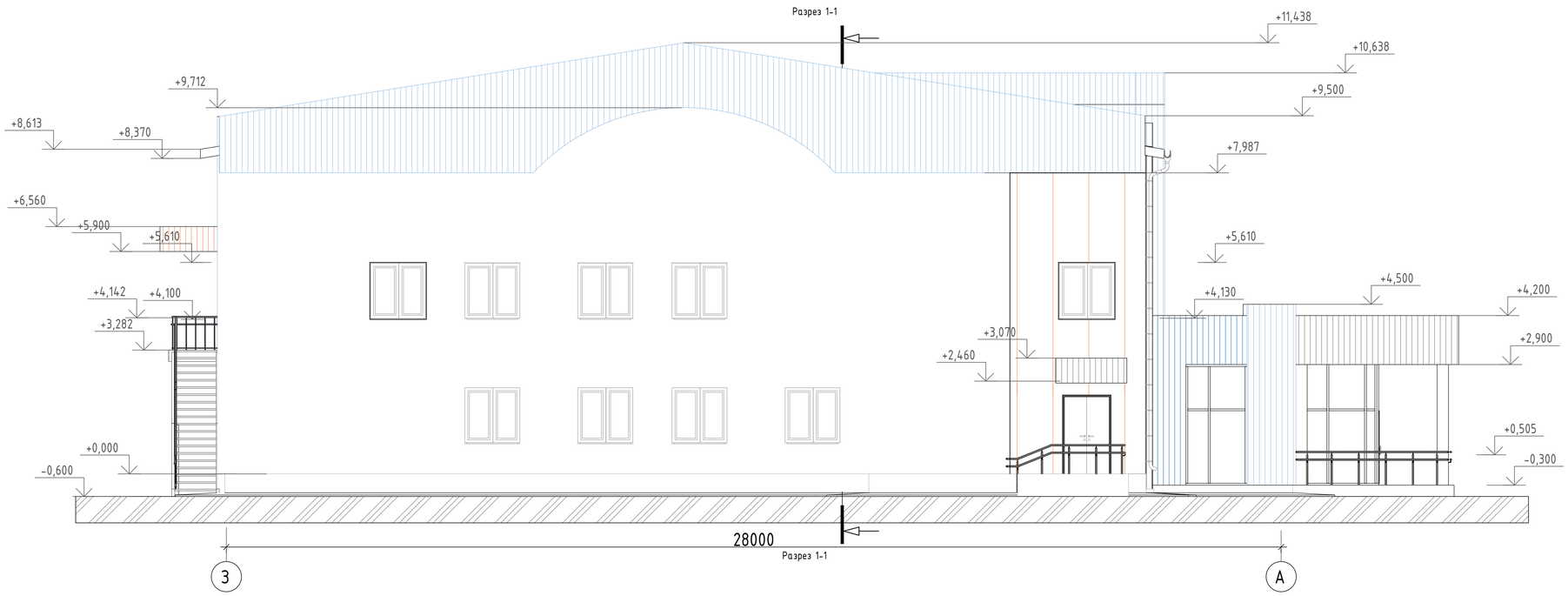

1. Оконные проемы замаркированы на планах листы АР-2,3.
2. Спецификация заполнения оконных проемов дана листе АР-10.
3. Элементы водостока учтены в спецификации на листе АС-13.
4. Наружная отделка фасадов см. лист АР-1.
5. Вентиляционные каналы условно не показаны.
6. Площадь стеновых сэндвич-панелей и металлосайдинга показаны на листе АР-20.

Изм.	Кол.уч.	Лист	№Док.	Подпись	Дата
ГИП		Абдулрахманов М.			02.2024
Выполнил		Жаманкулов С.			02.2024
Н. контр.		Жаманкулов С.			02.2024

МИП-№81-11-12-2023-АР

«Разработка проектно-сметной документации на строительство физкультурно-оздоровительного комплекса в селе Бодене Индерского района Атырауской области»

Архитектурные решения

Стадия	Лист	Листов
РП	6	20

Фасад 12-1.Фасад 3-А

ТОО "МастИнжПроект" г.Актобе

Согласовано

Взам.инв.№

Подпись и дата

Инв. №подл.

Формат А2

Барьер 1

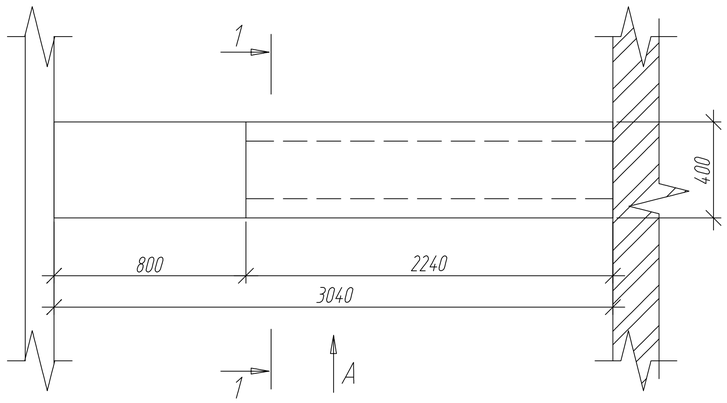

1-1

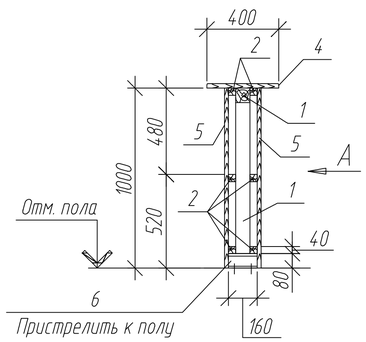

Вид А

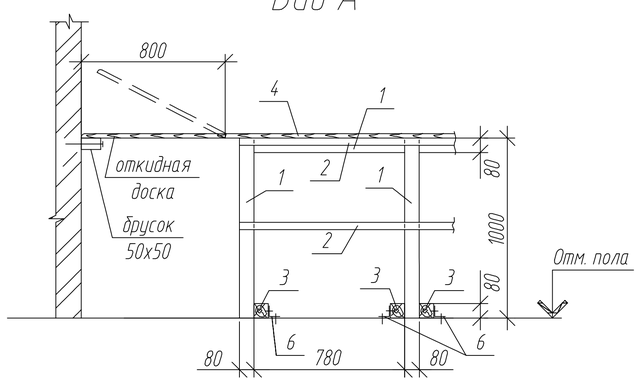

Спецификация элементов

	Обозначение	Наименование	Кол.	Масса ед., кг	Приме-чание
		Барьер 1			
1	ГОСТ 8486-86*	Брус 80х80, L=1 п.м.	5,24		м
2	ГОСТ 8486-86*	Брус 40х40, L=1 п.м.	13,44		м
3	ГОСТ 8486-86*	Брус 80х80, L=160 мм	0,8		м
4		Доска из ламинированного ДСП. t=22; b=400, п.м.	1,46		$м^2$
5		Доска из ламинированного ДСП. t=12	5,72		$м^2$
6	ГОСТ 8509-93	L 63х5, L=160	6	0,77	4,62

1. Деревянные изделия изготовить из древесины хвойных пород второй категории влажности 20-25%.
2. Защиту деревянных элементов от гниения и возгорания вести в соответствии с требованиями СНиП II-25-80 и СНиП 2.03-01-2001.

Изм.	Кол.уч.	Лист	№Док.	Подпись	Дата	МИП-№81-11-12-2023-АР			
						«Разработка проектно-сметной документации на строительство физкультурно-оздоровительного комплекса в селе Бодене Индерского района Атырауской области»			
ГИП		Абдулрахманов М.			02.2024	Архитектурные решения	Стадия	Лист	Листов
Выполнил		Жаманкулов С.			02.2024		РП	7	20
Н. контр.		Жаманкулов С.			02.2024	Барьер	ТОО "МастИнжПроект" г.Актобе		

Согласовано

Взам.инв.№

Подпись и дата

Инв. №подл.

Формат А3

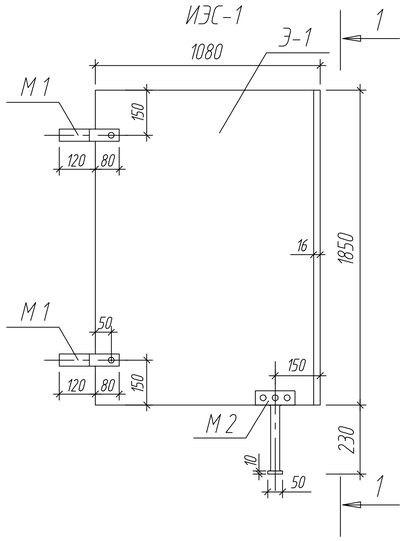

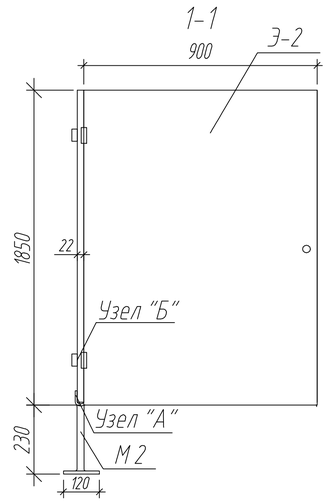

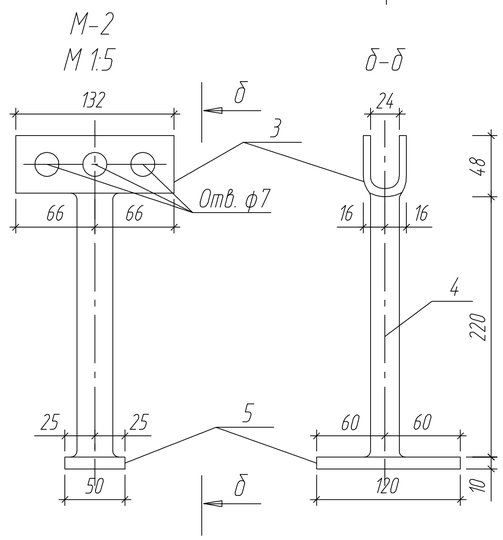

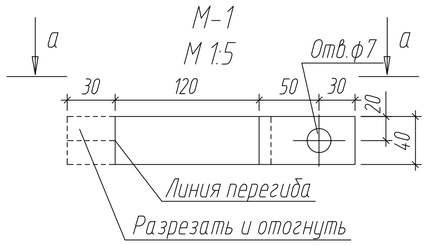

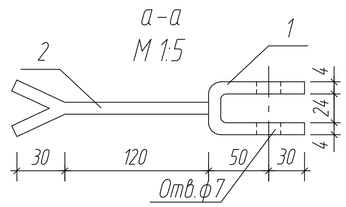

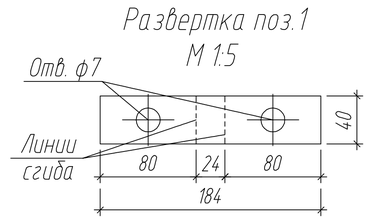

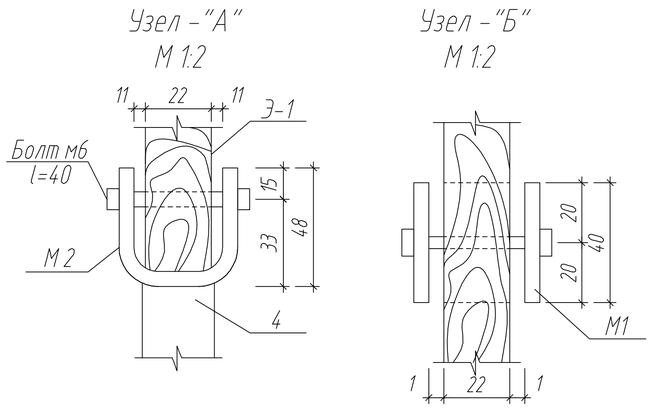

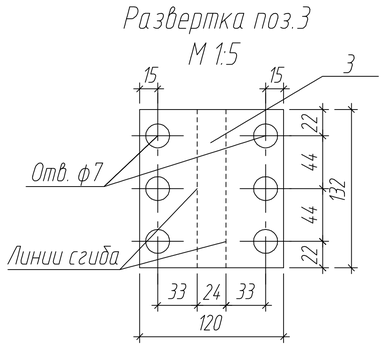

Спецификация элементов, замаркированных на данном листе

Марка поз.	Обозначение	Наименование	Кол. шт.	Масса ед.кг.	Примеч.
		Документация			
		Сборочные единицы			
		Экран санузла			
		Детали			
		ИЭС-1	1		
		М-1	2		
1		-40х4L=184 ГОСТ 103-2006		0,23	
2		-40х4L=150 ГОСТ 103-2006		0,19	
		М-2	1		
3		-120х4L=132 ГОСТ 103-2006	1	0,5	
4		ТР Ду=20 ГОСТ 3252-80	1	0,36	
5		-50х10L=120 ГОСТ 103-2006	1	0,47	
6		Петля	2		
7		Ручка	1		
8		Э-1	1		
		Ламинированная ДСП.			
		Размер: 1080х1850х22	1	2,0 $м^2$	
9		Э-2	1		
		Ламинированная ДСП.			
		Размер: 900х1850х16	1	1,67 $м^2$	

1. В помещениях где прав. откр. двери выполнить зеркально
2. Общее количество ИЭС-1 - 2шт.

Изм.	Кол.уч.	Лист	№Док.	Подпись	Дата
ГИП		Абдулрахманов М.			02.2024
Выполнил		Жаманкулов С.			02.2024
Н. контр.		Жаманкулов С.			02.2024

МИП-№81-11-12-2023-АР

«Разработка проектно-сметной документации на строительство физкультурно-оздоровительного комплекса в селе Бодене Индерского района Атырауской области»

Архитектурные решения

Стадия	Лист	Листов
РП	8	20

Экран санузлов ИЭС-1

ТОО "МастИнжПроект" г.Актобе

Согласовано

Взам.инв.№

Подпись и дата

Инв. №подл.

Формат А3

ИЭС-2

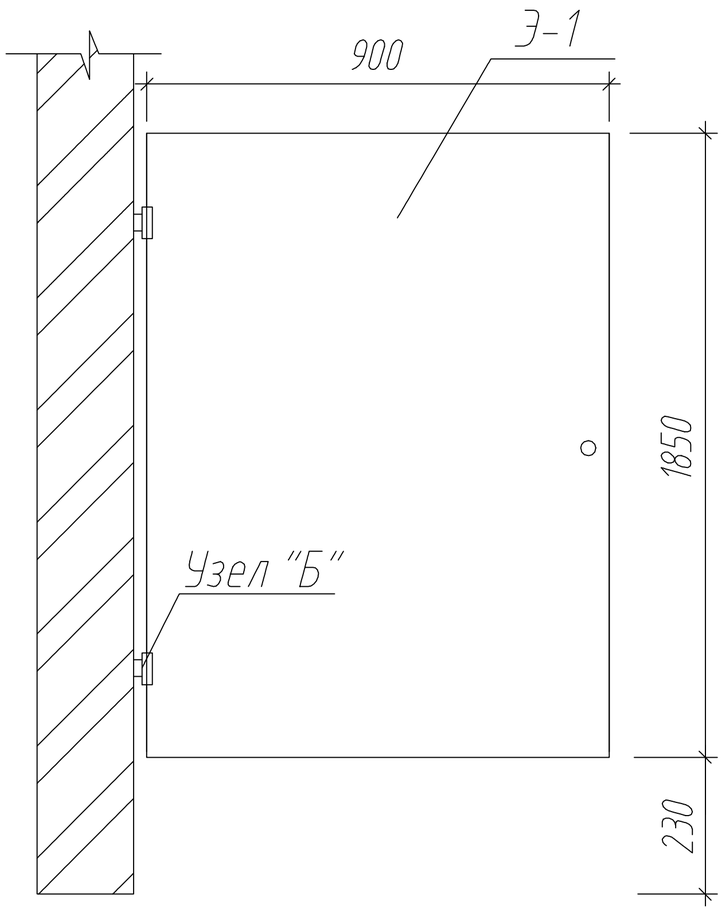

Узел - "Б"
М 1:2

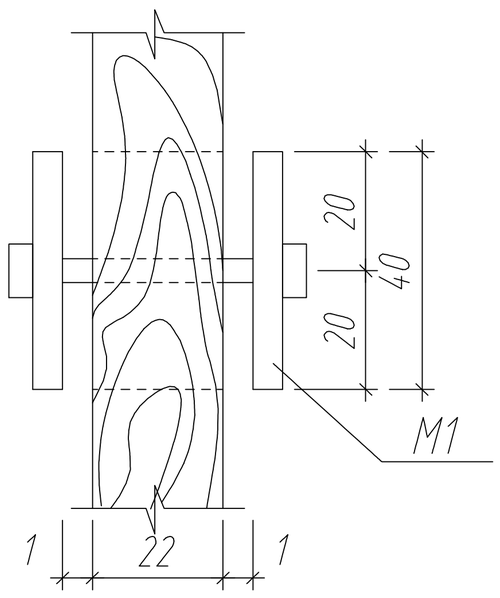

Спецификация элементов, замаркированных на данном листе

Марка поз.	Обозначение	Наименование	Кол. шт.	Масса ед.кг.	Примеч.
		Документация			
		Сборочные единицы			
		Экран санузла			
		Детали			
		ИЭС-2	1		
1		Петля	2		
2		Ручка	1		
3		Э-1	1		
		Ламинированная ДСП.			
		Размер: 900х1850х16	1	1,67 $м^2$	

1. В помещениях где прав. откр. двери выполнить зеркально
2. Общее количество ИЭС-2 - 1шт.

Взам.инв.№

Подпись и дата

Инв. №подл.

Изм.	Кол.уч.	Лист	№Док.	Подпись	Дата
ГИП		Абдулрахманов М.			02.2024
Выполнил		Жаманкулов С.			02.2024
Н. контр.		Жаманкулов С.			02.2024

МИП-№81-11-12-2023-АР

«Разработка проектно-сметной документации на строительство физкультурно-оздоровительного комплекса в селе Бодене Индерского района Атырауской области»

Архитектурные решения

Стадия	Лист	Листов
РП	9	20

Экран санузлов ИЭС-2

ТОО "МастИнжПроект" г.Актобе

Формат А4

ОК-1

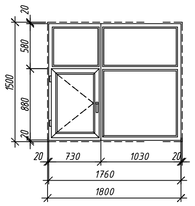

ОК-2

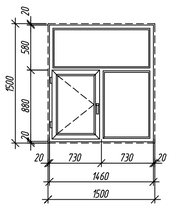

ОК-4

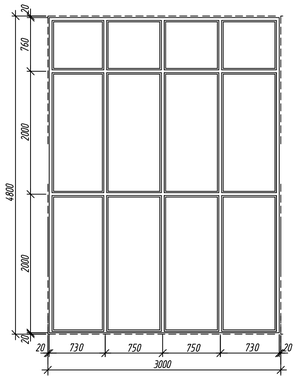

ВВ-1

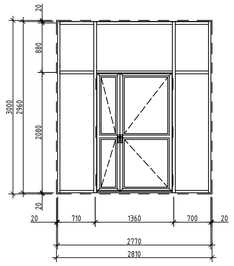

ВВ-2

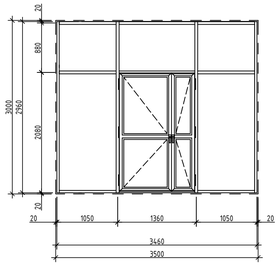

ВВ-3

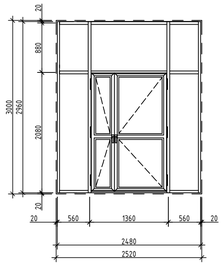

ВВ-4

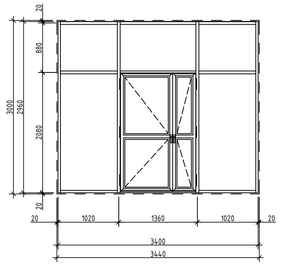

Вн-1

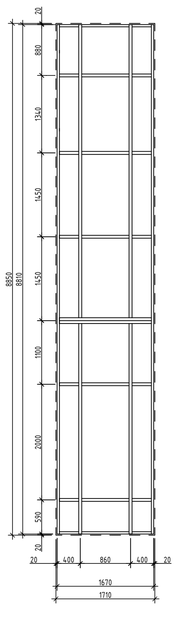

Вн-2

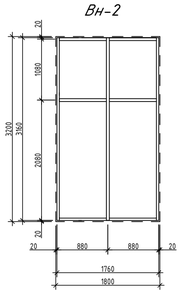

Вн-3

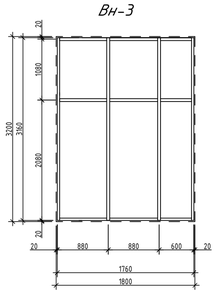

Вн-4

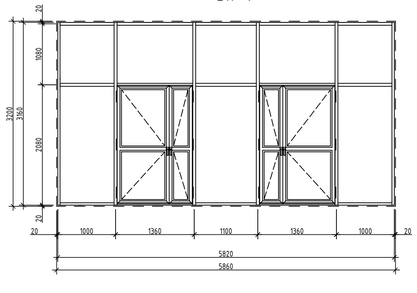

Вн-5

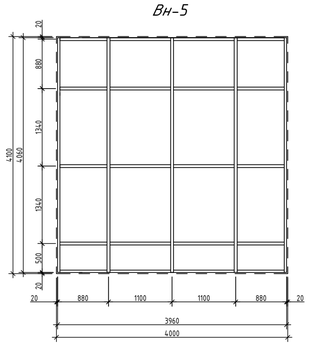

Вн-6

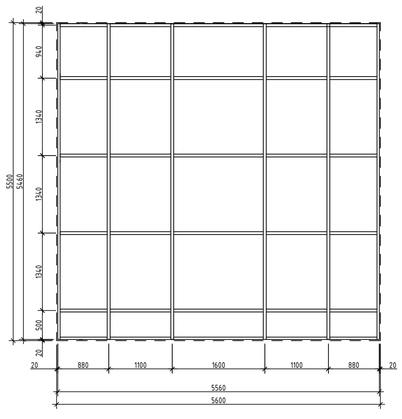

Спецификация элементов заполнения оконных проемов

Поз.	Обозначение	Наименование	Количество на отм. 0,000	Количество на отм. +3,300	Масса, ед. из., кг	Приме-чание
		Окна				
ОК-1	Металлопластиковый профиль	Оконный блок ОК-1 (bxh) 1800 x 1500	4	–	шт	тройное остекление
ОК-2		Оконный блок ОК-2 (bxh) 1500 x 1500	9	14	шт	тройное остекление
ОК-4		Оконный блок ОК-4 (bxh) 3000 x 4800	4	–	шт	тройное остекление
		Витражи наружные				
Вн-1	Алюминиевый профиль	Витраж Вн-1 (bxh) 1710 x 8850	2	–	шт	Прим. п. 3
Вн-2		Витраж Вн-2 (bxh) 1800 x 3200	2	–	шт	Прим. п. 3
Вн-3		Витраж Вн-3 (bxh) 1710 x 3200	2	–	шт	Прим. п. 3
Вн-4		Витраж Вн-4 (bxh) 5860 x 3200	1	–	шт	Прим. п. 3
Вн-5		Витраж Вн-5 (bxh) 4000 x 4100	–	2	шт	Прим. п. 3
Вн-6		Витраж Вн-6 (bxh) 5600 x 5500	–	1	шт	Прим. п. 3
		Доска подоконная				
Пд-1		Доска подоконная Пд-1 (1800 x 500)	4	–	шт	пластик
Пд-2		Доска подоконная Пд-1 (1500 x 200)	9	14	шт	пластик
		Витражи наружные				
ВВ-1	Алюминиевый профиль	Витраж ВВ-1 (bxh) 2810 x 3000	1	–	шт	Прим. п. 3
ВВ-2		Витраж ВВ-2 (bxh) 3500 x 3000	1	–	шт	Прим. п. 3
ВВ-3		Витраж ВВ-3 (bxh) 2520 x 3000	–	1	шт	Прим. п. 3
ВВ-4		Витраж ВВ-4 (bxh) 3440 x 3000	–	1	шт	Прим. п. 3

1. Оконные проемы замаркированы на листах с планами.
2. Окна выполнить из металлопластикового профиля с двойным стеклопакетом (наружнее стекло - толщиной 6 мм, остальные два стекла - толщиной по 4 мм)
3. Витражи выполнить из алюминиевого профиля с заполнением закаленным стеклом толщиной 6 мм. Витражи В-1;2;3;5;6 выполнить из тонированного стекла с одинарным остеклением. Витраж В-4 выполнить из тонированного стекла с тройным остеклением.
4. В местах установки оконных блоков и наружных дверей, в качестве уплотнения, применять монтажную пену для заделки стыка между стеной и оконным (дверным) блоком.
5. Размеры окон и витражей уточняются фирмой-изготовителем до монтажа.
6. При креплении витражей и окон глубина анкеровки должна быть не менее 100 мм.
7. Предусмотреть сливы наружные из оцинкованного листа толщиной 0,8 мм по ГОСТ 14918-80*.

Изм.	Кол.уч.	Лист	№Док.	Подпись	Дата	МИП-№81-11-12-2023-АР			
						«Разработка проектно-сметной документации на строительство физкультурно-оздоровительного комплекса в селе Бодене Индерского района Атырауской области»			
ГИП		Абдурахманов М.			02.2024	Архитектурные решения	Стадия	Лист	Листов
Выполнил		Жаманкулов С.			02.2024		РП	10	20
Н. контр.		Жаманкулов С.			02.2024	Схема заполнения оконных проемов и витражей	ТОО "МастИнжПроект" г.Актобе		

Взам.инв.№

Подпись и дата

Инв. №подл.

Формат А3х3

Ведомость отделки помещений.

Начало

Тип	Наименование или номер помещения	Потолок		Стены или перегородки		Низ стен; колонн (панели)			Колонны		Примечание
		Площадь м²	Вид отделки	Площадь м²	Вид отделки	Площадь м²	Вид отделки	Высота мм	Площадь м²	Вид отделки	
на отм. 0,000											
1	Вестибюль; холл	101,85	Подвесной потолок "Армстронг"	112,41 112,41 50,43	Штукатурка Шпаклевка сухими смесями Водоэмульсионная покраска	61,98	Покраска эмалью ПФ-115	1800	7,17 21,51 8,6 12,91	Гипсокартон Шпаклевка сухими смесями Водоэмульсионная покраска Покраска эмалью ПФ-115	
2	Гардероб; раздевальная на 15 человек; коридор	125,1	Подвесной потолок из гипсокартона Водоэмульсионная покраска	265,56 265,56 112,95	Штукатурка Шпаклевка сухими смесями Водоэмульсионная покраска	152,61	Покраска эмалью ПФ-115	1800	15,84 15,84 6,34 9,5	Гипсокартон Шпаклевка сухими смесями Водоэмульсионная покраска Покраска эмалью ПФ-115	
3	Тамбур	16,36	Подвесной потолок из гипсокартона Водоэмульсионная покраска					1800			
4	Санузел; с.у.(муж.); с.у.(жен.); кабина для инвалида Помещения для хранения уборочного инвентаря	48,13	Подвесной потолок из стекломагниевого листа Затирка сухими смесями Водоэмульсионная покраска	255,89 134,72	Штукатурка Водоэмульсионная покраска	121,17	Керамическая плитка	1500	6,57 3,28 3,28 3,28	Гипсокартон Шпаклевка сухими смесями Водоэмульсионная покраска Керамическая плитка	
5	Душ	22,74	Подвесной потолок из стекломагниевого листа Затирка сухими смесями Водоэмульсионная покраска	114,39	Штукатурка Керамическая плитка				2,8	Гипсокартон Керамическая плитка	
6	Пожарный пост, охрана; 4 места для зрителей инвалидов.	25,4	Подвесной потолок из гипсокартона Водоэмульсионная покраска	62,79	Штукатурка Водоэмульсионная покраска				2,62	Гипсокартон Шпаклевка сухими смесями Водоэмульсионная покраска	
7	Тренажерный зал на 4 тренажеров; инвентарная.	75,44	Подвесной потолок из гипсокартона Водоэмульсионная покраска	183,26	Штукатурка Покраска эмалью ПФ-115				21,11	Гипсокартон Шпаклевка сухими смесями Покраска эмалью ПФ-115	
8	Зал для занятия игровыми видами спорта.			198,15	Штукатурка Покраска эмалью ПФ-115						См. прим. п 5
9	Кладовая, вентканера	38,14	Подвесной потолок из гипсокартона Известковая поделка	59,19	Штукатурка Известковая поделка						
11	Лестничная клетка	19,19	Водоэмульсионная покраска	138,48 138,48 57,09	Штукатурка Шпаклевка сухими смесями Водоэмульсионная покраска	81,39	Покраска эмалью ПФ-115	1800	2,25 2,25 1,35 0,9	Гипсокартон Шпаклевка сухими смесями Водоэмульсионная покраска Покраска эмалью ПФ-115	
12	Тренерская (муж.); тренерская (жен.)	34,78	Подвесной потолок из гипсокартона Водоэмульсионная покраска	86,31	Штукатурка Шпаклевка сухими смесями Водоэмульсионная покраска				6,36	Гипсокартон Шпаклевка сухими смесями Водоэмульсионная покраска	

окончание

Тип	Наименование или номер помещения	Потолок		Стены или перегородки		Низ стен; колонн (панели)			Колонны		Примечание
		Площадь м²	Вид отделки	Площадь м²	Вид отделки	Площадь м²	Вид отделки	Высота мм	Площадь м²	Вид отделки	
на отм. +3,300											
13	Зал занятий элементами борьбы			141,54 141,54 201,69	Штукатурка Шпаклевка сухими смесями Покраска эмалью ПФ-115						
14	Коридор; раздевальная на 6 человек шлюз	106,99	Водоэмульсионная покраска	230,13 230,13 101,3	Штукатурка Шпаклевка сухими смесями Водоэмульсионная покраска	128,83	Покраска эмалью ПФ-115	1800	23,36 23,36 9,34 14,02	Гипсокартон Шпаклевка сухими смесями Водоэмульсионная покраска Покраска эмалью ПФ-115	
15	Душ	13,19	Водоэмульсионная покраска	77,46	Штукатурка Керамическая плитка						
16	Санузел.	10,45	Водоэмульсионная покраска	70,29 36,68	Штукатурка Водоэмульсионная покраска	33,61	Керамическая плитка	1500			
17	Кабинет директора; кабинет медсестры	33,23	Водоэмульсионная покраска	63,74	Штукатурка Шпаклевка сухими смесями Водоэмульсионная покраска				3,4	Гипсокартон Шпаклевка сухими смесями Водоэмульсионная покраска	
18	Инвентарная	25,06	Водоэмульсионная покраска	81,03 81,03 84,54	Штукатурка Шпаклевка сухими смесями Покраска эмалью ПФ-115						
19	Трибуна на 160 мест			49,95 20,17	Штукатурка Водоэмульсионная покраска	29,78	Покраска эмалью ПФ-115	1800			

Условные обозначения :

Тип пола

Тип отделки

1. Данный лист см. совместно с листами АР.
2. Во всех помещениях выполнить улучшенную штукатурку стен.
3. В помещениях, имеющих умывальники, стену за умывальником облицевать глазурованной плиткой на ширину 1500 мм, высотой 1800 мм от пола. Расход плитки 2,7 м².
4. При обшивке стен и колонн гипсокартоном использовать лист толщиной 12,5 мм.
5. Ферму по оси "4" выше отметки +8,000 зашить гипсокартоном по типу каркасных перегородок системы KNAUF с одинарной обшивкой марки С 625, толщиной гипсокартонного листа 12,5 мм. по С.РК 1.073.9 -2.00, расход гипсокартона - 47,8 м².
6. В спортивном зале (игровые виды спорта) в нишах под окнами и закрытию радиаторов решетками (от отделки 0,000 до отметки +1,200) предусмотреть из гипсокартона по типу каркасных перегородок системы KNAUF с одинарной обшивкой марки С 625, толщиной гипсокартонного листа 12,5 мм. по С.РК 1.073.9 -2.00, расход гипсокартона - 35,7 м².

Изм.	Кол.уч.	Лист	№Док.	Подпись	Дата	МИП-№81-11-12-2023-АР		
						«Разработка проектно-сметной документации на строительство физкультурно-оздоровительного комплекса в селе Бодене Индерского района Атырауской области»		
ГИП		Абдурахманов М.			02.2024	Архитектурные решения	Стадия	Лист	Листов
Выполнил		Жаманкулов С.			02.2024		РП	11	20
Н. контр.		Жаманкулов С.			02.2024	Ведомость отделки помещений	ТОО "МастИнжПроект" г.Актобе		

Взам.инв.№ | Подпись и дата | Инв. №подл.

Формат А3х3

Экспликация полов

Начало

Наименование помещения	Тип пола	Схема пола или номер узла по серии	Элементы пола и их толщины	Площадь пола м²
на отм. 0,000				
Вестибюль; гардероб; холл; коридор;	1	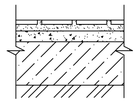	1. Керамогранитная плитка (рельефная) -10мм. 2. Прослойка из заполнения швов цементно-песчаным раствором М 150 -20 мм. 3. бетон В7,5 по ГОСТ 26633-2015 -30мм 4. керамзитовый гравий 600кг/м3 -145мм 5. гидроизоляция-2сл.гидроизола на битум.мастике 6. подготовка бетонная В7,5 - 25мм 5. Уплотненный щебнем грунт	163,68
Санузел; душ; с.у.(муж.); с.у.(жен.); кабина для инвалида; шлюз; Помещения для хранения уборочного инвентаря	2	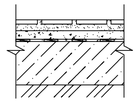	1. Керамич. плитка (рельефная) ГОСТ 6787-90 -10мм 2. Прослойка и заполнение швов из цементно-песчанным раствором М 150 -15 мм. 3. 2 слоя гидроизола на битумной мастике 4. Бетон кл. В7,5 -30мм 5. керамзитовый гравий 600кг/м3 -150мм 6. Бетон кл В 7,5 -25мм 7. Уплотненный щебнем грунт	85,18
Пожарный пост; охрана; тренерская (муж.); тренерская (жен.); 4 места для зрителей инвалидов	3	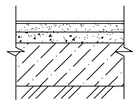	1. Линолеум на теплозвукоизолирующей подоснове ГОСТ 18108-88 -3.6мм 2. Прослойка из клеющей мастики -2мм 3. Стяжка из бетона кл. В7,5- -30мм 3.1. керамзитовый гравий 600кг/м3 - 170мм 4. Бетон кл В 7,5 -30мм 5. Уплотненный щебнем грунт	60,18
Зал для занятия игровыми видами спорта; инвентарная	4	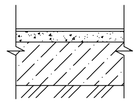	1. Брус 60х60мм - 60,0мм 2. Лага 100х75мм - 75,0мм 3. Прокладка из досок 150х25х200мм - 25,0мм 4. 2 слоя гидроизола на битумной мастике 5. Кирпичный столбик 250х65х250мм - 65,0мм 6. Подстилающий слой бетон В7,5 - 80,0мм 7. 1 слой гидроизола на битумной мастике 8. Подготовка бетон В7,5 - 25,0мм 9. Уплотненный щебнем грунт	738,52
Раздевальная на 15 человек; тамбур; Кладовая; венткамера лестничная клетка .	5	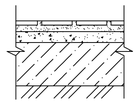	1. Керамическая плитка (рельефная) -10мм. 2. Прослойка из заполнения швов цементно-песчаным раствором М 150 -20 мм. 3. Стяжка из бетона кл. В7,5 -30мм 3.1. керамзитовый гравий 600кг/м3 - 145,0мм 4. Бетон кл В 7,5 -25,0мм 5. Уплотненный щебнем грунт	155,93
Тренажерный зал; инвентарная	6	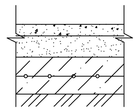	1. Бетон класса В25 шлифованный -30мм. 2. Стяжка из бетона кл. В7,5 -35,0мм 3. Монолитная плита из бетона В 15 армированная сеткой С Ø6 А400 с ячейкой 200 х 200 -80,0мм 3.1. керамзитовый гравий 600кг/м3 - 60,0мм 4. Бетон кл В 7,5 -25,0мм 5. Уплотненный щебнем грунт	41,72

окончание

Наименование помещения	Тип пола	Схема пола или номер узла по серии	Элементы пола и их толщины	Площадь пола м²
на отм. +3,300				
Коридор; трибуна на 160 мест	7	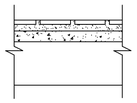	1. Керамогранитная плитка (рельефная) -10мм. 2. Прослойка из заполнения швов цементно-песчаным раствором М 150 -20 мм. 4. Кермазитобетон В2 по ГОСТ 25820-2000 -50мм 5. Ж.б.монолитная плита перекрытия -120мм	190,59
Санузел; душ	8	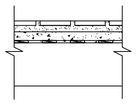	1. Керамическая плитка (рельефная) ГОСТ 6787-90 -10мм 2. Прослойка и заполнение швов из цементно-песчанным раствором М 150 -20,0мм 3. Стяжка из цементно-песчанного раствора М 200 -15мм 4. 2 слоя гидроизола на битумной мастике 5. Кермазитобетон В2 по ГОСТ 25820-2000 -20мм 6. Ж.б.монолитная плита перекрытия -120мм	23,64
Кабинет директора	9	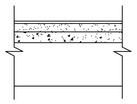	1. Линолеум на теплозвукоизолирующей подоснове ГОСТ 18108-88 -3.6мм 2. Прослойка из клеющей мастики -2мм 3. Стяжка из цементно-песчанного раствора М 200 -30,0мм 4. Керамзитобетон В2 по ГОСТ 25820-2000 -50мм 5. Ж.б.монолитная плита перекрытия -120мм	13,32
Зал занятий элементами борьбы; инвентарная	10	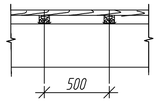	1. Рейки 60 х 30 -30мм 2. Лага 100 х 50 -50мм 3. 1 слой гидроизола на битумной мастике 4. Ж.б.монолитная плита перекрытия -120мм	187,76
Раздевальная на 6 человек; кабинет медсестры	11	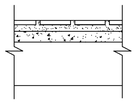	1. Керамическая плитка (рельефная) -10мм. 2. Прослойка из заполнения швов цементно-песчаным раствором М 150 -20 мм. 3. Стяжка из цементно-песчанного раствора М 200 -30мм 4. Керамзитобетон В2 по ГОСТ 25820-2000 -50мм 5. Ж.б.монолитная плита перекрытия -120мм	50,87

Общие указания

1. При устройстве полов первого этажа дополнительно укладывать слой теплоизоляции из керамзитового гравия γ= 600кг/м^3 в соответствии со СП РК 2.04-01-2017 "Строительная климатология".
2. К защитным мероприятиям пола первого этажа относятся покрытия из слоя гидроизола на битумной мастике.
3. В поверхность основания перед укладкой по нему подстилающего слоя должно быть предусмотрено вдавливание щебня на глубину не менее 40мм.

Условные обозначения :

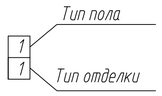

1. Данный лист см. совместно с листами АР
2. Устройство чистых полов следует производить после монтажа электротехнического, технологического и сантехнического оборудования.
3. В местах примыкания керамического пола к стенам и перегородкам, выполнить плинтусы из керамической плитки по узлу 2 см лист Ар-15. Для всех остальных полов предусмотреть устройство пластикового плинтуса.
4. В помещениях с гидроизоляцией, в местах примыкания к стенам и перегородкам, гидроизоляционный слой завести на стены на 300 мм над уровнем чистого пола.
5. Пол в помещениях сан.узлов, душевых выполнить на 20 мм ниже пола основных помещений.
6. Деревянные конструкции пола подвергнуть глубокой пропитке антипиренами.

Взам.инв.№ | Подпись и дата | Инв. №подл.

Изм.	Кол.уч.	Лист	№Док.	Подпись	Дата	МИП-№81-11-12-2023-АР		
						«Разработка проектно-сметной документации на строительство физкультурно-оздоровительного комплекса в селе Бодене Индерского района Атырауской области»		
ГИП		Абдулрахманов М.			02.2024	Архитектурные решения	Стадия: РП	Лист: 12 / Листов: 20
Выполнил		Жаманкулов С.			02.2024			
Н. контр.		Жаманкулов С.			02.2024	Экспликация полов	ТОО "МастИнжПроект" г.Актобе	

Формат А2

План кровли

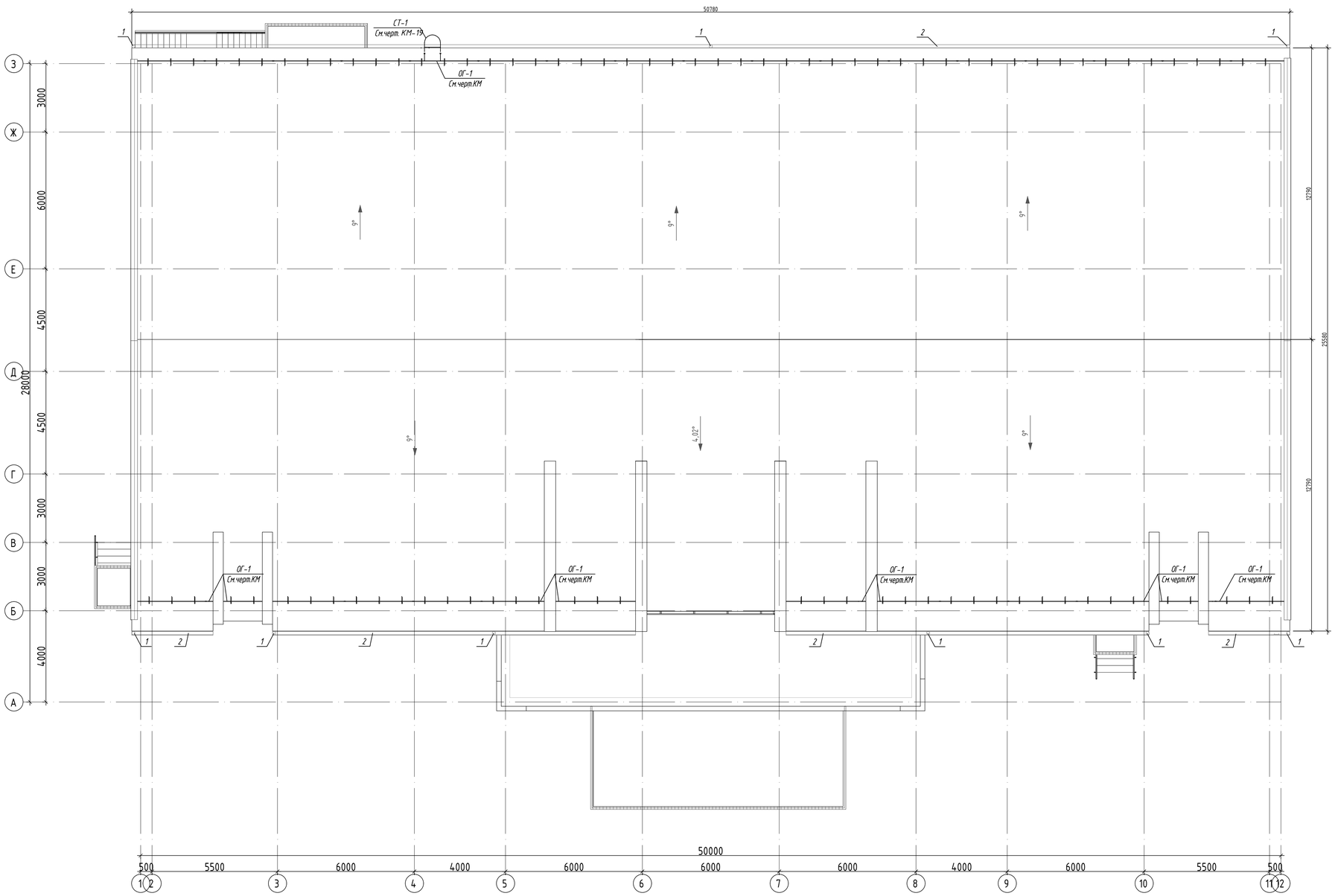

Спецификация элементов

	Обозначение	Наименование	Кол.	Масса ед., кг	Приме-чание
		Элементы водостока			
1	Компания ASG	Водоприемная ворона оцинкованная	9		
2		Желоб оцинкованный, п.м.	89,74		
3		Колено угловое оцинкованное	9		
4		Колено сливное оцинкованное	9		
5		Труба водосточная оцинкованная, п.м.	63,6		

1. Данный лист см. совместно с листами АС-2...8; 10...12
2. Состав кровли см. разрезы лист АС-6
3. Все металлические элементы окрасить эмалью ПФ-115 ГОСТ 6465-76 по грунту ГФ-021.
4. Спецификация кровли см. лист АС-10.1

Изм.	Кол.уч.	Лист	№Док.	Подпись	Дата	МИП-№81-11-12-2023-АР		
						«Разработка проектно-сметной документации на строительство физкультурно-оздоровительного комплекса в селе Бодене Индерского района Атырауской области»		
ГИП	Абдуррахманов М.				02.2024	Архитектурные решения	Стадия: РП	Лист: 13 / Листов: 20
Выполнил	Жаманкулов С.				02.2024			
Н. контр.	Жаманкулов С.				02.2024	План кровли	ТОО "МастИнжПроект" г.Актобе	

Взам.инв.№ | Подпись и дата | Инв. №подл.

Формат А1

Спецификация

Марка по проекту	Обозначение	Наименование	Кол. шт.	Масса ед. кг	Приме-чание
		Кровля по осям А-Б; 5-8			
1	ГОСТ 10923-93	рубероид РПП-300	1	75,4 $м^2$	75,4 $м^2$
2	ГОСТ 6617-66	битум БН70/30	1	75,4 $м^2$	75,4 $м^2$
3	ГОСТ 25485-89	газобетон γ=600кг/$м^3$ кл.В2	1	7,8 $м^3$	7,8 $м^3$
4	ТУ 5761-001-00126238-00	минплита ПТЭ-175 γ=175кг/$м^3$	1	13,6 $м^3$	13,6 $м^3$
5	ГОСТ 28013-89	цеметно-песчаный раствор	1	2,4 $м^3$	2,4 $м^3$
6	ГОСТ 34028-2016 (молниепр.)	Ф 6А240 яч.3,0х3,0м L=65,2м	1	14,2 кг	14,2 кг
7	ТУ 5774-001-17925162-99	Унифлекс ЭПВ	1	75,4 $м^2$	75,4 $м^2$
8	ТУ 5774-001-17925162-99	Унифлекс ЭКП	1	75,4 $м^2$	75,4 $м^2$
9*	ГОСТ 14918-80* (оц.сталь)	компен-ор t=0,8мм;b=950мм;S=17,7$м^2$	1	108,7 кг	108,7 кг
10*	ТУ 5761-001-00126238-00	минплита ПТЭ-175 t=0.02м	1	0,3 $м^3$	0,3 $м^3$
11*	ГОСТ 379-2015	кирпич СОРПо-М100/F50/1.8 h=750мм	1	1,7 $м^3$	1,7 $м^3$
12*	ГОСТ 14918-80* (оц.сталь)	фартук t=0,8мм;b=400мм;S=7,44$м^2$	1	46,7 кг	46,7 кг
13*	ГОСТ 14918-80* (оц.сталь)	фартук t=0,8мм;b=450мм;S=8,37$м^2$	2	52,6 кг	105,2 кг
14*	ГОСТ 14918-80* (оц.сталь)	фартук t=0,8мм;b=300мм;S=5,58$м^2$	1	35,0 кг	35,0 кг
		Кровля козырька входа №1			
15	ГОСТ 25485-89 с уклоном	газобетон γ=600кг/$м^3$ кл.В2	1	9,2 $м^3$	9,2 $м^3$
16	ГОСТ 28013-89	цеметно-песчаный раствор t=30мм	1	1,5 $м^3$	1,5 $м^3$
17	ТУ 5774-001-17925162-99	Унифлекс ЭПВ	1	50,0 $м^2$	50,0 $м^2$
18	ТУ 5774-001-17925162-99	Унифлекс ЭКП	1	50,0 $м^2$	50,0 $м^2$

* материал согласно узла 8, отраженного на листе АР-15

Спецификация

Марка по проекту	Обозначение	Наименование	Кол. шт.	Масса ед. кг	Приме-чание
		Кровля по осям Б-З; 1-12			
1	ГОСТ 24045-2010	С10-1000-0,7	1	1300 $м^2$	1300 $м^2$
2	ТУ 5774-003-18603495-2004	Пароизоляция "Изоспан А"	1	1300	1300
3	ТУ 5761-001-00126238-00	минплита ПТЭ-175 γ=175кг/$м^3$	1	253,6 $м^3$	253,6 $м^3$
4	ГОСТ 24045-2010	НС44-1000-0,8	1	1300 $м^2$	1300 $м^2$
5*	ГОСТ 14918-80* (оц.сталь)	t=1,0мм;b=500мм;S=1,57$м^2$ деф Ф1.0м	2	12,3 кг	24,6 кг
6*	ТУ 5761-001-00126238-00	минплита ПТЭ-175 γ=175кг/$м^3$	2	0,04 $м^3$	0,08 $м^3$
7*	ГОСТ 14918-80* (оц.сталь)	t=1,0мм;b=500мм;S=0,63$м^2$ деф Ф0,4м	1	5,0 кг	5,0 кг
8*	ТУ 5761-001-00126238-00	минплита ПТЭ-175 γ=175кг/$м^3$	1	0,014 $м^3$	0,014 $м^3$

* материал согласно узла 10, отраженного на листе АР-15

Инв.№ подл. | Подпись и дата | Взамен инв.№ | Согласовано:

Изм.	Кол.уч.	Лист	№Док.	Подпись	Дата	МИП-№81-11-12-2023-АР			
						«Разработка проектно-сметной документации на строительство физкультурно-оздоровительного комплекса в селе Бодене Индерского района Атырауской области»			
ГИП		Абдулрахманов М.			02.2024	Архитектурные решения	Стадия	Лист	Листов
Выполнил		Жаманкулов С.			02.2024		РП	14	20
Н. контр.		Жаманкулов С.			02.2024	Спецификация кровли	ТОО "МастИнжПроект" г.Актобе		

Формат А3

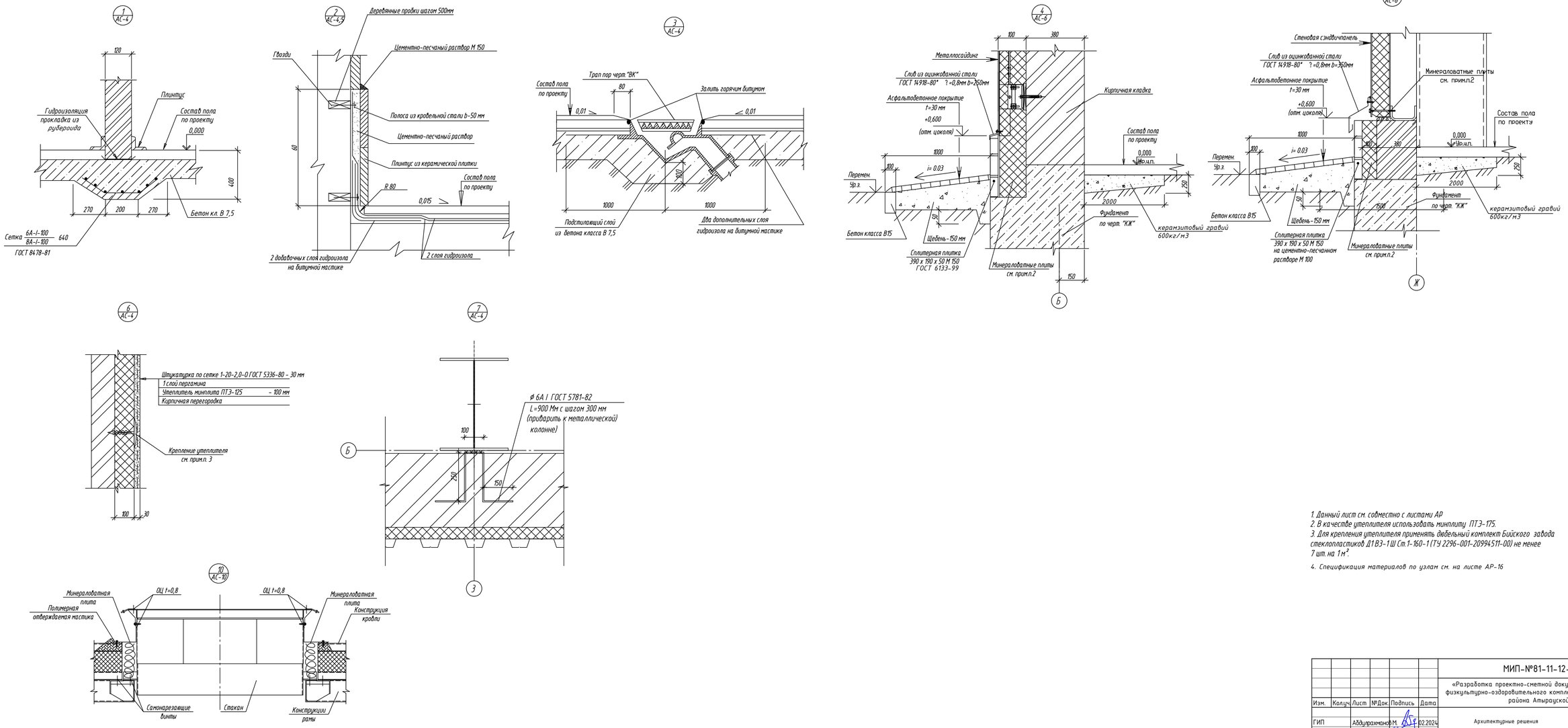

1. Данный лист см. совместно с листами АР
2. В качестве утеплителя использовать минплиту ПТЭ-175.
3. Для крепления утеплителя применять дюбельный комплект Бийского завода стеклопластиков Д1ВЭ-1Ш Ст.1-160-1 (ТУ 2296-001-20994511-00) не менее 7 шт. на 1 м².
4. Спецификация материалов по узлам см. на листе АР-16

Изм.	Кол.уч.	Лист	№Док.	Подпись	Дата	МИП-№81-11-12-2023-АР		
						«Разработка проектно-сметной документации на строительство физкультурно-оздоровительного комплекса в селе Бодене Индерского района Атырауской области»		
ГИП		Абдуразакнов М.			02.2024	Архитектурные решения	Стадия: РП	Лист: 15 / Листов: 20
Выполнил		Жаманкулов С.			02.2024			
Н. контр.		Жаманкулов С.			02.2024	Узлы 1..10	ТОО "МастИнжПроект" г.Актобе	

Взам. инв. №
Подп. и дата
Инв. № подл.

Копировал

Формат А3 х 3

Спецификация Узел 1 лист АР-15

Марка по проекту	Обозначение	Наименование	Кол. шт.	Масса ед. кг	Приме-чание
		Фундамент под перегородки			
1	ГОСТ 26633-2015	Бетон кл. В7,5 h=350мм; L=1,0м	91,63	0,205 $м^3$	18,78 $м^3$
2	ГОСТ 10923-93	рубероид РКП-350 b=150мм; L=1,0м	91,63	0,15 $м^2$	13,75 $м^2$
3	ГОСТ 34028-2016	ф 6А240 L=9,0м	91,63	2,0 кг	183,26 кг
4	ГОСТ 34028-2016	ф 8А240 L=8,8м	91,63	3,5 кг	320,71 кг

Спецификация Узел 2 лист АР-15

Марка по проекту	Обозначение	Наименование	Кол. шт.	Масса ед. кг	Приме-чание
	Доп. гидроизоляция во влажных помещениях				
1	ГОСТ 8486-86* дер.пробка	50х50мм L=100мм; шаг 500мм	830	0,00025$м^3$	0,21 $м^3$
2	ГОСТ 7415-86	гидроизол ГИ-Г b=60мм; L=1,0м; 3сл.	207,15	0,18 $м^2$	37,3 $м^2$
3	ГОСТ 14918-80* (оц.сталь)	полоса t=0,8мм;b=50мм; L=1,0м; 2 шт.	207,15	0,628 кг	130,1 кг
4	ГОСТ 28013-89	ц.п.р-р М150 t=10мм; h=60мм; L=1,0м	207,15	0,0006 $м^3$	0,13 $м^3$
5	ГОСТ 4028-63*	гвоздь 1,8х32мм	830	0,00064 кг	0,54 кг

Спецификация Узел 3 лист АР-15

Марка по проекту	Обозначение	Наименование	Кол. шт.	Масса ед. кг	Приме-чание
		Установка трапа "ВК"			
1	ГОСТ 7415-86	гидроизол ГИ-Г b=2,0м; L=2,0м; 2сл.	4	8,0 $м^2$	32,0 $м^2$
2	ГОСТ 26633-2015 подст.слой	Бетон кл. В7,5	4	0,45 $м^3$	1,8 $м^3$
3	ГОСТ 6617-66	заливка по контуру битум БН70/30	4	0,032 $м^2$	0,13 $м^2$

Спецификация Узел 4 лист АР-15

Марка по проекту	Обозначение	Наименование	Кол. шт.	Масса ед. кг	Приме-чание
	Отделка цоколя под кирп.стены				
1	ТУ 5761-001-00126238-00	минплита ПТЭ-175; h=900мм; L=1,0м	26,0	0,09 $м^3$	2,34 $м^3$
2	ГОСТ 6133-99	сплит.плитка 390х190х50мм М150	1	23,5 $м^2$	23,5 $м^2$
3	ГОСТ 14918-80* (оц.сталь)	слив t=0,8мм; b=250мм; L=1,0м	26,0	1,57 кг	40,82 кг

Спецификация Узел 5 лист АР-15

Марка по проекту	Обозначение	Наименование	Кол. шт.	Масса ед. кг	Приме-чание
	Отделка цоколя под кирп.стены				
1	ТУ 5761-001-00126238-00	минплита ПТЭ-175; h=900мм; L=1,0м	111,0	0,09 $м^3$	10,0 $м^3$
2	ГОСТ 6133-99	сплит.плитка 390х190х50мм М150	1	100,0 $м^2$	100,0 $м^2$
3	ГОСТ 14918-80* (оц.сталь)	слив t=0,8мм; b=250мм; L=1,0м	111,0	1,57 кг	174,27 кг

Спецификация Узел 6 лист АР-15

Марка по проекту	Обозначение	Наименование	Кол. шт.	Масса ед. кг	Приме-чание
		Утепление стен тамбуров			
1	ТУ 5761-001-00126238-00	минплита ПТЭ-175 t=100мм	1	1,022 $м^3$	1,022 $м^3$
2	ТУ 2296-001-209494511-00	комплект Д1 В3-1 Ш Ст. 5,5-L-1	72		
3	ГОСТ 2697-83	пергамин П-350	1	10,22 $м^2$	10,22 $м^2$
4	ГОСТ 5336-80*	сетка 1-20-2,0 S=1,0$м^2$	10,22	3,0 $м^2$	30,66 $м^2$
5	ГОСТ 28013-89 (шт-ка)	ц.п.р-р М150 t=30мм; S=1,0$м^2$	10,22	0,03 $м^3$	0,31 $м^3$

Спецификация Узел 7 лист АР-15

Марка по проекту	Обозначение	Наименование	Кол. шт.	Масса ед. кг	Приме-чание
		Фиксатор стен к колоннам			
1	ГОСТ 34028-2016	ф 6А240 L=900мм шаг 300мм	256	0,2 кг	51,2 кг

Спецификация отмостки

Марка по проекту	Обозначение	Наименование	Кол. шт.	Масса ед. кг	Приме-чание
	Устройство отмостки				
1	ГОСТ 26633-2015	Бетон кл.В15 h=200мм;b=100мм;L=1,0м	158,5	0,02 $м^3$	3,13 $м^3$
2	СТ РК 951-92	Щебень строит-й t=150мм; L=1,0м	158,5	0,15 $м^3$	23,5 $м^3$
3	ТУ 650 РК 81745-01-92	Асфальтобетон t=30мм; L=1,0м	158,5	0,03 $м^3$	4,7 $м^3$

Согласовано

Взам.инв.№

Подпись и дата

Инв. №подл.

Изм.	Кол.уч.	Лист	№Док.	Подпись	Дата
ГИП		Абдулрахманов М.			02.2024
Выполнил		Жаманкулов С.			02.2024
Н. контр.		Жаманкулов С.			02.2024

МИП-№81-11-12-2023-АР

«Разработка проектно-сметной документации на строительство физкультурно-оздоровительного комплекса в селе Бодене Индерского района Атырауской области»

Архитектурные решения

Стадия	Лист	Листов
РП	16	20

Спецификация материалов по узлам листа АС-11

ТОО "МастИнжПроект" г.Актобе

Формат А3

Кладочный план на отметке 0.000

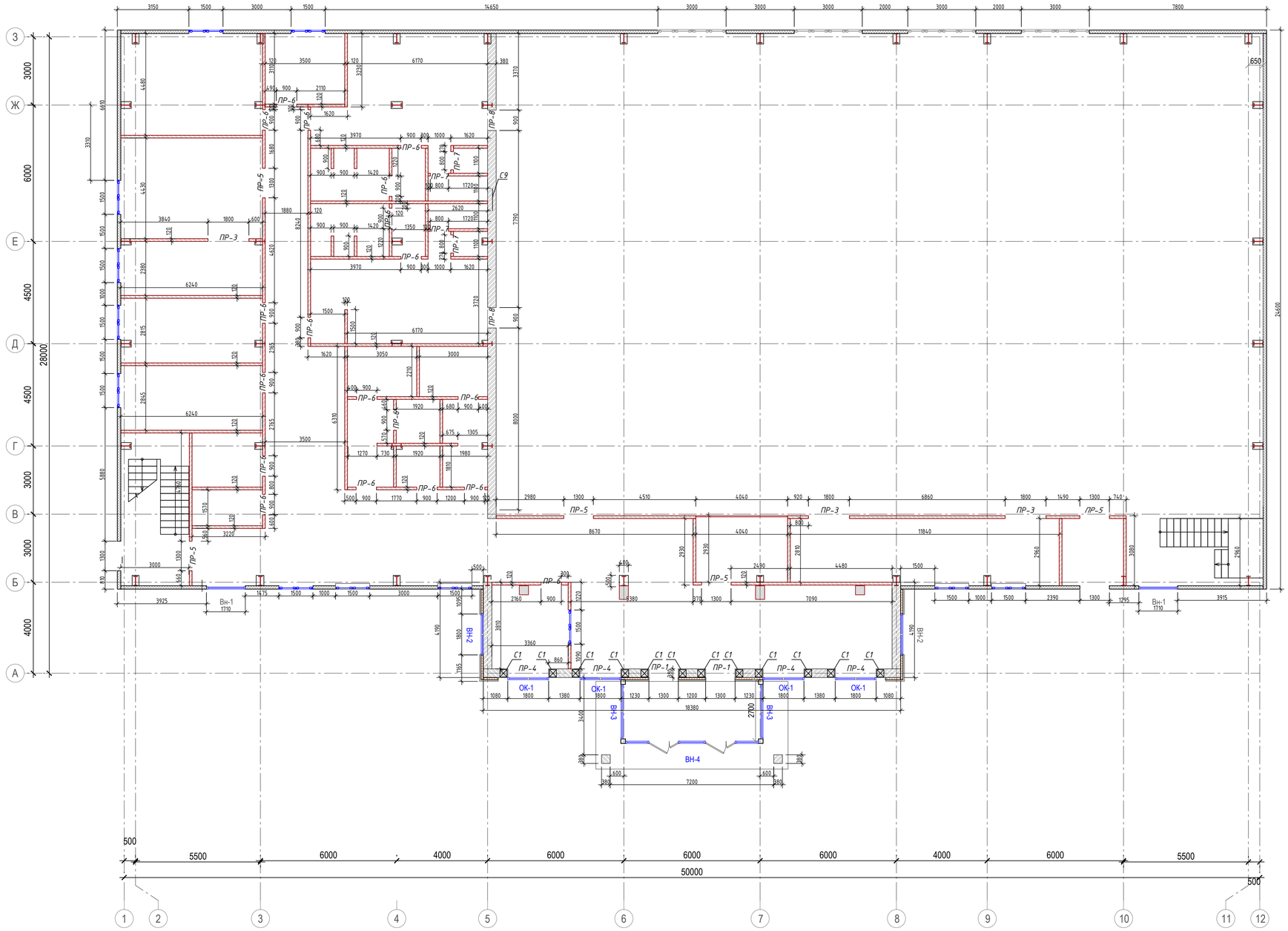

Спецификация элементов перемычек

Поз.	Обозначение	Наименование	Кол.	Масса, ед, кг	Примечание
		Перемычки			
1	1.038.1-1, вып.1	3ПБ 18-37-п	6	119	0,04 $м^3$
3	1.038.1-1, вып.2	3ПБ 22-8-п	5	150	0,058 $м^3$
4	1.038.1-1, вып.2	3ПП 27-71	4	568	0,227 $м^3$
5	1.038.1-1, вып.1	2ПБ 16-2-п	5	65	0,026 $м^3$
6	1.038.1-1, вып.1	2ПБ 13-1-п	31	54	0,022 $м^3$
7	1.038.1-1, вып.1	2ПБ 10-1-п	6	43	0,017 $м^3$
8	1.038.1-1, вып.1	3ПБ 13-37-п	6	85	0,034 $м^3$
		Сетки			
С1	АСИ-С1	Сетка С1	188	0,57	
С2	АСИ-С2	Сетка С2	929,6	0,49	п.м

Ведомость ж/б перемычек

Марка	Схема сечения
ПР-1 (2 шт.)	1, +5,370, +2,070
ПР-3 (5 шт.)	3, +5,370, +2,070
ПР-4 (4 шт.)	4, +2,500
ПР-5 (5 шт.)	5, +2,070
ПР-6 (31 шт.)	6, +5,370, +2,070
ПР-7 (6 шт.)	7, +5,370, +2,070
ПР-8 (2 шт.)	8, +5,370, +2,070

Согласовано

Взам.инв.№

Подпись и дата

Инв. №подл.

Изм.	Кол.уч.	Лист	№Док.	Подпись	Дата
ГИП		Абдулрахманов М.			02.2024
Выполнил		Жаманкулов С.			02.2024
Н. контр.		Жаманкулов С.			02.2024

МИП-№81-11-12-2023-АР

«Разработка проектно-сметной документации на строительство физкультурно-оздоровительного комплекса в селе Бодене Индерского района Атырауской области»

Архитектурные решения

Стадия	Лист	Листов
РП	17	20

Кладочный план на отметке 0.000

ТОО "МастИнжПроект" г.Актобе

Формат А1

С1

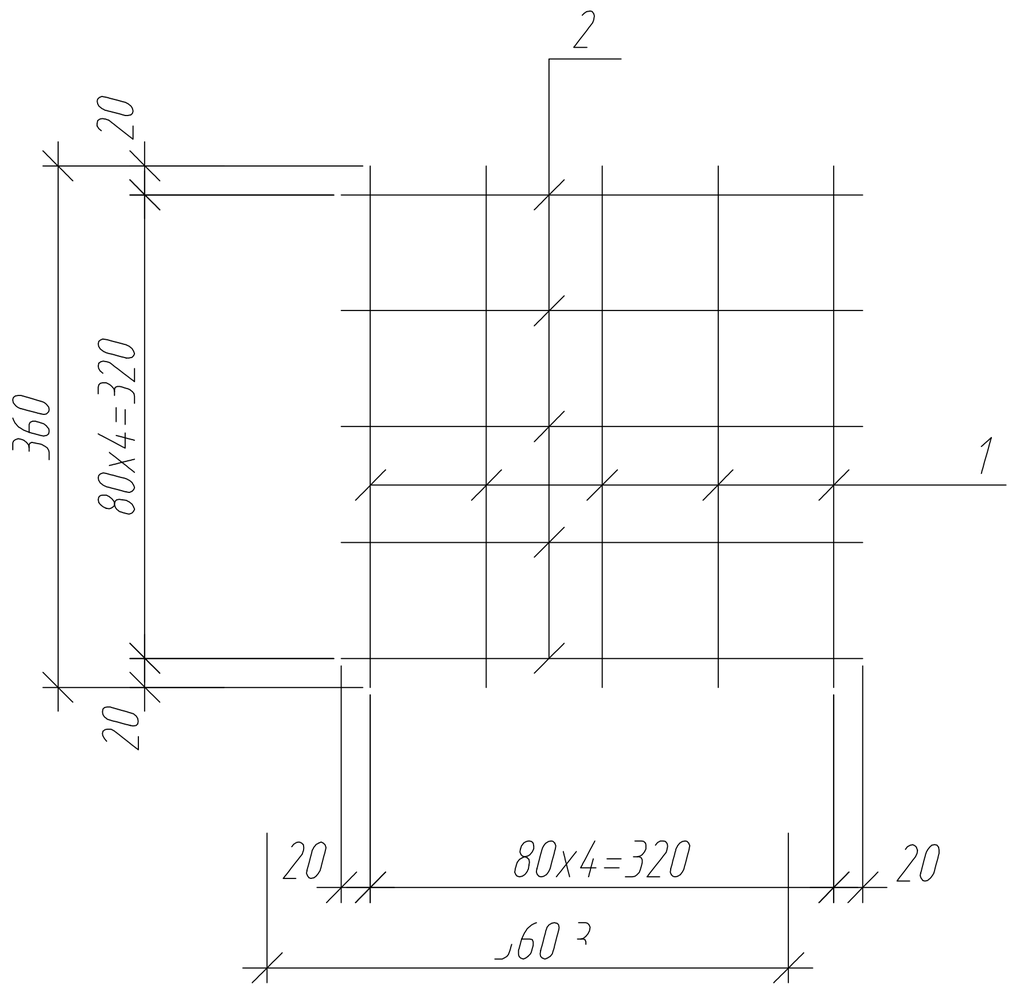

Марка изделия	Поз. дет.	Наименование	Кол.	Масса ед. кг	Масса изделия, кг
С1	1	Ф6 А 240, ГОСТ 34028-2016	5	0,08	0,57
		L=360			
	2	Ф4 Вр-I, ГОСТ 6727-80	5	0,033	
		L=360			

Взам.инв.№

Подпись и дата

Инв. №подл.

Изм.	Кол.уч.	Лист	№Док.	Подпись	Дата
ГИП		Абдулрахманов М.			02.2024
Выполнил		Жаманкулов С.			02.2024
Н. контр.		Жаманкулов С.			02.2024

МИП-№81-11-12-2023-АР

«Разработка проектно-сметной документации на строительство физкультурно-оздоровительного комплекса в селе Бодене Индерского района Атырауской области»

Архитектурные решения

Стадия	Лист	Листов
РП	18	20

Общие данные

ТОО "МастИнжПроект" г.Актобе

С2

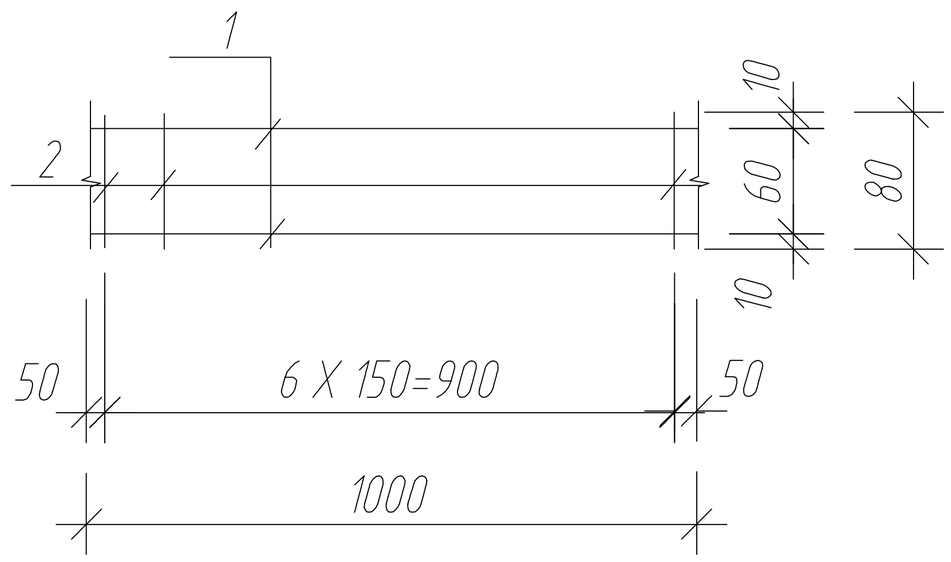

Марка изделия	Поз. дет.	Наименование	Кол.	Масса ед. кг	Масса изделия, кг
С2	1	Ф6 А 240, ГОСТ 34028-2016	2	0,222	0,49
		L=1000			
	2	ф4 Вр-I, ГОСТ 6727-80	7	0,007	
		L=80			

ВАРИТЬ КОНТАКТНОЙ ТОЧЕЧНОЙ СВАРКОЙ В СООТВЕТСТВИИ С ГОСТ 14098-91 ВО ВСЕХ ПЕРЕСЕЧЕНИЯХ.

Взам.инв.№

Подпись и дата

Инв. №подл.

Изм.	Кол.уч.	Лист	№Док.	Подпись	Дата
ГИП		Абдулрахманов М.			02.2024
Выполнил		Жаманкулов С.			02.2024
Н. контр.		Жаманкулов С.			02.2024

МИП-№81-11-12-2023-АР

«Разработка проектно-сметной документации на строительство физкультурно-оздоровительного комплекса в селе Бодене Индерского района Атырауской области»

Архитектурные решения

Стадия	Лист	Листов
РП	19	20

Общие данные

ТОО "МастИнжПроект" г.Актобе

Кладочный план на отметке +3.300

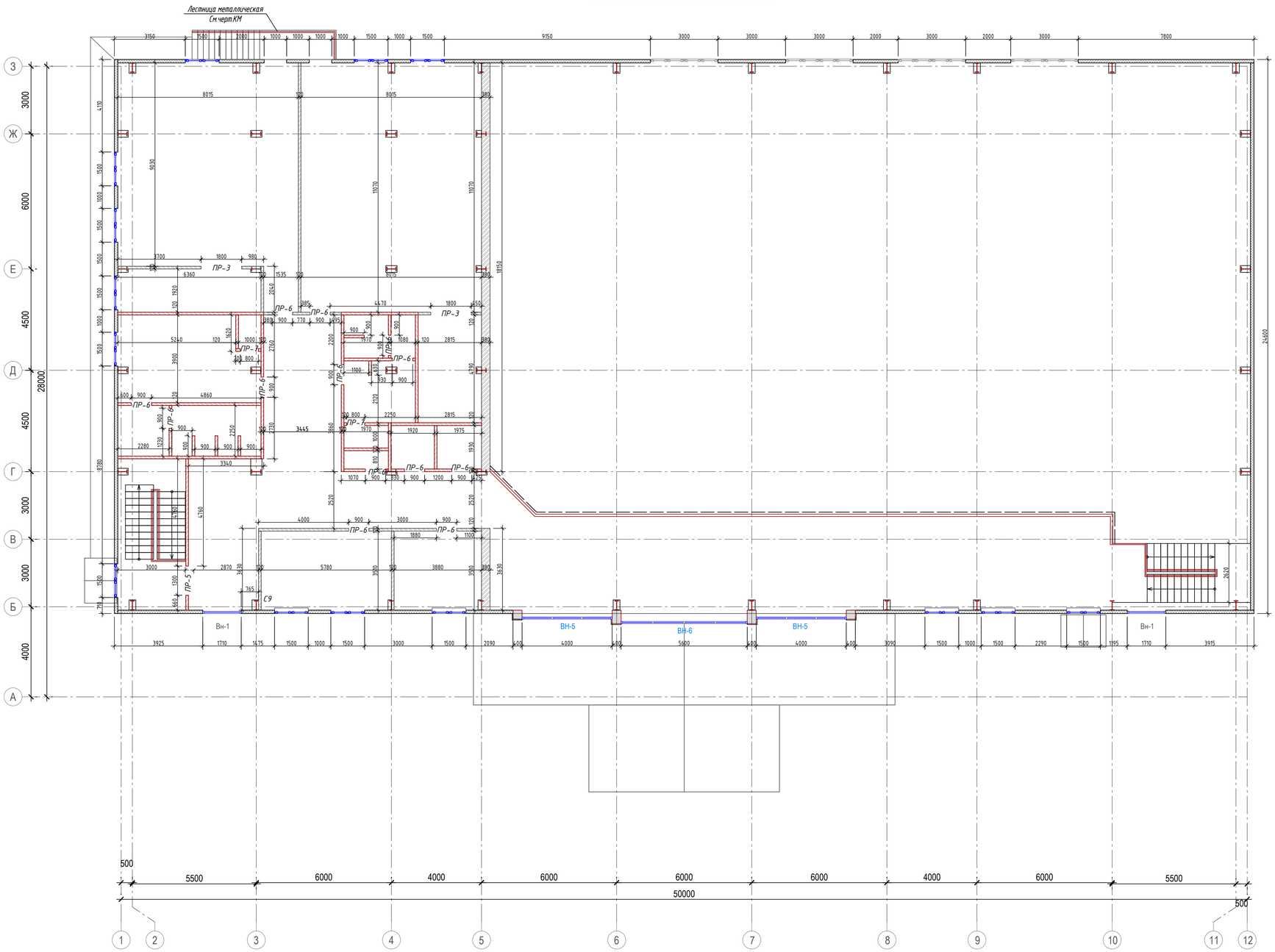

УКАЗАНИЯ ПО ЗАЩИТЕ КОНСТРУКЦИЙ ОТ КОРРОЗИИ.

1. Выступающие из бетона части закладных изделий, доступные для возобновления защитных покрытий, покрасить эмалью ПФ 115 (два слоя) толщиной 55 мкм по грунту ГФ-021 (один слой).
2. Антикоррозионная защита стальных изделий разработана в соответствии с требованиями СН РК 2.01-01-2013 "Защита строительных конструкций от коррозии".

КОНСТРУКТИВНЫЕ УКАЗАНИЯ ПО КИРПИЧНОЙ КЛАДКЕ

1. Наружные стены - кирпичная кладка толщиной 380 мм - 36,3 $м^3$ с утеплителем снаружи ПТЭ 125 (D =125 $кг/м^3$), толщиной 100 мм - 4,212 $м^3$ и обшивкой металлосайдингом - голубой цвет - 120 $м^2$, оранжевый цвет - 8 $м^2$, белый цвет - 60 $м^2$
2. Внутренние стены выполнить из обыкновенного глиняного кирпича марки КОР По 1НФ/100/2,0 на цементно-песчаном растворе марки 75 - 47,7204 $м^3$
3. Кирпичные перегородки толщиной 120 мм выполнить из обыкновенного кирпича КОР По 1НФ/100/2,0 ГОСТ 530-2012 на цементно-песчаном растворе марки 50 - 911,385 $м^2$
4. Армирование кладки стен вести в соответствии с проектом. Перегородки армировать сетками через пять рядов кладки.
5. В уровне низа перекрытия в углах и в местах пересечений продольных и поперечных стен, установить дополнительные сетки согласно схем армирования.
6. Для возможности контроля установки сеток выполнить выпуски стержней за внутреннюю плоскость стены на 5-10 мм.
7. Под концами перемычек в кладке уложить дополнительные сетки согласно схем армирования с шагом 70 мм по высоте, по четыре штуки под каждой опорной частью перемычки.
8. Крепление кирпичных перегородок, примыкающих к несущим стенам выполнить с перевязкой.
9. Дверные коробки в перегородках толщиной 120 мм крепить по узлу "60" серии 1.4.31.6-28, вып. 1.
10. Перегородки не доводить до железобетонных конструкций перекрытий на 30 мм. Зазоры между перегородками и плитой перекрытия проконопатить минеральной ватой и зачеканить с двух сторон цементным растаором.
11. При кладке стен в откосах дверных проемов заложить антисептированные деревянные пробки размером 250х120х60 (h) на высоте 300 мм от низа проема и выше через 600 мм, но не менее двух с каждой стороны для крепления коробок.
12. В местах установки оконных блоков и наружных дверей в качестве уплотнения применять монтажную пену для заделки стыка между стеной и оконным (дверным) блоком.
13. Металлические балки окрасить эмалью ПФ-115 ГОСТ 6465-76 за два раза по грунту.
14. Закладные элементы, оговоренные в проекте, покрасить эмалью ПФ-115 ГОСТ 6465-76 по грунту ГФ-021.
15. Отверстия в стенах после монтажа труб, электропроводки и других коммуникаций тщательно зачеканить цементным раствором марки 200.
16. Проект разработан для летних условий строительства.
17. Обрамление окон - 200.4 м, ширина 100 мм. Обрамление дверей - 21.4 м, ширина - 100 мм.
18. Фасонный элемент ФЭУ-01(угловое обрамление сэндвич панелей) - м.

						МИП-№81-11-12-2023-АР			
						«Разработка проектно-сметной документации на строительство физкультурно-оздоровительного комплекса в селе Бодене Индерского района Атырауской области»			
Изм.	Кол.уч	Лист	№Док.	Подпись	Дата				
ГИП		Абдулрахманов М.			02.2024	Архитектурные решения	Стадия	Лист	Листов
Выполнил		Жаманкулов С.			02.2024		РП	20	20
Н. контр.		Жаманкулов С.			02.2024	Кладочный план на отм. +3.300 Фрагмент кладочного плана на отм. +6,600	ТОО "МастИнжПроект" г.Актобе		

Согласовано

Взам.инв.№

Подпись и дата

Инв. №подл.

Формат А1