Генеральный проектировщик: ТОО «АрхДизСтрой»

ГСЛ №17007293 от 21.04.2017

Номер заказа: 01-2024
Заказчик: ГУ "Отдел строительства Индерского района"

Рабочий проект

«Разработка проектно-сметной документации на строительство физкультурно-оздоровительного комплекса в селе Елтай Индерского района Атырауской области»

ТОМ II

Том 5. Выгреб 50м3,Фундамент под котельный,Теплотрассы АС

г. Шымкент 2024 г.

Генеральный проектировщик: ТОО «АрхДизСтрой»

ГСЛ №17007293 от 21.04.2017

Номер заказа: 01-2024
Заказчик: ГУ "Отдел строительства Индерского района"

Рабочий проект

«Разработка проектно-сметной документации на строительство физкультурно-оздоровительного комплекса в селе Елтай Индерского района Атырауской области»

ТОМ II

Том 5. Выгреб 50м3,Фундамент под котельный,Теплотрассы АС

Директор ТОО «АрхДизСтрой» *Бухарбаев Б.*

г. Шымкент 2024 г.

Ведомость основных комплектов рабочих чертежей

Обозначение	Наименование	Примечание
АС	Архитектурно-строительные решения	

Ведомость рабочих чертежей основного комплекта

Лист	Наименование	Примечание
1	Общие данные (начало)	
2	Общие данные (окончание)	
3	План котлована	
4	План. Разрез 1-1, 2-2.	
5	Схема расположения элементов перекрытия	
6	Схема армирования стен и днища	
7	Узел "А". Схема армирование приямка.	
8	Сетка С-1. Спецификация. Ведомость расхода стали.	
9	Дыхательное устройство ДУ-1.	

Ведомость ссылочных документов

Обозначение	Наименование	Примечание
СН РК 5.01-02-2013	Основания зданий и сооружений	
СП РК 2.03-30-2017	Строительство в сейсмических районах РК	
СП РК 2.01-101-2013	Защита строительных конструкций от коррозии.	
СН РК 2.02-01-2014	Пожарная безопасность зданий и сооружений	
СН РК 1.03-05-2011	Охрана труда и техника безопасности в строительстве	
СНиП РК 5.03.34-2005	Бетонные и железобетонные конструкции	
СН РК 4.01-03-2013	Наружние сети и сооружения водопровода и канализации	
СН РК 5.03-07-2013	Несущие и ограждающие конструкции	
Серия 3.903-3 вып. 7	Сборные ж/б конструкции для емкостных сооружений	
Серия 1.494-32	Зонты и дефлекторы вентиляционных систем	
ГОСТ 3634-79	Люки чугунные для колодцев	
ГОСТ 1839-80	Трубы асбестоцементные	

Ситуационная схема

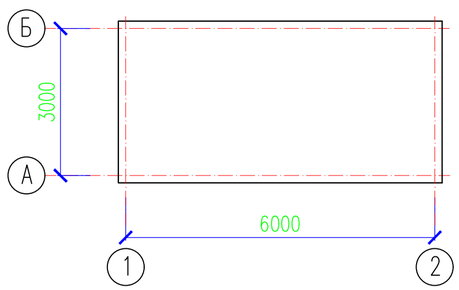

Объемно-планировочные показатели

N п/п	Наименование	Ед. изм.	Кол-во.
1	Площадь застройки	м2	21.76
2	Строительный объем	м3	72.6

Рабочий проект: "Разработка проектно-сметной документации на строительство физкультурно-оздоровительного комплекса в селе Елтай Индерского района Атырауской области. " разработан в соответствии с действующими на территории Республики Казахстан, нормами и правилами и предусматривает мероприятия, обеспечивающие взрыво-пожаробезопасность и исключающие вредные воздействия на окружающую среду и воздушный бассейн, а так же предупреждающие чрезвычайные ситуации природного и техногенного характера.

Гл. архитектор проекта _____ Тастемиров С

Согласовано: Раздел ВК, Раздел ЭС, Раздел ОВ — Сарсебаев

Согласовано: Раздел ГП, Раздел ТХ, Раздел НСС

Взам. инв.N | Подп. дата | Инв.N подл.

Изм.	Кол.уч	Лист	N док.	Подпись	Дата
Проверил		Паршина			
Разработ.		Паршина			
Н. контроль		Бейсембаев			

01- 2024 - АС

«Строительство физкультурно-оздоровительного комплекса в селе Елтай Индерского района Атырауской области.»

Выгреб емкостью 50 м³.

Стадия	Лист	Листов
РП	1	9

Общие данные (начало)

ТОО "Архдизстрой " г.Шымкент - 2024г.

1. Общая часть.

Настоящий проект "Выгреб емкостью 50 м³." в составе рабочего проекта "Разработка проектно-сметной документации на строительство физкультурно-оздоровительного комплекса в селе Елтай Индерского района Атырауской области " разработан на основании:

- Задания на проектирование выданное заказчиком.
- Решение акима Елтайского сельского округа Индерского района Атырауской области за № 151 от 14.04.2023г.
- Гос. Акт на земельный участок кадастровый номер 04-060-008-1282 площадью 0,445га и решение акима Елтайского сельского округа Индерского района Атырауской области за № 14 от 05.04.2024г. о присоединении участка 0,778 га.

Архитектурно – планировочного задания, выданное ГУ «Управление архитектуры и градостроительства и земельных отношений Индерского района Атырауской области за №KZ74VUA00903272 от 29.05.2023г

генплана и эскизов фасадов, согласованных с Руководителем отдела архитектуры, градостроительства и строительства Индерского района Атырауской области.

Инженерно-геологических данных выполненных специалистами ТОО «А-Геоинжиниринг» Лицензия ГСЛ №20012362 от 25.08.2020 г.

- Топосъемки, выполненной ТОО «Проект» Лицензия N 00000000 выдана 01.01.2020 года

- Способ строительства – подрядный с привлечением строителей, имеющих лицензию на производство строительных работ.

Источник финансирования – бюджетные средства.

Вид строительства – новое строительство.

Генпроектировщик ТОО "Архдизстрой" г. Шымкент 2024 г.

2. Характеристика площадки строительства.

Обьект "Разработка проектно-сметной документации на строительство физкультурно-оздоровительного комплекса в селе Елтай Индерского района Атырауской области " разработано для:

- климатический подрайон IV-Г, с расчетной температурой наружного воздуха наиболее холодной пятидневки, обеспеченностью 0.92- 26,6°С; суток обеспеченностью 0.92 -28,9° С
- нормативное значение веса снегового покрова 0,5 КПа;
- нормативное значение ветрового давления 0,38 КПа;

Нормативная глубина промерзания, м: для супеси -1,1м; для песка -1,44м

Глубина проникновения 0°С в грунт, для супеси 1,68м; для супеси 1,80м:

Проектируемый участок расположен на территории села Елтай Индерского района Атырауской области.

По номенклатурному виду и физическим свойствам грунтов в пределах рассматриваемой площадки до глубины 12,0 м, выделены два инженерно-геологических элемента (ИГЭ):

ИГЭ-1- супесь светло-коричневая, макропористая, твёрдой консистенции, мощностью 2,0-5,0 и прослойка мощностью 1,0 м, просадочный.

ИГЭ-2-песок, светло-коричневый, средней плотности, с прослойками супесей, средней степени водонасыщения, прослойка мощностью и вскрытой мощностью .

Почвенно-растительный слой, нами как ИГЭ не рассматривается.

Грунты ИГЭ-1 (супеси) просадочные. Просадка грунта от собственного веса при замачивании отсутствует, но проявляется при дополнительных нагрузках Тип грунтовых условий площадки по просадочности – первый.

Засоленность и агрессивность грунтов

По содержанию легко- и среднерастворимых солей грунты от незасоленных до сильнозасоленных, величина сухого остатка колеблется в пределах 0,40 до 3,84%.

По нормативному содержанию сульфатов в пересчете на ионы SO-4 – грунты площадки на бетон марки W4 по водонепроницаемости на портландцементе по ГОСТ 10178 (СП РК 2.01 – 19 -2013) – сильноагрессивные, на портландцементе по ГОСТ 10178-85 с содержанием в клинкере C3S-не более 65% C3A-не более7%, C3A +C4AF-не более 22% и шлакопортландцементе -сильноагрессивные, а на сульфатостоиких цементах – неагрессивные. Нормативное содержание SO4=5481,0 мг/кг.

По нормативному содержанию хлоридов в перерасчете на ионы Cl грунты площадки для бетонов на арматуру железобетонных конструкции – сильноагрессивные. Нормативное содержание 9273,0 мг/кг.

Коррозионная агрессивность грунтов по отношению к углеродистой и низколегированной стали – высокая.

Сейсмическая опасность зон строительства, грунтовые условия и сейсмическая опасность площадок строительства

Согласно СП РК 2.03-30-2017:

- сейсмическая опасность зоны строительства – согласно картам сейсмического зонирования ОСЗ-2475 – 5 баллов и ОСЗ-22475 – 6 баллов; тип грунтовых условий площадки строительства – III;
- сейсмическая опасность площадки строительства (с учетом грунтовых условий) при сейсмичности зоны по картам ОСЗ-2475- 5 баллов и ОСЗ-22475- 6 баллов;
- неблагоприятные факторы в сейсмическом отношении из-за геологических или топографических условий отсутствуют.

Конструктивные решения.

Резервуар предназначен для использования в качестве выгреба.

Днище и стенки резервуара монолитные железобетонные с армированием сварными сетками по ГОСТ 8478-81 и отдельными арматурными стержнями.

Класс бетона С16/20, марка по морозостойкости F 50, марка по водонепрницаемости W4 на сульфатостойком цементе, при степени ответственности сооружения – 2.

Перекрытие резервуара из монолитной железобетонной плиты. Бетонные работы по возведению монолитных конструкций вести в соответствии с требованиями СП РК 5.03-107-2013 "Несущие и ограждающие конструции" СН РК 4.01-03-2013 "Наружние сети и сооружения водопровода и канализации".

Арматурные каркасы и сетки перед установкой в опалубку объединить в пространственный каркас путем контактной точечной электросварки. Снятие несущей опалубки производить после достижения бетоном 70 % проектной прочности

После снятия опалубки произвести контрольное заполнение резервуара водой, затем выполнить обратную засыпку пазух.

Монтаж сборных конструкций осуществлять в соответствии с указаниями СП РК 5.03-107-2013 "Несущие и ограждающие конструкции".

Антикоррозийная защита.

Антикоррозийная защита строительных конструкций разработана в соответствии с требованиями СП РК 2.01-101-2013 "Защита строительных конструкций от коррозии".

-защитный слой арматуры в железобетонных конструкциях соответствует СНиП РК 5.03-34-2005 "Бетонные и железобетонные конструкции";

-все открытые металлические поверхности и конструкциц, соединительные элементы и закладные детали окрашиваются эмалью ПФ-115 в 2 слоя по грунту ГФ021 в 1 слой.

- все деревянные элементы обрабатываются антисептическими и огнезащитными составами;

- для защиты от сульфатной агрессии грунтов и подземных вод все бетонные и железобетонные конструкциц, которые соприкасаются с грунтом, выполнить на сульфатостойком цементе и покрасить горячим битумом за 2 раза.

Антипросадочные мероприятия.

Антисейсмические мероприятия разработаны в соответствии с требованиями СП РК 5.01-102-2013 «Основания зданий и сооружений».

Для устранения просадки выполнена под выгреб грунтовая подушка из местного грунта толщиной 0,5 м.

Изм.	Кол.уч	Лист	N док.	Подпись	Дата
Проверил		Паршина			
Разработ.		Паршина			
Н. контроль		Бейсембаев			

01- 2024 - АС

«Строительство физкультурно-оздоровительного комплекса в селе Елтай Индерского района Атырауской области.»

Выгреб емкостью 50 м³.

Стадия	Лист	Листов
РП	2	9

Общие данные (окончание)

ТОО "Архдизстрой " г.Шымкент - 2024г.

Взам. инв. N | Подпись и дата | инв. N подл.

План котлована

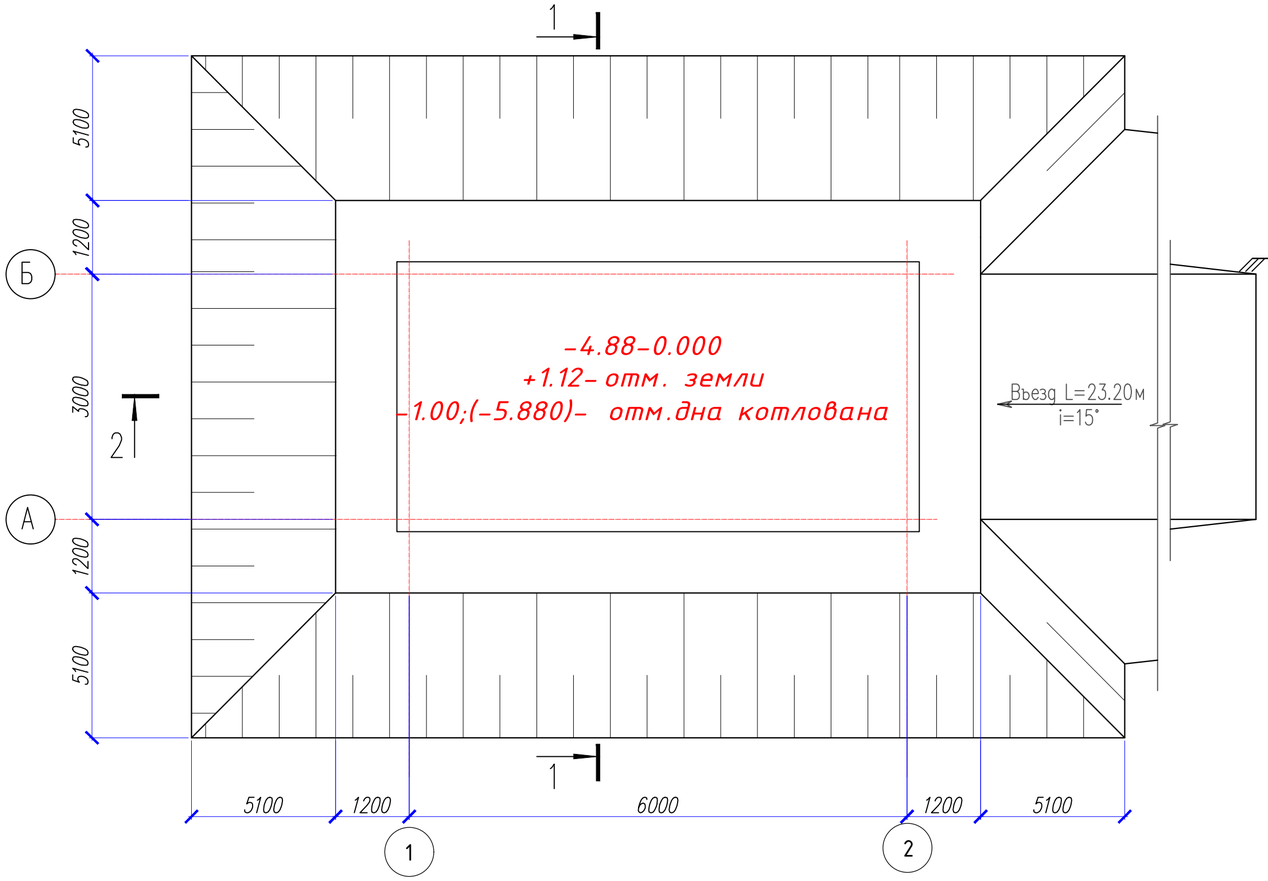

1 – 1

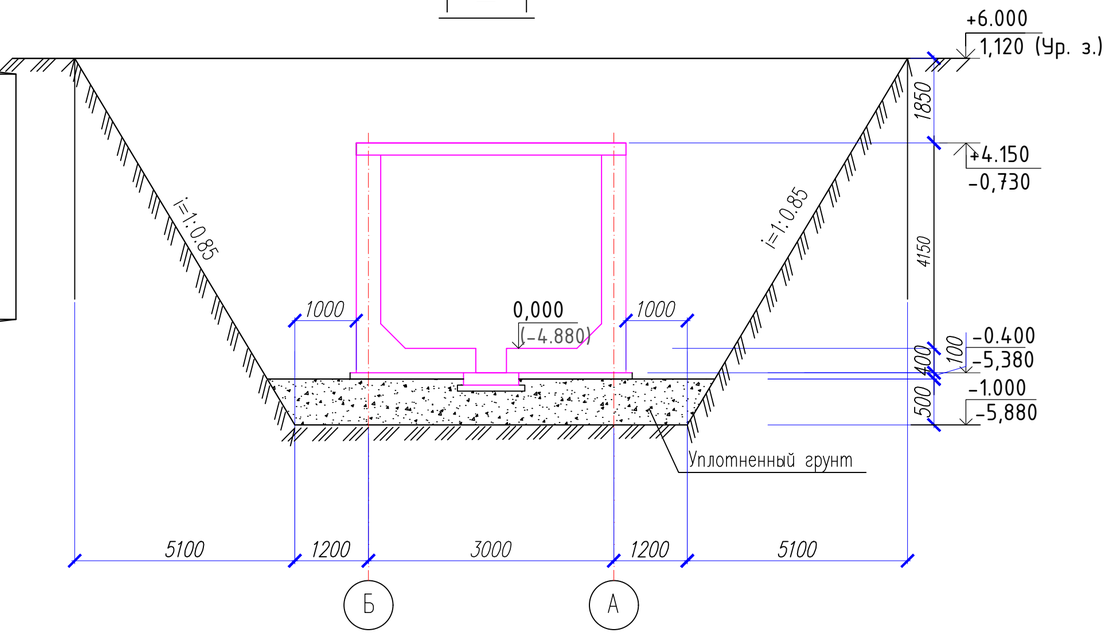

1. За относительную отметку 0.000 принят уровень дна выгреба, что соответствует абсолютной отметке по генплану 1.12
2. Согласно заключению об инженерно-геологических изысканиях ТОО «А-Геоинжиринг» Лицензия ГСЛ №20012362 от 25.08.2020 г.

Проектируемый участок расположен на территории села Елтай Индерского района Атырауской области.

По номенклатурному виду и физическим свойствам грунтов в пределах рассматриваемой площадки до глубины 12,0 м, выделены два инженерно-геологических элемента (ИГЭ):

ИГЭ-1- супесь светло-коричневая, макропористая, твёрдой консистенции, мощностью 2,0-5,0 и прослойка мощностью 1,0 м, просадочный.

ИГЭ-2-песок, светло-коричневый, средней плотности, с прослойками супесей, средней степени водонасыщения, прослойка мощностью и вскрытой мощностью .

Почвенно-растительный слой, нами как ИГЭ не рассматривается.

Грунты ИГЭ-1 (супеси) просадочные. Просадка грунта от собственного веса при замачивании отсутствует, но проявляется при дополнительных нагрузках. Тип грунтовых условий площадки по просадочности – первый.

3. В основании выгреба, необходимо выполнить "подушку" из уплотненного местного суглинка толщиной 0.5 м.

"Подушка" выполняется путем уплотнения ручными пневмотрамбовками, слоями не более 150-200мм при оптимальной влажности на границе раскатывания.

Отрывается котлован до отметки -1,000(-5.880).

Рытье котлована выполняется с крутизной откосов в соответствии с требованиями СН РК 1.03-05-2011 "Охрана труда и техника безопасности в строительстве.". Плотность сухого уплотненого грунта должна быть не менее 16.5кн/м3.

5. При производстве работ по подготовке основания, котлован должен быть защищен от попадания атмосферных вод с окружающей территории.

6. Производство работ по подготовке основания фундаментов производить согласно требований СН РК 5.01-02-2013 "Основания зданий и сооружений".

Поз.	Наименование	Ед. изм.	Кол-во
1	Отрывка котлована	м3	1349.32
2	Уплотненая подушка из местного грунта	м3	45,36
3	Бетонная подготовка из бетона класса В 3.5.-100мм	м3	4,30
4	Обратная засыпка с обваловкой резервуара	м3	1249.32

Взам. инв. N | Подпись и дата | инв. N подл.

Изм.	Кол.уч	Лист	N док.	Подпись	Дата
Проверил		Паршина			
Разработ.		Паршина			
Н. контроль		Бейсембаев			

01- 2024 - АС

«Строительство физкультурно-оздоровительного комплекса в селе Елтай Индерского района Атырауской области.»

Выгреб емкостью 50 м³.

Стадия	Лист	Листов
РП	3	9

План котлована

ТОО "Архдизстрой " г.Шымкент - 2024г.

План

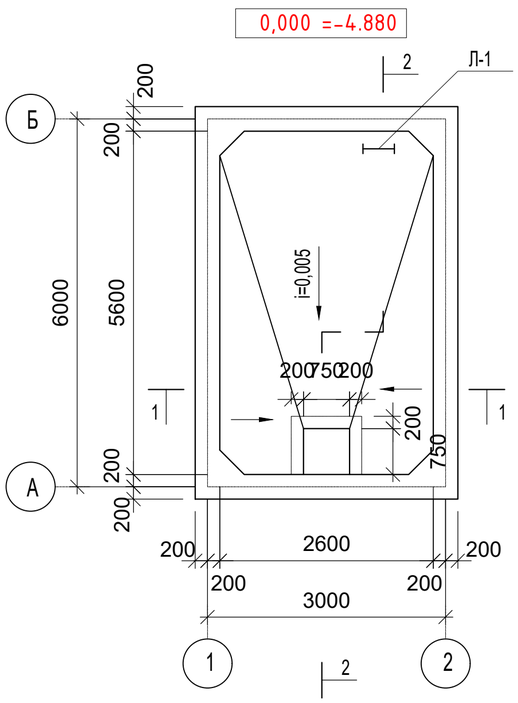

1-1

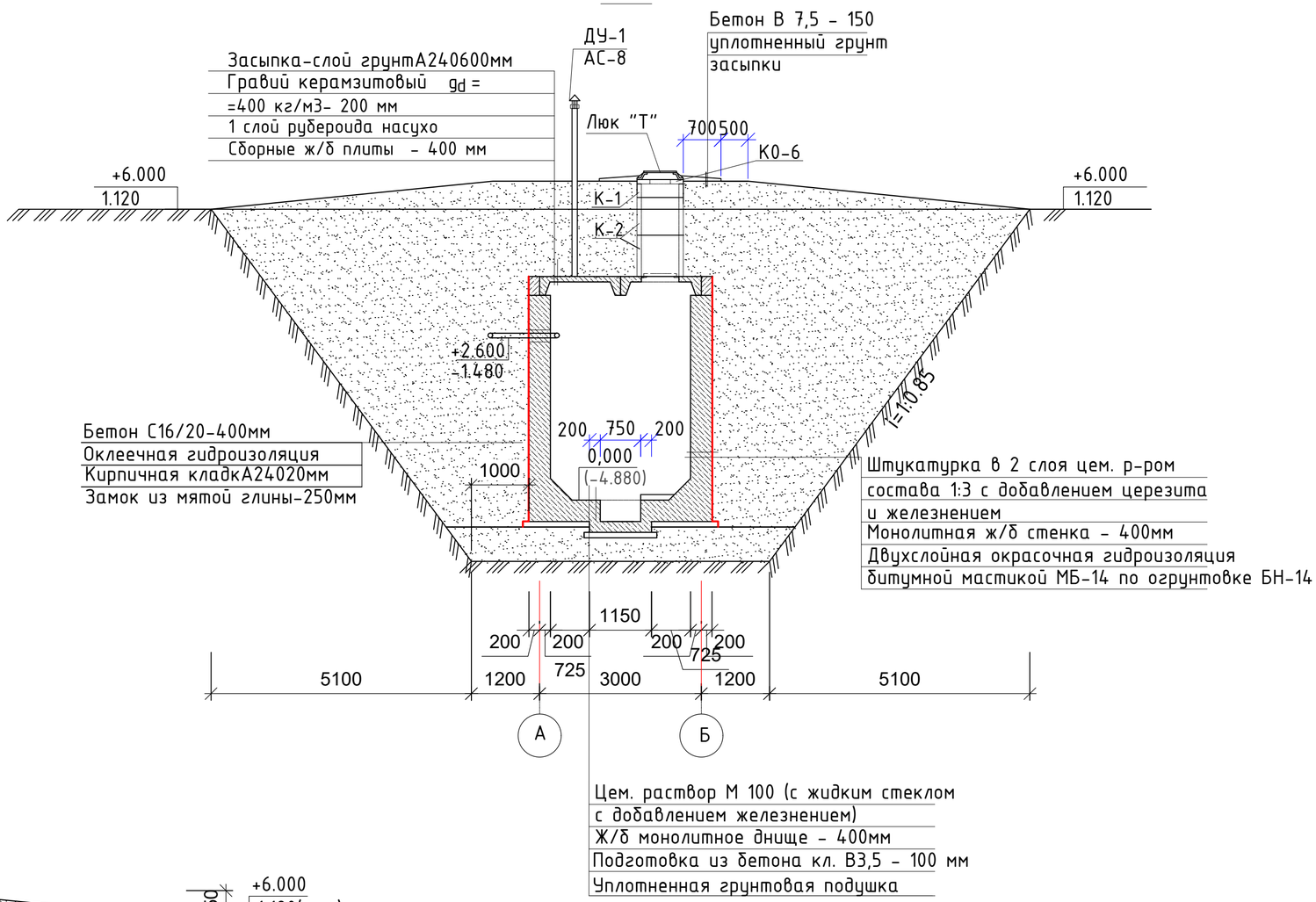

2-2

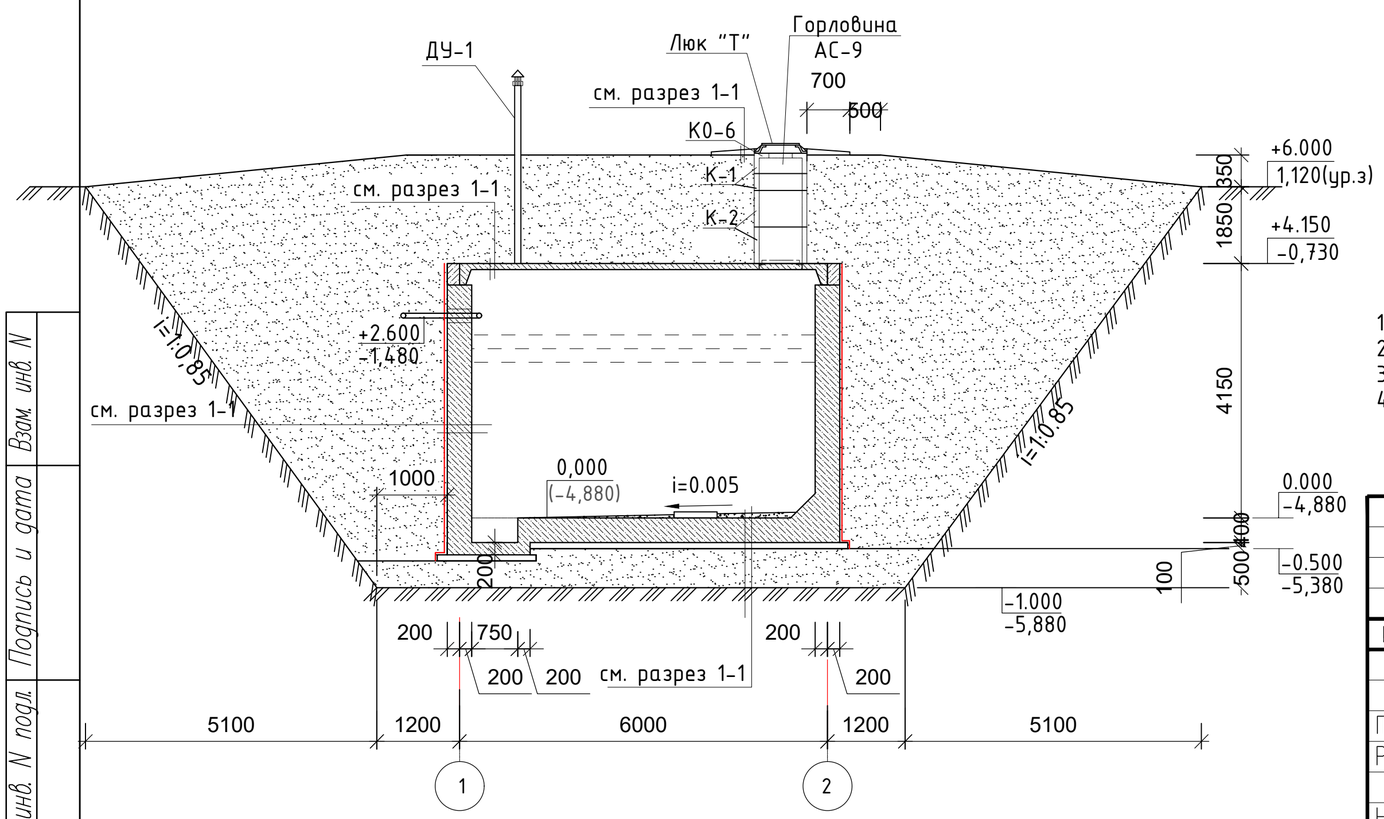

1. Общие указания и грунтовые условия площадки см. л. АС-2.
2. Схему расположения плит перекрытия и спецификацию элементов резервуара см. л. АС-5
3. Схему армирования см. л. АС-6.
4. Основанием под выгреб служит уплотненная грунтовая подушка, выполняемая послойной укаткой. Высота подушки 0.5 м.

Изм.	Кол.уч	Лист	N док.	Подпись	Дата
Проверил		Паршина			
Разработ.		Паршина			
Н. контроль		Бейсембаев			

01- 2024 - АС

«Строительство физкультурно-оздоровительного комплекса в селе Елтай Индерского района Атырауской области.»

Выгреб емкостью 50 м³.

Стадия	Лист	Листов
РП	4	

План. Разрез 1-1. 2-2.

ТОО "Архдизстрой " г.Шымкент - 2024г.

Взам. инв. N | Подпись и дата | инв. N подл.

Схема расположения элементов перекрытия

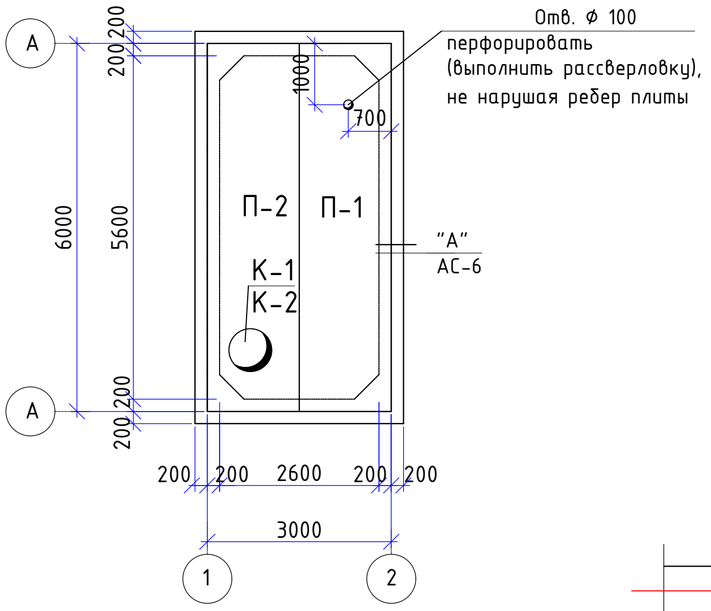

Опалубочный план

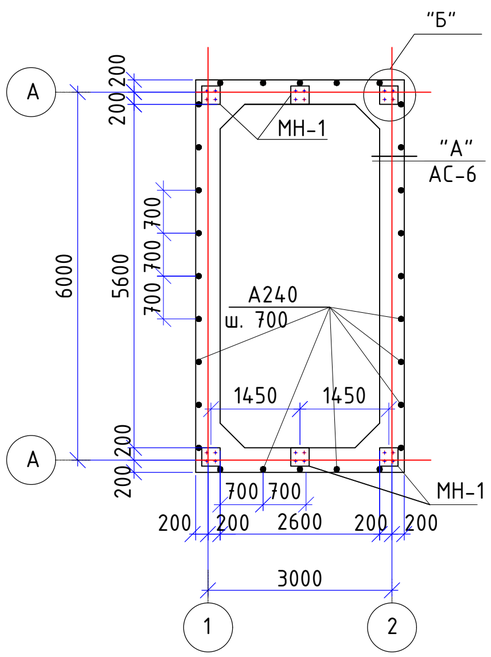

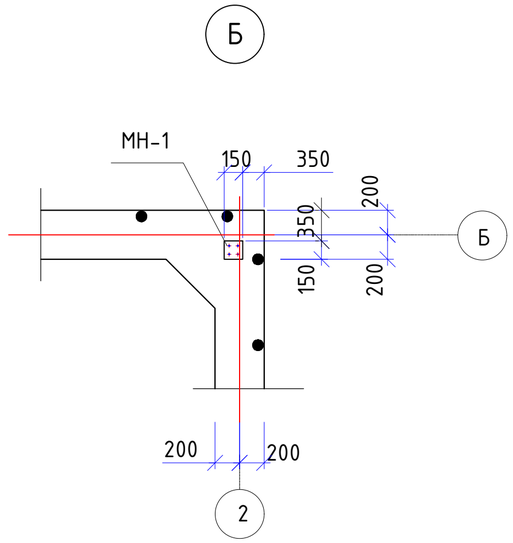

Спецификация элементов выгреба

Марка, поз.	Обозначение	Наименование	Кол. шт.	Масса ед., кг	Примечание
		Плиты перекрытия			
П-1	1.142.1-5.94 вып. 1	2 П1-2А IV В22,5	1	2400	0,95м3
П-2	" - " - " - "	2 П1-1А IV 5 В15	1	2400	0,98м3
		Горловина			
К-1	3.900.1-14 вып. 1	Кольца стеновые КС 7.3	1	130	
К-2	3.900.1-14 вып. 1	Кольца стеновые КС 7.9	2	380	
КО-6	" - " - " - "	Кольцо опорное КО6	1	50	
ДУ-1	АС-9	Дыхательное устройство	1		
ЛВ	ГОСТ 3634-89	Люк "Л"	1	65	

1. Данный лист см. совместно с л. АС-4, 7.

Изм.	Кол.уч	Лист	N док.	Подпись	Дата
Проверил		Паршина			
Разработ.		Паршина			
Н. контроль		Бейсембаев			

01- 2024 - АС

«Строительство физкультурно-оздоровительного комплекса в селе Елтай Индерского района Атырауской области.»

Выгреб емкостью 50 м³.

Стадия	Лист	Листов
РП	5	

Схема расположения элементов перекрытия.

ТОО "Архдизстрой " г.Шымкент - 2024г.

Взам. инв. N | Подпись и дата | инв. N подл.

Схема армирования стен

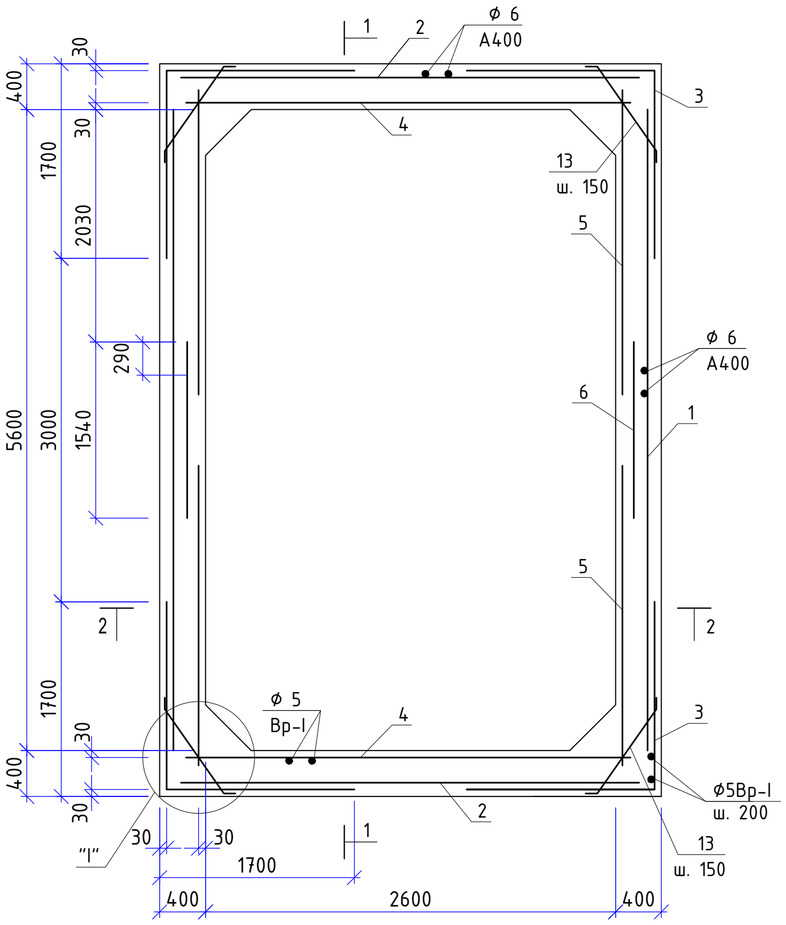

Схема армирования днища

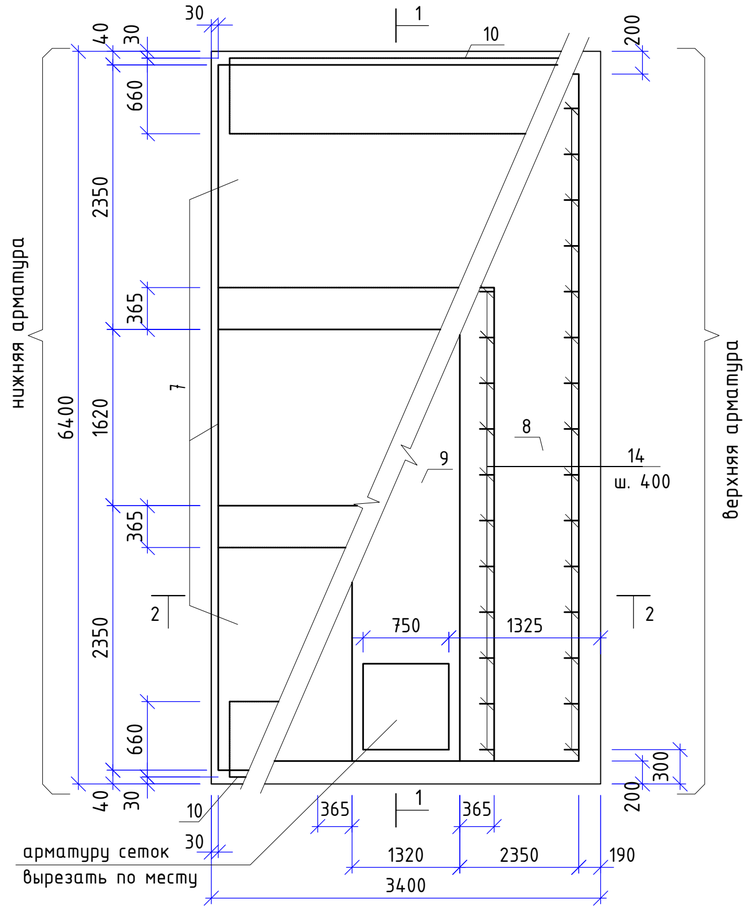

2 - 2

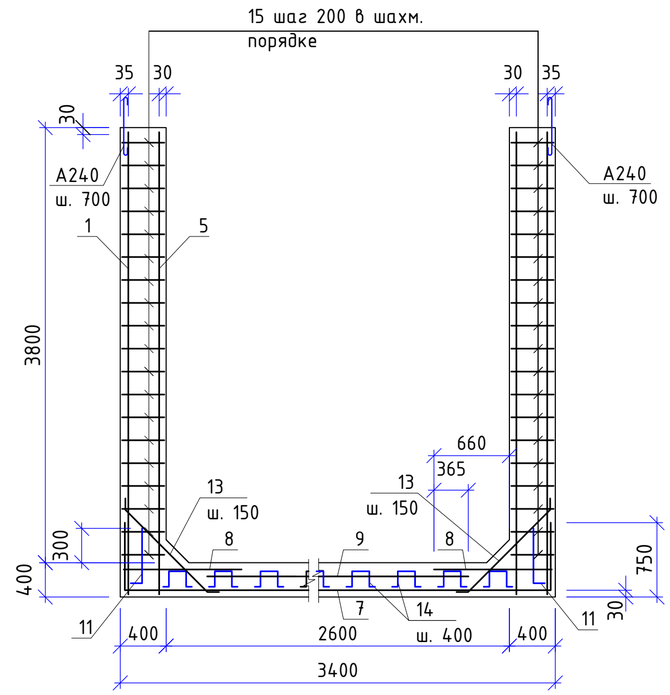

1. Бетонировние стен и днища выполнять без устройства рабочих швов.
2. Схему армирования приямка и ведомость расхода стали на резервуар см. л. АС-7.
3. На схеме армирования стен показано направление рабочих стержней сеток поз. 1, 2, 4.

1 - 1

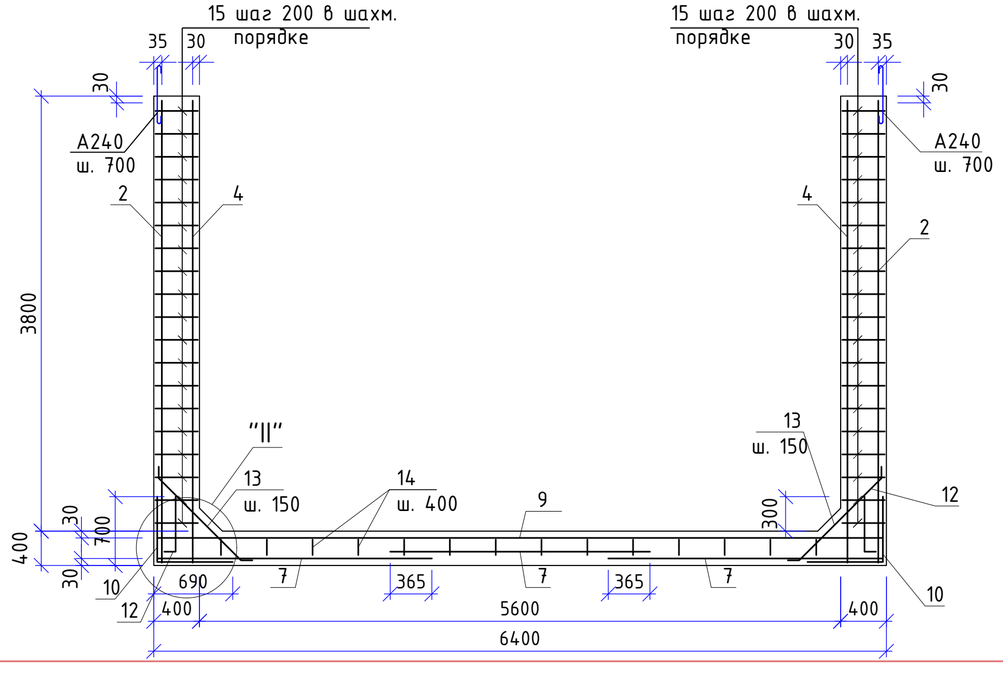

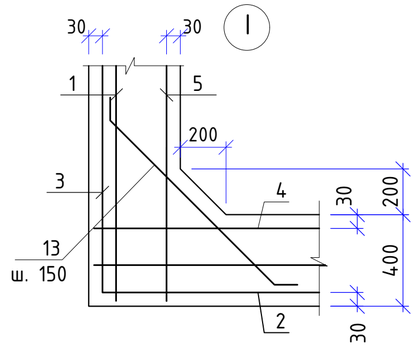

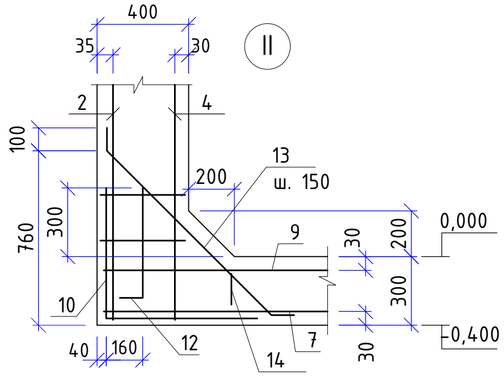

Изм.	Кол.уч	Лист	N док.	Подпись	Дата
Проверил		Паршина			
Разработ.		Паршина			
Н. контроль		Бейсембаев			

01- 2024 - АС

«Строительство физкультурно–оздоровительного комплекса в селе Елтай Индерского района Атырауской области.»

Выгреб емкостью 50 м³.

Стадия	Лист	Листов
РП	6	

Схема армирования стен и днища

ТОО "Архдизстрой " г.Шымкент - 2024г.

Взам. инв. N | Подпись и дата | инв. N подл.

Схема армирования приямка

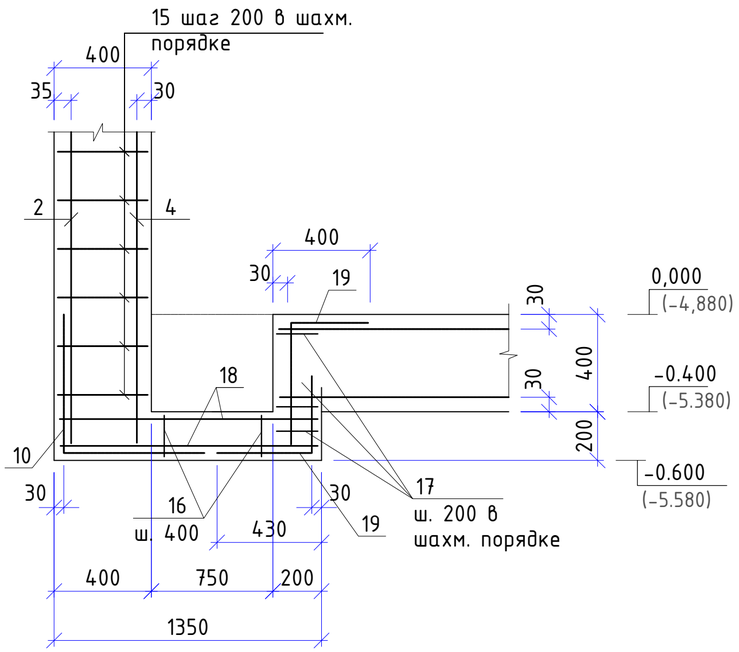

Спецификация материалов

Марка, поз.	Обозначение	Наименование	Кол. шт.	Масса ед. кг.	Примечание
		Закладная деталь МН-1	6	1,80	
	ГОСТ 34028-2016	ф10 А240, L=300	4	0,185	0,74 кг
	ГОСТ 103-2006	Пластина 150х6, L=150	1	1,06	1,06 кг
	ГОСТ 34028-2016	ф 10 А240, L=100	10	0,067	0,67 кг
		Обвязочный пояс			
		Анкер А240			
А240	ГОСТ 34028-2016	ф6 А240, L=720	28	0,160	4,48
		Материалы:			
		Бетон кл. С10/12,5, м3 W4	1,323		

(А)

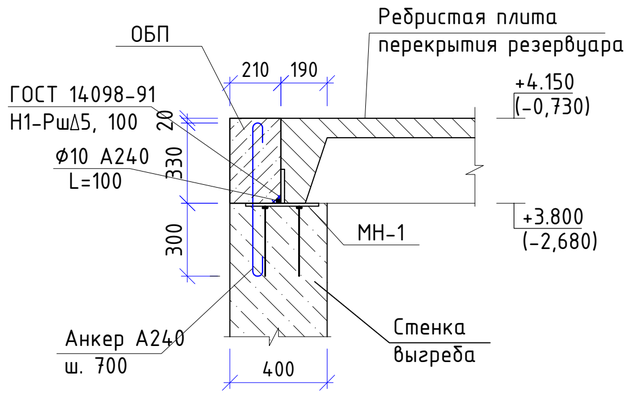

Закладная деталь МН-1

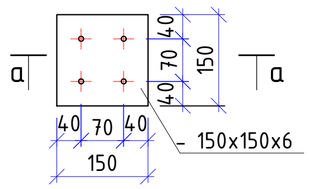

а – а

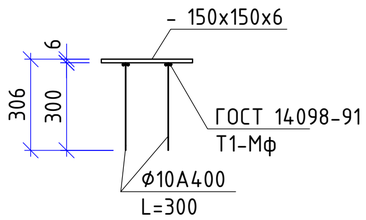

1. Данный лист см. совместно с л. АС-2, 6, 8.

Ведомость деталей

Поз.	Эскиз
2	80, 80, 320, 180

Изм.	Кол.уч	Лист	N док.	Подпись	Дата
Проверил		Паршина			
Разработ.		Паршина			
Н. контроль		Бейсембаев			

01- 2024 - АС

«Строительство физкультурно-оздоровительного комплекса в селе Елтай Индерского района Атырауской области.»

Выгреб емкостью 50 м³.

Стадия	Лист	Листов
РП	7	

Узел "А".
Схема армирования приямка.

ТОО "Архдизстрой " г.Шымкент - 2024г.

Взам. инв. N | Подпись и дата | инв. N подл.

Спецификация элементов резервуара

Марка, поз.	Обозначение	Наименование	Кол. шт.	Масса ед.,кг	Примечание
		Сборочные единицы			
1	ГОСТ 8478-88	Сетка сварная С-1	2	49,73	
2	"-"-"-"	Сетка С $\frac{\phi\ 5Вр I-100}{\phi\ 5Вр I-100}$ 3030x3800	2	38,0	76,0
3	"-"-"-"	Сетка С $\frac{\phi\ 5Вр I-100}{\phi\ 5Вр I-100}$ 3330x3800	4	41,75	167,0
4	"-"-"-"	Сетка С $\frac{\phi\ 5Вр I-100}{\phi\ 5Вр I-100}$ 3750x3800	2	44,35	88,7
5	"-"-"-"	Сетка С $\frac{\phi\ 5Вр I-100}{\phi\ 5Вр I-100}$ 2350x3800	4	27,79	111,16
6	"-"-"-"	Сетка С $\frac{\phi\ 5Вр I-100}{\phi\ 5Вр I-100}$ 1540x3800	2	17,79	35,58
7	"-"-"-"	Сетка С $\frac{\phi\ 5Вр I-100}{\phi\ 5Вр I-100}$ 2350x4600	3	33,65	100,95
8	"-"-"-"	Сетка С $\frac{\phi\ 5Вр I-100}{\phi\ 5Вр I-100}$ 2350x6000	2	43,89	87,78
9	"-"-"-"	Сетка С $\frac{\phi\ 5Вр I-100}{\phi\ 5Вр I-100}$ 2050x6000	1	38,35	38,35
10	"-"-"-"	Сетка С $\frac{\phi\ 5Вр I-100}{\phi\ 5Вр I-100}$ 1380x3030	2	13,05	26,10
11	"-"-"-"	Сетка С $\frac{\phi\ 5Вр I-100}{\phi\ 5Вр I-100}$ 750x5700	2	13,60	27,20
12	"-"-"-"	Сетка С $\frac{\phi\ 5Вр I-100}{\phi\ 5Вр I-100}$ 750x5700	2	13,60	27,20
18	"-"-"-"	Сетка С $\frac{\phi\ 5Вр I-100}{\phi\ 5Вр I-100}$ 750x850	2	2,086	4,172
19	"-"-"-"	Сетка С $\frac{\phi\ 5Вр I-100}{\phi\ 5Вр I-100}$ 800x1000	6	2,464	14,78
		Детали			
13	ГОСТ 34028-2016	ф6А400, L=1165	224	0,258	57,79
14	"-"-"-"	ф6А240, L=1240	56	0,275	15,4
15	"-"-"-"	ф6А240, L=370	885	0,082	72,57
16	"-"-"-"	ф6А240, L=840	9	0,186	1,67
17	"-"-"-"	ф6А240, L=170	45	0,038	1,71
		Материалы:			
		Бетон кл. С16/20 W4 на сульф. цементе			36,07 м3
		в том числе на днище/стенки:			8,71/27.36 м3
		Подготовка из бетона кл. В 3.5			2.38 м3
		Раствор М 100			0,21 м3

Спецификация материалов

Марка, поз.	Обозначение	Наименование	Кол. шт.	Масса ед., кг.	Примечан.
		Сетка С-1		49,73	
	ГОСТ 34028-2016	ф5Вр-I, L=5600	20	0,862	17,24
	" - " - " - "	ф6А400, L=3800	38	0,855	32,49

Сетка С-1

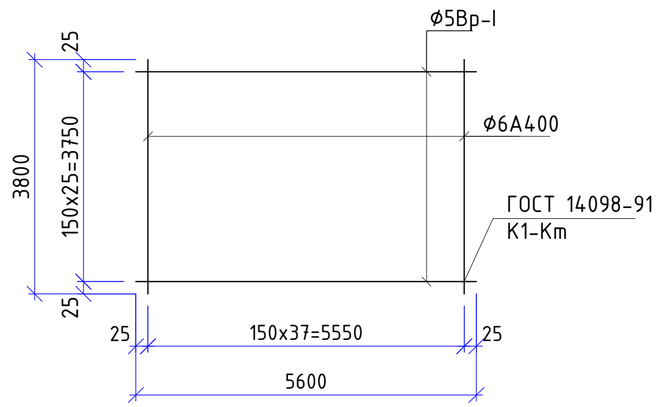

Ведомость деталей

Поз.	Эскиз
13	630, 100, 730, 965, 100; 964
14	370, 300, 100, 100
15	370
16	170, 300, 100, 100
17	170

Ведомость расхода стали, кг.

Наименование	арматурные изделия сталь ГОСТ 34028-2016						
	класса А400		класса А240		класса Вр-I		
	ф 6	итого	ф6	итого	ф5	итого	Всего:
общий расход	122,77	122,77	91,35	91,35	839,45	839,45	1053,57

1. Данный лист см. совместно с л. АС-2, 6, 7.

Изм.	Кол.уч	Лист	N док.	Подпись	Дата
Проверил		Паршина			
Разработ.		Паршина			
Н. контроль		Бейсембаев			

01- 2024 - АС

«Строительство физкультурно-оздоровительного комплекса в селе Елтай Индерского района Атырауской области.»

Выгреб емкостью 50 м³.

Стадия	Лист	Листов
РП	8	

Сетка С-1. Спецификация. Ведомость расхода стали.

ТОО "Архдизстрой " г.Шымкент - 2024г.

Взам. инв. N | Подпись и дата | инв. N подл.

Дыхательное устройство ДУ-1

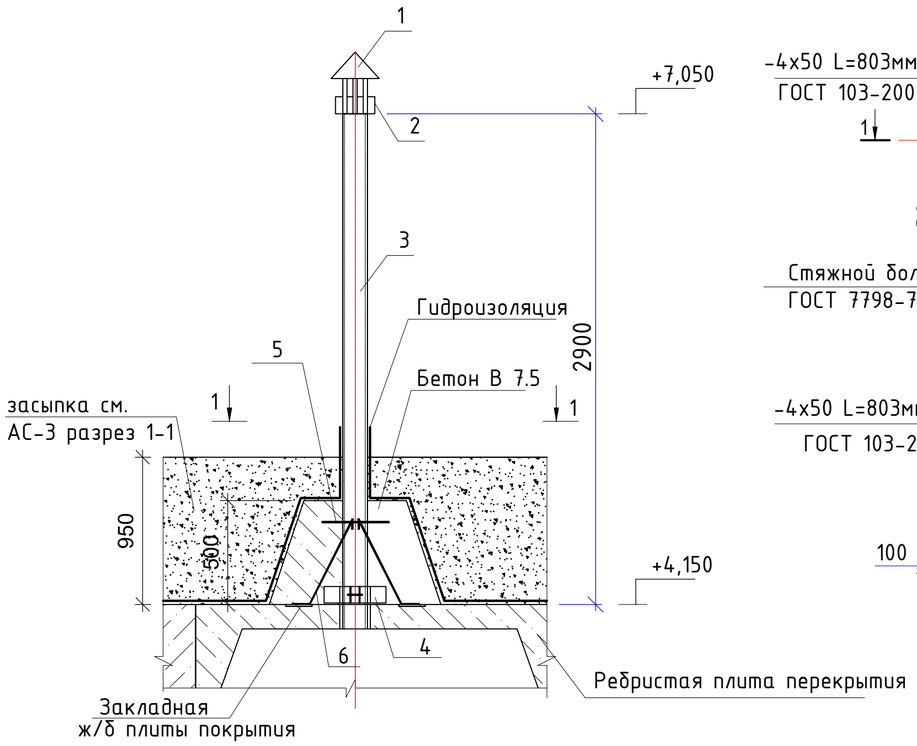

Опорное кольцо

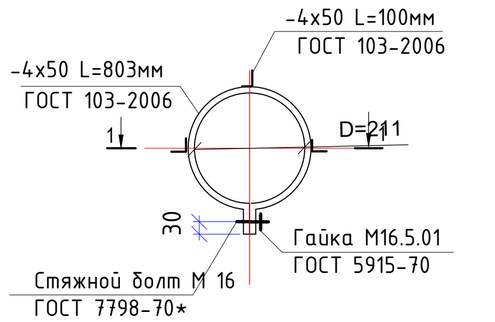

1 - 1

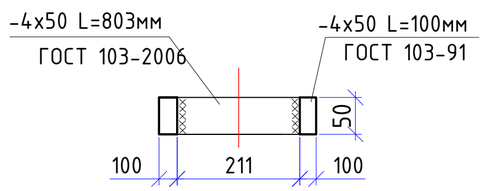

1 - 1

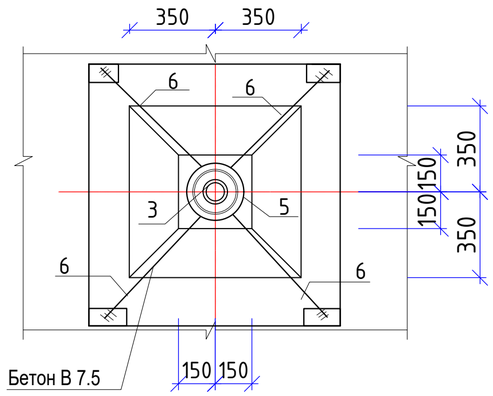

Поз. 2

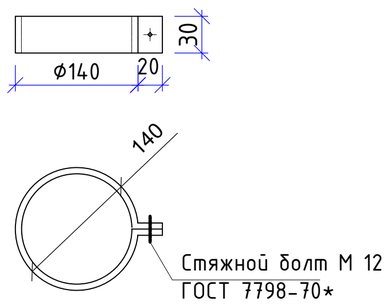

Спецификация материалов

Марка, поз.	Обозначение	Наименование	Кол. шт.	Масса ед. кг.	Примечание
		Сборочные единицы			
1	1.494-32	Зонт круглый Ф 200	1		
2	ГОСТ 103-2006	Хомут -480х30х3	1	0,34	
3	ГОСТ 31416-2009	Труба хризстил. Фу=100,L=2.9м	1	12.0	
5	ГОСТ 34028-2016	Ф 8 А400 L= 1000мм	1	0,40	
6	ГОСТ 34028-2016	Ф 8 А400 L= 920мм	4	0,36	
4	На данном листе	Опорное кольцо	1	3,53	
	ГОСТ 103-2006	-4х50 L=803мм	1	2,57	
	ГОСТ 103-2006	-4х50 L=100мм	3	0,32	0,96
		Материалы:			
		Бетон В 7.5 W4	0,20		м3
	ГОСТ 7798-70*	Болт М12	1	0.106	
	ГОСТ 7798-70*	Болт М16х100	1	0.142	
	ГОСТ 5915-70	Гайка М16.5.01	1	0.033	

1. Общие указания см. л. АС-2.
2. Данный лист см. совместно с л. АС-5.

Ведомость деталей

Поз.	Эскиз
5	R=100мм
6	100, 680, 450, 841

100

Изм.	Кол.уч	Лист	N док.	Подпись	Дата
Проверил		Паршина			
Разработ.		Паршина			
Н. контроль		Бейсембаев			

01- 2024 - АС

«Строительство физкультурно-оздоровительного комплекса в селе Елтай Индерского района Атырауской области.»

Выгреб емкостью 50 м³.

Стадия	Лист	Листов
РП	9	

Дыхательное устройство ДУ-1

ТОО "Архдизстрой " г.Шымкент - 2024г.

Взам. инв. N | Подпись и дата | инв. N подл.