Генеральный проектировщик: ТОО «АрхДизСтрой»

ГСЛ №17007293 от 21.04.2017

Номер заказа: 01-2024
Заказчик: ГУ "Отдел строительства Индерского района"

Рабочий проект

«Разработка проектно-сметной документации на строительство физкультурно-оздоровительного комплекса в селе Елтай Индерского района Атырауской области»

ТОМ II

Том 2. Конструкции металлические (КМ)

г. Шымкент 2024 г.

Генеральный проектировщик: ТОО «АрхДизСтрой»

ГСЛ №17007293 от 21.04.2017

Номер заказа: 01-2024
Заказчик: ГУ "Отдел строительства Индерского района"

Рабочий проект

«Разработка проектно-сметной документации на строительство физкультурно-оздоровительного комплекса в селе Елтай Индерского района Атырауской области»

ТОМ II

Том 2. Конструкции металлические (КМ)

Директор ТОО «АрхДизСтрой» *Бухарбаев Б.*

г. Шымкент 2024 г.

Ситуационная схема.

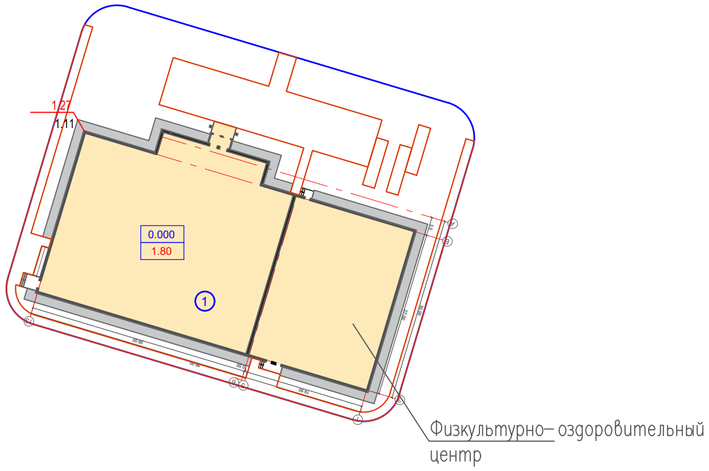

Ведомость ссылочных и прилагаемых документов

Обозначение	Наименование	Примечание
СН РК EN 1990	Еврокод 0. Основы проектирования несущих конструкций.	
СН РК EN 1991	Еврокод 1. Воздействия на несущие конструкции.	
СН РК EN 1992	Еврокод 2. Проектирование железобетонных конструкций.	
СН РК EN 1993	Еврокод 3. Проектирование стальных конструкций.	
СН РК EN 1994	Еврокод 4. Проектирование сталежелезобетонных конструкций.	
СН РК EN 1996	Еврокод 6. Проектирование каменных конструкций.	
СН РК EN 1997	Еврокод 7. Геотехническое проектирование.	
СН РК EN 1998	Еврокод 8. Проектирование сейсмостойких конструкций.	

Ведомость основных комплектов рабочих чертежей

Обозначение	Наименование	Примечание.
01-2024-ГП	Генеральный план	
01-2024-ТХ	Технологические решения.	
01-2024-АС	Архитектурно-строительные решения.	
01-2024-ОВ	Отопление и вентиляция	
01-2024-ВК	Водопровод и канализация	
01-2024-ЭМО	Силовое электрооборудование и электроосвещение.	

Согласовано:

Взам. инв. N

Подпись и дата

Инв. N подл.

Объемно-планировочные показатели

N п/п	Наименование	Ед. изм.	Количество
1	Площадь застройки	$м^2$	1687,20
2	Строительный объем	$м^3$	18051,56
3	Общая площадь	$м^2$	2311.02
4	Полезная площадь	$м^2$	2244.99
5	Расчетная площадь	$м^2$	2057,17
6	Этажность		2

1. Данный лист смотри совместно с л. АС-2,3,4.

Рабочий проект Разработка проектно-сметной документации на строительство физкультурно-оздоровительного комплекса в селе Елтай Индерского района Атырауской области. разработан в соответствии с действующими на территории Республики Казахстан нормами и правилами и предусматривает мероприятия, обеспечивающие взрыво-пожаробезопасность, исключающие вредные воздействия на окружающую среду и воздушный бассейн, а также предупреждающие чрезвычайные ситуации природного и техногенного характера.

Гл. инженер проекта Тастемиров С

Изм.	Кол. уч.	Лист	N док.	Подп.	Дата
Проверил		Паршина			
Разработ.		Паршина			
Н. контроль		Бейсембаев			

01-2024-КМ

Строительство физкультурно-оздоровительного комплекса в селе Елтай Индерского района Атырауской области.

Стадия	Лист	Листов
РП	1	

Общие данные (начало)

ТОО "Архдизстрой" Шымкент 2024

Ведомость рабочих чертежей основного комплекта

Лист	Наименование	Примечание.
1	2	3
АС–1	Общие данные (начало).	
АС–2	Общие данные (продолжение).	
АС–3	Общие данные (продолжение).	
АС–4	Общие данные (окончание).	
АС–5	Техническая спецификация стали.	
АС–6	Схема расположения колонн, стоек и связей по колоннам на отм. 0.000	
АС–7	Схема расположения колонн, стоек и связей по колоннам на отм. +4.200	
АС–8	Схема расположения ферм и связей по нижним поясам ферм	
АС–9	Схема расположения ферм и связей по верхним поясам ферм	
АС–10	Разрез 1–1; 2–2; 3–3.	
АС–11	Разрез 4–4; 5–5.	
АС–12	Разрез 6–6; 7–7.	
АС–13	Разрез 8–8.	
АС–14	Спецификация элементов на каркас.	
АС–15	Колонна К1. Вид 1.	
АС–16	Колонна К2. Вид 1.	
АС–17	Колонна К3. Вид 1.	
АС–18	Схема фахверка по оси "1";"13" Стойка фахверковая С–1.Стойка приколонная угловая СУ1. Узел 1.	
АС–19	Спецификация материалов.	
АС–20	План монолитного перекрытия на отм. +4.200	
АС–21	Геометрическая схема фермы Фм–1. Монтажная схема фермы Фм–1.	
АС–22	Узел А, Б, В, Г.	
АС–23	Узел Д, Е, Ж, И.	
АС–24	Узел К, 1, 2. Сечение 1–1.	
АС–25	Узел 3. Позиция 23, 24, 25, 26. Сечение 1–1, 2–2, 3–3, 4–4, 5–5	
АС–26	Узел 1, 2, 3. Прогон П1, П2.	
АС–27	Узел 1, 2, 3. Прогон П1, П2.	
АС–28	Горизонтальная связь СГ2. Узел 1, 2, 3, 4. Сечение 1–1.	
АС–29	Геометрическая схема вертикальной связи ВС–1; ВС–7.(по фермам)	
АС–30	Геометрическая схема вертикальной связи ВС–4; ВС–10.(по фермам)	
АС–31	Геометрическая схема вертикальной связи ВС–6; ВС–9.(по фермам)	
АС–32	Геометрическая схема вертикальной связи ВС–3; ВС–12.(по фермам)	
АС–33	Геометрическая схема вертикальной связи ВС–2; ВС–8.(по фермам)	
АС–34	Геометрическая схема вертикальной связи ВС–5; ВС–11.(по фермам)	
АС–35	Узлы связей 1÷4.(по фермам)	
АС–36	Узлы связей 5,6,7.(по фермам)	

Согласовано:

Взам. инв. N

Подпись и дата

Инв. N подл.

Ведомость рабочих чертежей основного комплекта

Лист	Наименование	Примечание.
1	2	3
АС–37	Схема фахверка по оси "1";"13" Стойка фахверковая С–1.Стойка приколонная угловая СУ1. Узел 1.	
АС–38	Узел 8, 9, 10.	
АС–39	Схема расположения ригилей по оси 1, 6.Схема расположения ригилей по оси Г.	
АС–40	Узел 1, 2. Сечение 1–1, 2–2, 3–3, 4–4.	
АС–41	Узел 3, 4. Сечение 1–1, 2–2, 3–3, 4–4.	
АС–42	Ригель рядовой. Ригель цокольный.	
АС–43	Консоль К1, К2, К1У, К2У. Ригель цокольный.	
АС–44	Схема расположения профилированного листа по оси 1, 6 Схема расположения профилированного листа по оси Г.	
АС–45	Узел 1, 2, 3.	
АС–46	Узел 4, 5.	
АС–47	План фундаментов 0.000(205.250)	
АС–48	Фрагмент 1.	
АС–49	*Фундамент монолитный Фм-1; Фм-1н.*	
АС–50	*Фундамент монолитный Фм-2; Фм-2н.*	
АС–51	*Фундамент монолитный Фм-3; Фм-3н.*	
АС–52	*Фундамент монолитный Фм-4; Фм-4н.*	
АС–53	Сетка фундаментная Сетка С–1; С–2; С–3; С–4;	
АС–54	Спецификация материалов на фундаменты. Указания по устройству фундаментов.	
АС–55	План траншеи 0.000(205.700)	

1. Данный лист смотри совместно с л. АС–1,3,4.

						01–2024–КМ		
						Строительство физкультурно–оздоровительного комплекса в селе Елтай Индерского района Атырауской области.		
Изм.	Кол. уч.	Лист	N док.	Подп.	Дата			
							Стадия	Лист	Листов
Проверил		Паршина					РП	2	
Разработ.		Паршина				Общие данные (продолжение)	ТОО "Архдизстрой" Шымкент 2024		
Н. контроль		Бейсембаев							

1. Общая часть.

Настоящий проект "Разработка проектно-сметной документации на строительство физкультурно-оздоровительного комплекса в селе Елтай Индерского района Атырауской области " разработан на основании:

- Задания на проектирование выданное заказчиком.
- Решение акима Елтайского сельского округа Индерского района Атырауской области за № 151 от 14.04.2023г.
- Гос. Акт на земельный участок кадастровый номер 04-060-008-1282 площадью 0,445га и решение акима Елтайского сельского округа Индерского района Атырауской области за № 14 от 05.04.2024г. о присоединении участка 0,778 га.

Архитектурно - планировочного задания, выданное ГУ «Управление архитектуры и градостроительства и земельных отношений Индерского района Атырауской области за №KZ74VUA00903272 от 29.05.2023г

генплана и эскизов фасадов, согласованных с Руководителем отдела архитектуры, градостроительства и строительства Индерского района Атырауской области.

Инженерно-геологических данных выполненных специалистами ТОО «А-Геоинжиниринг» Лицензия ГСЛ №20012362 от 25.08.2020 г.

- Топосъемки, выполненной ТОО «Проект» Лицензия N 00000000 выдана 01.01.2020 года

- Способ строительства - подрядный с привлечением строителей, имеющих лицензию на производство строительных работ.

Источник финансирования - бюджетные средства.

Вид строительства - новое строительство.

Генпроектировщик: ТОО "Архдизстрой" г. Шымкент 2024 г.

2. Характеристика площадки строительства.

Обьект "Разработка проектно-сметной документации на строительство физкультурно-оздоровительного комплекса в селе Елтай Индерского района Атырауской области " разработано для:

- климатический подрайон IV-Г, с расчетной температурой наружного воздуха наиболее холодной пятидневки, обеспеченностью 0.92- 26,6°С; суток обеспеченностью 0.92 -28,9° С
- нормативное значение веса снегового покрова 0,5 КПа;
- нормативное значение ветрового давления 0,38 КПа;

Нормативная глубина промерзания, м: для супеси -1,1м; для песка -1,44м

Глубина проникновения 0°С в грунт, для супеси 1,68м; для супеси 1,80м:

Проектируемый участок расположен на территории села Елтай Индерского района Атырауской области.

По номенклатурному виду и физическим свойствам грунтов в пределах рассматриваемой площадки до глубины 12,0 м, выделены два инженерно-геологических элемента (ИГЭ):

ИГЭ-1- супесь светло-коричневая, макропористая, твёрдой консистенции, мощностью 2,0-5,0 и прослойка мощностью 1,0 м, просадочный.

ИГЭ-2-песок, светло-коричневый, средней плотности, с прослойками супесей, средней степени водонасыщения, прослойка мощностью и вскрытой мощностью .

Почвенно-растительный слой, нами как ИГЭ не рассматривается.

Грунты ИГЭ-1 (супеси) просадочные. Просадка грунта от собственного веса при замачивании отсутствует, но проявляется при дополнительных нагрузках. Тип грунтовых условий площадки по просадочности - первый.

Засоленность и агрессивность грунтов

По содержанию легко- и среднерастворимых солей грунты от незасоленных до сильнозасоленных, величина сухого остатка колеблется в пределах 0,40 до 3,84%.

По нормативному содержанию сульфатов в пересчете на ионы SO-4 - грунты площадки на бетон марки W4 по водонепроницаемости на портландцементе по ГОСТ 10178 (СП РК 2.01 - 19 -2013) - сильноагрессивные, на портландцементе по ГОСТ 10178-85 с содержанием в клинкере C3S-не более 65% C3A-не более7%, C3A +C4AF-не более 22% и шлакопортландцементе -сильноагрессивные, а на сульфатостоиких цементах - неагрессивные. Нормативное содержание SO4=5481,0 мг/кг.

По нормативному содержанию хлоридов в перерасчете на ионы Cl грунты площадки для бетонов на арматуру железобетонных конструкции - сильноагрессивные. Нормативное содержание 9273,0 мг/кг.

Коррозионная агрессивность грунтов по отношению к углеродистой и низколегированной стали - высокая.

Сейсмическая опасность зон строительства, грунтовые условия и сейсмическая опасность площадок строительства

Согласно СП РК 2.03-30-2017:

- сейсмическая опасность зоны строительства - согласно картам сейсмического зонирования ОСЗ-2475 - 5 баллов и ОСЗ-22475 - 6 баллов;
- тип грунтовых условий площадки строительства - III;
- сейсмическая опасность площадки строительства (с учетом грунтовых условий) при сейсмичности зоны по картам ОСЗ-2475- 5 баллов и ОСЗ-22475- 6 баллов;
- неблагоприятные факторы в сейсмическом отношении из-за геологических или топографических условий отсутствуют.
- сейсмическая опасность зоны строительства - согласно картам сейсмического зонирования ОСЗ-2475 - 5 баллов и ОСЗ-22475 - 6 баллов;
- тип грунтовых условий площадки строительства - III;
- сейсмическая опасность площадки строительства (с учетом грунтовых условий) при сейсмичности зоны по картам ОСЗ-2475- 5 баллов и ОСЗ-22475- 6 баллов;
- неблагоприятные факторы в сейсмическом отношении из-за геологических или топографических условий отсутствуют.

3. Генеральный план.

Проектируемый участок для обьекта "Разработка проектно-сметной документации на строительство физкультурно-оздоровительного комплекса в селе Елтай Индерского района Атырауской области " расположен на территории села Елтай Индерского района Атырауской области.

Вертикальная планировка территории решена с учетом возможности отвода атмосферных осадков на пониженный рельев и увязки планировочных отметок покрытия с отметкой пола проектируемого здания.

Согласно генплана прилегающая территория облагораживается и озеленяется. Предусмотрено освещение, ограждение территории и организация подьездных путей с местами для парковки.

Продуманы малые архитектурные формы (беседки, скамейки и другие МАФ)

4. Обьемно-планировочные решения.

Согласно задания на проектирование, разработано здание " "Разработка проектно-сметной документации на строительство физкультурно-оздоровительного комплекса в селе Елтай Индерского района Атырауской области."

Проектом предусмотрены мероприятия, обеспечивающие эксплуатационную надежность здания с учетом строительства в не сейсмическом районе.

Проектируемое здание двухэтажное осях 1-5; одноэтажное в осях 6-13; без подвала, прямоугольной формы в плане с размерами по осям 56,0х27,0м. Высота этажа до низа несущих конструкций- 8.65м;

Класс здания II. Степень долговечности ограждающих конструкций II. Степень огнестойкости II.

1. Данный лист смотри совместно с л. АС-1,2,4.

Согласовано:

Взам. инв. N

Подпись и дата

Инв. N подл.

Изм.	Кол. уч.	Лист	N док.	Подп.	Дата	01-2024-КМ			
						Строительство физкультурно-оздоровительного комплекса в селе Елтай Индерского района Атырауской области.			
							Стадия	Лист	Листов
Проверил		Паршина					РП	3	
Разработ.		Паршина				Общие данные (продолжение)	ТОО "Архдизстрой" Шымкент 2024		
Н. контроль		Бейсембаев							

6. Конструктивные решения.

Физкультурно–оздоровительный центр, согласно задания на проектирование выполнен из стальных конструкций .
Несущими конструкциями служат колонны, фермы покрытия и элементы покрытия и перекрытия.
Сечение несущих конструкций принято согласно расчета выполненного с помощью ПВК «Лира Сапр 2020»
Устойчивость каркаса здания обеспечивается за счет:

1. Жесткого соединения м/колонн с фундаментами;
2. Установки вертикальных связей по колоннам;
3. Жесткого соединения м/конструкций колонн с элементами покрытия .

Устойчивость металлоконструкций элементов покрытия обеспечивается за счет ферм покрытия и связей СГ–1. Крепление элементов конструкции кровли выполнено по связевой схеме.
В проекте разработаны следующие виды металлоконструкций:
колонны, стойки фахверка, фермы покрытия, прогоны и связи по колоннам и фермам. Расчет конструкций выполнен в соответствии с требованиями СН РК EN 1991 Еврокод 1. Воздействия на несущие конструкции. и СН РК EN 1993 Еврокод 3. Проектирование стальных конструкций.
Соединение металлических элементов между собой производить ручной дуговой электросваркой, электродами Э42А по ГОСТ 9467–75*, при этом длину сварных швов принимать по длине контактных поверхностей стыкуемых элементов, высоту сварных швов по минимальной толщине свариваемых элементов, но не менее 5,0мм.
Сварные соединения выполнить по ГОСТ 5264–80*.
Конструктивные решения здания : фундаменты под колонны – монолитные железобетонные столбчатые из бетона кл.С10/5 по морозостойкости F150, по водонепроницаемости W6.
Фундаментные балки под стены – монолитные железобетонные ленточные из бетона кл.С12/15 по морозостойкости F150, по водонепроницаемости W6.
Боковые поверхности фундаментов обмазать горячим битумом за 2 раза.
Под фундаменты выполнить бетонную подготовку из бетона кл.В3,5 толщиной 100 мм.
Колонны – из прокатного двутаврового сечения 40Ш1 из стали С255 по ГОСТ Р 57837–2017
Стойки фахверка С–1–из прокатного двутаврового сечения 35Ш1 из стали С245 по ГОСТ Р 57837–2017
Стойка приколонная угловая СУ–1– из стали С255 по ГОСТ 30245–2012.
Ферма – из уголков из стали С255.
Стены – панель "Сэндвич" по металическим прогонам б=100мм .
Кровля двухскатная кровельная панель "Сэндвич" б=150мм по металлическим прогонам, с наружным организованным водостоком.
Полы – индивидуального изготовления.
Отмостка – бетонная кл. В7.5, шириной 1,50м, толщиной 150мм с уклоном 0,03 от здания.

7. ПРОТИВОПОЖАРНЫЕ МЕРОПРИЯТИЯ.

Противопожарные мероприятия предусмотрены в соответствии с требованиями СП РК 2.02–101–2014 «Пожарная безопасность зданий и сооружений», СП РК 3.02–107–2014 «Общественные здания и сооружения», СП РК 3.01–11–2013 «Градостроительство. Планировка и застройка городских и сельских поселений».
Планировка помещений и пути эвакуации решены в соответствии с требованиями СП РК 3.02–107–2014 «Общественные здания и сооружения»
К зданию обеспечен подъезд пожарных машин.
Помещение оборудовать первичными средствами пожаротушения–огнетушителями.

8. Антикоррозионные мероприятия

Защита строительных конструкций от коррозии предусмотрена согласно СП РК2.01–101–2013 «Защита строительных конструкций от коррозии».
Антикоррозийную защиту всех металлических элементов производить эмалью ПФ–115 ГОСТ 6465–76 за 2 раза по грунтовке ГФ 021 ГОСТ 25129–82.
Предварительно производится очистка поверхностей металлоконструкций от ржавчины, окалины и грязи

9. Мероприятия по охране окружающей среды.

При разработке генплана были учтены шумозащитные мероприятия .Территория максимально озеленяется зелеными насаждениями. Проектируемые деревья являются защитой от шума.
На территории физкультурно–оздоровительного комплекса предусмотрена хозяйственная зона с оборудованием контейнерной площадки для сбора и временного хранения ТБО.
За пределы территории контейнеры с мусором вывозятся работниками "Специавтотранса"

1. Данный лист смотри совместно с л. АС–1,2,3.

Согласовано:

Взам. инв. N

Подпись и дата

Инв. N подл.

Изм.	Кол. уч.	Лист	N док.	Подп.	Дата	01–2024–КМ		
						Строительство физкультурно–оздоровительного комплекса в селе Елтай Индерского района Атырауской области.		
							Стадия	Лист	Листов
							РП	4	
Проверил		Паршина							
Разработ.		Паршина				Общие данные (окончание)	ТОО "Архдизстрой" Шымкент 2024	
Н. контроль		Бейсембаев						

Техническая спецификация стали

Наименование профиля, ГОСТ,ТУ	Наименование или марка металла ГОСТ, ТУ	Номер или размеры профиля, мм	Поз.	Масса металла по элементам конструкций, т									Общая масса, т
				Колонны стальные	Монол. перекр	Ферма	Связи СГ	Связи СВ	Распорки РР	Прогоны П	Опорная стойка Нк-1.	комплектующие к стеновому ограждению	
Двутавры стальные горячекатанные с паралельными гранями полок по ГОСТ Р 57837-2017	С255 ГОСТ 27772-2015	40Ш1		17.486									17.486
		35Ш1		8.52	10.578								19.099
		30Ш1		2.068									2.068
		25Ш1			23.40								23.40
		35Б1									1.047		1.047
		25Б1			1,80								1,80
Стальные гнутые замкнутые сварные квадратные профили по ГОСТ 30245-2012	С255 ГОСТ 27772-2015	160х160х8		1.452									1.452
Швеллер стальной горячекатанный ГОСТ 8509-93	С255 ГОСТ 27772-2015	16								17.446			17.446
Уголок равнополочный по ГОСТ 8509-93	С255 ГОСТ 27772-2015	125х10				11.055							11.055
		110х7					9.136	4,620					13,756
		90х6				4.895			14.922				19.817
		75х5						1,712					1,712
		80х6		0.053				1,015					1,068
		63х5				4.147							4.147
		56х5				1.705		1,564					3.269
Уголок неравнополочный по ГОСТ 8510-86	С255 ГОСТ 27772-2015	110х70х8								0.580			0.580
		-32		2.632									2.632
		-30		1.346									1.346
		-24		0.060									0.060
		-20									0.848		0.848
		-16		0.148									0.148
		-20		0.734									0.734
		-10		0.896			0.482				1.03		2.408
		-8		1.376		2.398		2.677					6.45
		-6		0.367									0.367
Кровельная панель "Сэндвич"													
ГОСТ 14918-8* Сталь тонколистовая оцинкованная													
		Итого:		37.14	35.78	24.20	9.618	11.59	14.922	18.03	2.925		154.19

*техническая спецификация не содержит в себе 1 процента массу на сварные швы и процент на уточнение чертежей марки КМД.
*техническая спецификация не содержит в себе вес фасонных элементов для крепления конструкций в узлах а также вес монтажных болтов.
панели "Сэндвич" и расход материалов для крепления указаны на листах КМ-0

Согласовано:

Взам. инв. N

Подпись и дата

Инв. N подл.

Изм.	Кол. уч.	Лист	N док.	Подп.	Дата
Проверил		Паршина			
Разработ.		Паршина			
Н. контроль		Бейсембаев			

01-2024-КМ

Строительство физкультурно-оздоровительного комплекса в селе Елтай Индерского района Атырауской области.

Стадия	Лист	Листов
РП	5	

Техническая спецификация стали

ТОО "Архдизстрой" Шымкент 2024

Схема расположения колонн, стоек и связей по колоннам на отм. 0.000

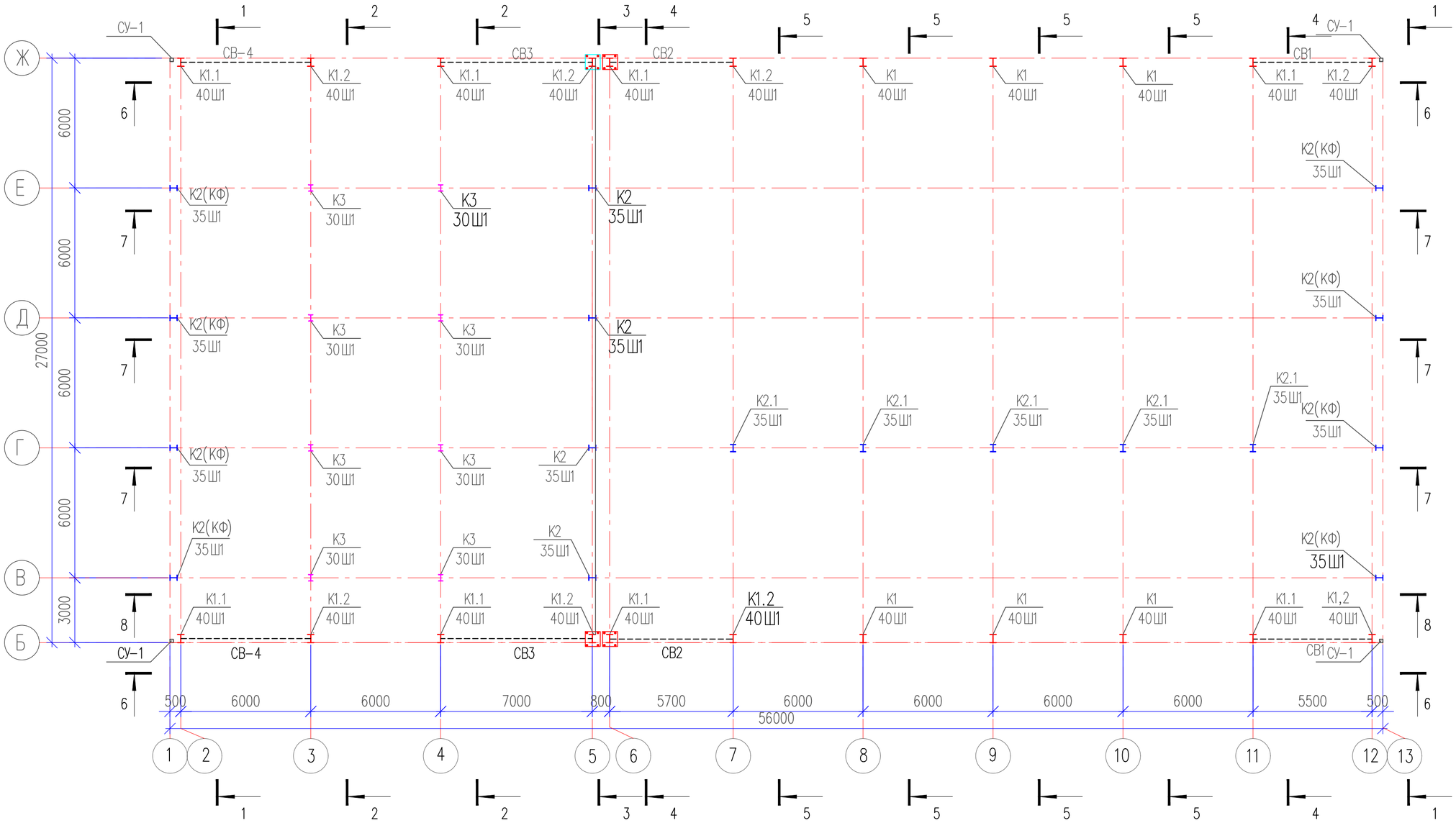

1. Данный лист см. совместно с листами КМ-7÷ 54.
2. Спецификацию элементов см. лист 14.

Изм.	Кол. уч.	Лист	N док.	Подп.	Дата
Проверил		Паршина			
Разработ.		Паршина			
Н. контроль		Бейсембаев			

01-2024-КМ

Строительство физкультурно-оздоровительного комплекса в селе Елтай Индерского района Атырауской области.

Стадия	Лист	Листов
РП	6	

Схема расположения колонн, стоек и связей по колоннам на отм. 0.000

ТОО "Архдизстрой" Шымкент 2024

Формат А3

Взам. инв. N

Подп. и дата

Инв. N подл.

Схема расположения балок перекрытия на отм. +4.200

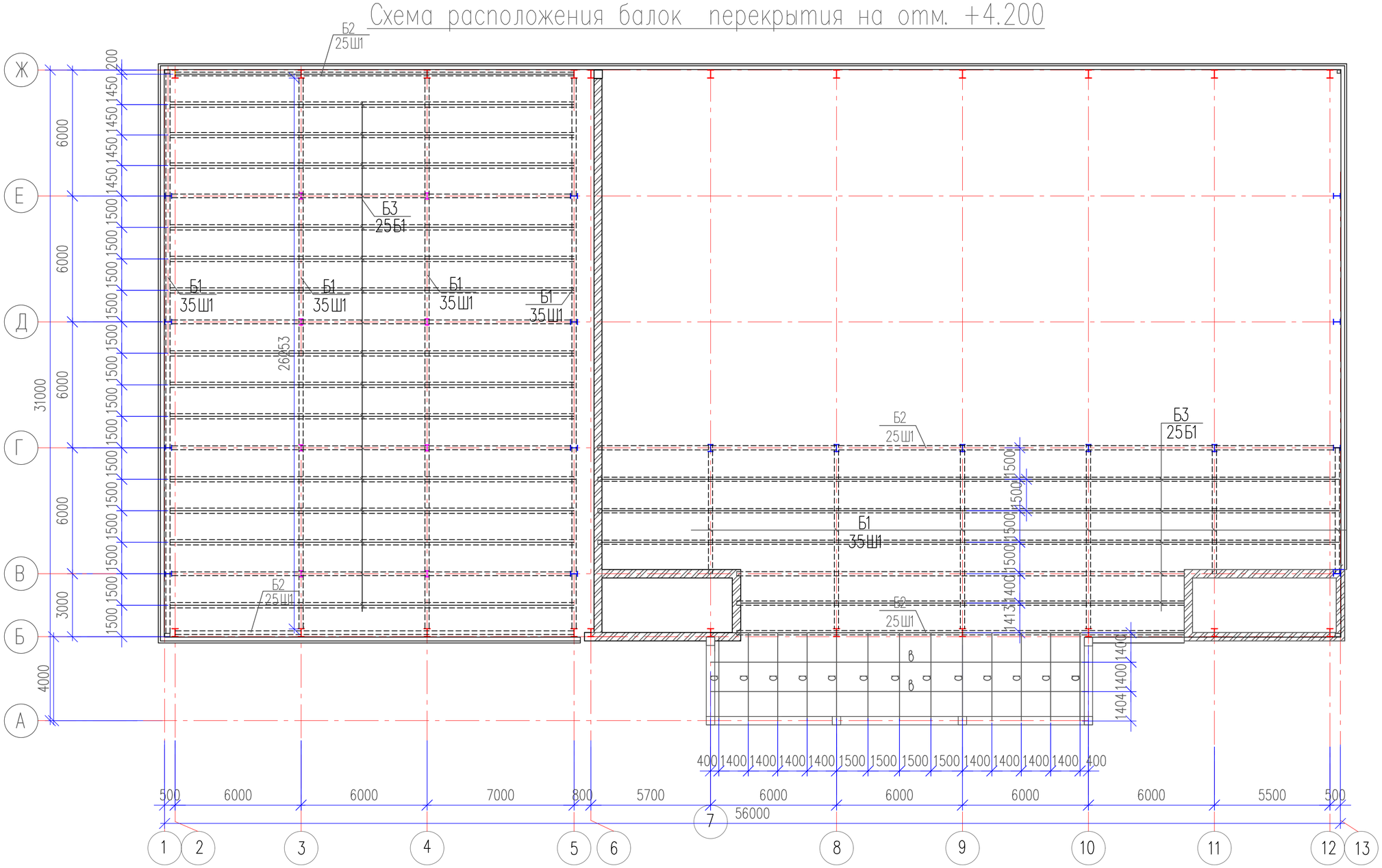

1. Данный лист см. совместно с листами КМ-24.
2. Спецификацию элементов см. лист 14.

Изм.	Кол. уч.	Лист	N док.	Подп.	Дата
Проверил		Паршина			
Разработ.		Паршина			
Н. контроль		Бейсембаев			

01-2024-КМ

Строительство физкультурно-оздоровительного комплекса в селе Елтай Индерского района Атырауской области.

Стадия	Лист	Листов
РП	7	

Схема расположения колонн, стоек и связей по колоннам на отм. +4.200

ТОО "Архдизстрой" Шымкент 2024

Формат А3

Взам. инв. N

Подп. и дата

Инв. N подл.

Схема расположения ферм и связей по нижним поясам ферм

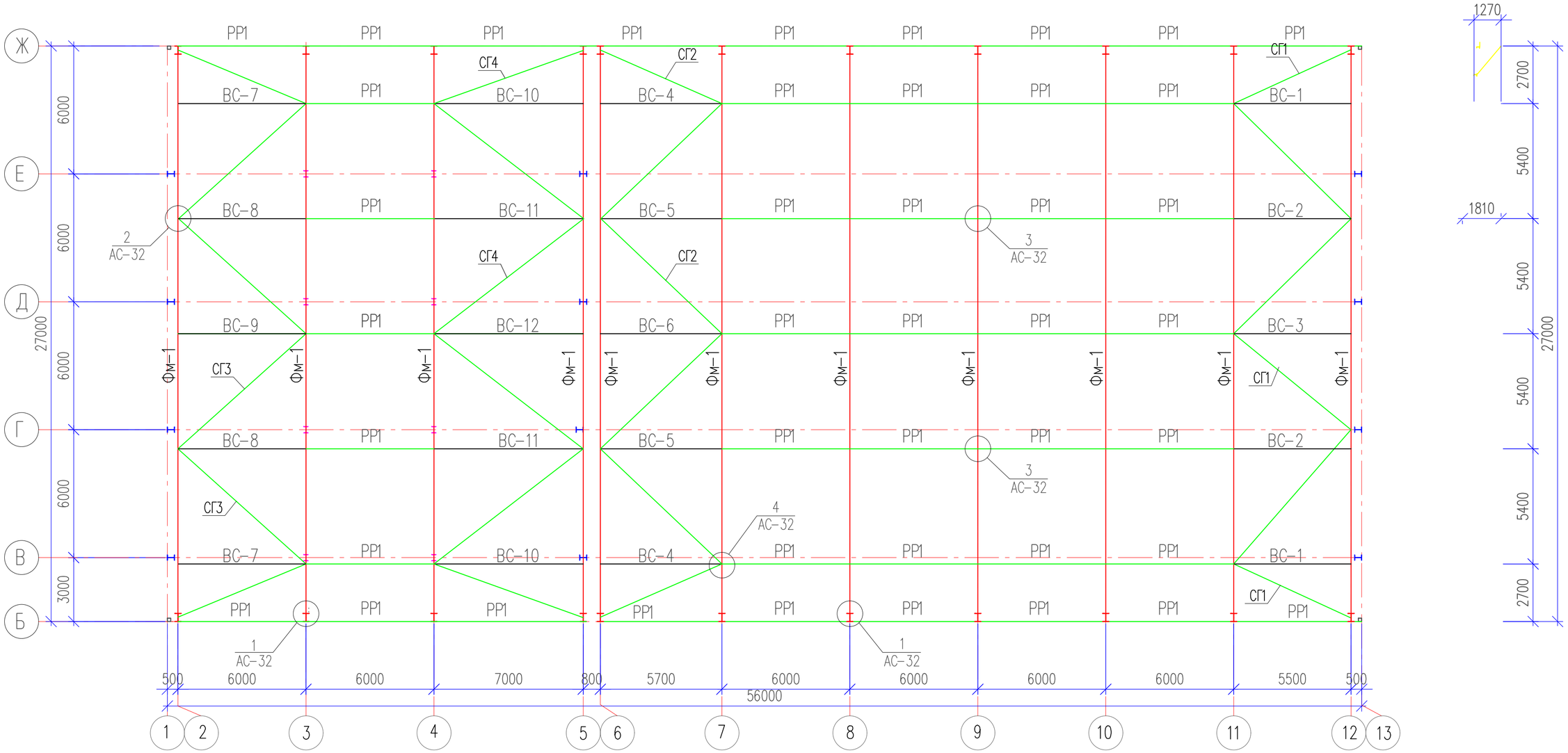

Данный лист см совместно с КМ-9÷13

Взам. инв. N	
Подп. и дата	
Инв. N подл.	

Изм.	Кол. уч.	Лист	N док.	Подп.	Дата
Проверил		Паршина			
Разработ.		Паршина			
Н. контроль		Бейсембаев			

01-2024-КМ

Строительство физкультурно-оздоровительного комплекса в селе Елтай Индерского района Атырауской области.

Стадия	Лист	Листов
РП	8	

Схема расположения ферм и связей по нижним поясам ферм

ТОО "Архдизстрой" Шымкент 2024

Формат А3

Схема расположения ферм и связей по верхним поясам ферм

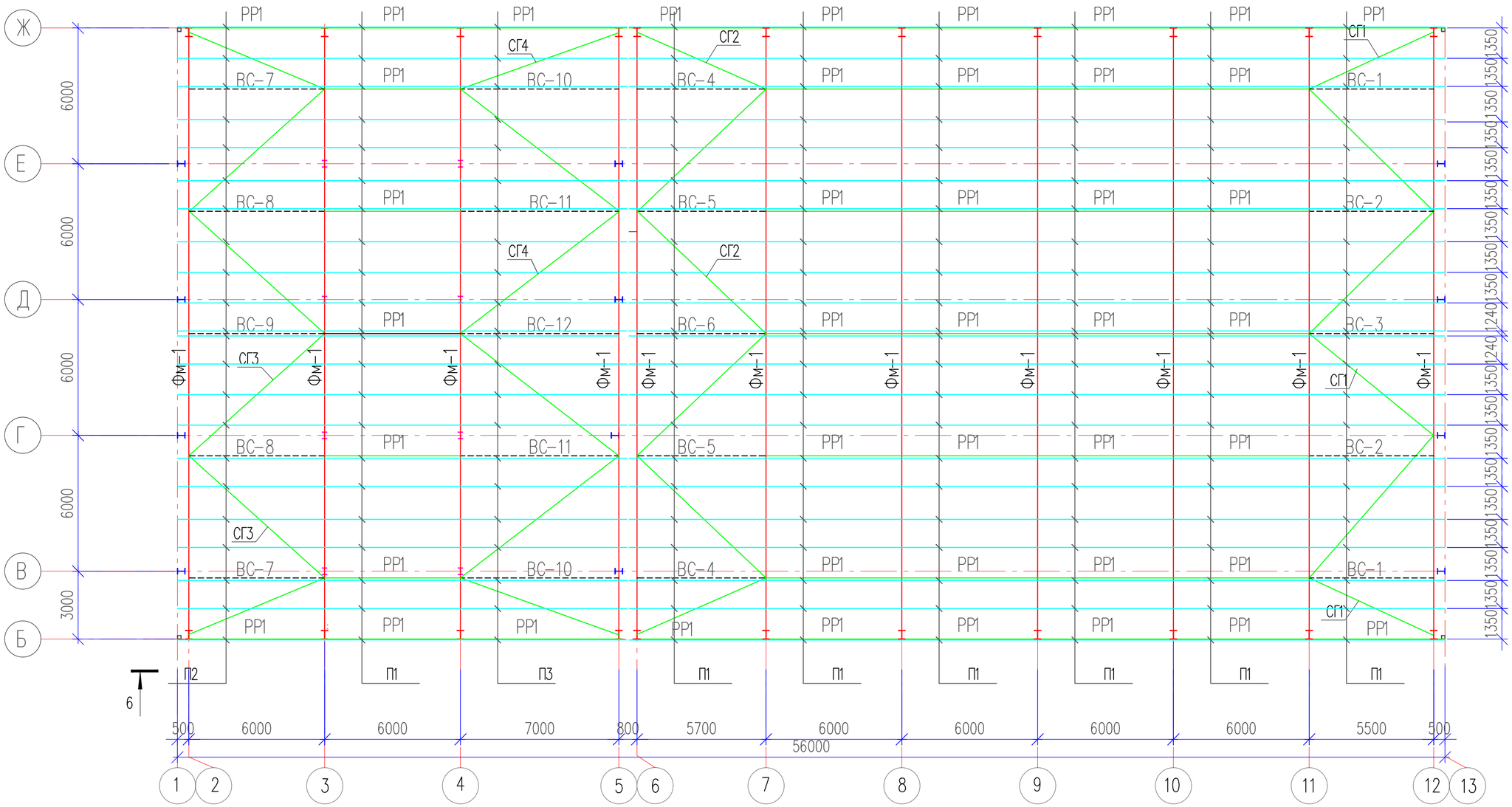

Данный лист см совместно с КМ 8,10÷13

Изм.	Кол. уч.	Лист	N док.	Подп.	Дата
Проверил		Паршина			
Разработ.		Паршина			
Н. контроль		Бейсембаев			

01-2024-КМ

Строительство физкультурно-оздоровительного комплекса в селе Елтай Индерского района Атырауской области.

Стадия	Лист	Листов
РП	9	

Схема расположения ферм и связей по верхним поясам ферм

ТОО "Архдизстрой" Шымкент 2024

Формат А3

Взам. инв. N

Подп. и дата

Инв. N подл.

1 – 1

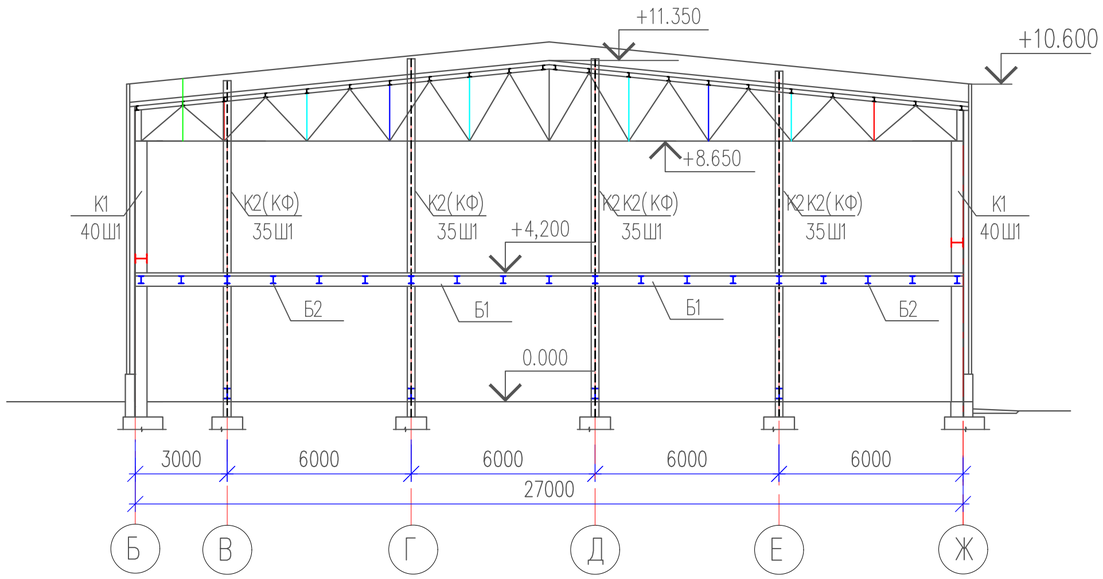

2 – 2

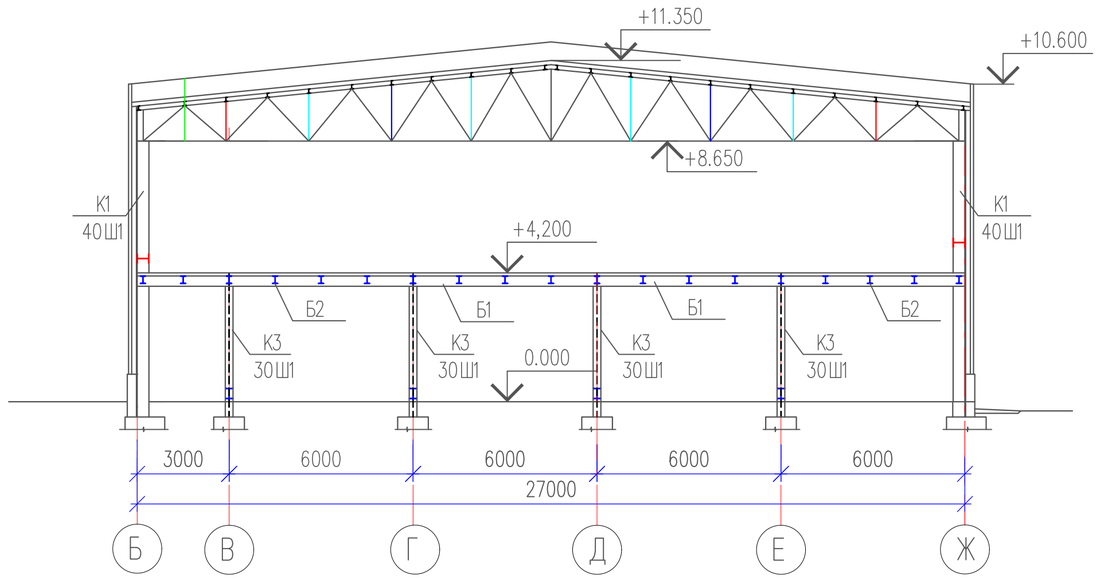

3 – 3

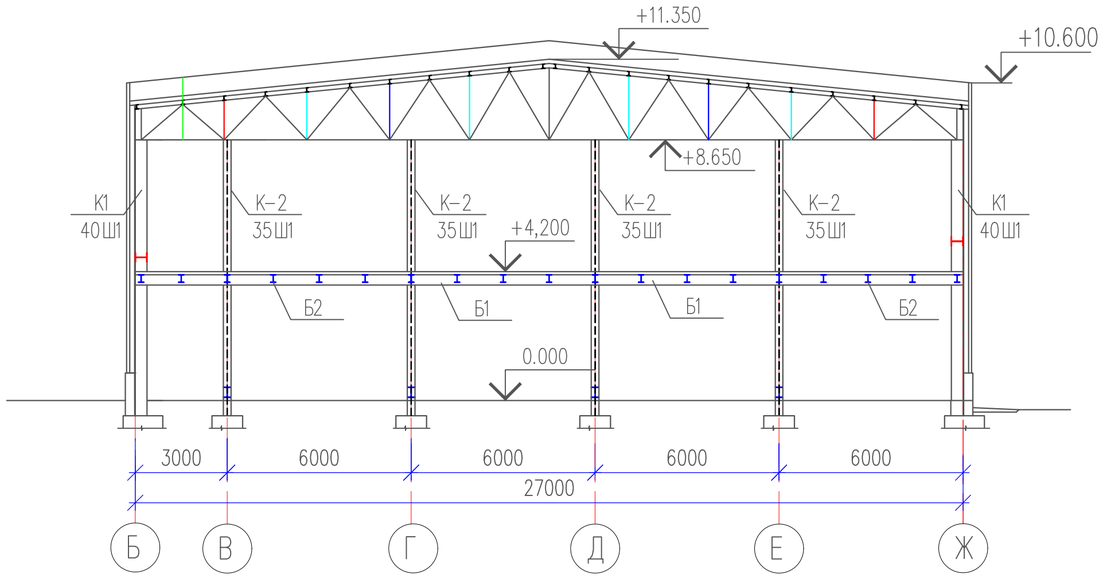

Данный лист см совместно с КМ–8,9.

Изм.	Кол. уч.	Лист	N док.	Подп.	Дата	01–2024–КМ		
						Строительство физкультурно–оздоровительного комплекса в селе Елтай Индерского района Атырауской области.		
							Стадия	Лист	Листов
							РП	10	
Проверил		Паршина							
Разработ.		Паршина				Разрез 1–1; 2–2; 3–3.	ТОО "Архдизстрой" Шымкент 2024		
Н. контроль		Бейсембаев							

Взам. инв. N

Подп. и дата

Инв. N подл.

Формат А3

4 – 4

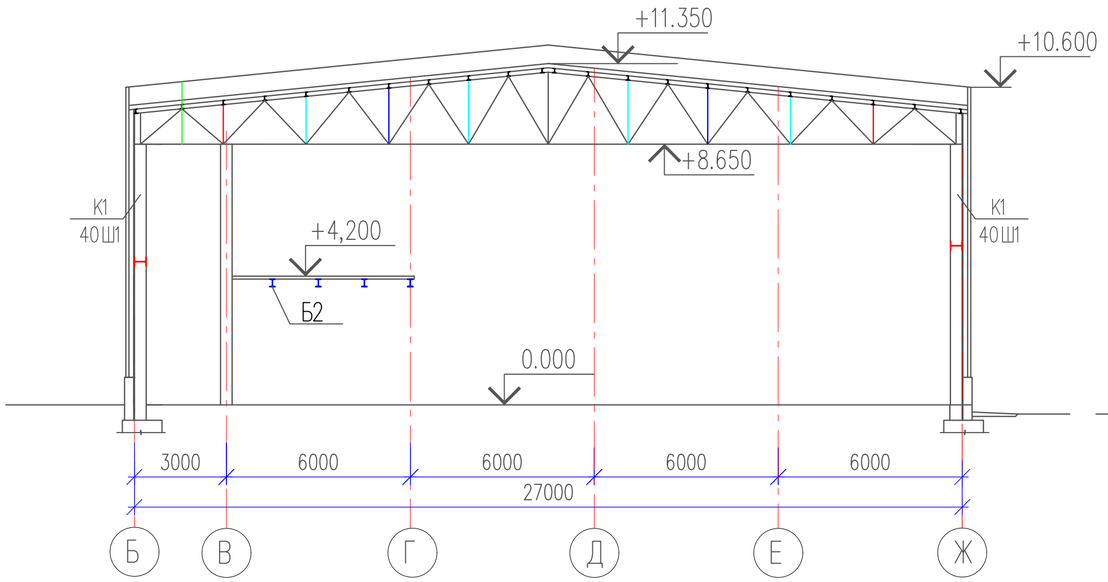

5 – 5

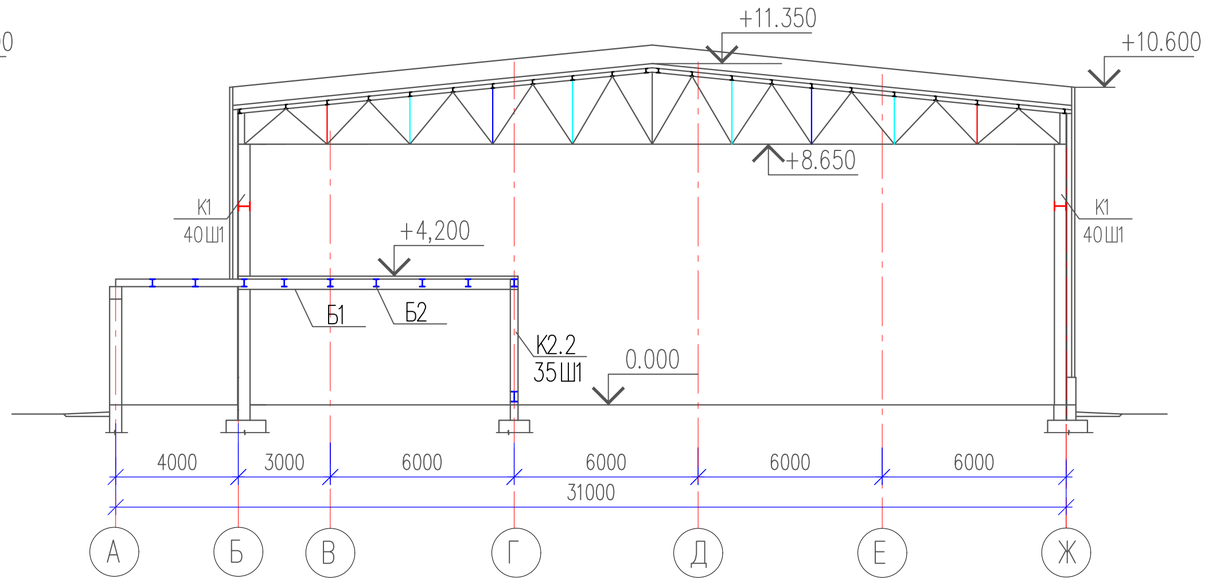

Данный лист см совместно с КМ–8, 9.

Изм.	Кол. уч.	Лист	N док.	Подп.	Дата	01–2024–КМ		
						Строительство физкультурно–оздоровительного комплекса в селе Елтай Индерского района Атырауской области.		
							Стадия	Лист	Листов
							РП	11	
Проверил		Паршина							
Разработ.		Паршина				Разрез 4–4; 5–5.	ТОО "Архдизстрой" Шымкент 2024		
Н. контроль		Бейсембаев							

Взам. инв. N

Подп. и дата

Инв. N подл.

Формат А3

6 – 6

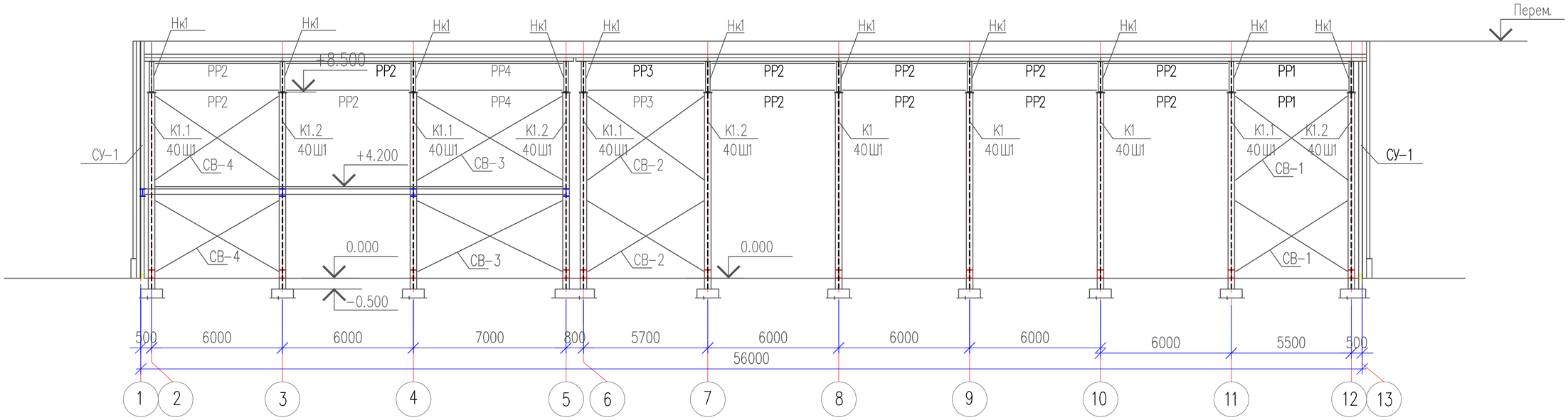

7 – 7

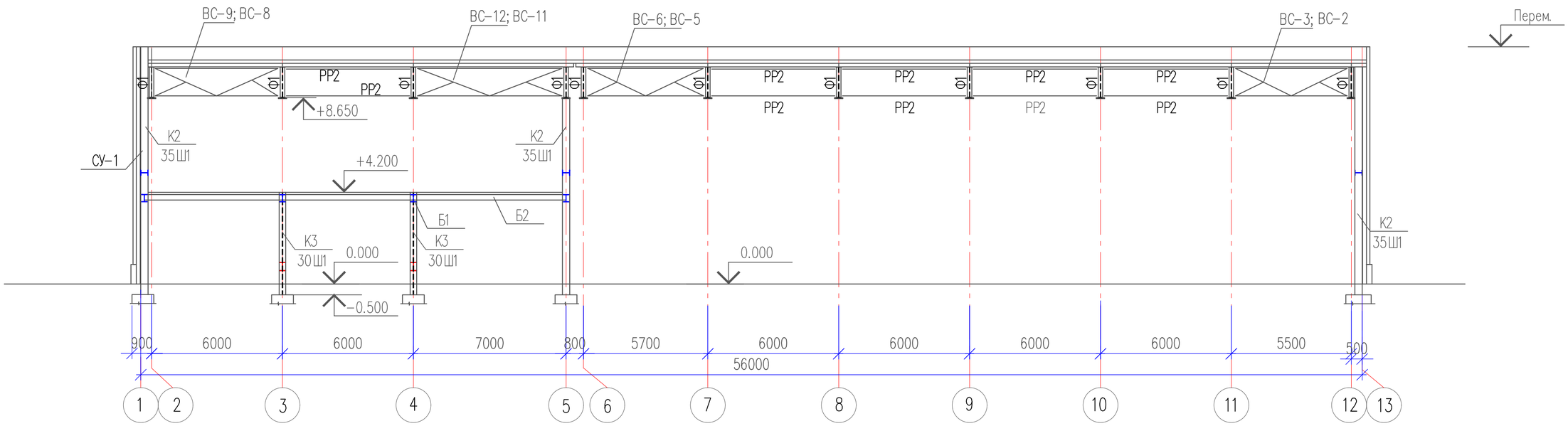

Данный лист см совместно с КМ–8, 9.

Изм.	Кол. уч.	Лист	N док.	Подп.	Дата
Проверил		Паршина			
Разработ.		Паршина			
Н. контроль		Бейсембаев			

01–2024–КМ

Строительство физкультурно–оздоровительного комплекса в селе Елтай Индерского района Атырауской области.

Стадия	Лист	Листов
РП	12	

Разрез 6–6; 7–7.

ТОО "Архдизстрой" Шымкент 2024

Формат А3

Взам. инв. N

Подп. и дата

Инв. N подл.

8 – 8

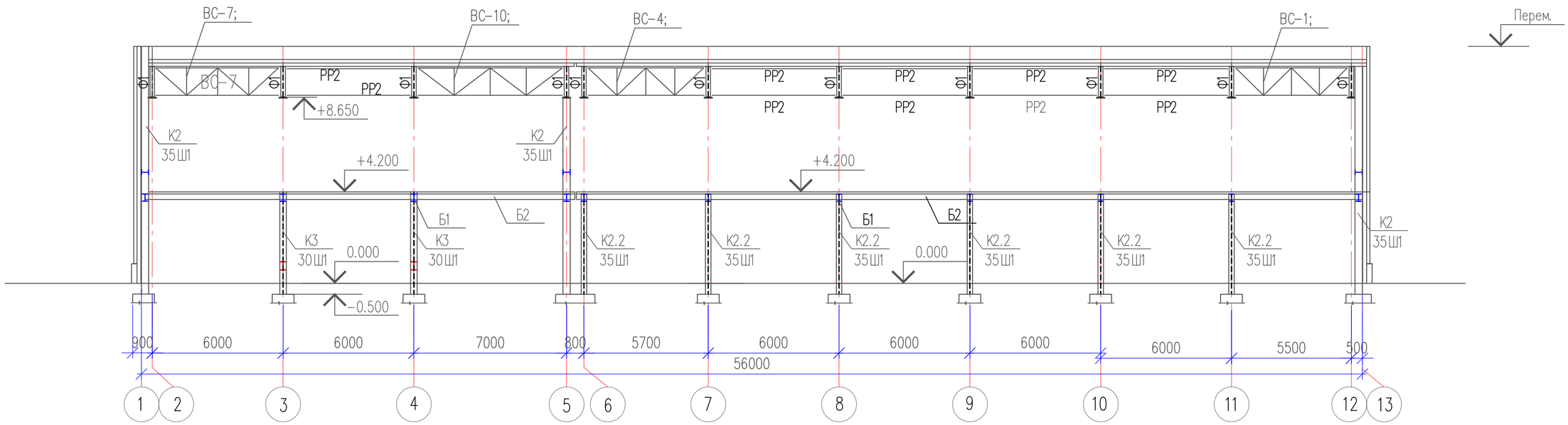

Данный лист см совместно с КМ–8, 9.

Изм.	Кол. уч.	Лист	N док.	Подп.	Дата
Проверил		Паршина			
Разработ.		Паршина			
Н. контроль		Бейсембаев			

01–2024–КМ

Строительство физкультурно–оздоровительного комплекса в селе Елтай Индерского района Атырауской области.

Стадия	Лист	Листов
РП	13	

Разрез 8–8.

ТОО "Архдизстрой"
Шымкент 2024

Формат А3

Взам. инв. N

Подп. и дата

Инв. N подл.

Спецификация элементов на каркас.

Поз.	Обозначение	Наименование	Кол.	Масса ед., кг.	Примеч.
1	2	3	4	5	6
К1	АС-15	Колонна К1	6	1032.98	6197.88
К1.1	АС-16	Колонна К1.1	8	1088,33	8706,64
К1.2	АС-16	Колонна К1.2	8	1088,33	8706,64
К2	АС-17	Колонна К2	4	676,46	2705,84
К2.1	АС-18	Колонна К2.1	5	386.63	1933,15
К2.(КФ)	АС-17	Колонна К2(КФ)(колонна фахверка)	8	676,46	5411,68
К3	АС-19	Колонна К3	8	331.75	2654
СУ	АС-0	Стойка приколонная угловая	4	380,38	1521,52
Фм-1	АС-0	Ферма Фм-1	11	2313.36	25449,16
П1	АС-0	Прогон П1 L=6000 мм	154	85,2	13120,8
П2	АС-0	Прогон П2 L=6500 мм	22	92,30	2030,6
П3	АС-0	Прогон П3 L=7350 мм	22	104,37	2296.14
СГ1	АС-0	Горизонтальная связь СГ-1	2	1080.36	2160,72
СГ2	АС-0	Горизонтальная связь СГ-2	2	1100.88	2201,76
СГ3	АС-0	Горизонтальная связь СГ-3	2	1130.72	2261,44
СГ4	АС-0	Горизонтальная связь СГ-4	2	1256.40	2512,8
СВ1	АС-0	Вертикальная связь СВ1	4	331.32	1325.28
СВ2	АС-0	Вертикальная связь СВ2	4	292.28	1169,12
СВ3	АС-0	Вертикальная связь СВ3	4	387.8	1551,20
СВ4	АС-0	Вертикальная связь СВ4	4	345.56	1382,24
ВС1	АС-0	Вертикальная связь ВС1	2	305,66	611,32
ВС2	АС-0	Вертикальная связь ВС2	2	298,17	596,34
ВС3	АС-0	Вертикальная связь ВС3	1	299,21	299,21
ВС4	АС-0	Вертикальная связь ВС4	2	309,85	619,7
ВС5	АС-0	Вертикальная связь ВС5	2	275.02	550,04
ВС6	АС-0	Вертикальная связь ВС6	1	284,23	284,23
ВС7	АС-0	Вертикальная связь ВС7	2	320.27	640,54
ВС8	АС-0	Вертикальная связь ВС8	2	285.25	570,50
ВС9	АС-0	Вертикальная связь ВС9	1	294.53	294.53
ВС10	АС-0	Вертикальная связь ВС10	2	348,30	696,60
					98605.10

Спецификация элементов на каркас.

Поз.	Обозначение	Наименование	Кол.	Масса ед., кг.	Примеч.
1	2	3	4	5	6
ВС11	АС-0	Вертикальная связь ВС11	2	319,11	638,22
ВС12	АС-0	Вертикальная связь ВС12	1	328.54	328.54
РР1	АС-0	Распорка РР1 L=5.5м шт	4	91,63	366,52
РР2	АС-0	Распорка РР1 L=6.0м шт	140	99.96	13994.4
РР3	АС-0	Распорка РР1 L=5.7м шт	4	29.0	94.96
РР4	АС-0	Распорка РР1 L=7.0м шт	4	116.62	466.48
Б1	АС-0	Балка Б1(35ш1) пм	162	65,3	10578,6
Б2	АС-0	Балка Б2(25Ш1) пм	111,30	44,2	4919.46
Б3	АС-0	Балка Б3(25Ш1) пм	511.5	32.68	16715,82
а	АС-0	Балка Б3(25Ш1) L=4200	13	137.256	1784.33
в	АС-0	Балка Б3(25Ш1) пм	54	32.68	1764.72
	ГОСТ 24045-2016	Кровельная панель "Сэндвич" $м^2$	1657,6		
	ГОСТ 24045-2016	Оцинков. кров. сталь d=0.7мм, b=500, м.п.	166	2.75	456,5
		Итого:			52108.55
		Всего:			150713,65

1. Данный лист см. совместно с листами КМ-0, 0, 0, 0.

Изм.	Кол. уч.	Лист	N док.	Подп.	Дата
Проверил		Паршина			
Разработ.		Паршина			
Н. контроль		Бейсембаев			

01-2024-КМ

Строительство физкультурно-оздоровительного комплекса в селе Елтай Индерского района Атырауской области.

Стадия	Лист	Листов
РП	14	

Спецификация элементов на каркас.

ТОО "Архдизстрой" Шымкент 2024

Согласовано

Взам. инв. N

Подп. и дата

Инв. N подл.

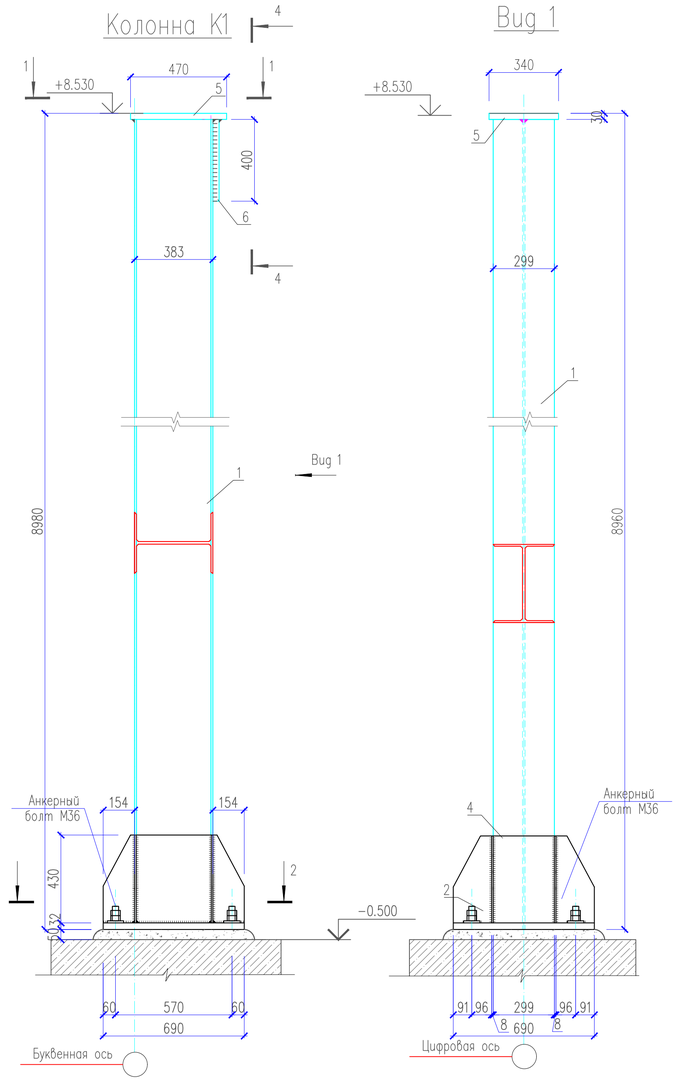

1. Данный лист см. совместно с листами АС-0, 0, 0, 0.

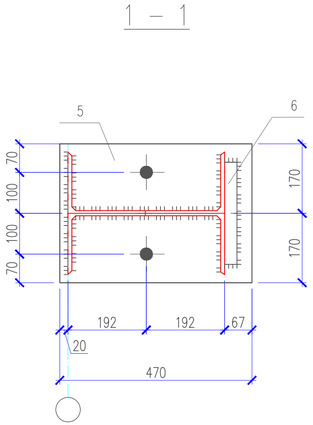

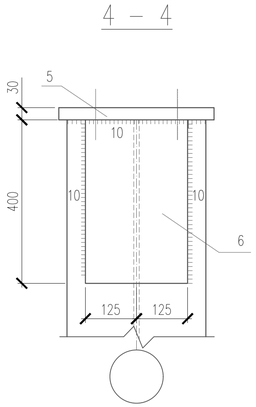

1. Данный лист см. совместно с листами КМ-0, 0, 0, 0.

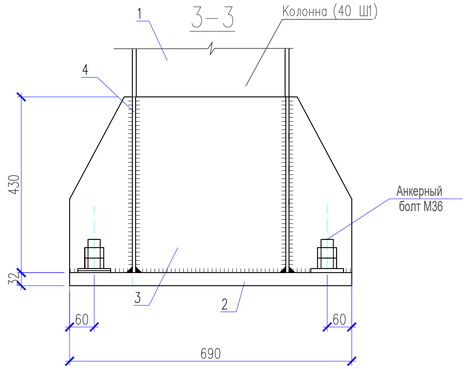

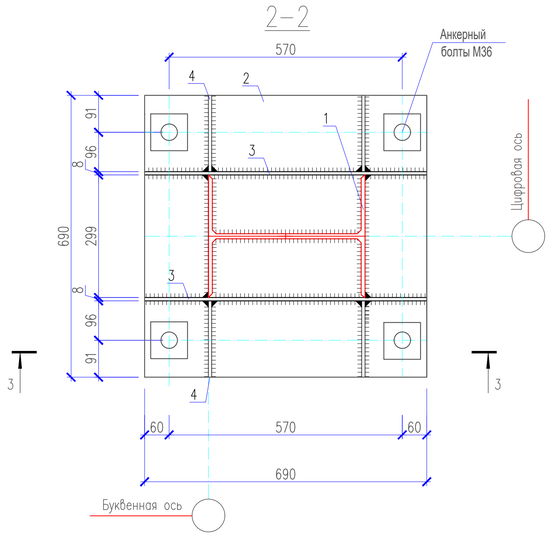

Изм.	Кол. уч.	Лист	N док.	Подп.	Дата	01-2024-КМ
						Строительство физкультурно-оздоровительного комплекса в селе Елтай Индерского района Атырауской области.
Проверил		Паршина				Стадия: РП; Лист: 15; Листов:
Разработ.		Паршина				Колонна К1. Вид 1. Сечение 1-1, 2-2, 3-3.
Н. контроль		Бейсембаев				ТОО "Архдизстрой" Шымкент 2024

Формат А4х3

Взам. инв. N | Подп. и дата | Инв. N подл.

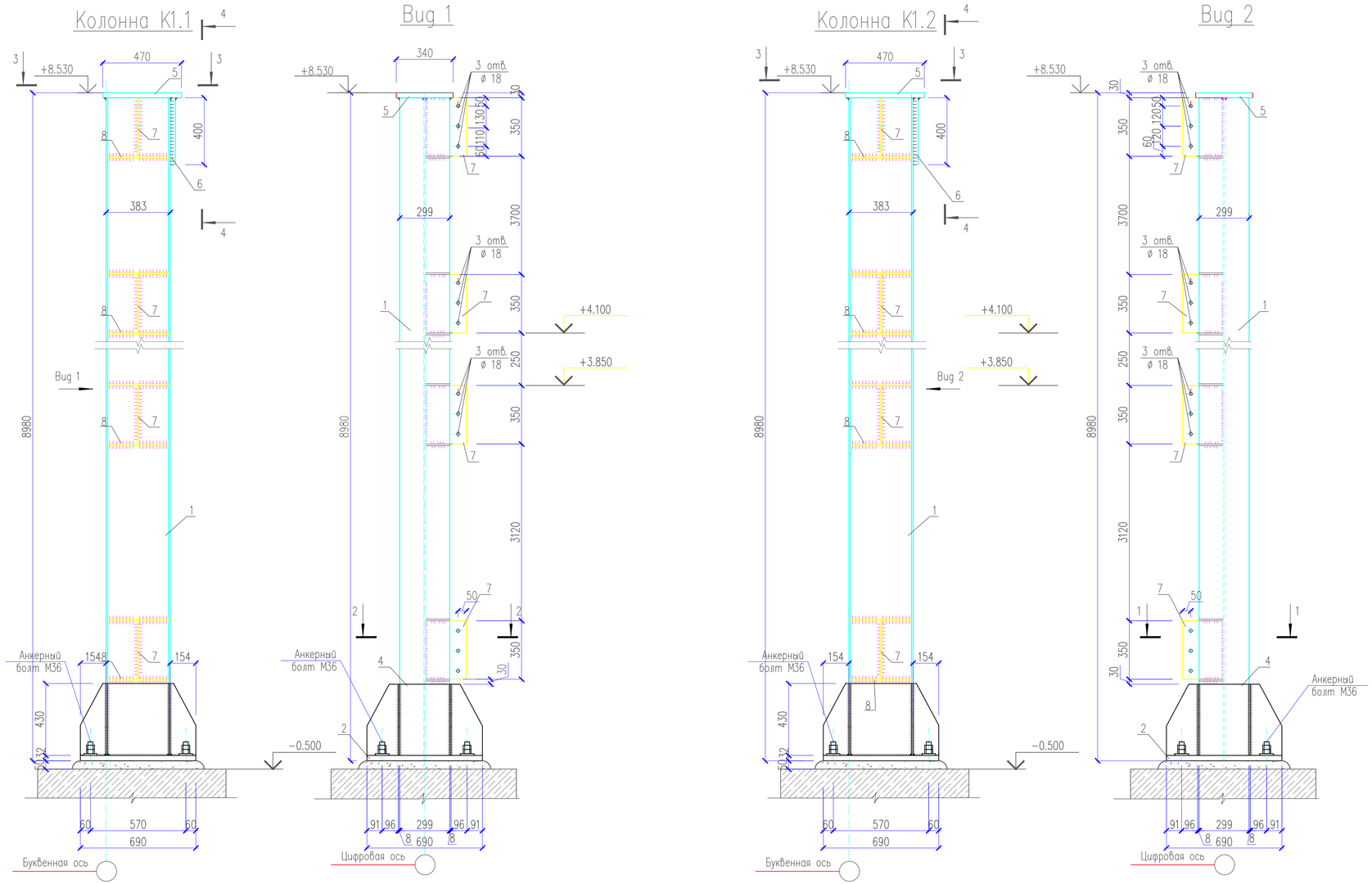

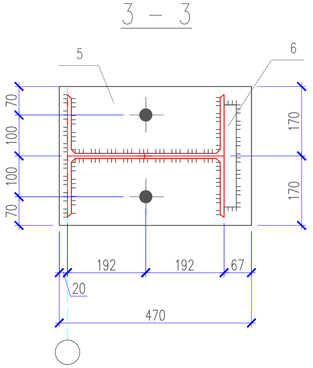

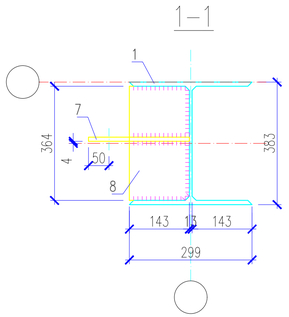

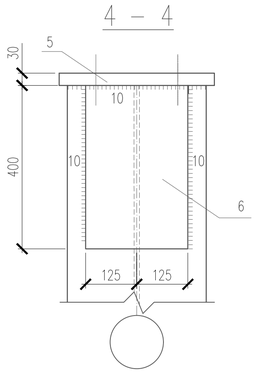

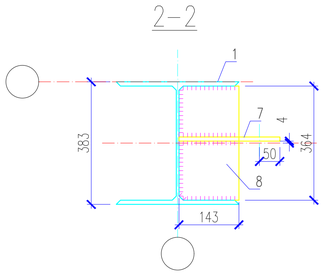

1. Данный лист см. совместно с листами КМ-0, 0, 0, 0.

						01-2024-КМ		
						Строительство физкультурно-оздоровительного комплекса в селе Елтай Индерского района Атырауской области.		
Изм.	Кол. уч.	Лист	N док.	Подп.	Дата			
							Стадия	Лист	Листов
							РП	16	
Проверил		Паршина				Колонна К1.1; К1.2; Вид 1,2. Сечение 1–1, 2–2, 3–3.	ТОО "Архдизстрой" Шымкент 2024		
Разработ.		Паршина							
Н. контроль		Бейсембаев							

Взам. инв. N

Подп. и дата

Инв. N подл.

Формат А4х3

Колонна К2(КФ)

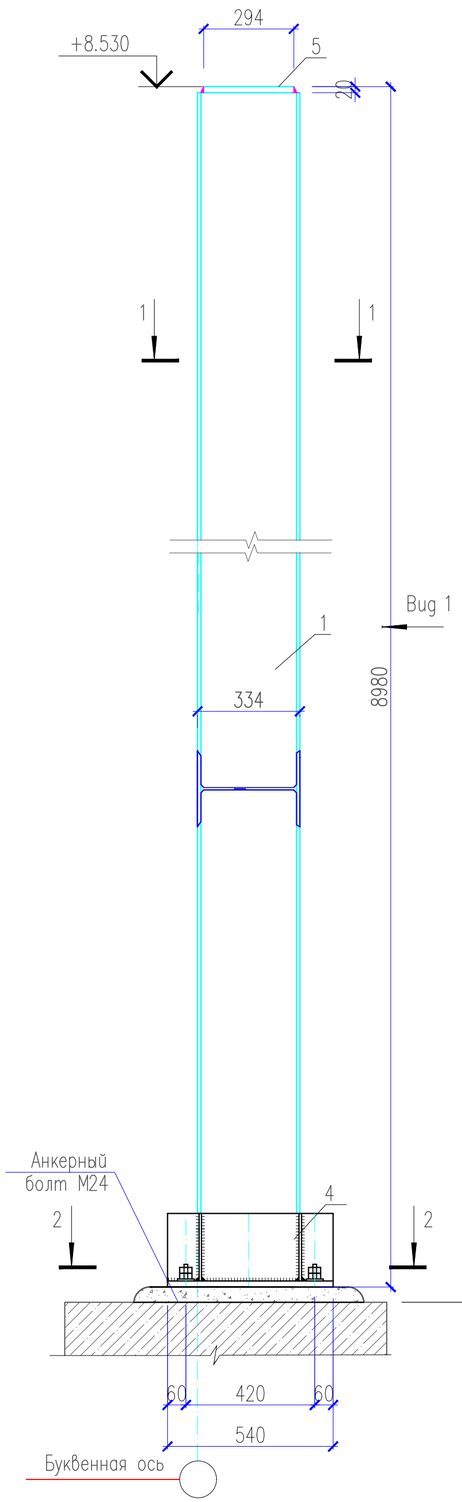

Вид 1

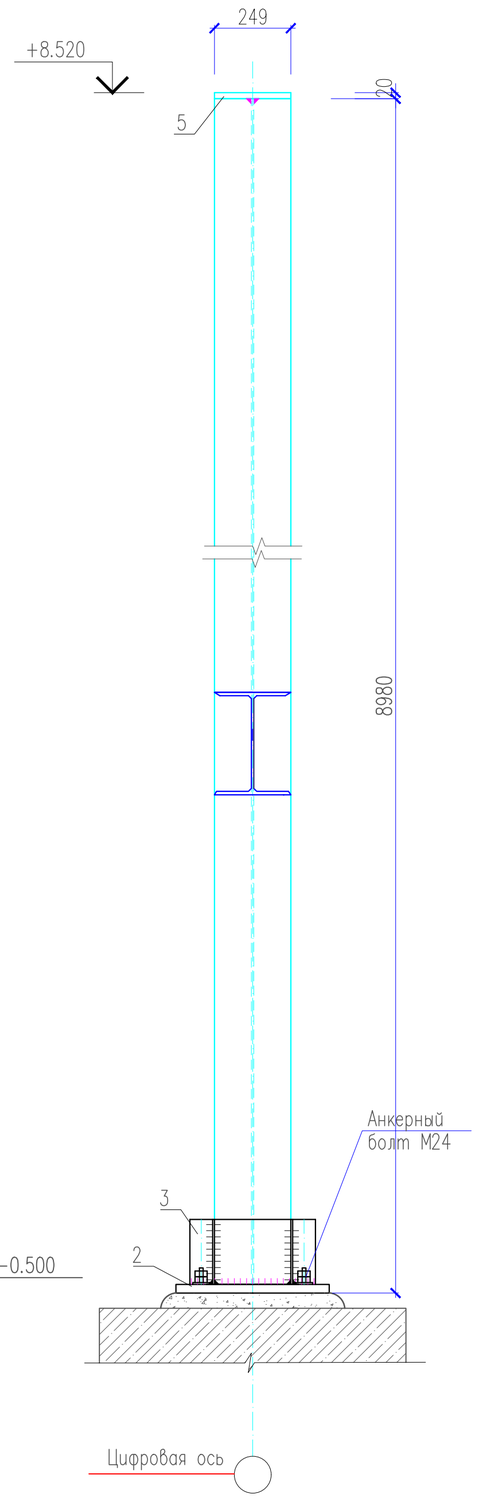

3–3

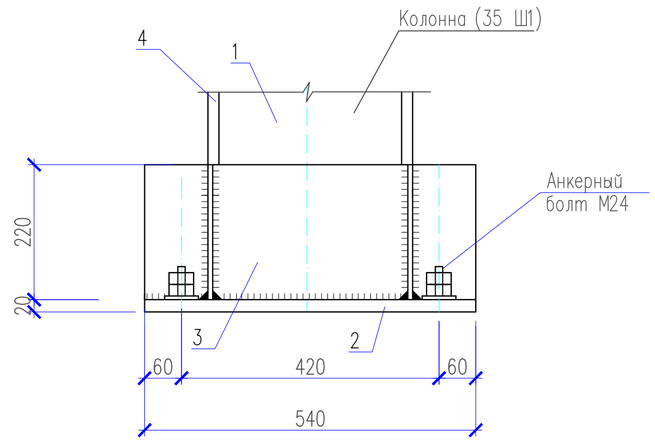

2–2

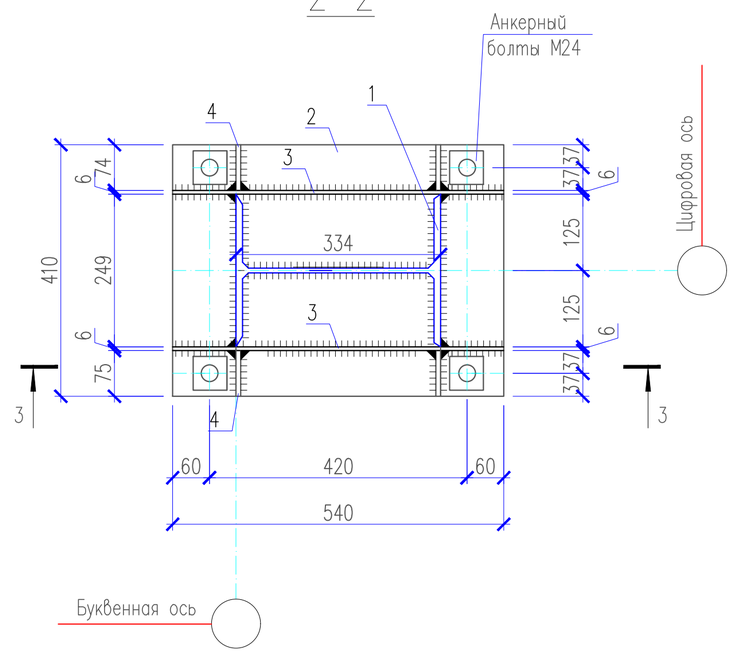

1. Данный лист см. совместно с листами КМ–0, 0, 0, 0.

Изм.	Кол. уч.	Лист	N док.	Подп.	Дата
Проверил		Паршина			
Разработ.		Паршина			
Н. контроль		Бейсембаев			

01–2024–КМ

Строительство физкультурно–оздоровительного комплекса в селе Елтай Индерского района Атырауской области.

Стадия	Лист	Листов
РП	17	

Колонна К2 (КФ) Вид 1.
Колонна К2.

ТОО "Архдизстрой"
Шымкент 2024

Согласовано

Взам. инв. N

Подп. и дата

Инв. N подл.

Колонна К2.1

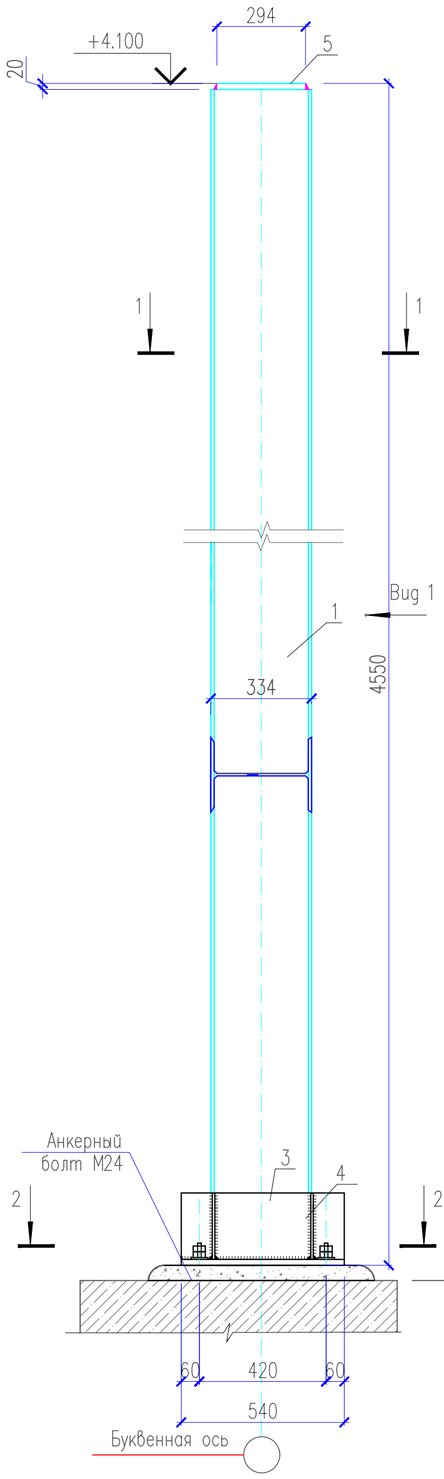

Вид 1

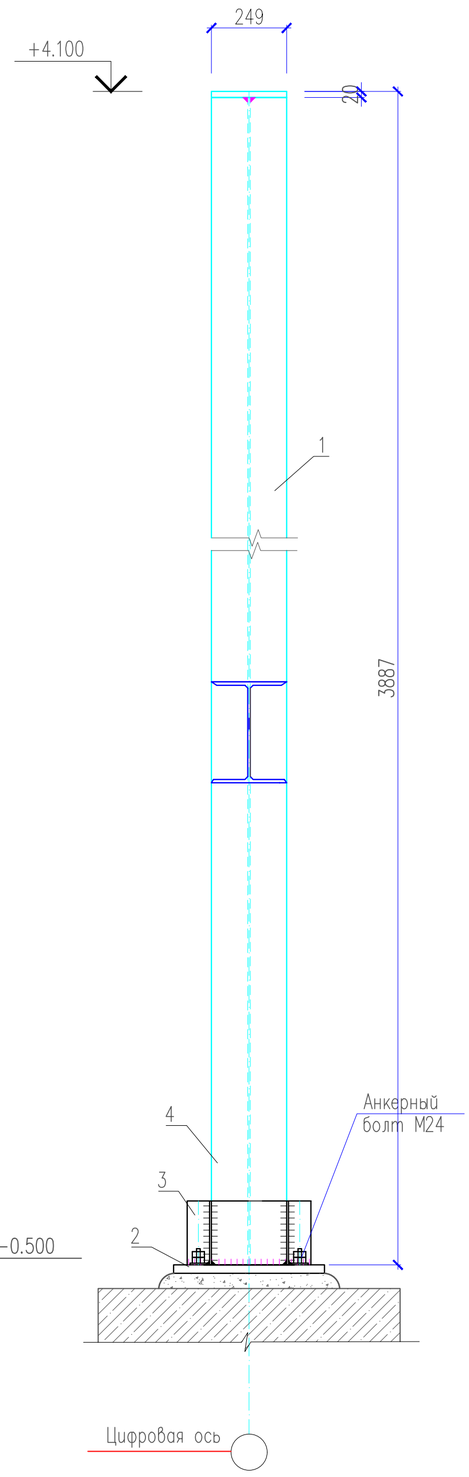

3-3

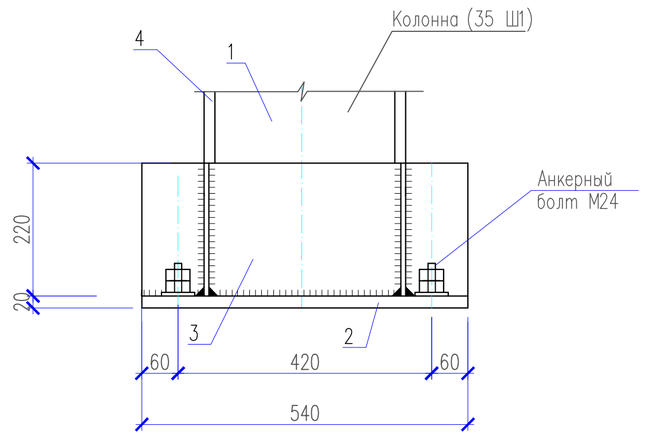

2-2

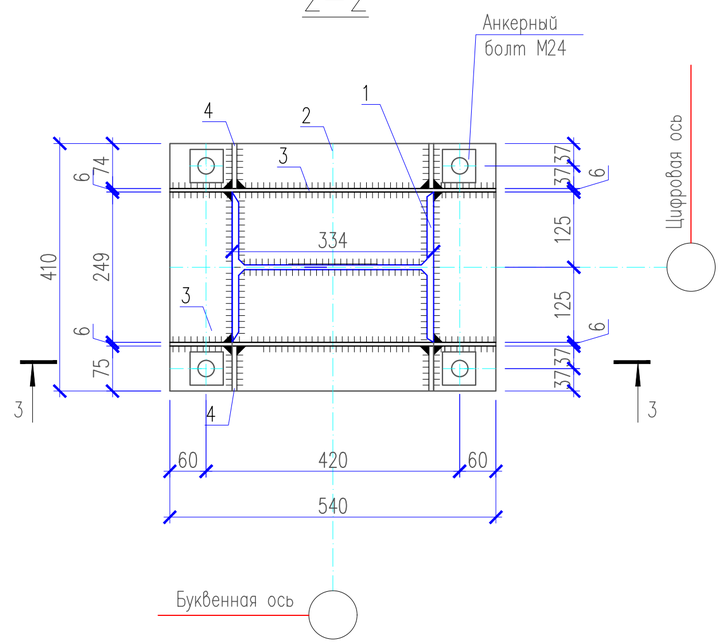

1. Данный лист см. совместно с листами КМ-0, 0, 0, 0.

Изм.	Кол. уч.	Лист	N док.	Подп.	Дата	01-2024-КМ		
						Строительство физкультурно-оздоровительного комплекса в селе Елтай Индерского района Атырауской области.		
							Стадия	Лист	Листов
							РП	18	
Проверил		Паршина				Колонна К2.1 Вид 1.	ТОО "Архдизстрой" Шымкент 2024	
Разработ.		Паршина						
Н. контроль		Бейсембаев						

Согласовано

Взам. инв. N

Подп. и дата

Инв. N подл.

Колонна К3

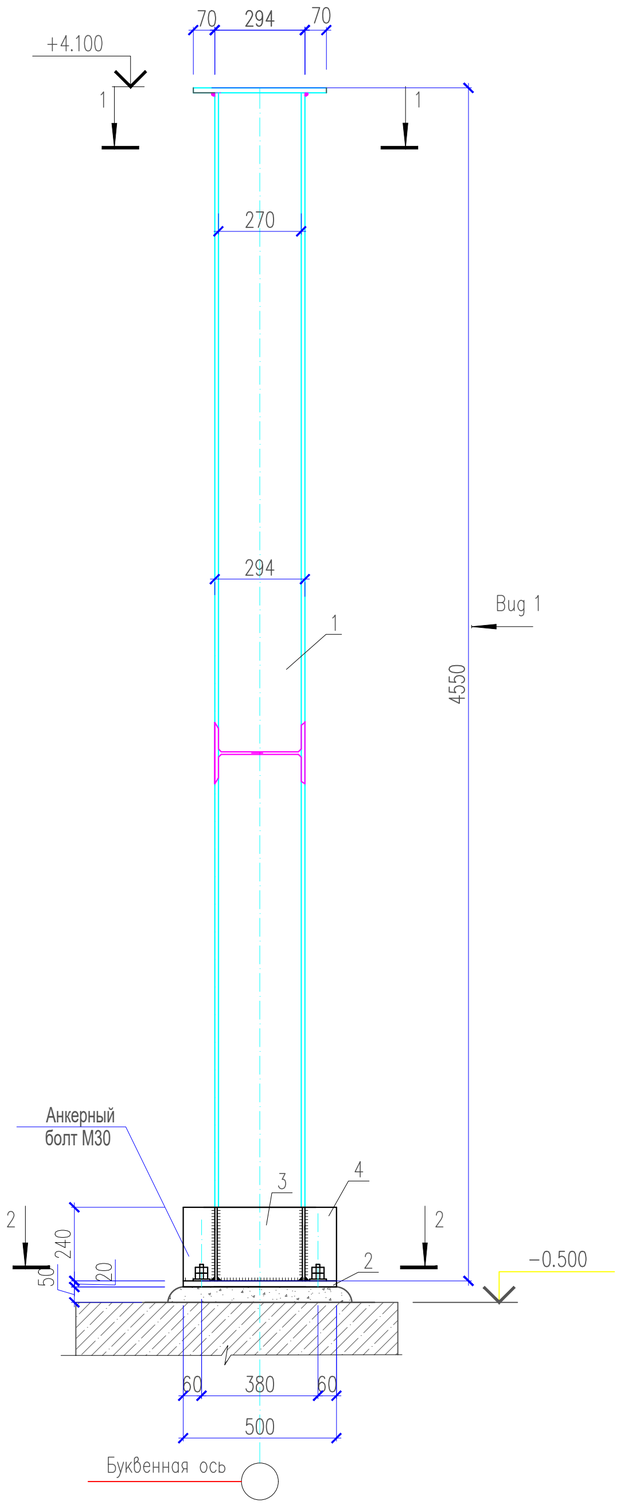

Вид 1

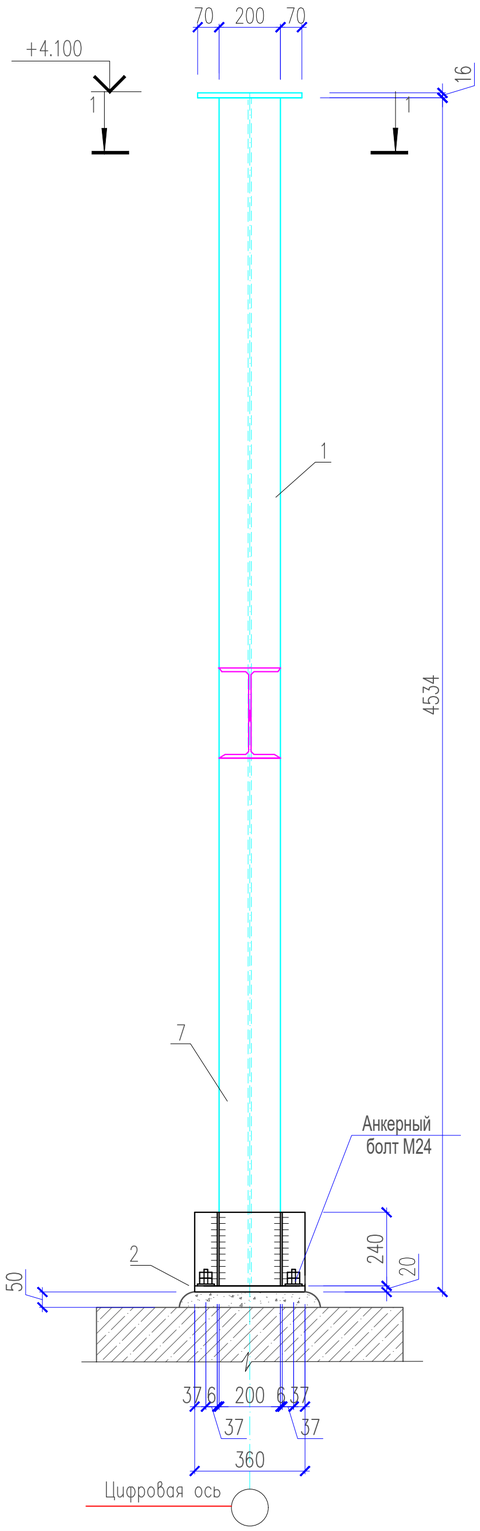

3–3

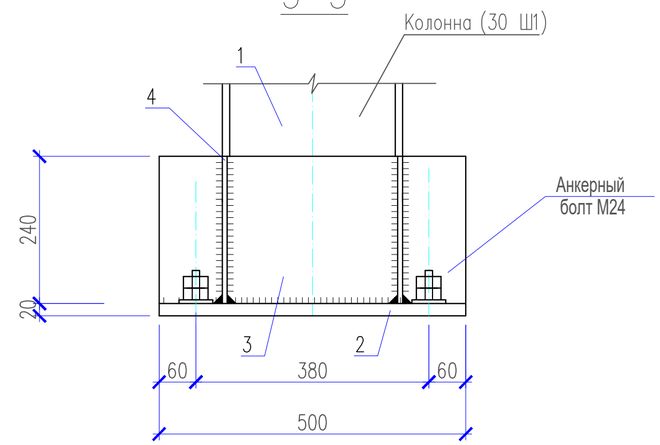

2–2

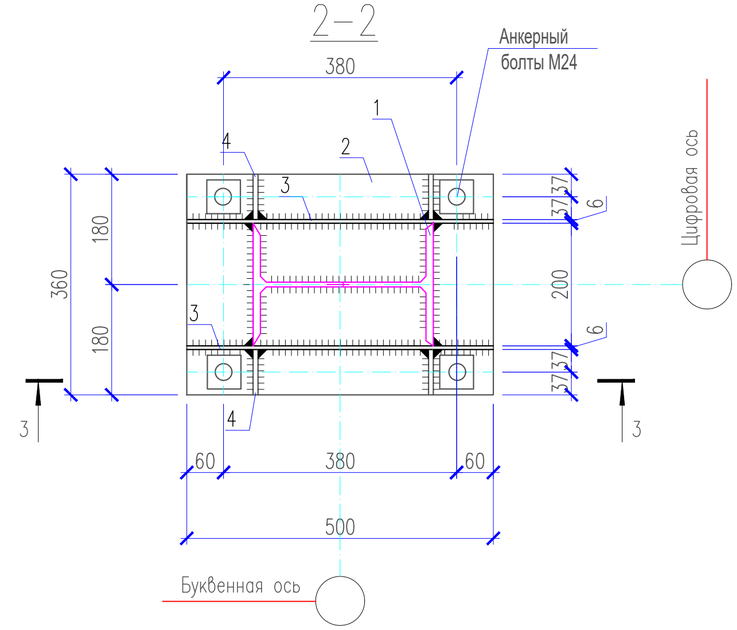

1. Данный лист см. совместно с листами КМ–0, 0, 0, 0.

Изм.	Кол. уч.	Лист	N док.	Подп.	Дата
Проверил		Паршина			
Разработ.		Паршина			
Н. контроль		Бейсембаев			

01–2024–КМ

Строительство физкультурно–оздоровительного комплекса в селе Елтай Индерского района Атырауской области.

Стадия	Лист	Листов
РП	19	

Колонна К3. Вид 1.

ТОО "Архдизстрой" Шымкент 2024

Согласовано

Взам. инв. N

Подп. и дата

Инв. N подл.

Опорная стойка Нк-1.

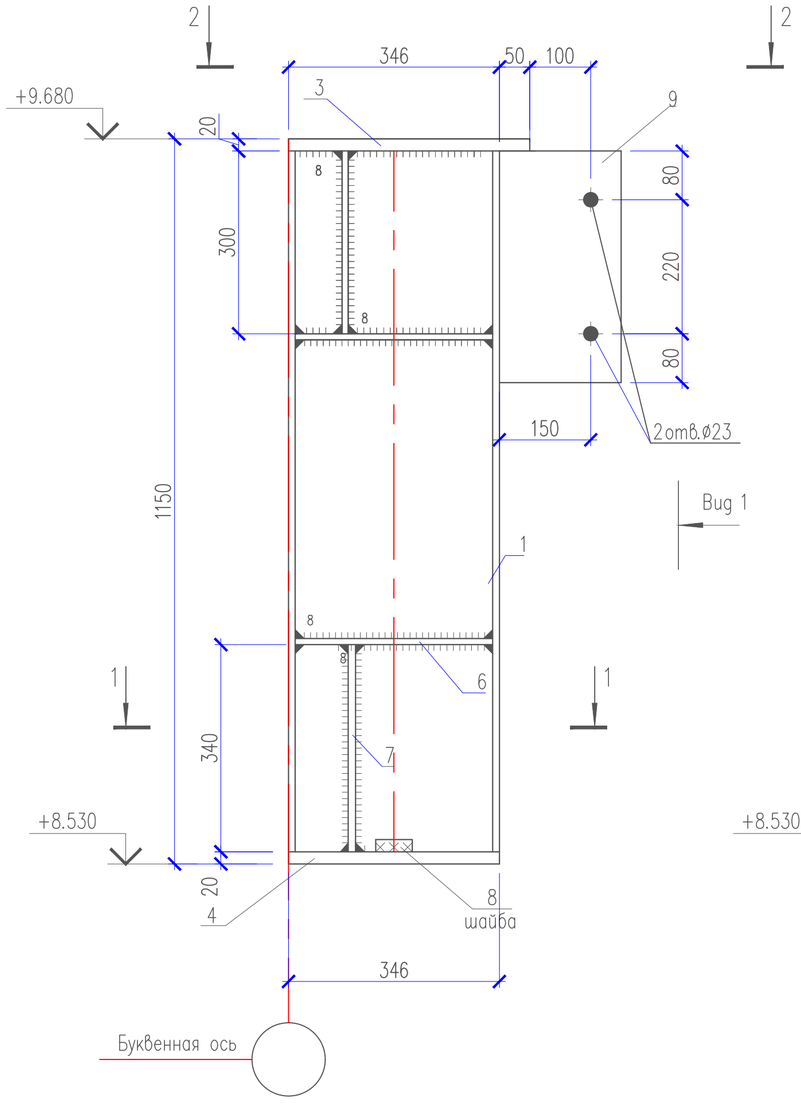

Вид 1

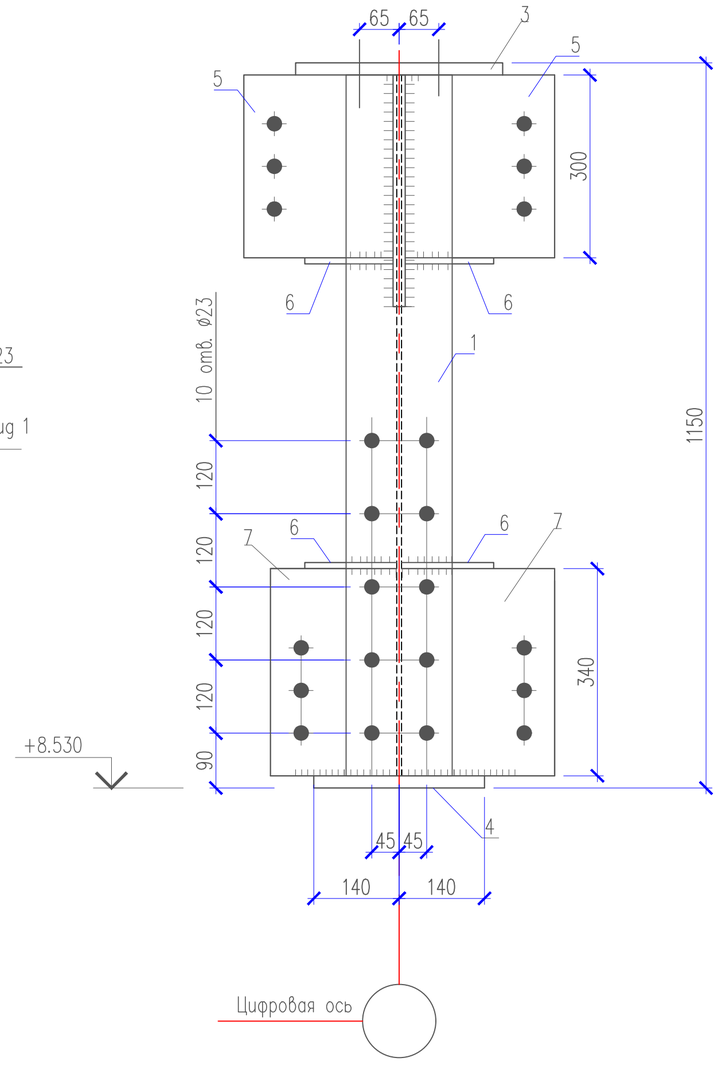

1 – 1

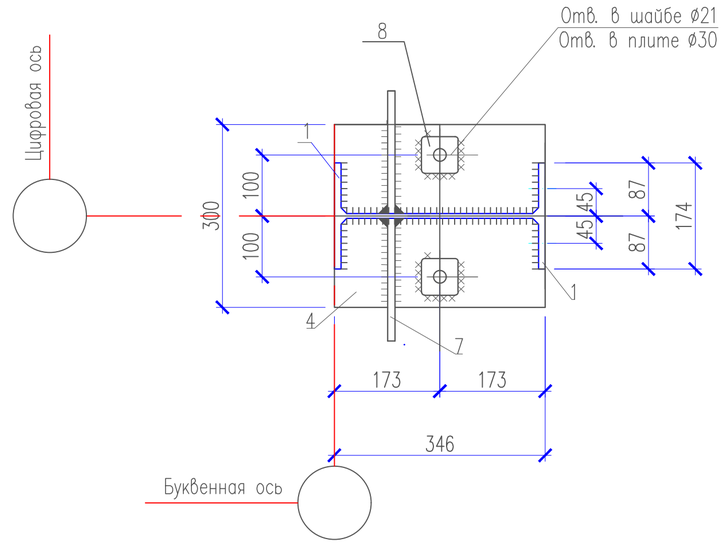

1. Данный лист см. совместно с листом КМ-0.

Изм.	Кол. уч.	Лист	N док.	Подп.	Дата	01-2024-КМ
						Строительство физкультурно-оздоровительного комплекса в селе Елтай Индерского района Атырауской области.
Проверил		Паршина				Стадия: РП; Лист: 20; Листов:
Разработ.		Паршина				Опорная стойка Нк-1.. Вид 1. Разрез 1-1.
Н. контроль		Бейсембаев				ТОО "Архдизстрой" Шымкент 2024

Согласовано

Взам. инв. N

Подп. и дата

Инв. N подл.

Копировал

Формат А3

2 – 2

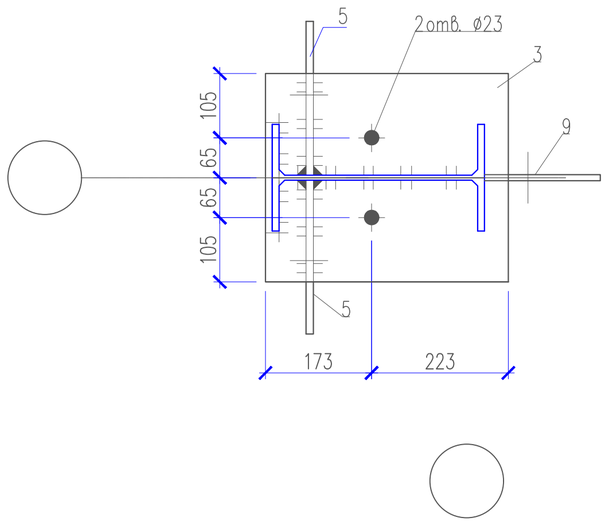

3 – 3

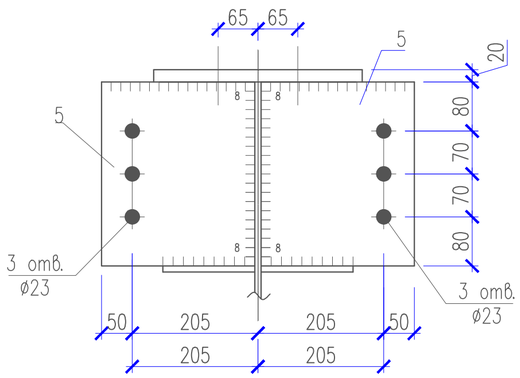

Спецификация материалов

Поз.	Обозначение	Наименование	Кол.	Масса ед., кг.	Примеч.
		Стойка Ст-1	22	132.97	2924.68
1	ГОСТ Р 57837-2017	Двутавр 35Б1 ГОСТ Р 57837-2017 / С255 ГОСТ 27772-2021 L=1150	1	47.61	47.61
3	ГОСТ 19903-2015	Лист 20х396х340 ГОСТ 19903-2015 / С255 ГОСТ 27772-2021	1	21.14	21.14
4	ГОСТ 19903-2015	Лист 20х346х300 ГОСТ 19903-2015 / С255 ГОСТ 27772-2021	1	16.3	16.3
5	ГОСТ 19903-2015	Лист 12х250х300 ГОСТ 19903-2015 / С255 ГОСТ 27772-2021	2	7.06	14.12
6	ГОСТ 19903-2015	Лист 10х145х234 ГОСТ 19903-2015 / С245 ГОСТ 27772-2021	4	2.66	10.64
7	ГОСТ 19903-2015	Лист 12х250х340 ГОСТ 19903-2015 / С255 ГОСТ 27772-2021	2	8.01	16.02
8	ГОСТ 19903-2015	Лист 20х60х60 ГОСТ 19903-2015 / С255 ГОСТ 27772-2021	2	0.57	1.14
9	ГОСТ 19903-2015	Лист 10х200х380 ГОСТ 19903-2015 / С255 ГОСТ 27772-2021	1	5.97	5.97

4 – 4

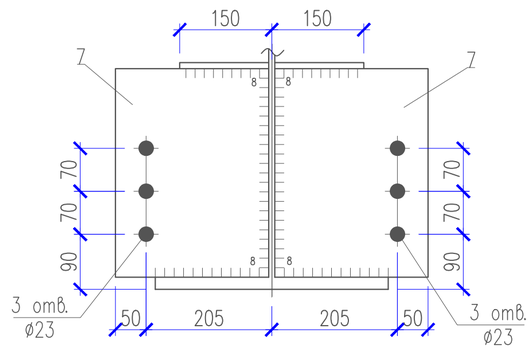

1. Данный лист см. совместно с листом КМ-0.

Изм.	Кол. уч.	Лист	N док.	Подп.	Дата
Проверил		Паршина			
Разработ.		Паршина			
Н. контроль		Бейсембаев			

01-2024-КМ

Строительство физкультурно-оздоровительного комплекса в селе Елтай Индерского района Атырауской области.

Стадия	Лист	Листов
РП	21	

Сечения 2-2, 3-3, 4-4. Спецификация материалов.

ТОО "Архдизстрой" Шымкент 2024

Согласовано

Взам. инв. N

Подп. и дата

Инв. N подл.

Копировал

Формат А3

Схема фахверка по оси "1" и "13"

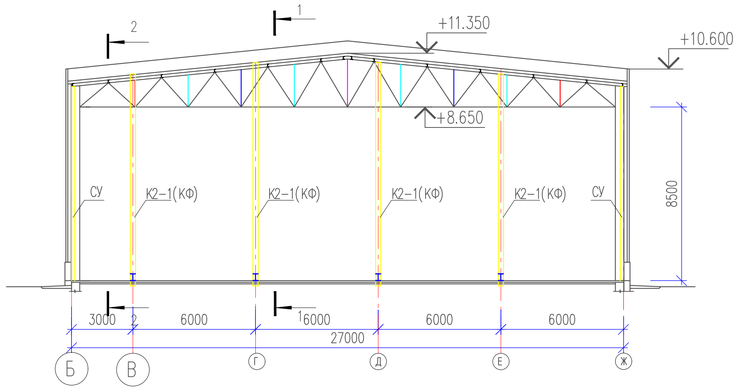

1

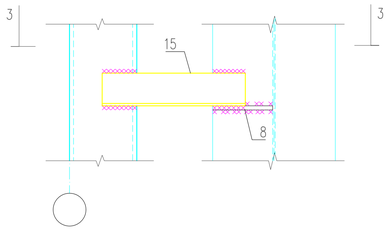

2

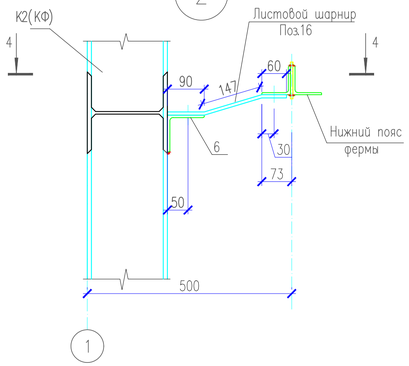

1

Стойка приколонная угловая СУ

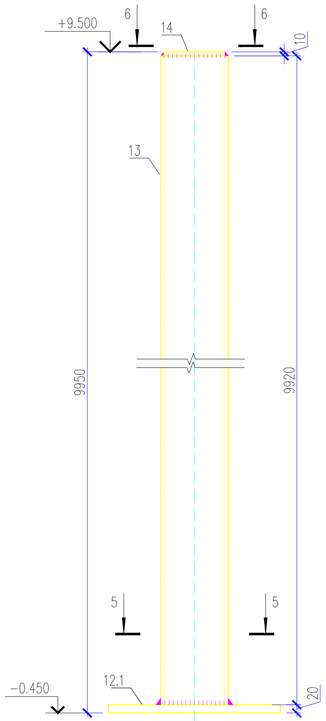

1-1

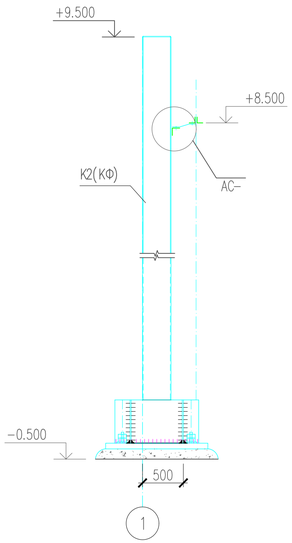

2-2

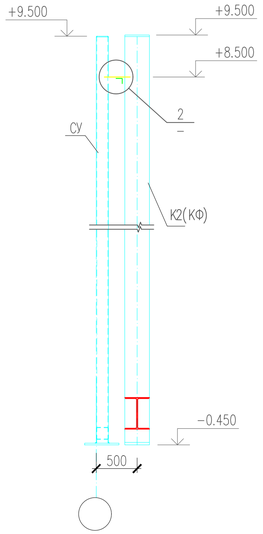

3-3

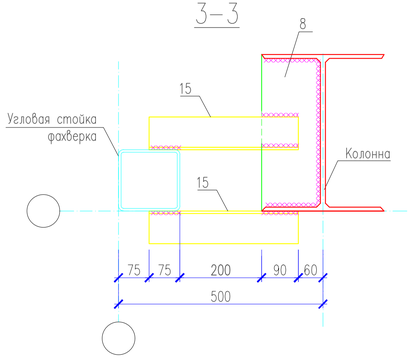

4-4

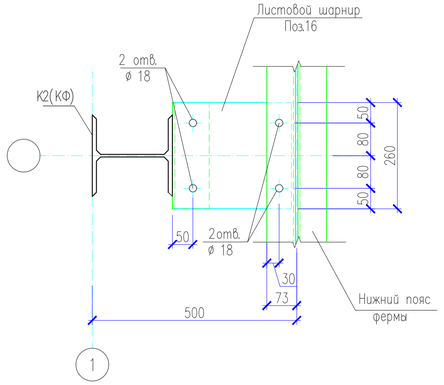

5-5

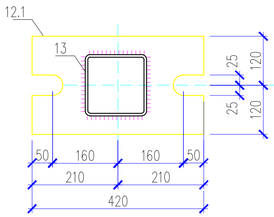

6-6

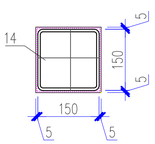

1. Данный лист см. совместно с листом КМ-0.

Изм.	Кол. уч.	Лист	N док.	Подп.	Дата	01-2024-КМ
						Строительство физкультурно-оздоровительного комплекса в селе Елтай Индерского района Атырауской области.
Проверил		Паршина				Стадия: РП; Лист: 22; Листов:
Разработ.		Паршина				Схема фахверка по оси "1";"13" Стойка фахверковая С-1. Стойка приколонная угловая СУ1. Узел 1.
Н. контроль		Бейсембаев				ТОО "Архдизстрой" Шымкент 2024

Формат А4х3

Взам. инв. N

Подп. и дата

Инв. N подл.

Спецификация материалов

не посчитан расход

Поз.	Обозначение	Наименование	Кол.	Масса ед., кг.	Примеч.
1	2	3	4	5	6
		Колонна К1			1032,98
1	ГОСТ Р 57837-2017	Двутавр 40Ш1 ГОСТ Р 57837-2017 / С255 ГОСТ 27772-2021 L=8980	1	794.74	794.74
2	ГОСТ 19903-2015	Лист 32х690х690 ГОСТ 19903-2015 / С255 ГОСТ 27772-2021	1	119.60	119.60
3	ГОСТ 19903-2015	Лист 8х430х690 ГОСТ 19903-2015 / С255 ГОСТ 27772-2021	2	18.63	37.26
4	ГОСТ 19903-2015	Лист 8х187х430 ГОСТ 19903-2015 / С255 ГОСТ 27772-2021	4	5.05	20.2
5	ГОСТ 19903-2015	Лист 30х340х470 ГОСТ 19903-2015 / С255 ГОСТ 27772-2021	1	37.63	37.63
6	ГОСТ 19903-2015	Лист 30х250х400 ГОСТ 19903-2015 / С255 ГОСТ 27772-2021	1	23.55	23.55
		Колонна К1.1; К1.2			1088,33
1	ГОСТ Р 57837-2017	Двутавр 40Ш1 ГОСТ Р 57837-2017 / С255 ГОСТ 27772-2021 L=8980	1	794.74	794.74
2	ГОСТ 19903-2015	Лист 32х690х690 ГОСТ 19903-2015 / С255 ГОСТ 27772-2021	1	119.60	119.60
3	ГОСТ 19903-2015	Лист 8х430х690 ГОСТ 19903-2015 / С255 ГОСТ 27772-2021	2	18.63	37.26
4	ГОСТ 19903-2015	Лист 8х187х430 ГОСТ 19903-2015 / С255 ГОСТ 27772-2021	4	5.05	20.2
5	ГОСТ 19903-2015	Лист 30х340х470 ГОСТ 19903-2015 / С255 ГОСТ 27772-2021	1	37.63	37.63
6	ГОСТ 19903-2015	Лист 30х250х400 ГОСТ 19903-2015 / С255 ГОСТ 27772-2021	1	23.55	23.55
7	ГОСТ 19903-2015	Лист 10х243х350 ГОСТ 19903-2015 / ВСт3кп ГОСТ 380-2005	4	6.68	26.72
8	ГОСТ 19903-2015	Лист 10х143х364 ГОСТ 19903-2015 / С255 ГОСТ 27772-2021	7	4.09	28.63
		Колонна К2			678,42
1	ГОСТ Р 57837-2017	Двутавр 35Ш1 ГОСТ 5357837-2017 / С255 ГОСТ 27772-2021 L=8980	1	58640	586.40
2	ГОСТ 19903-2015	Лист 20х410х540 ГОСТ 19903-2015 / С255 ГОСТ 27772-2021	1	34.76	34.76
3	ГОСТ 19903-2015	Лист 6х220х540 ГОСТ 19903-2015 / С255 ГОСТ 27772-2021	2	5.60	11.20
4	ГОСТ 19903-2015	Лист 8х75х220 ГОСТ 19903-2015 / С255 ГОСТ 27772-2021	4	1.04	4.16
5	ГОСТ 19903-2015	Лист 20х249х294 ГОСТ 19903-2015 / С255 ГОСТ 27772-2021	1	39.39	39.39
6	ГОСТ 8509-93	Уголок 90х90х7 ГОСТ 8509-93 / С255 ГОСТ 27772-2021 L=260	1	2.51	2.51
		Колонна К2.1			386.63
1	ГОСТ Р 57837-2017	Двутавр 35Ш1 ГОСТ 5357837-2017 / С255 ГОСТ 27772-2021 L=4550	1	297.12	297.12
2	ГОСТ 19903-2015	Лист 20х410х540 ГОСТ 19903-2015 / С255 ГОСТ 27772-2021	1	34.76	34.76
3	ГОСТ 19903-2015	Лист 6х220х540 ГОСТ 19903-2015 / С255 ГОСТ 27772-2021	2	5.60	11.20
4	ГОСТ 19903-2015	Лист 8х75х220 ГОСТ 19903-2015 / С255 ГОСТ 27772-2021	4	1.04	4.16
5	ГОСТ 19903-2015	Лист 20х249х294 ГОСТ 19903-2015 / С255 ГОСТ 27772-2021	1	39.39	39.39

Спецификация материалов

Поз.	Обозначение	Наименование	Кол.	Масса ед., кг.	Примеч.
1	2	3	4	5	
		Колонна К3			331.75
1	ГОСТ Р 57837-2017	Двутавр 30Ш1 ГОСТ Р 57837-2017 / С255 ГОСТ 27772-2021 L=4550	1	258.44	258.44
2	ГОСТ 19903-2015	Лист 20х360х500 ГОСТ 19903-2015 / С255 ГОСТ 27772-2021	1	28.26	28.26
3	ГОСТ 19903-2015	Лист 6х240х500 ГОСТ 19903-2015 / С255 ГОСТ 27772-2021	2	5.65	22.04
4	ГОСТ 19903-2015	Лист 8х74х240 ГОСТ 19903-2015 / С255 ГОСТ 27772-2021	4	1.12	4.48
5	ГОСТ 19903-2015	Лист 16х340х434 ГОСТ 19903-2015 / С255 ГОСТ 27772-2021	1	18.53	18.53
		Колонна фахверковая К2 (КФ);			678,42
1	ГОСТ Р 57837-2017	Двутавр 40Ш1 ГОСТ Р 57837-2017 / С255 ГОСТ 27772-2021 L=8980	1	794.74	794.74
2	ГОСТ 19903-2015	Лист 20х410х540 ГОСТ 19903-2015 / С255 ГОСТ 27772-2021	1	34.76	34.76
3	ГОСТ 19903-2015	Лист 6х220х540 ГОСТ 19903-2015 / С255 ГОСТ 27772-2021	2	5.60	11.20
4	ГОСТ 19903-2015	Лист 8х75х220 ГОСТ 19903-2015 / С255 ГОСТ 27772-2021	4	1.04	4.16
5	ГОСТ 19903-2015	Лист 20х249х294 ГОСТ 19903-2015 / С255 ГОСТ 27772-2021	1	39.39	39.39
6	ГОСТ 8509-93	Уголок 90х90х7 ГОСТ 8509-93 / С255 ГОСТ 27772-2021 L=260	1	2.51	2.51
		Стойка приколонная угловая СУ			380,38
12.1	ГОСТ 19903-2015	Лист 20х240х420 ГОСТ 19903-2015 / С255 ГОСТ 27772-2021	1	15.83	15.83
13	ГОСТ 30245-2012	Квадрат 160х160х8 ГОСТ 30245-2012 / С255 ГОСТ 27772-2021 L=9950	1	362.78	362.78
14	ГОСТ 19903-2015	Лист 10х150х150 ГОСТ 19903-2015 / С255 ГОСТ 27772-2021	1	1.77	1.77
8	ГОСТ 19903-2015	Лист 10х147х280 ГОСТ 19903-2015 / С255 ГОСТ 27772-2021	1	3.23	3.23
15	ГОСТ 8509-93	Уголок 80х80х6 ГОСТ 8509-93 / С255 ГОСТ 27772-2021 L=360	2	2.65	5.30
		Соединительные элементы (Узел 2)			
16	ГОСТ 19903-2015	Лист 8х260х297 ГОСТ 19903-2015 / С255 ГОСТ 27772-2021	1	4.85	4.85

1. Данный лист см. совместно с листами КМ-0, 0, 0.

Согласовано

Взам. инв. N

Подп. и дата

Инв. N подл.

Изм.	Кол. уч.	Лист	N док.	Подп.	Дата
Проверил		Паршина			
Разработ.		Паршина			
Н. контроль		Бейсембаев			

01-2024-КМ

Строительство физкультурно-оздоровительного комплекса в селе Елтай Индерского района Атырауской области.

Стадия	Лист	Листов
РП	23	

Спецификация материалов

ТОО "Архдизстрой" Шымкент 2024

План монолитного перекрытия на отм. +4.200

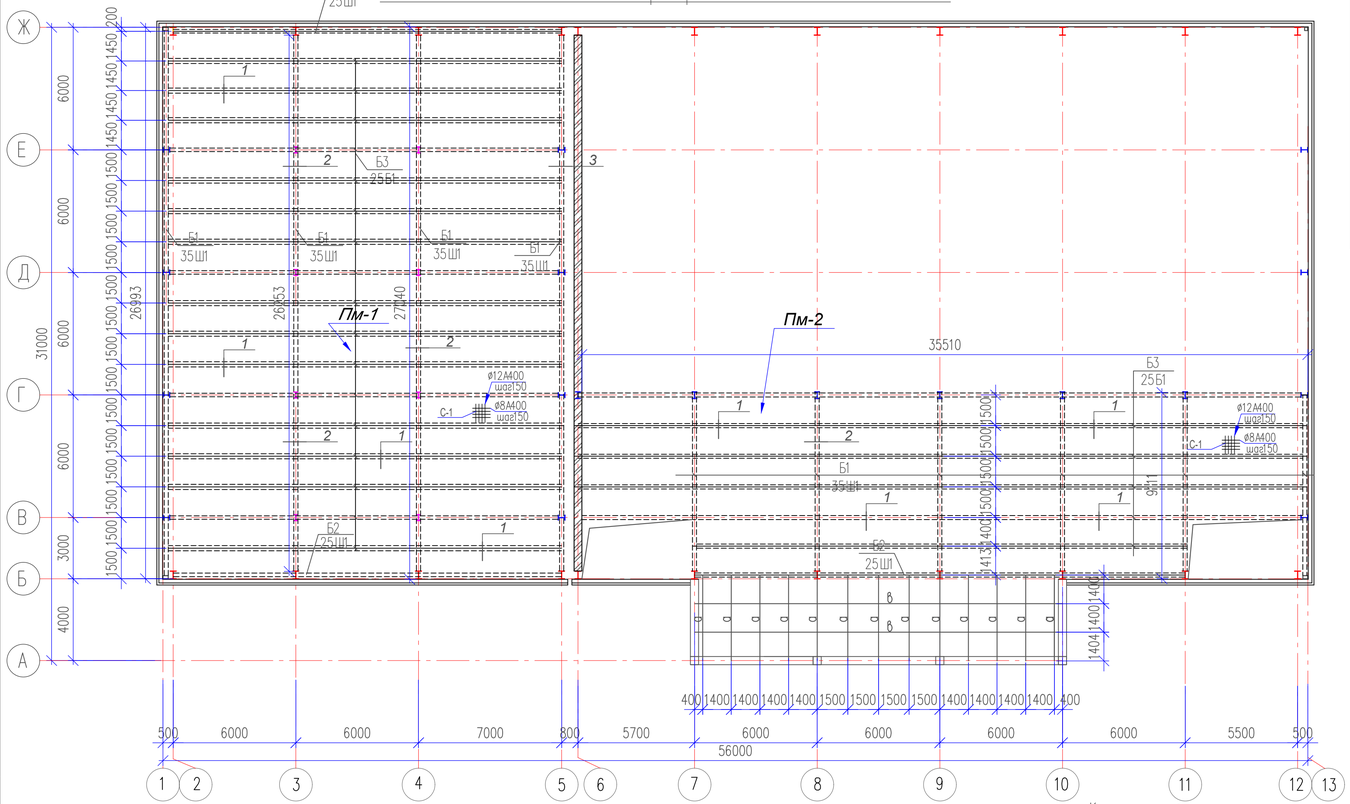

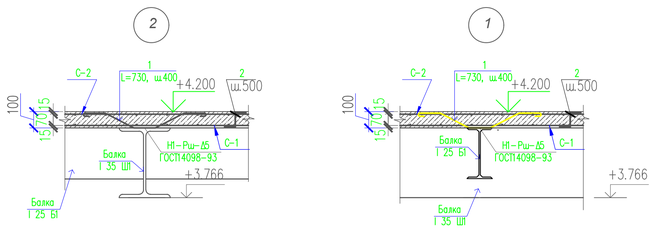

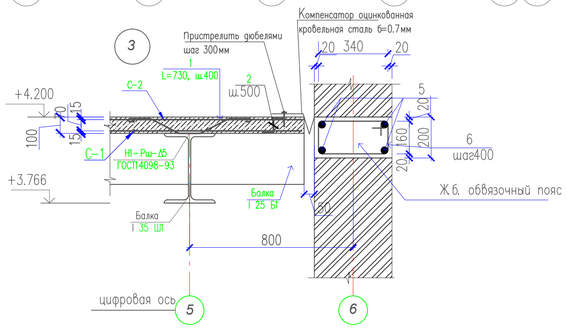

Ведомость деталей

ПОЗ.	ЭСКИЗ
1	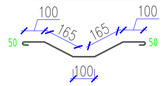
2	

Спецификация конструктивных элементов на монолитное перекрытие .

Марка поз.	Обозначение	Наименование	Кол.	Масса ед.кг	Приме-чание (общ.расх кг.)
Пм-1		Плита монолит.ж.б Пм-1	1		
Пм-2		Плита монолит.ж.б Пм-2	1		
КВм-1		Козырек монолитный ж.б КВм-1	2		
		Плита монолит.ж.б Пм-1			
1		ø 6А240 ГОСТ 34028-2016, L=730	1160	0.162	187,92кг
2		ø 6А240 ГОСТ 34028-2016, L=180	9070	0.04	362.8кг
С-1		Сетка С-1 $м^2$	545,5	8.99	4904,05кг
С-2	ГОСТ 8478-87*	Сетка 5С $\frac{5Вр1-100}{5Вр1-100}$ $м^2$	545,5	3.27	1783,79кг
	ГОСТ 14918-80*	Оцинкованная кровельная сталь б=0.7мм(компенсатор) $м^2$	15,5	5.5	85,25кг
		Материалы Бетон кл.С20/25 $м^3$	50,0		
		Плита монолит.ж.б Пм-2			
1		ø 6А240ГОСТ 34028-2016 L=730	864,6	0.162	140.07кг
2		ø 6А240 ГОСТ 34028-2016, L=180	1468	0.04	58,72кг
С-1		Сетка С-1 $м^2$	367,75	8.99	3306,07.0кг
С-2	ГОСТ 8478-87*	Сетка 5С $\frac{5Вр1-100}{5Вр1-100}$ $м^2$	367,75	3.27	1202,54кг
	ГОСТ 14918-80*	Оцинкованная кровельная сталь б=0.7мм(компенсатор) $м^2$	10	5.5	55,0
		Материалы Бетон кл.С20/25 $м^3$	37		

1. Данный лист см. совместно с листами КМ-0, 0, 0.

Изм.	Кол. уч.	Лист	N док.	Подп.	Дата	01-2024-КМ		
						Строительство физкультурно-оздоровительного комплекса в селе Елтай Индерского района Атырауской области.		
							Стадия	Лист	Листов
							РП	24	
Проверил		Паршина				План монолитного перекрытия на отм. +4.200	ТОО "Архдизстрой" Шымкент 2024	
Разработ.		Паршина						
Н. контроль		Бейсембаев						

Взам. инв. N | Подп. и дата | Инв. N подл.

Формат А4х3

Геометрическая схема фермы Фм-1

(размеры, мм; усилия, тн)

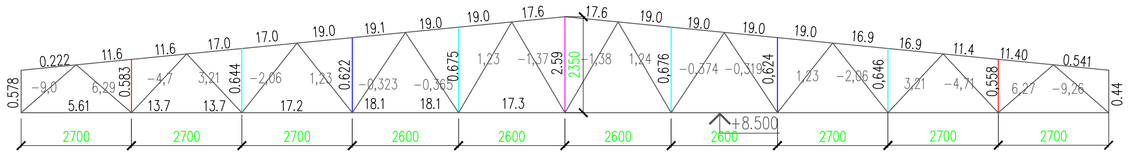

Монтажная схема фермы Фм-1

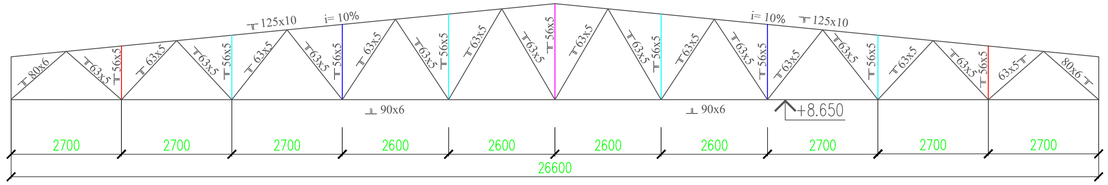

Монтажная схема фермы Фм-1

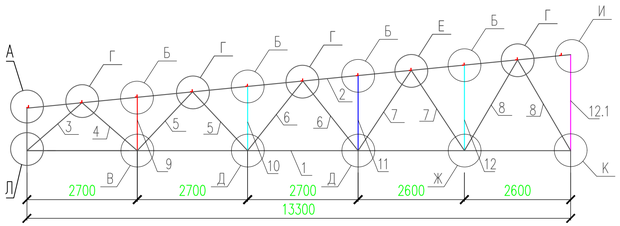

продолжение

1	2	3	4	5	6
22	ГОСТ 19903-2015	Лист 8х320х230 ГОСТ 19903-2015 / С255 ГОСТ 27772-2021	1	4.62	4.62
23	ГОСТ 19903-2015	Лист 8х85х594 ГОСТ 19903-2015 / С255 ГОСТ 27772-2021	1	3.17	3.17
24	ГОСТ 19903-2015	Лист 8х80х800 ГОСТ 19903-2015 / С255 ГОСТ 27772-2021	1	4.02	4.02
25	ГОСТ 19903-2015	Лист 8х60х640 ГОСТ 19903-2015 / С255 ГОСТ 27772-2021	1	2.41	2.41
26	ГОСТ 19903-2015	Лист 8х80х800 ГОСТ 19903-2015 / С255 ГОСТ 27772-2021	1	4.02	4.02
27	ГОСТ 19903-2015	Лист 8х80х110 ГОСТ 19903-2015 / С255 ГОСТ 27772-2021	26	0.55	0.55
28	ГОСТ 19903-2015	Лист 8х60х95 ГОСТ 19903-2015 / С255 ГОСТ 27772-2021	4	0.36	0.36
29	ГОСТ 19903-2015	Лист 8х60х70 ГОСТ 19903-2015 / С255 ГОСТ 27772-2021	14	0.26	0.26
30	ГОСТ 19903-2015	Лист 8х90х100 ГОСТ 19903-2015 / С255 ГОСТ 27772-2021	2	0.57	0.57

1156.68х2=2313.36

Спецификация материалов Фм-1

Поз.	Обозначение	Наименование	Кол.	Масса ед.,кг.	Примеч.
1	ГОСТ 8509-86	Уголок 90х90х6 ГОСТ 8509-93 / С255 ГОСТ 27772-2021 L=13365	2	111.33	222.66
2	ГОСТ 8509-93	Уголок 125х125х10 ГОСТ 8509-93 / С255 ГОСТ 27772-2021 L=13165	2	251.45	502.9
3	ГОСТ 8509-93	Уголок 80х80х6 ГОСТ 8509-93 / С255 ГОСТ 27772-2021 L=1795	2	13.21	26.42
3.1	ГОСТ 8510-86*	Уголок 110х70х8 ГОСТ 8510-86* / С255 ГОСТ 27772-2021 L=260	242	2.40	580.80
4	ГОСТ 8509-93	Уголок 63х63х5 ГОСТ 8509-93 / С255 ГОСТ 27772-2021 L=1788	2	8.60	17.20
5	ГОСТ 8509-93	Уголок 63х63х5 ГОСТ 8509-93 / С255 ГОСТ 27772-2021 L=1793	4	8.62	34.48
6	ГОСТ 19771-74	Уголок 63х63х5ГОСТ 19771-74 / С255 ГОСТ 27772-2021 L=2175	4	10.46	41.84
7	ГОСТ 8509-93	Уголок 63х63х5 ГОСТ 8509-93 / С255 ГОСТ 27772-2021 L=2350	4	11.30	45.20
8	ГОСТ 8509-93	Уголок 63х63х5 ГОСТ 8509-93 / С255 ГОСТ 27772-2021 L=2573	4	12.38	49.52
9	ГОСТ 8509-93	Уголок 56х56х5 ГОСТ 8509-93 / С255 ГОСТ 27772-2021 L=1310	2	5.56	11.12
10	ГОСТ 8509-93	Уголок 56х56х5 ГОСТ 8509-93 / С255 ГОСТ 27772-2021 L=1570	2	6.68	13.36
11	ГОСТ 8509-93	Уголок 56х56х5 ГОСТ 8509-93 / С255 ГОСТ 27772-2021 L=1810	2	7.69	15.38
12	ГОСТ 8509-93	Уголок 56х56х5 ГОСТ 8509-93 / С255 ГОСТ 27772-2021 L=2090	2	8.88	17.76
12.1	ГОСТ 8509-93	Уголок 56х56х5 ГОСТ 8509-93 / С255 ГОСТ 27772-2021 L=2350	2	9.98	19.96
13	ГОСТ 19903-2015	Лист 24х240х660ГОСТ 19903-2015 / С255 ГОСТ 27772-2021	1	29.84	29.84
14	ГОСТ 19903-2015	Лист 8х440х600 ГОСТ 19903-2015 / С255 ГОСТ 27772-2021	1	16.58	16.58
14.1	ГОСТ 19903-2015	Лист 8х460х360 ГОСТ 19903-2015 / С255 ГОСТ 27772-2021	1	10.40	10.40
15	ГОСТ 19903-2015	Лист 8х320х260 ГОСТ 19903-2015 / С255 ГОСТ 27772-2021	1	5.22	5.22
16	ГОСТ 19903-2015	Лист 8х260х830 ГОСТ 19903-2015 / С255 ГОСТ 27772-2021	1	13.55	13.55
17	ГОСТ 19903-2015	Лист 8х230х880 ГОСТ 19903-2015 / С255 ГОСТ 27772-2021	1	9.82	9.82
18	ГОСТ 19903-2015	Лист 8х240х525 ГОСТ 19903-2015 / С255 ГОСТ 27772-2021	2	7.91	15.82
19	ГОСТ 19903-2015	Лист 8х245х410 ГОСТ 19903-2015 / С255 ГОСТ 27772-2021	1	6.31	6.31
20	ГОСТ 19903-2015	Лист 8х240х395 ГОСТ 19903-2015 / С255 ГОСТ 27772-2021	1	5.95	5.95
21	ГОСТ 19903-2015	Лист 8х265х325 ГОСТ 19903-2015 / С255 ГОСТ 27772-2021	1	5.41	5.41

1. Данный лист см. совместно с листами КМ-26, 27, 28, 29,30,31.

Изм.	Кол. уч.	Лист	N док.	Подп.	Дата
Проверил		Паршина			
Разработ.		Паршина			
Н. контроль		Бейсембаев			

01-2024-КМ

Строительство физкультурно-оздоровительного комплекса в селе Елтай Индерского района Атырауской области.

Стадия	Лист	Листов
РП	25	

Геометрическая схема фермы Фм-1. Монтажная схема фермы Фм-1.

ТОО "Архдизстрой" Шымкент 2024

Согласовано

Взам. инв. N

Подп. и дата

Инв. N подл.

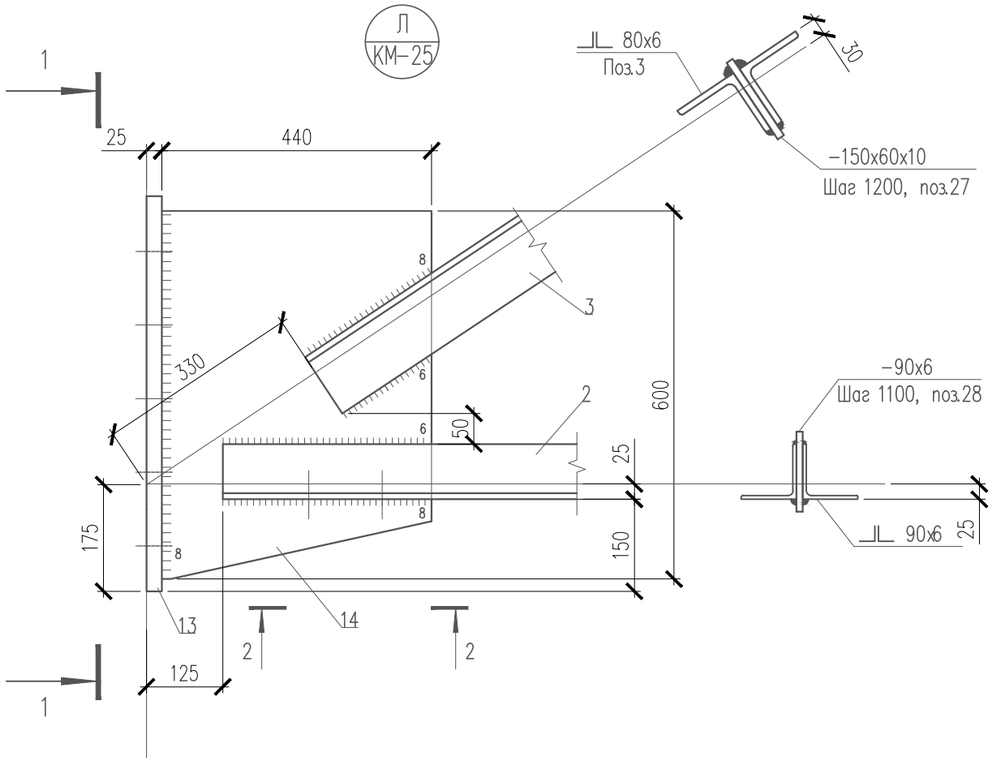

1 – 1

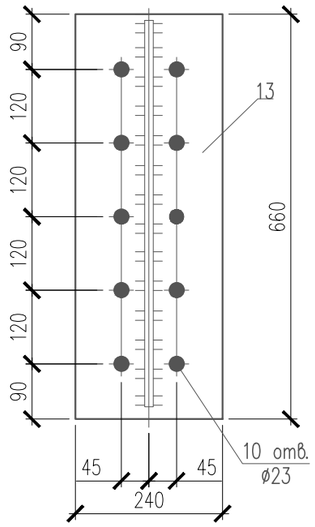

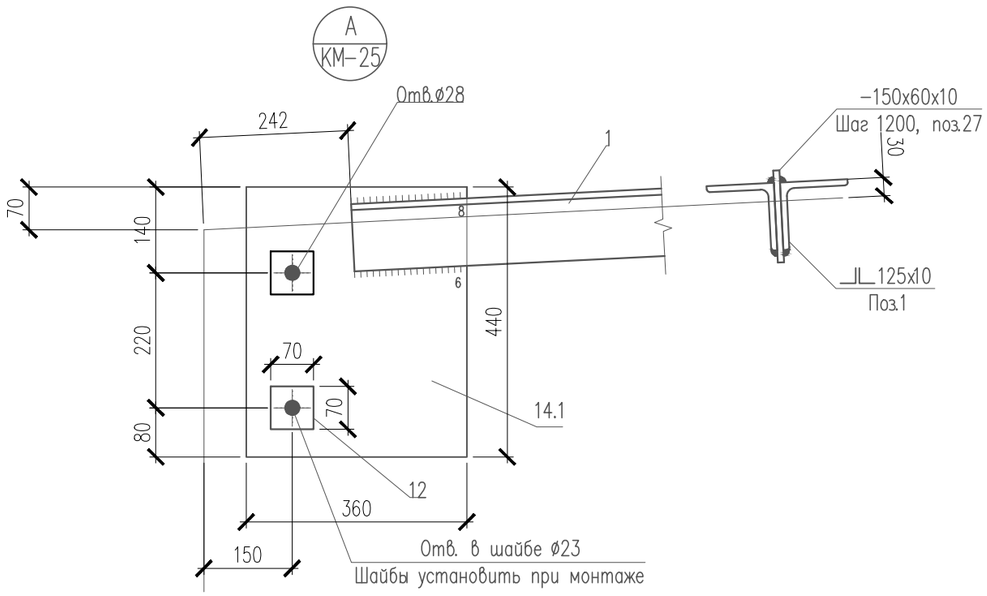

1. Данный лист см. совместно с листами КМ-25.

Изм.	Кол. уч.	Лист	N док.	Подп.	Дата	01-2024-КМ
						Строительство физкультурно-оздоровительного комплекса в селе Елтай Индерского района Атырауской области.
Проверил		Паршина				Стадия: РП; Лист: 26; Листов:
Разработ.		Паршина				Узел Л, А.
Н. контроль		Бейсембаев				ТОО "Архдизстрой" Шымкент 2024

Согласовано

Взам. инв. N

Подп. и дата

Инв. N подл.

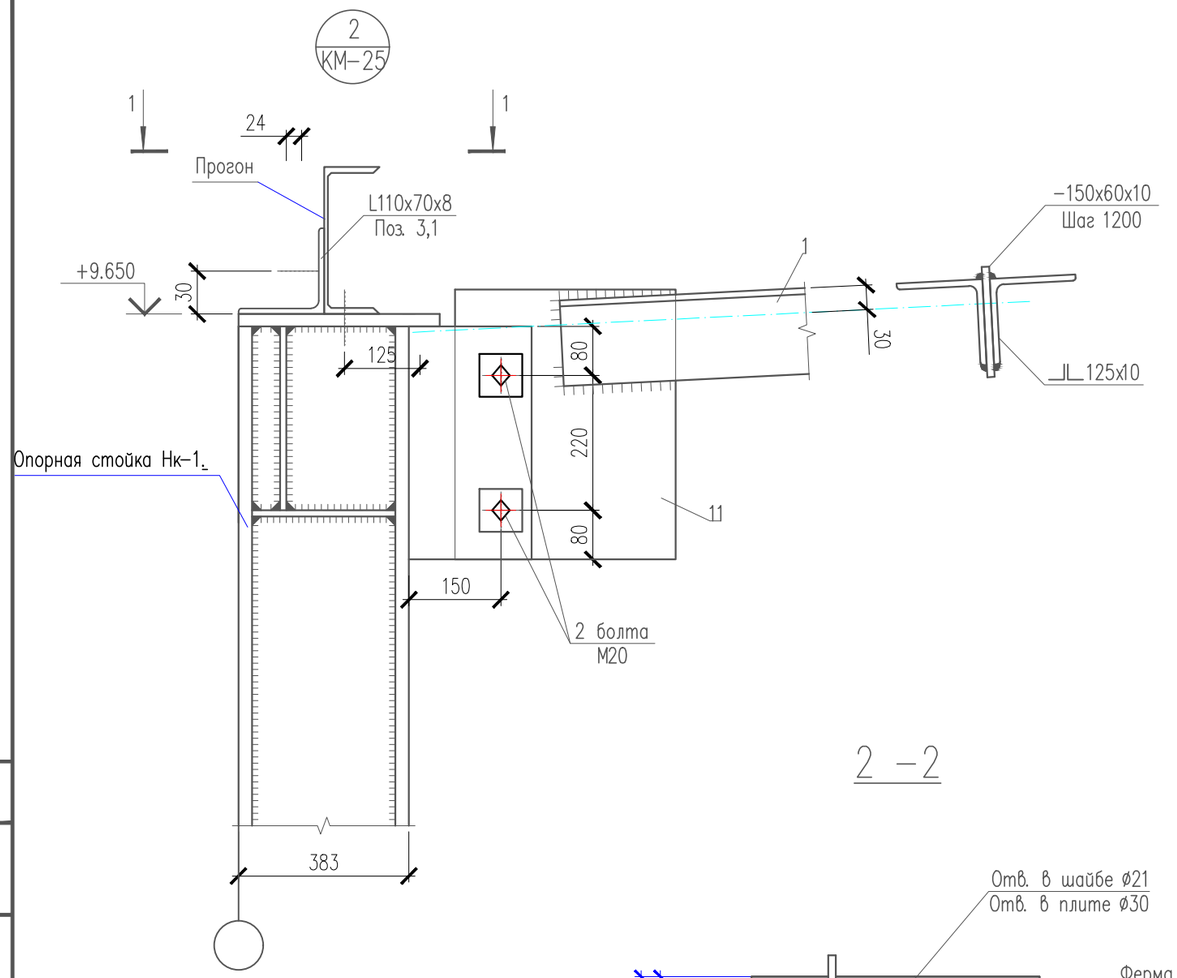

2 – 2

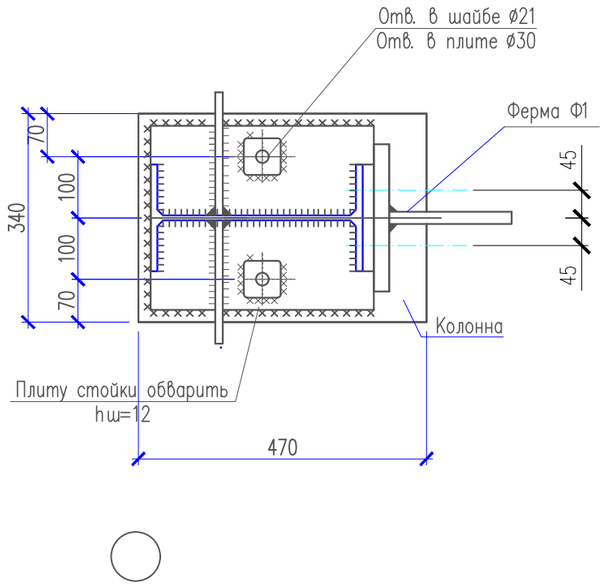

1 – 1

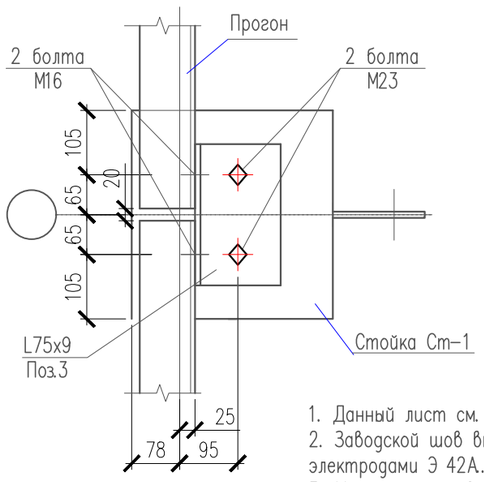

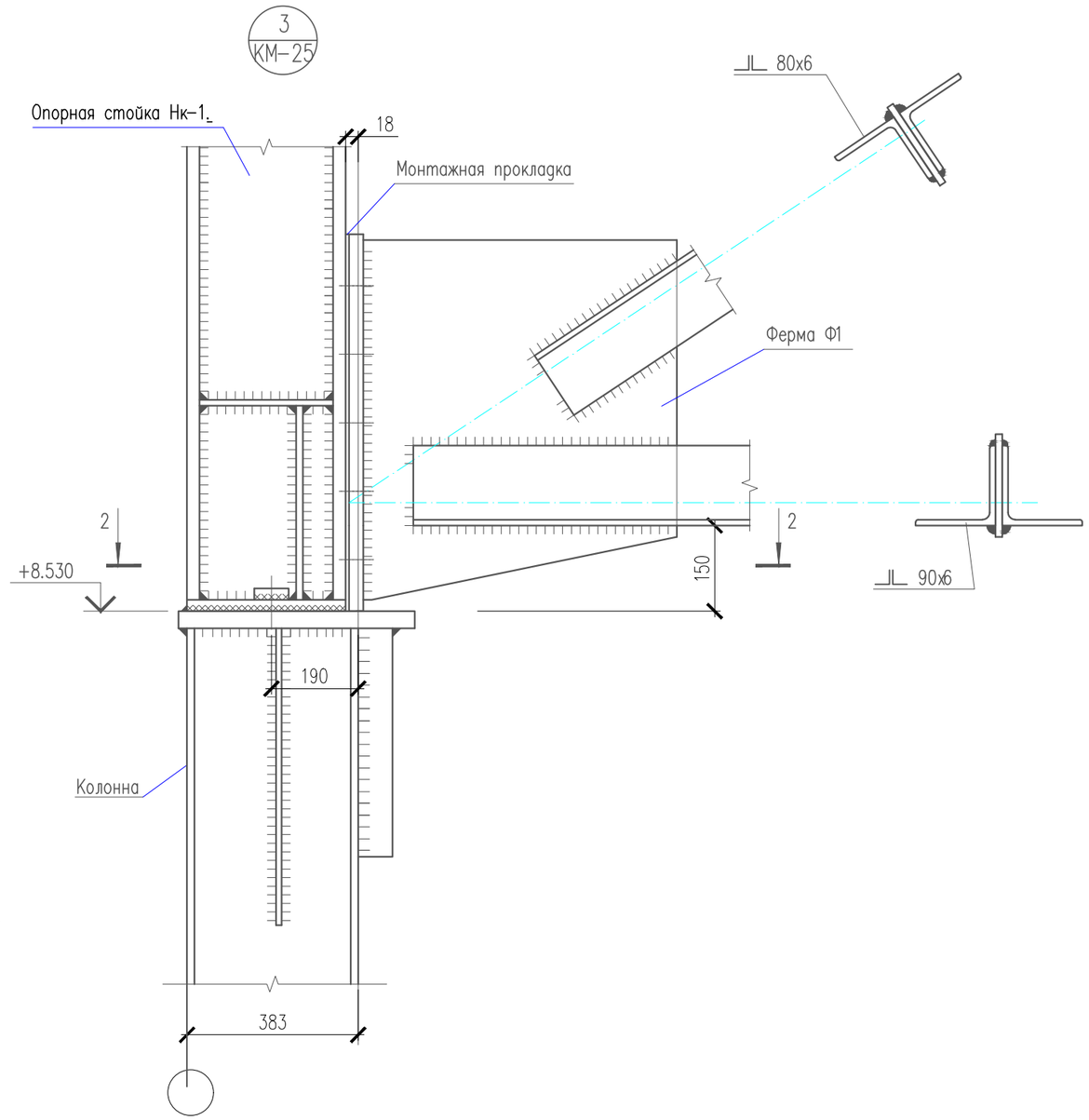

1. Данный лист см. совместно с листом КМ-25.
2. Заводской шов выполнить дуговой сваркой в защитном газе по ГОСТ 14771-76* электродами Э 42А.
3. Монтажный шов – ручной дуговой сваркой по ГОСТ 5264-80* электродами Э 42А.

Изм.	Кол. уч.	Лист	N док.	Подп.	Дата	01-2024-КМ		
						Строительство физкультурно-оздоровительного комплекса в селе Елтай Индерского района Атырауской области.		
							Стадия	Лист	Листов
Проверил		Паршина					РП	27	
Разработ.		Паршина				Узел 2, 3. Сечение 1-1; 2-2.	ТОО "Архдизстрой" Шымкент 2024	
Н. контроль		Бейсембаев						

Согласовано

Взам. инв. N

Подп. и дата

Инв. N подл.

Б

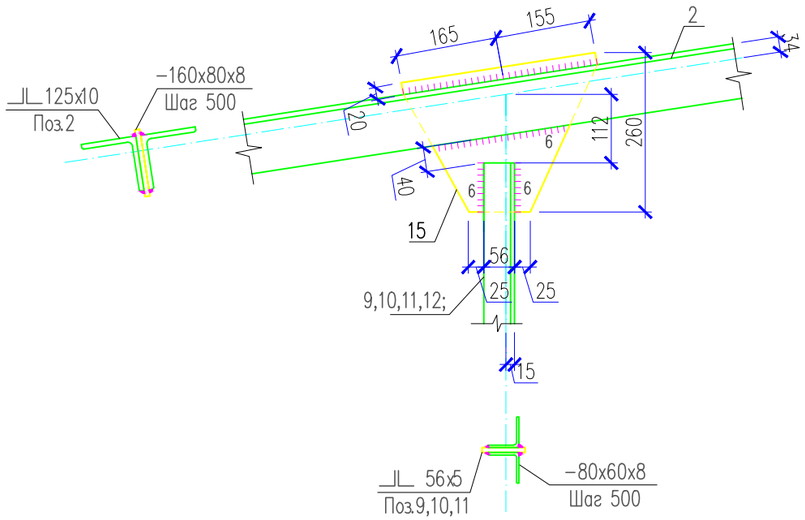

В

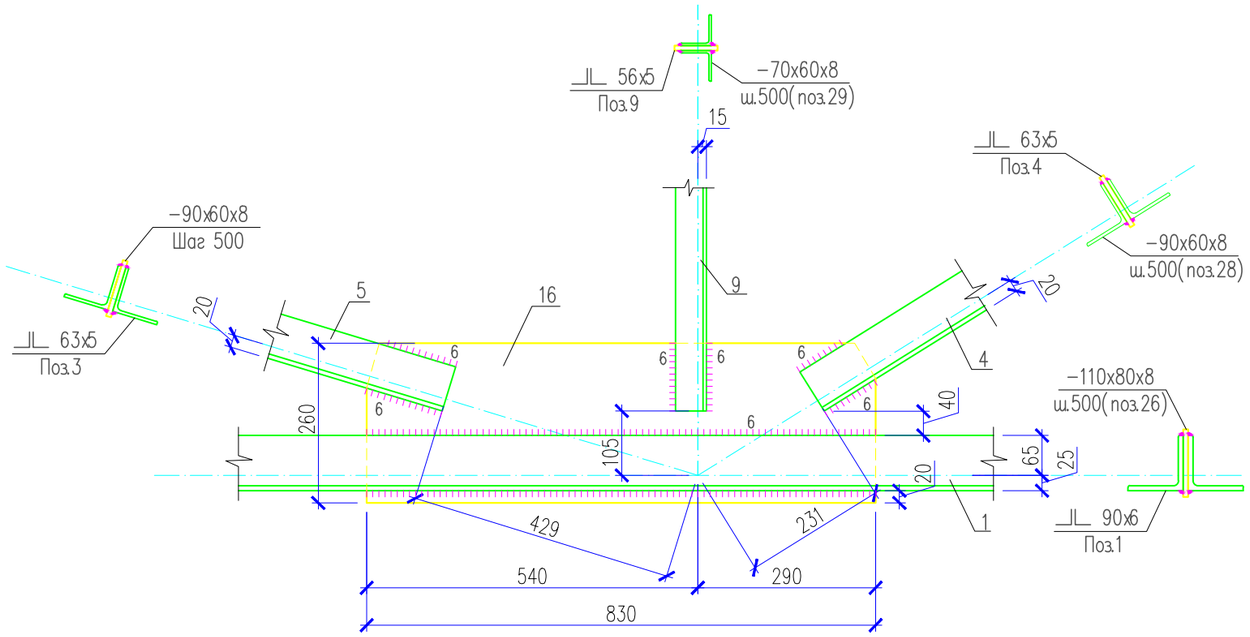

Г

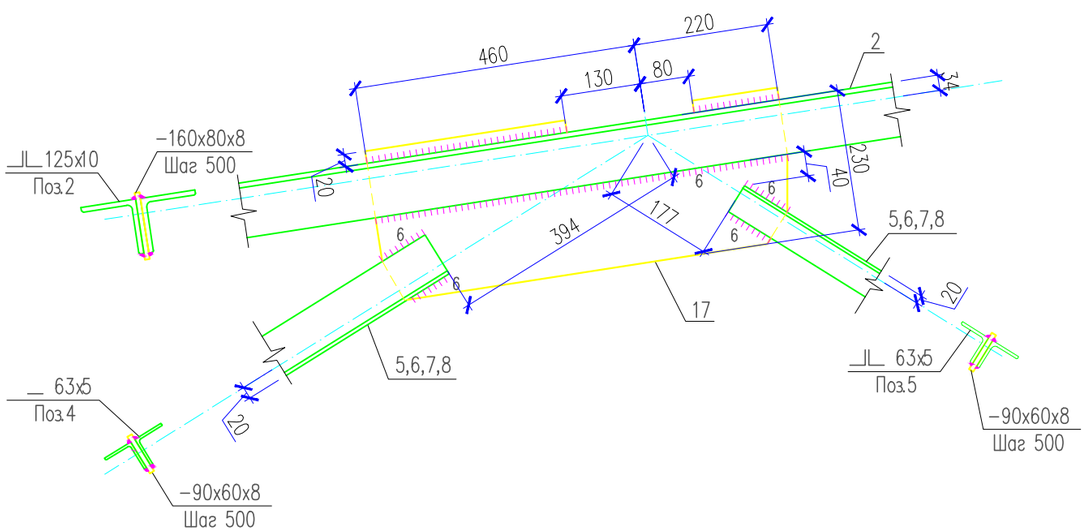

1. Данный лист см. совместно с листами КМ–25.

						01–2024–КМ		
						Строительство физкультурно–оздоровительного комплекса в селе Елтай Индерского района Атырауской области.		
Изм.	Кол. уч.	Лист	N док.	Подп.	Дата			
							Стадия	Лист	Листов
							РП	28	
Проверил		Паршина							
Разработ.		Паршина				Узел Б, В, Г.	ТОО "Архдизстрой" Шымкент 2024		
Н. контроль		Бейсембаев							

Согласовано

Взам. инв. N

Подп. и дата

Инв. N подл.

Д

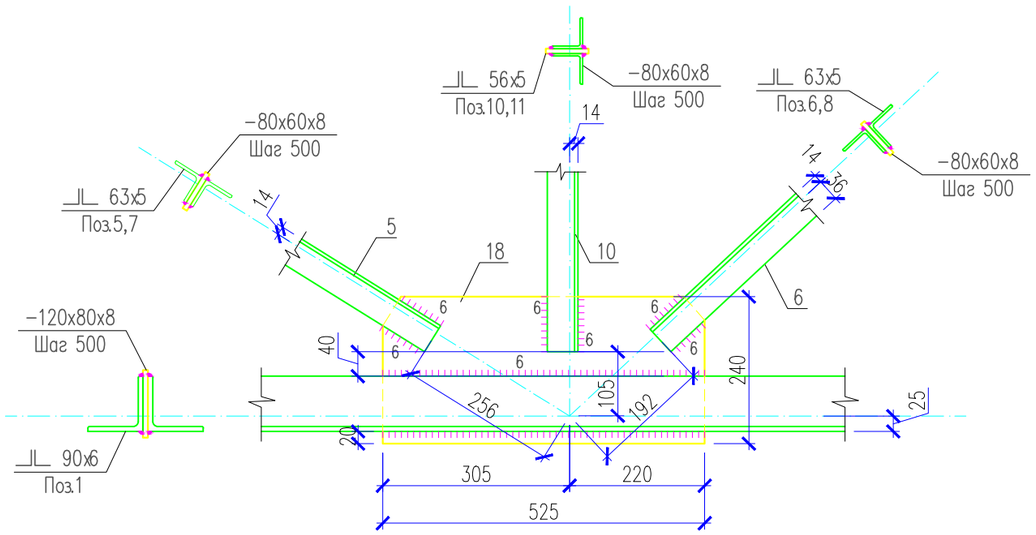

И

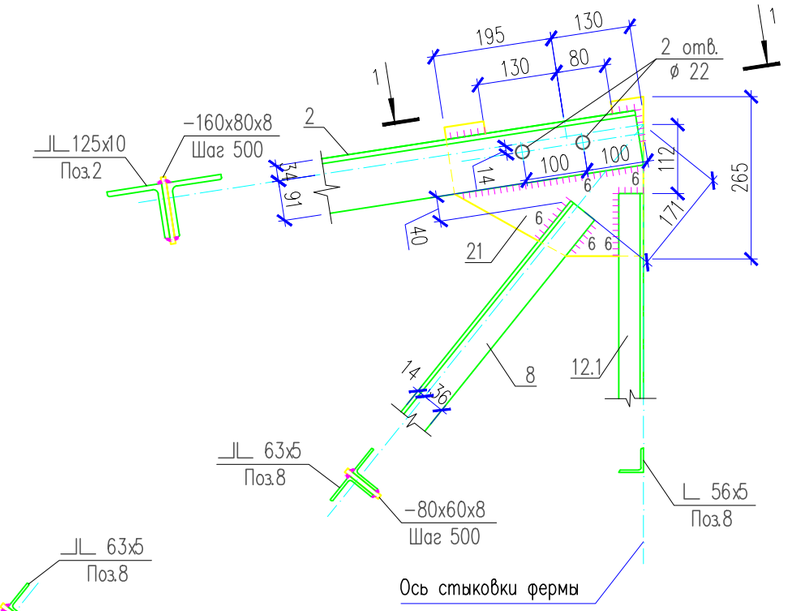

Ж

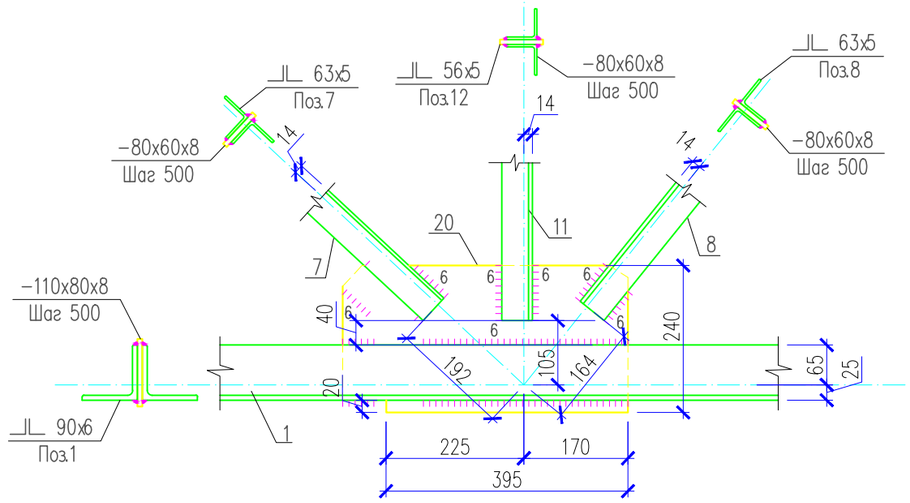

1–1

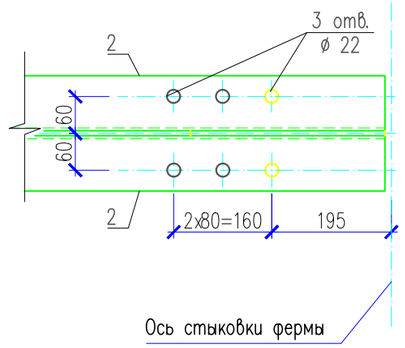

Е

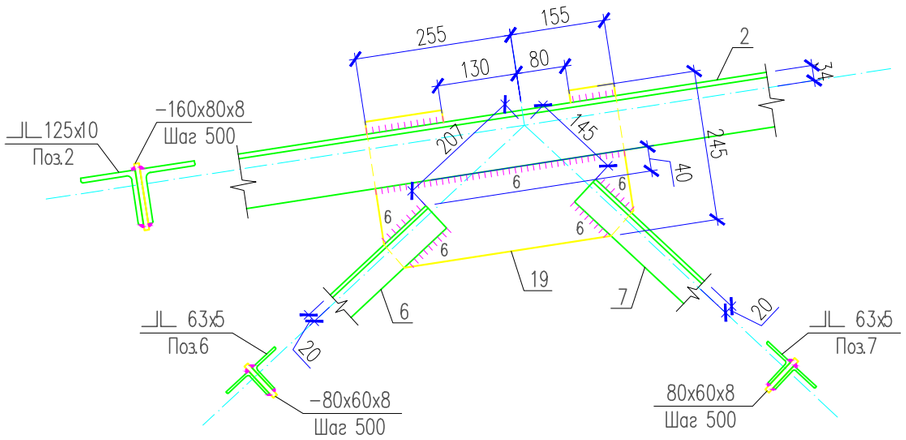

1. Данный лист см. совместно с листами КМ-25.

						01-2024-КМ		
						Строительство физкультурно-оздоровительного комплекса в селе Елтай Индерского района Атырауской области.		
Изм.	Кол. уч.	Лист	N док.	Подп.	Дата			
							Стадия	Лист	Листов
							РП	29	
Проверил		Паршина							
Разработ.		Паршина				Узел Д, Е, Ж, И.	ТОО "Архдизстрой" Шымкент 2024		
Н. контроль		Бейсембаев							

Согласовано

Взам. инв. N

Подп. и дата

Инв. N подл.

2

КМ-25

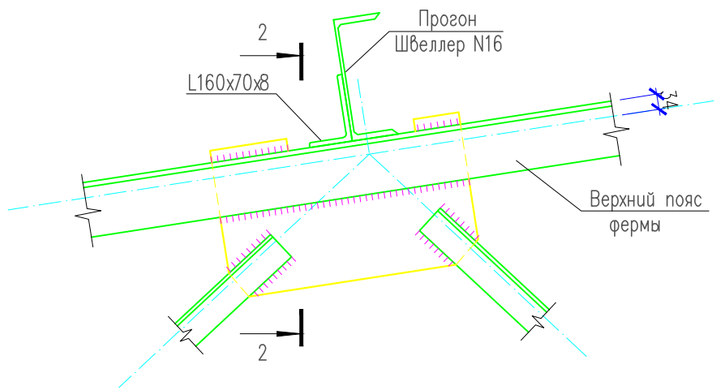

К

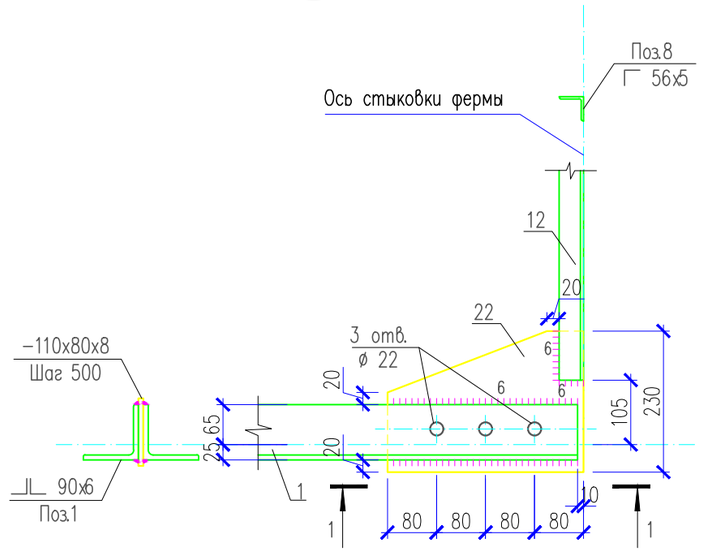

1-1

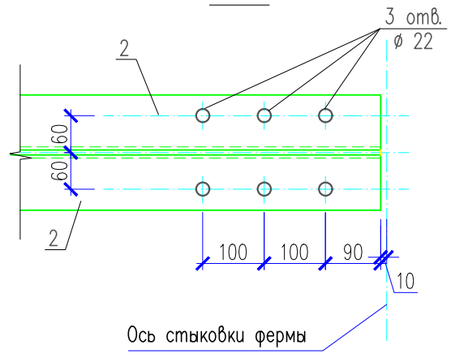

2-2

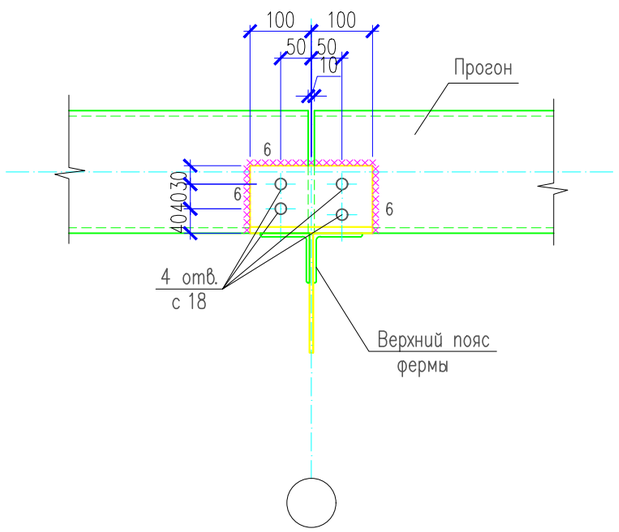

1. Данный лист см. совместно с листами КМ-25.

						01-2024-КМ		
						Строительство физкультурно-оздоровительного комплекса в селе Елтай Индерского района Атырауской области.		
Изм.	Кол. уч.	Лист	N док.	Подп.	Дата			
							Стадия	Лист	Листов
							РП	30	
Проверил		Паршина							
Разработ.		Паршина				Узел К, 1, 2. Сечение 1-1.	ТОО "Архдизстрой" Шымкент 2024		
Н. контроль		Бейсембаев							

Согласовано

Взам. инв. N

Подп. и дата

Инв. N подл.

3

КМ-25

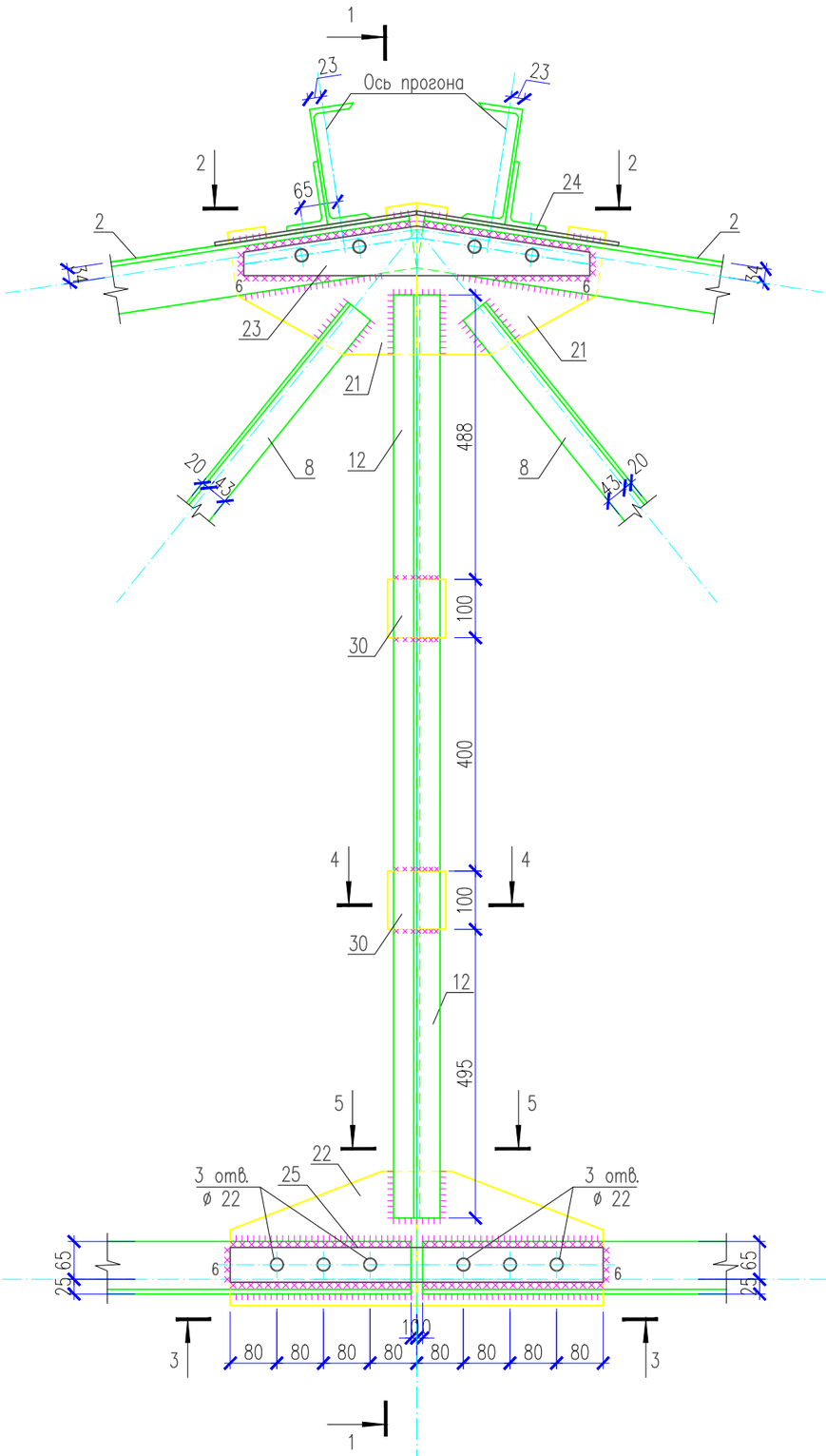

1–1

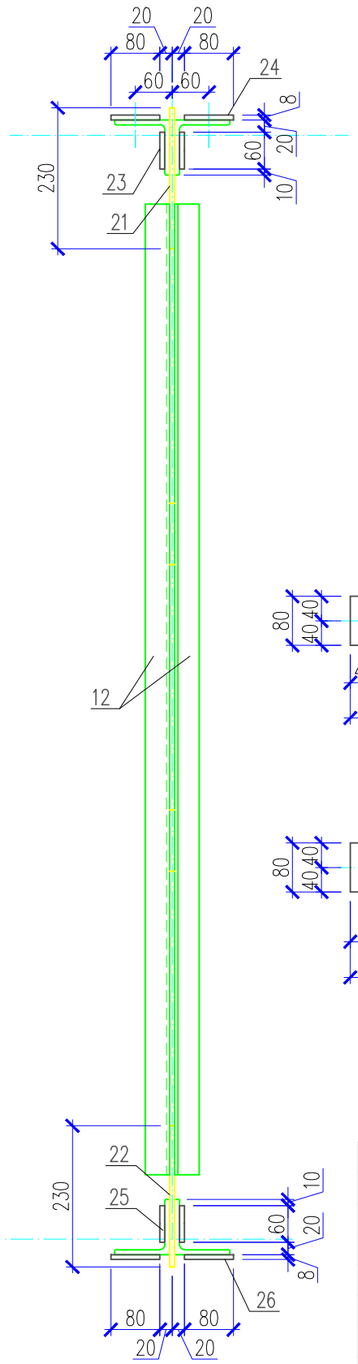

2–2

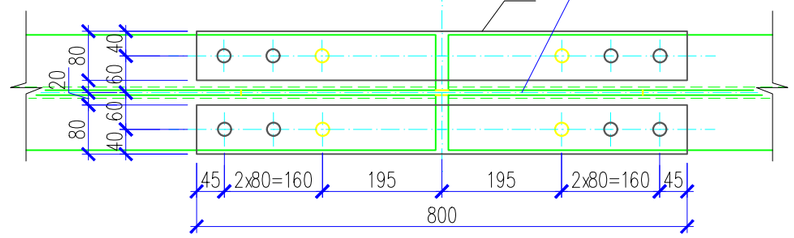

3–3

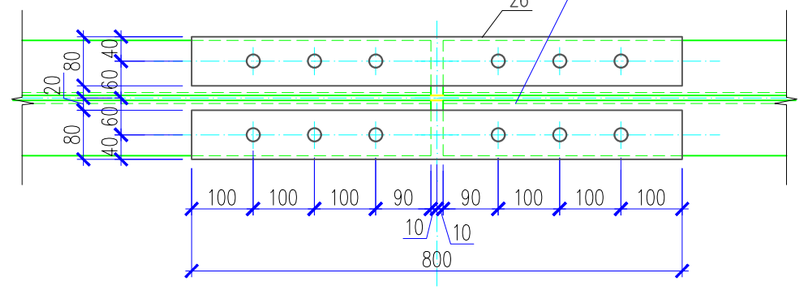

4–4

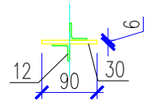

5–5

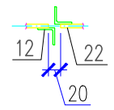

Позиция 24

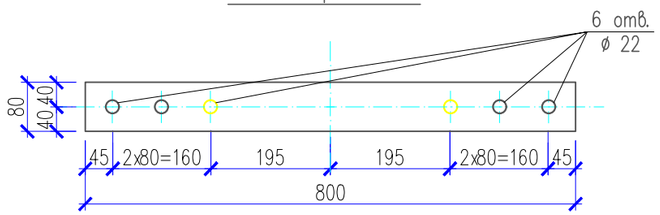

Позиция 23

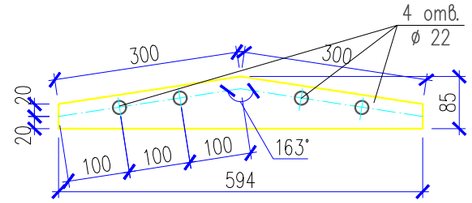

Позиция 26

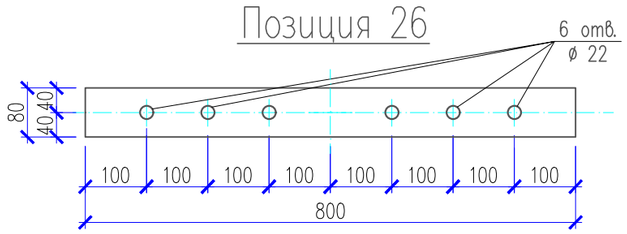

Позиция 25

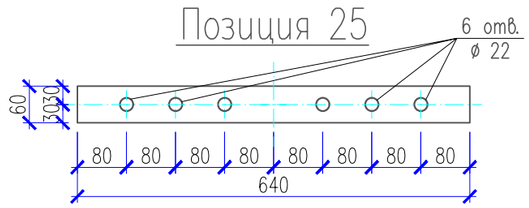

1. Данный лист см. совместно с листами КМ-25.

Изм.	Кол. уч.	Лист	N док.	Подп.	Дата	01-2024-КМ
						Строительство физкультурно-оздоровительного комплекса в селе Елтай Индерского района Атырауской области.
Проверил		Паршина				Стадия: РП; Лист: 31; Листов:
Разработ.		Паршина				Узел 3. Позиция 23, 24, 25, 26. Сечение 1-1, 2-2, 3-3, 4-4, 5-5.
Н. контроль		Бейсембаев				ТОО "Архдизстрой" Шымкент 2024

Согласовано

Взам. инв. N

Подп. и дата

Инв. N подл.

Спецификация материалов

Поз.	Обозначение	Наименование	Кол.	Масса ед.,кг.	Примеч.
В1	ГОСТ 8509-93	Уголок 75х75х5 ГОСТ 8509-93 / С235 ГОСТ 27772-2021 L=7070	12	41.0	492

1

КМ-8

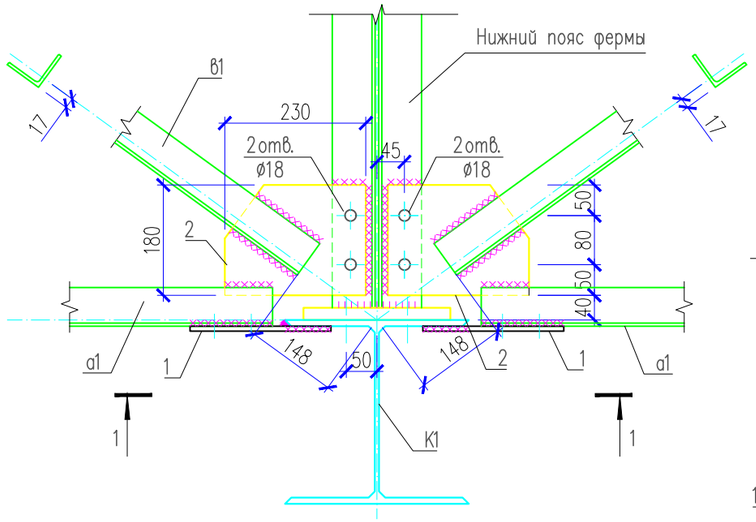

1–1

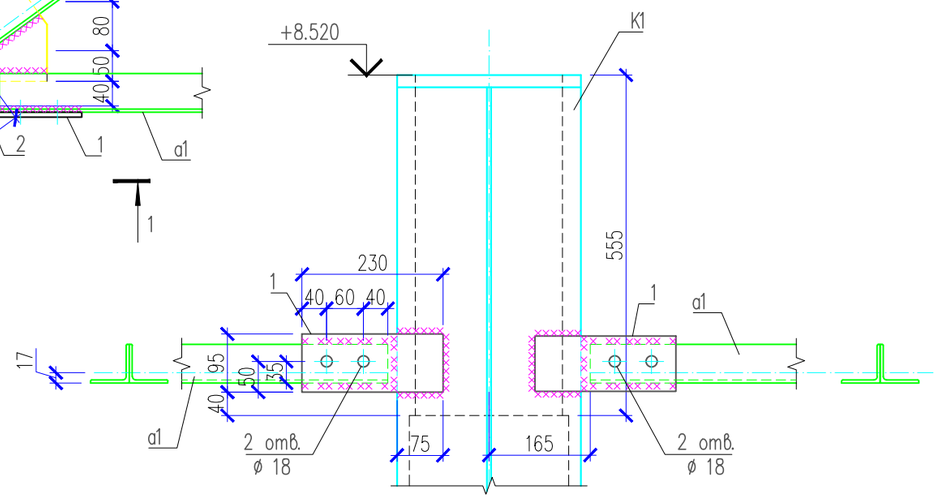

4

КМ-9

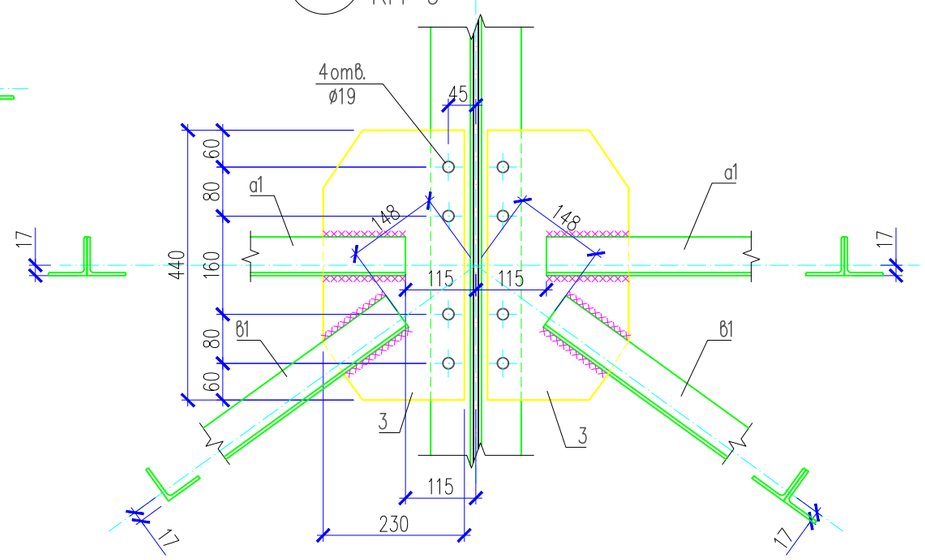

2

КМ-8

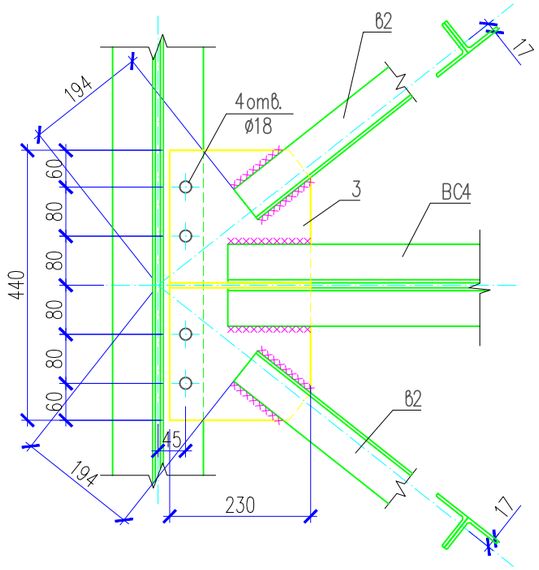

3

КМ-8

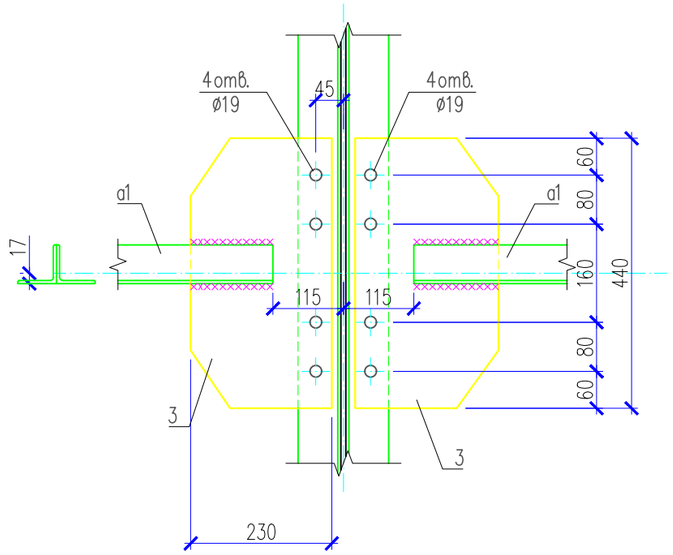

1. Данный лист см. совместно с листом КМ-0,0.

Изм.	Кол. уч.	Лист	N док.	Подп.	Дата
Проверил		Паршина			
Разработ.		Паршина			
Н. контроль		Бейсембаев			

01-2024-КМ

Строительство физкультурно-оздоровительного комплекса в селе Елтай Индерского района Атырауской области.

Стадия	Лист	Листов
РП	32	

Горизонтальная связь СГ2.
Узел 1, 2, 3, 4. Сечение 1-1.

ТОО "Архдизстрой"
Шымкент 2024

Согласовано

Взам. инв. N

Подп. и дата

Инв. N подл.

Геометрическая схема связи вертикальной ВС-7(по фермам)

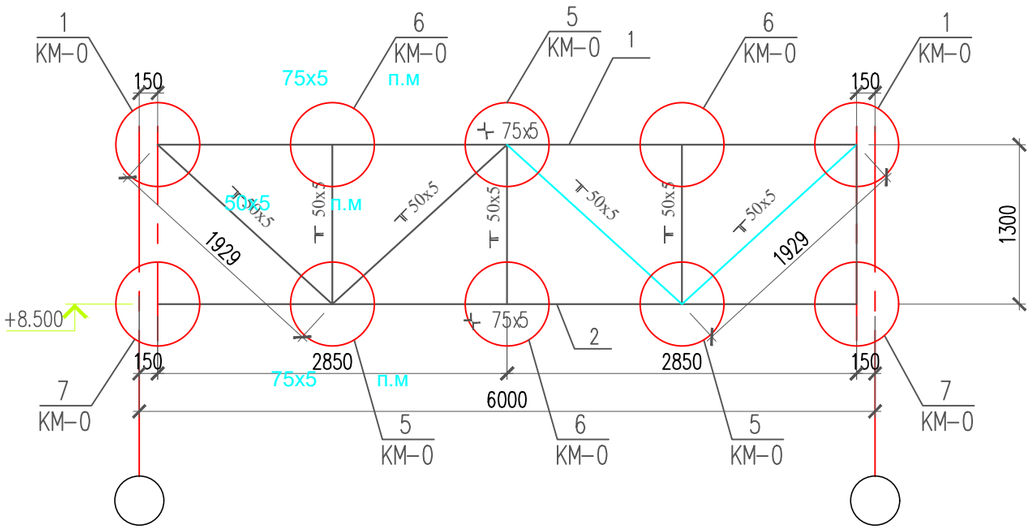

Геометрическая схема связи вертикальной ВС-1(по фермам)

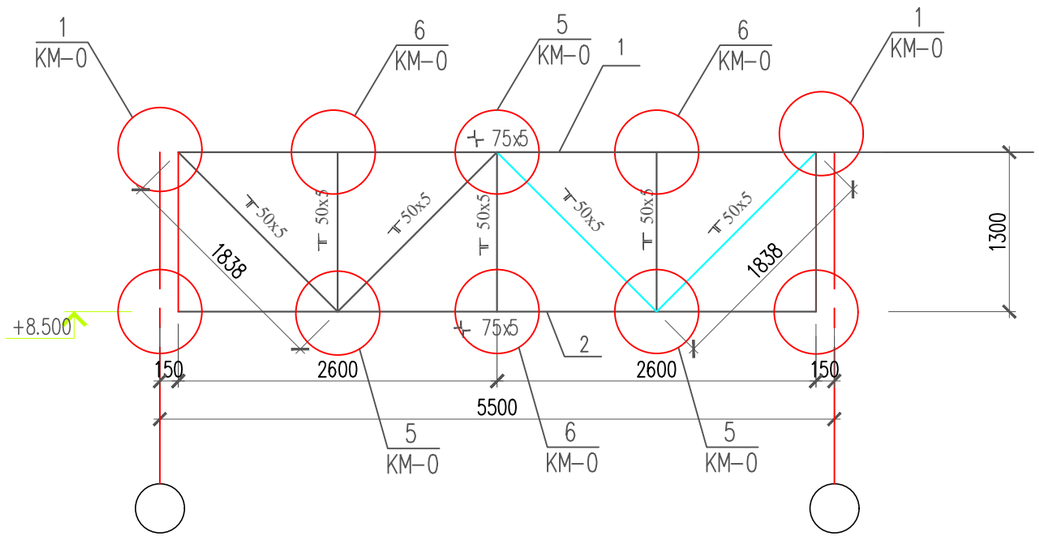

1. Данный лист смотри совместно с л.КМ-0.

Спецификация конструктивных элементов

Марка поз.	Обозначение	Наименование	Кол.	Масса ед.кг	Приме-чание (общ.расх. кг.)
		Вертикальная связь ВС-7	320.27		
1	ГОСТ 8509-93	⊥L 75х5 ГОСТ 8509-93 L=5700	1	66,12	
2	ГОСТ 8509-93	⊥L 75х5ГОСТ 8509-93 L=5700	1	66,12	
3	ГОСТ 8509-93	⊥L 50х5 ГОСТ 8509-93 п.м	11,66	7.54	87,91
	ГОСТ 19903-2015	Лист 8х350х370 ГОСТ 19903-2015 / ВСт3кп2 ГОСТ 380-2005	2	8,13	16.26
	ГОСТ 19903-2015	Лист 8х280х180 ГОСТ 19903-2015 / ВСт3кп2 ГОСТ 380-2005	2	3.17	6.34
	ГОСТ 19903-2015	Лист 8х700х323 ГОСТ 19903-2015 / ВСт3кп2 ГОСТ 380-2005	3	14.20	42.60
	ГОСТ 19903-2015	Лист 8х325х295 ГОСТ 19903-2015 / ВСт3кп2 ГОСТ 380-2005	3	6.02	18.06
	ГОСТ 19903-2015	Лист 8х200х190ГОСТ 19903-2015 / ВСт3кп2 ГОСТ 380-2005	2	2.39	4.78
	ГОСТ 19903-2015	Лист 8х370х260ГОСТ 19903-2015 / ВСт3кп2 ГОСТ 380-2005	2	6.04	12.08
		Вертикальная связь ВС-1	305,66		
1	ГОСТ 8509-93	⊥L 75х5 ГОСТ 8509-93 L=5200	1	60,32	
2	ГОСТ 8509-93	⊥L 75х5ГОСТ 8509-93 L=5200	1	60,32	
3	ГОСТ 8509-93	⊥L 50х5 ГОСТ 8509-93 п.м	11,26	7.54	84,9кг
	ГОСТ 19903-2015	Лист 8х350х370 ГОСТ 19903-2015 / ВСт3кп2 ГОСТ 380-2005	2	8,13	16.26
	ГОСТ 19903-2015	Лист 8х280х180 ГОСТ 19903-2015 / ВСт3кп2 ГОСТ 380-2005	2	3.17	6.34
	ГОСТ 19903-2015	Лист 8х700х323 ГОСТ 19903-2015 / ВСт3кп2 ГОСТ 380-2005	3	14.20	42.60
	ГОСТ 19903-2015	Лист 8х325х295 ГОСТ 19903-2015 / ВСт3кп2 ГОСТ 380-2005	3	6.02	18.06
	ГОСТ 19903-2015	Лист 8х200х190ГОСТ 19903-2015 / ВСт3кп2 ГОСТ 380-2005	2	2.39	4.78
	ГОСТ 19903-2015	Лист 8х370х260ГОСТ 19903-2015 / ВСт3кп2 ГОСТ 380-2005	2	6.04	12.08

Согласовано:

Взам.инв.№

Подп. и дата.

Инв.№ подл.

Изм.	Кол. уч.	Лист	N док.	Подп.	Дата	01-2024-КМ		
						Строительство физкультурно-оздоровительного комплекса в селе Елтай Индерского района Атырауской области.		
							Стадия	Лист	Листов
							РП	33	
Проверил		Паршина				Геометрическая схема вертикальной связи ВС-1; ВС-7.(по фермам)	ТОО "Архдизстрой" Шымкент 2024	
Разработ.		Паршина						
Н. контроль		Бейсембаев						

Формат А3

Геометрическая схема связи вертикальной ВС-10(по фермам)

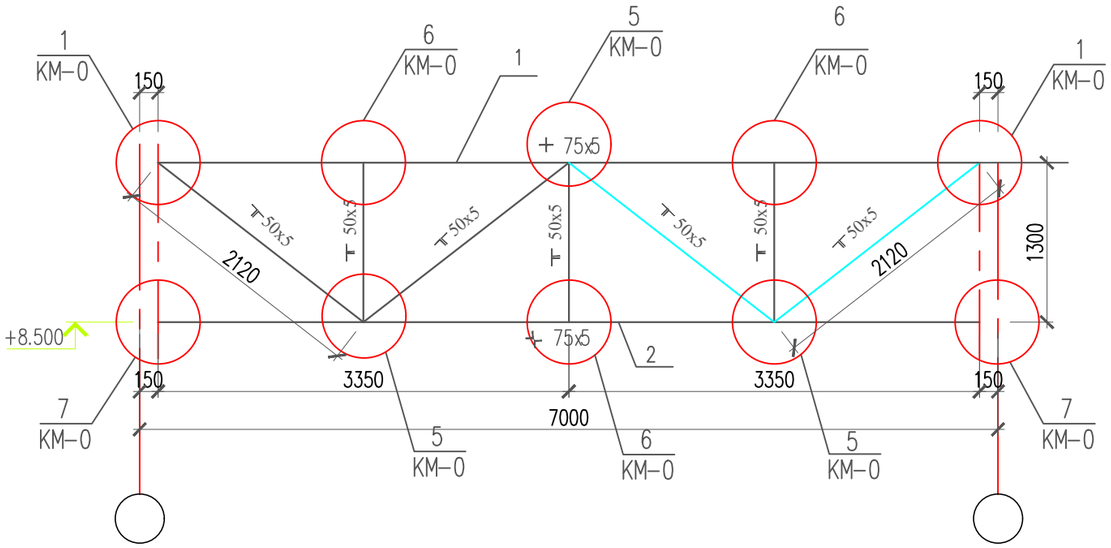

Геометрическая схема связи вертикальной ВС-4(по фермам)

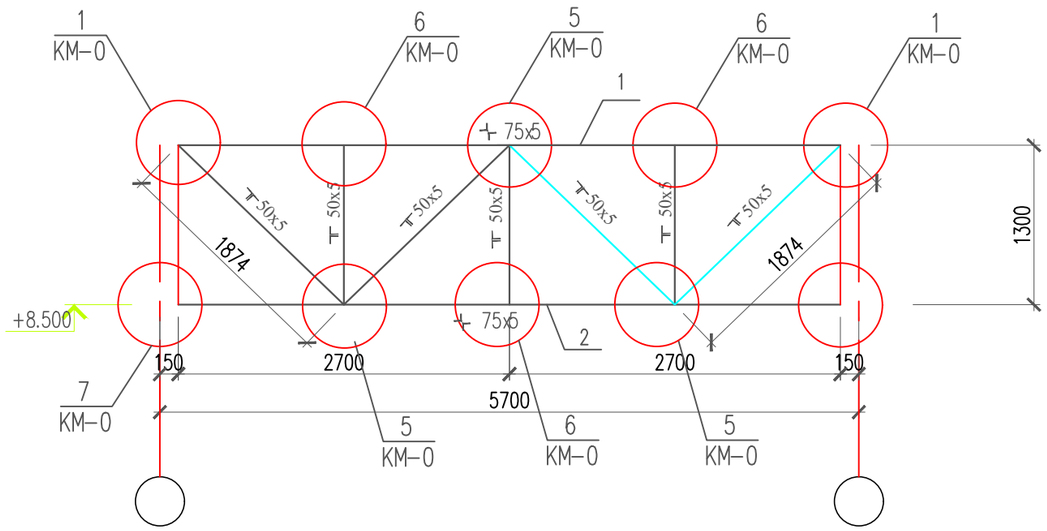

1. Данный лист смотри совместно с л.КМ-0.

Спецификация конструктивных элементов

Марка поз.	Обозначение	Наименование	Кол.	Масса ед.кг	Приме-чание (общ.расх. кг.)
		Вертикальная связь ВС-10	348,30		
1	ГОСТ 8509-93	⊥L 75х5 ГОСТ 8509-93 L=6700	1	77,72	
2	ГОСТ 8509-93	⊥L 75х5ГОСТ 8509-93 L=6700	1	77,72	
3	ГОСТ 8509-93	⊥L 50х5 ГОСТ 8509-93 п.м	12,30	7.54	92,74кг
	ГОСТ 19903-2015	Лист 8х350х370 ГОСТ 19903-2015 / ВСт3кп2 ГОСТ 380-2005	2	8,13	16.26
	ГОСТ 19903-2015	Лист 8х280х180 ГОСТ 19903-2015 / ВСт3кп2 ГОСТ 380-2005	2	3.17	6.34
	ГОСТ 19903-2015	Лист 8х700х323 ГОСТ 19903-2015 / ВСт3кп2 ГОСТ 380-2005	3	14.20	42.60
	ГОСТ 19903-2015	Лист 8х325х295 ГОСТ 19903-2015 / ВСт3кп2 ГОСТ 380-2005	3	6.02	18.06
	ГОСТ 19903-2015	Лист 8х200х190ГОСТ 19903-2015 / ВСт3кп2 ГОСТ 380-2005	2	2.39	4.78
	ГОСТ 19903-2015	Лист 8х370х260ГОСТ 19903-2015 / ВСт3кп2 ГОСТ 380-2005	2	6.04	12.08
		Вертикальная связь ВС-4	309,85		
1	ГОСТ 8509-93	⊥L 75х5 ГОСТ 8509-93 L=5400	1	62,64	
2	ГОСТ 8509-93	⊥L 75х5ГОСТ 8509-93 L=5400	1	62,64	
3	ГОСТ 8509-93	⊥L 50х5 ГОСТ 8509-93 п.м	11,20	7.54	84.45кг
	ГОСТ 19903-2015	Лист 8х350х370 ГОСТ 19903-2015 / ВСт3кп2 ГОСТ 380-2005	2	8,13	16.26
	ГОСТ 19903-2015	Лист 8х280х180 ГОСТ 19903-2015 / ВСт3кп2 ГОСТ 380-2005	2	3.17	6.34
	ГОСТ 19903-2015	Лист 8х700х323 ГОСТ 19903-2015 / ВСт3кп2 ГОСТ 380-2005	3	14.20	42.60
	ГОСТ 19903-2015	Лист 8х325х295 ГОСТ 19903-2015 / ВСт3кп2 ГОСТ 380-2005	3	6.02	18.06
	ГОСТ 19903-2015	Лист 8х200х190ГОСТ 19903-2015 / ВСт3кп2 ГОСТ 380-2005	2	2.39	4.78
	ГОСТ 19903-2015	Лист 8х370х260ГОСТ 19903-2015 / ВСт3кп2 ГОСТ 380-2005	2	6.04	12.08

Согласовано:

Взам.инв.№

Подп. и дата.

Инв.№ подл.

Изм.	Кол. уч.	Лист	N док.	Подп.	Дата	01-2024-КМ		
						Строительство физкультурно-оздоровительного комплекса в селе Елтай Индерского района Атырауской области.		
							Стадия	Лист	Листов
							РП	34	
Проверил		Паршина				Геометрическая схема вертикальной связи ВС-4; ВС-10.(по фермам)	ТОО "Архдизстрой" Шымкент 2024	
Разработ.		Паршина						
Н. контроль		Бейсембаев						

Формат А3

Геометрическая схема связи вертикальной ВС-9(по фермам)

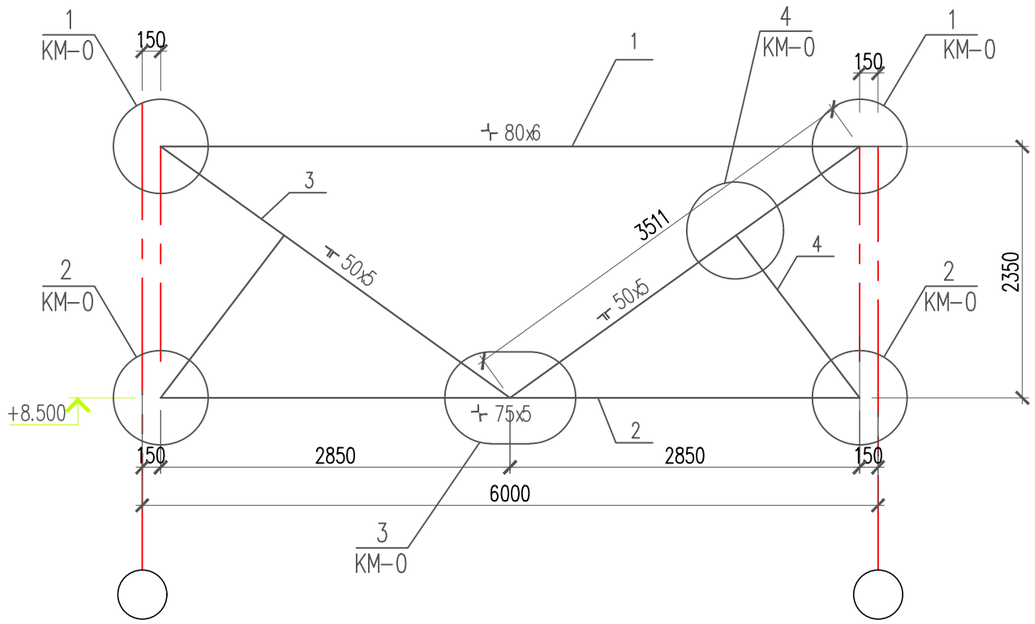

Геометрическая схема связи вертикальной ВС-6(по фермам)

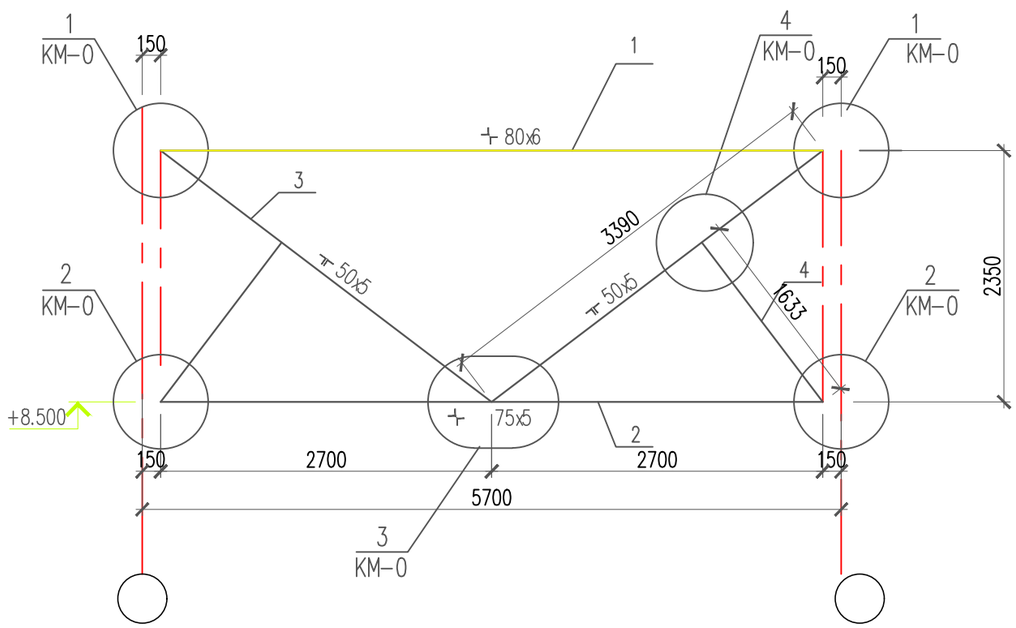

Спецификация конструктивных элементов

Марка поз.	Обозначение	Наименование	Кол.	Масса ед.кг	Приме-чание (общ.расх. кг.)
		Вертикальная связь ВС-9	294.53		
1	ГОСТ 8509-93	┼ 80х6 ГОСТ 8509-93 L=5700	1	83,90	
2	ГОСТ 8509-93	┼ 75х5ГОСТ 8509-93 L=5700	1	66,12	
3	ГОСТ 8509-93	⊥L 50х5 ГОСТ 8509-93 п.м	7.40	7.54	55,80
4	ГОСТ 8509-93	⊥L 50х5 ГОСТ 8509-93 п.м	3,63	7.54	27.37
	ГОСТ 19903-2015	Лист 8х350х370 ГОСТ 19903-2015 / ВСт3кп2 ГОСТ 380-2005	4	8.13	32.52
	ГОСТ 19903-2015	Лист 8х280х180 ГОСТ 19903-2015 / ВСт3кп2 ГОСТ 380-2005	2	3.17	6.34
	ГОСТ 19903-2015	Лист 8х700х323 ГОСТ 19903-2015 / ВСт3кп2 ГОСТ 380-2005	1	14.20	14.20
	ГОСТ 19903-2015	Лист 8х285х125 ГОСТ 19903-2015 / ВСт3кп2 ГОСТ 380-2005	2	2.24	4.48
	ГОСТ 19903-2015	Лист 8х200х150ГОСТ 19903-2015 / ВСт3кп2 ГОСТ 380-2005	2	1.90	3.80
		Вертикальная связь ВС-6	284,23		
1	ГОСТ 8509-93	┼ 80х6 ГОСТ 8509-93 L=5400	1	79,49	
2	ГОСТ 8509-93	┼ 75х5ГОСТ 8509-93 L=5400	1	62.64	
3	ГОСТ 8509-93	⊥L 50х5 ГОСТ 8509-93 п.м	7,16	7.54	53,98
4	ГОСТ 8509-93	⊥L 50х5 ГОСТ 8509-93 п.м	3,55	7.54	26,78
	ГОСТ 19903-2015	Лист 8х350х370 ГОСТ 19903-2015 / ВСт3кп2 ГОСТ 380-2005	4	8.13	32.52
	ГОСТ 19903-2015	Лист 8х280х180 ГОСТ 19903-2015 / ВСт3кп2 ГОСТ 380-2005	2	3.17	6.34
	ГОСТ 19903-2015	Лист 8х700х323 ГОСТ 19903-2015 / ВСт3кп2 ГОСТ 380-2005	1	14.20	14.20
	ГОСТ 19903-2015	Лист 8х285х125 ГОСТ 19903-2015 / ВСт3кп2 ГОСТ 380-2005	2	2.24	4.48
	ГОСТ 19903-2015	Лист 8х200х150ГОСТ 19903-2015 / ВСт3кп2 ГОСТ 380-2005	2	1.90	3.80

1. Данный лист смотри совместно с л.КМ-0.

Изм.	Кол. уч.	Лист	N док.	Подп.	Дата
Проверил		Паршина			
Разработ.		Паршина			
Н. контроль		Бейсембаев			

01-2024-КМ

Строительство физкультурно-оздоровительного комплекса в селе Елтай Индерского района Атырауской области.

Стадия	Лист	Листов
РП	35	

Геометрическая схема вертикальной связи ВС-6; ВС-9.(по фермам)

ТОО "Архдизстрой" Шымкент 2024

Согласовано:

Взам.инв.№

Подп. и дата.

Инв.№ подл.

Формат А3

Геометрическая схема связи вертикальной ВС-3(по фермам)

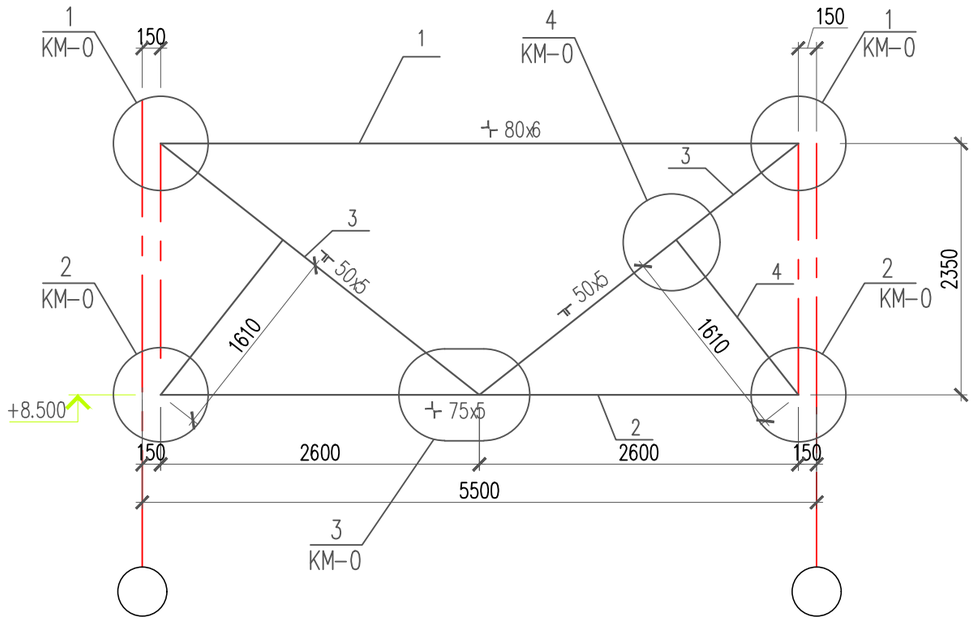

Геометрическая схема связи вертикальной ВС-12(по фермам)

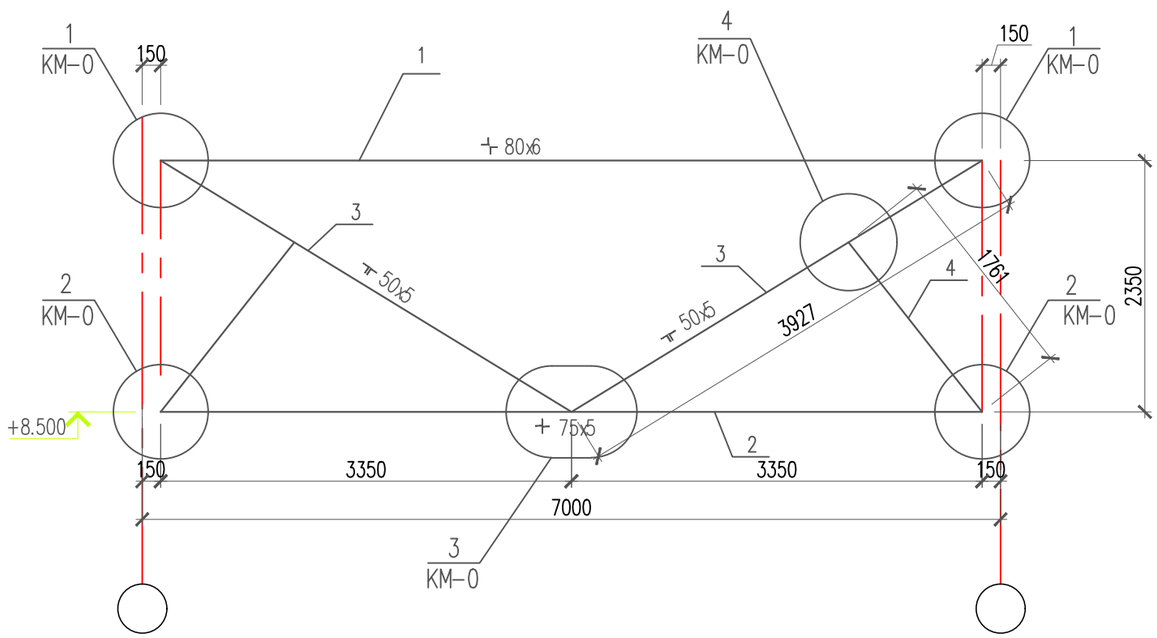

Спецификация конструктивных элементов

Марка поз.	Обозначение	Наименование	Кол.	Масса ед.кг	Приме-чание (общ.расх. кг.)
		Вертикальная связь ВС-3	299,21		
1	ГОСТ 8509-93	┼ 80х6 ГОСТ 8509-93 L=5200	1	76,54	
2	ГОСТ 8509-93	┼ 75х6ГОСТ 8509-93 L=5200	1	60,32	
3	ГОСТ 8509-93	⊥L 50х5 ГОСТ 8509-93 п.м	7,0	9.62	67.34кг
4	ГОСТ 8509-93	⊥L 63х6 ГОСТ 8509-93 п.м	3,50	9.62	33.67кг
	ГОСТ 19903-2015	Лист 8х350х370 ГОСТ 19903-2015 / ВСт3кп2 ГОСТ 380-2005	4	8.13	32.52
	ГОСТ 19903-2015	Лист 8х280х180 ГОСТ 19903-2015 / ВСт3кп2 ГОСТ 380-2005	2	3.17	6.34
	ГОСТ 19903-2015	Лист 8х700х323 ГОСТ 19903-2015 / ВСт3кп2 ГОСТ 380-2005	1	14.20	14.20
	ГОСТ 19903-2015	Лист 8х285х125 ГОСТ 19903-2015 / ВСт3кп2 ГОСТ 380-2005	2	2.24	4.48
	ГОСТ 19903-2015	Лист 8х200х150ГОСТ 19903-2015 / ВСт3кп2 ГОСТ 380-2005	2	1.90	3.80
		Вертикальная связь ВС-12	328.54		
1	ГОСТ 8509-93	┼ 80х6 ГОСТ 8509-93 L=6700	1	98.62	
2	ГОСТ 8509-93	┼ 75х6ГОСТ 8509-93 L=6700	1	77.72	
3	ГОСТ 8509-93	⊥L 50х5 ГОСТ 8509-93 п.м	8,20	7.54	61,83кг
4	ГОСТ 8509-93	⊥L 63х6 ГОСТ 8509-93 п.м	3,85	7.54	29,03кг
	ГОСТ 19903-2015	Лист 8х350х370 ГОСТ 19903-2015 / ВСт3кп2 ГОСТ 380-2005	4	8.13	32.52
	ГОСТ 19903-2015	Лист 8х280х180 ГОСТ 19903-2015 / ВСт3кп2 ГОСТ 380-2005	2	3.17	6.34
	ГОСТ 19903-2015	Лист 8х700х323 ГОСТ 19903-2015 / ВСт3кп2 ГОСТ 380-2005	1	14.20	14.20
	ГОСТ 19903-2015	Лист 8х285х125 ГОСТ 19903-2015 / ВСт3кп2 ГОСТ 380-2005	2	2.24	4.48
	ГОСТ 19903-2015	Лист 8х200х150ГОСТ 19903-2015 / ВСт3кп2 ГОСТ 380-2005	2	1.90	3.80

1. Данный лист смотри совместно с л.КМ-0.

Изм.	Кол. уч.	Лист	N док.	Подп.	Дата	01-2024-КМ			
						Строительство физкультурно-оздоровительного комплекса в селе Елтай Индерского района Атырауской области.			
							Стадия	Лист	Листов
							РП	36	
Проверил		Паршина							
Разработ.		Паршина				Геометрическая схема вертикальной связи ВС-3; ВС-12.(по фермам)	ТОО "Архдизстрой" Шымкент 2024		
Н. контроль		Бейсембаев							

Согласовано:

Взам.инв.№

Подп. и дата.

Инв.№ подл.

Формат А3

Геометрическая схема связи вертикальной ВС-8(по фермам)

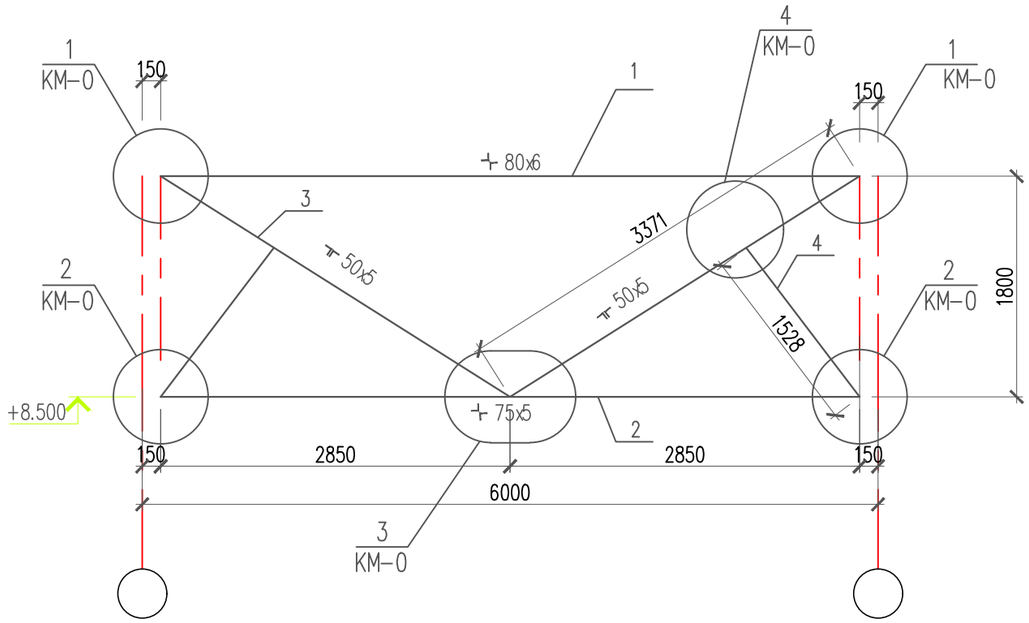

Геометрическая схема связи вертикальной ВС-5(по фермам)

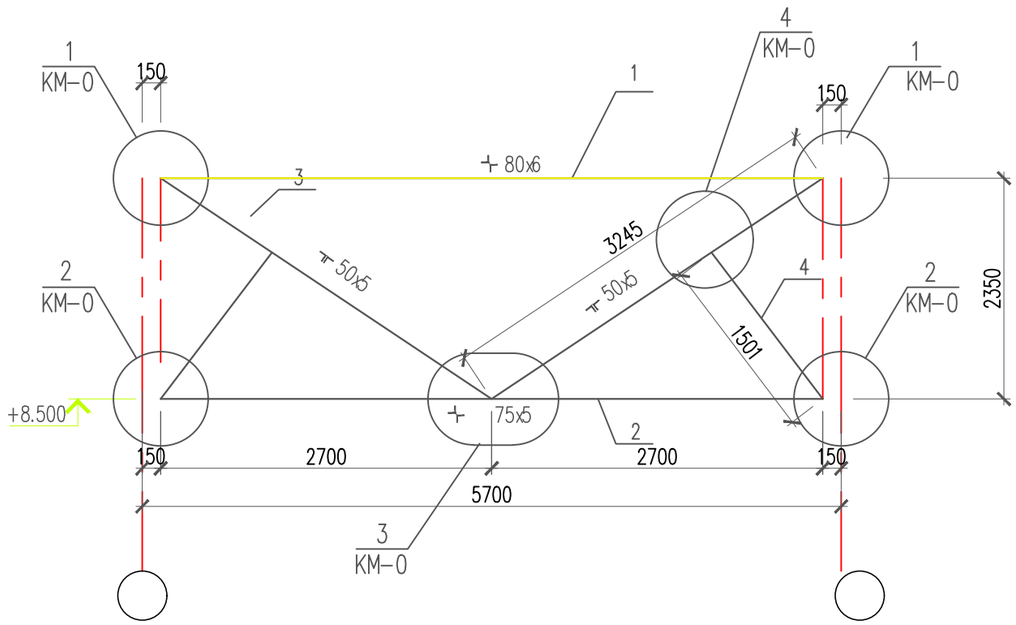

Спецификация конструктивных элементов

Марка поз.	Обозначение	Наименование	Кол.	Масса ед.кг	Приме-чание (общ.расх. кг.)
		Вертикальная связь ВС-8	285.25		
1	ГОСТ 8509-93	┼ 80х6ГОСТ 8509-93 L=5700	1	83,90	
2	ГОСТ 8509-93	┼ 75х5ГОСТ 8509-93 L=5700	1	66,12	
3	ГОСТ 8509-93	⊥L 50х5 ГОСТ 8509-93 п.м	6,74	7.54	50,82
4	ГОСТ 8509-93	⊥L 50х5 ГОСТ 8509-93 п.м	3,06	7.54	23.07
	ГОСТ 19903-2015	Лист 8х350х370 ГОСТ 19903-2015 / ВСт3кп2 ГОСТ 380-2005	4	8.13	32.52
	ГОСТ 19903-2015	Лист 8х280х180 ГОСТ 19903-2015 / ВСт3кп2 ГОСТ 380-2005	2	3.17	6.34
	ГОСТ 19903-2015	Лист 8х700х323 ГОСТ 19903-2015 / ВСт3кп2 ГОСТ 380-2005	1	14.20	14.20
	ГОСТ 19903-2015	Лист 8х285х125 ГОСТ 19903-2015 / ВСт3кп2 ГОСТ 380-2005	2	2.24	4.48
	ГОСТ 19903-2015	Лист 8х200х150ГОСТ 19903-2015 / ВСт3кп2 ГОСТ 380-2005	2	1.90	3.80
		Вертикальная связь ВС-5	275.02		
1	ГОСТ 8509-93	┼ 80х6 ГОСТ 8509-93 L=5400	1	79,49	
2	ГОСТ 8509-93	┼ 75х5ГОСТ 8509-93 L=5400	1	62.64	
3	ГОСТ 8509-93	⊥L 50х5 ГОСТ 8509-93 п.м	6,49	7.54	48.93
4	ГОСТ 8509-93	⊥L 50х5 ГОСТ 8509-93 п.м	3,0	7.54	22,62
	ГОСТ 19903-2015	Лист 8х350х370 ГОСТ 19903-2015 / ВСт3кп2 ГОСТ 380-2005	4	8.13	32.52
	ГОСТ 19903-2015	Лист 8х280х180 ГОСТ 19903-2015 / ВСт3кп2 ГОСТ 380-2005	2	3.17	6.34
	ГОСТ 19903-2015	Лист 8х700х323 ГОСТ 19903-2015 / ВСт3кп2 ГОСТ 380-2005	1	14.20	14.20
	ГОСТ 19903-2015	Лист 8х285х125 ГОСТ 19903-2015 / ВСт3кп2 ГОСТ 380-2005	2	2.24	4.48
	ГОСТ 19903-2015	Лист 8х200х150ГОСТ 19903-2015 / ВСт3кп2 ГОСТ 380-2005	2	1.90	3.80

1. Данный лист смотри совместно с л.КМ-0.

Изм.	Кол. уч.	Лист	N док.	Подп.	Дата
Проверил		Паршина			
Разработ.		Паршина			
Н. контроль		Бейсембаев			

01-2024-КМ

Строительство физкультурно-оздоровительного комплекса в селе Елтай Индерского района Атырауской области.

Стадия	Лист	Листов
РП	37	

Геометрическая схема вертикальной связи ВС-8; ВС-5.(по фермам)

ТОО "Архдизстрой" Шымкент 2024

Согласовано:

Взам.инв.№

Подп. и дата.

Инв.№ подл.

Формат А3

Геометрическая схема связи вертикальной ВС-2(по фермам)

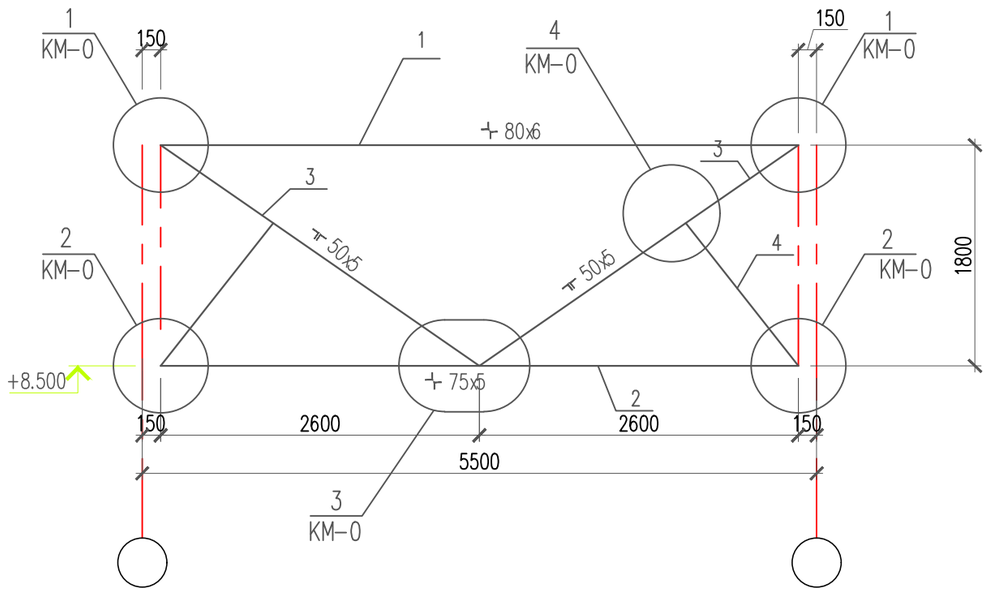

Геометрическая схема связи вертикальной ВС-11(по фермам)

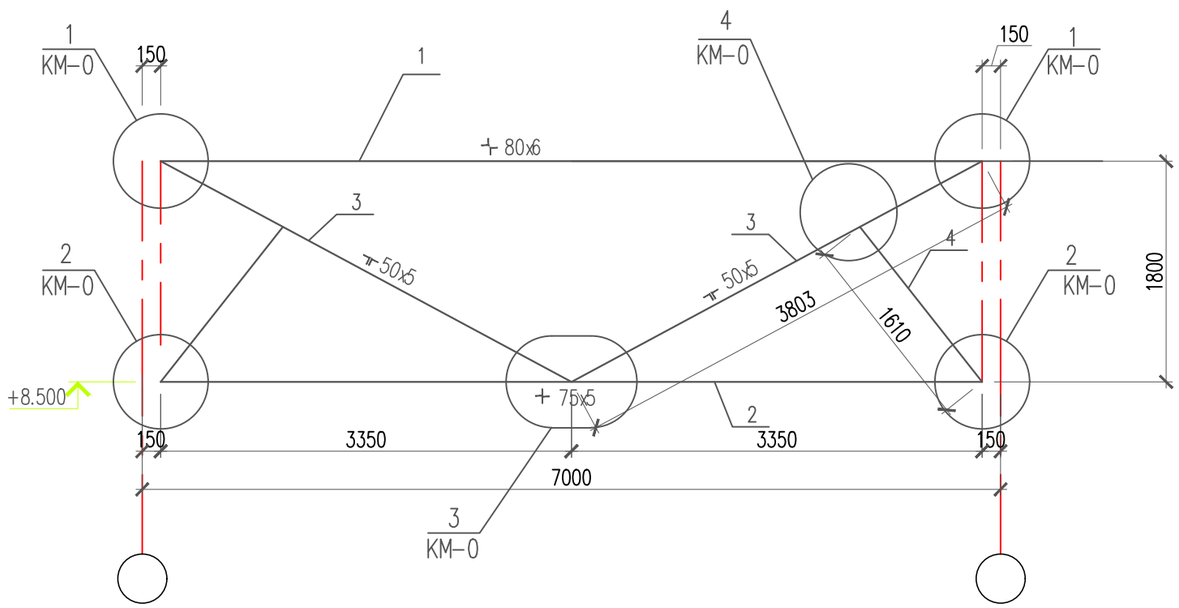

Спецификация конструктивных элементов

Марка поз.	Обозначение	Наименование	Кол.	Масса ед.кг	Приме-чание (общ.расх. кг.)
		Вертикальная связь ВС-2	298,17		
1	ГОСТ 8509-93	┼ 80х6 ГОСТ 8509-93 L=5200	1	76,54	
2	ГОСТ 8509-93	┼ 75х6ГОСТ 8509-93 L=5200	1	60,32	
3	ГОСТ 8509-93	⊥L 50х5 ГОСТ 8509-93 п.м	6,32	7,54	77.65кг
4	ГОСТ 8509-93	⊥L 50х5 ГОСТ 8509-93 п.м	2,96	7,54	22.32кг
	ГОСТ 19903-2015	Лист 8х350х370 ГОСТ 19903-2015 / ВСт3кп2 ГОСТ 380-2005	4	8.13	32.52
	ГОСТ 19903-2015	Лист 8х280х180 ГОСТ 19903-2015 / ВСт3кп2 ГОСТ 380-2005	2	3.17	6.34
	ГОСТ 19903-2015	Лист 8х700х323 ГОСТ 19903-2015 / ВСт3кп2 ГОСТ 380-2005	1	14.20	14.20
	ГОСТ 19903-2015	Лист 8х285х125 ГОСТ 19903-2015 / ВСт3кп2 ГОСТ 380-2005	2	2.24	4.48
	ГОСТ 19903-2015	Лист 8х200х150ГОСТ 19903-2015 / ВСт3кп2 ГОСТ 380-2005	2	1.90	3.80
		Вертикальная связь ВС-11	319,11		
1	ГОСТ 8509-93	┼ 80х6 ГОСТ 8509-93 L=6700	1	98.62	
2	ГОСТ 8509-93	┼ 75х6ГОСТ 8509-93 L=6700	1	77.72	
3	ГОСТ 8509-93	⊥L 50х5 ГОСТ 8509-93 п.м	7,60	7.54	57,30кг
4	ГОСТ 8509-93	⊥L 50х5 ГОСТ 8509-93 п.м	3,20	7.54	24,13кг
	ГОСТ 19903-2015	Лист 8х350х370 ГОСТ 19903-2015 / ВСт3кп2 ГОСТ 380-2005	4	8.13	32.52
	ГОСТ 19903-2015	Лист 8х280х180 ГОСТ 19903-2015 / ВСт3кп2 ГОСТ 380-2005	2	3.17	6.34
	ГОСТ 19903-2015	Лист 8х700х323 ГОСТ 19903-2015 / ВСт3кп2 ГОСТ 380-2005	1	14.20	14.20
	ГОСТ 19903-2015	Лист 8х285х125 ГОСТ 19903-2015 / ВСт3кп2 ГОСТ 380-2005	2	2.24	4.48
	ГОСТ 19903-2015	Лист 8х200х150ГОСТ 19903-2015 / ВСт3кп2 ГОСТ 380-2005	2	1.90	3.80

1. Данный лист смотри совместно с л.КМ-0.

Изм.	Кол. уч.	Лист	N док.	Подп.	Дата
Проверил		Паршина			
Разработ.		Паршина			
Н. контроль		Бейсембаев			

01-2024-КМ

Строительство физкультурно-оздоровительного комплекса в селе Елтай Индерского района Атырауской области.

Стадия	Лист	Листов
РП	38	

Геометрическая схема вертикальной связи ВС-2; ВС-11.(по фермам)

ТОО "Архдизстрой" Шымкент 2024

Согласовано:

Взам.инв.№

Подп. и дата.

Инв.№ подл.

Формат А3

Узел 1

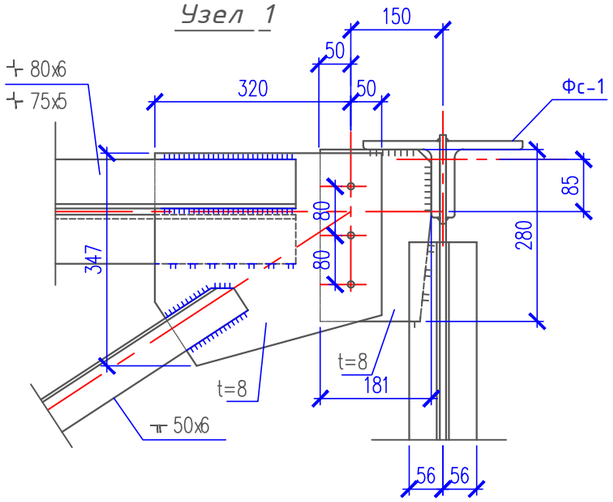

Узел 3

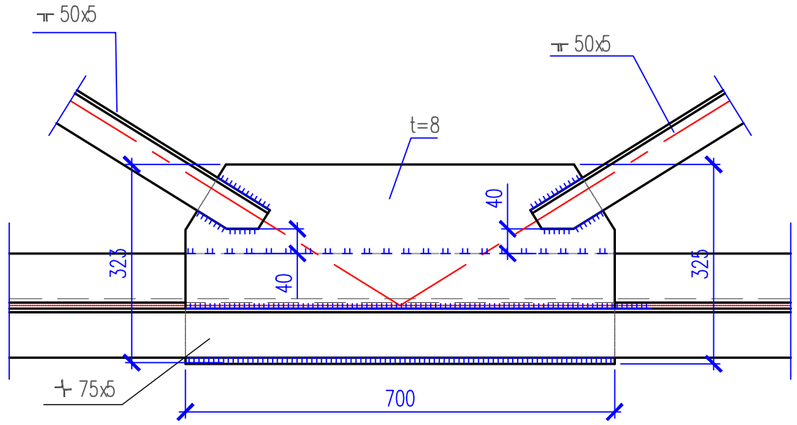

Узел 4

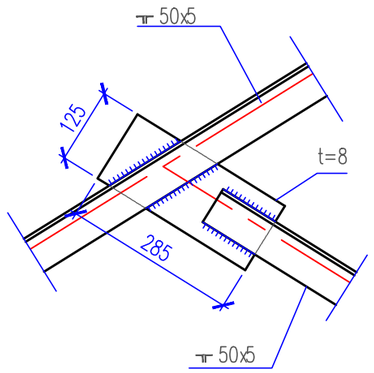

Узел 2

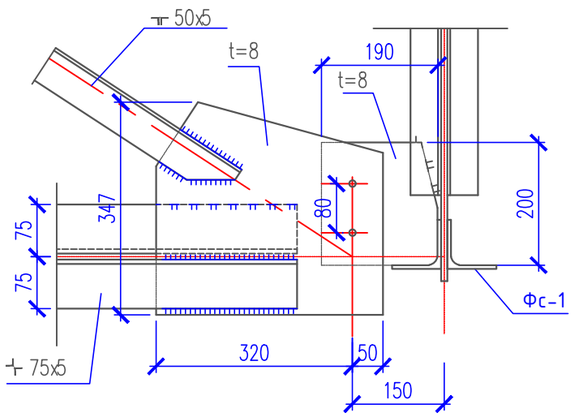

1. Данный лист смотри совместно с л.КМ-0÷0.

						01-2024-КМ		АС
Изм.	Кол. уч.	Лист	N док.	Подп.	Дата	Строительство физкультурно-оздоровительного комплекса в селе Елтай Индерского района Атырауской области.		
							Стадия	Лист	Листов
Проверил		Паршина					РП	39	
Разработ.		Паршина				Узлы связей 1÷4.(по фермам)	ТОО "Архдизстрой" Шымкент 2024	
Н. контроль		Бейсембаев						

Согласовано:

Взам.инв.№

Подп. и дата.

Инв.№ подл.

Узел 5

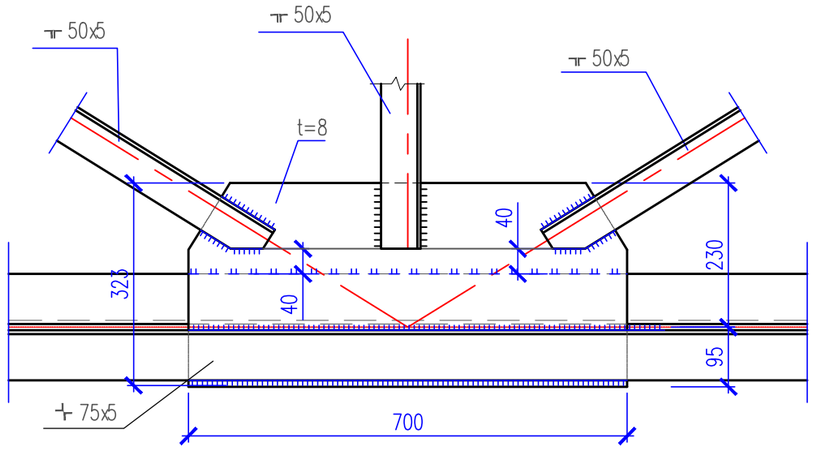

Узел 6

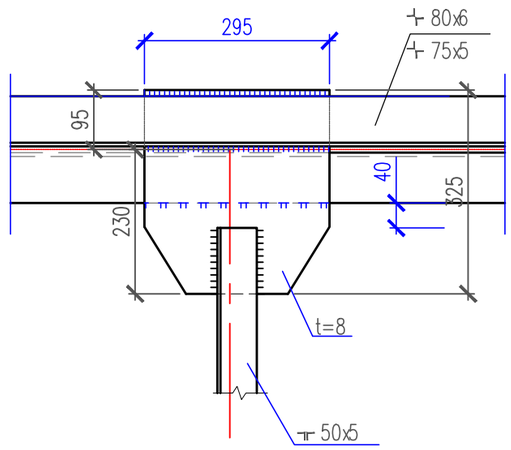

Узел 7

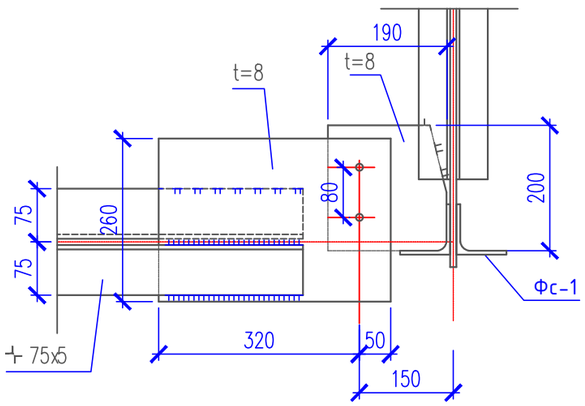

1. Данный лист смотри совместно с л.КМ-0÷0.

Изм.	Кол. уч.	Лист	N док.	Подп.	Дата	01-2024-КМ
						Строительство физкультурно-оздоровительного комплекса в селе Елтай Индерского района Атырауской области.
Проверил		Паршина				Стадия: РП; Лист: 40; Листов:
Разработ.		Паршина				Узлы связей 5,6,7.(по фермам)
Н. контроль		Бейсембаев				ТОО "Архдизстрой" Шымкент 2024

Согласовано:

Взам.инв.№

Подп. и дата.

Инв.№ подл.

Горизонтальная связь СГ1÷СГ4 по верхним поясам ферм

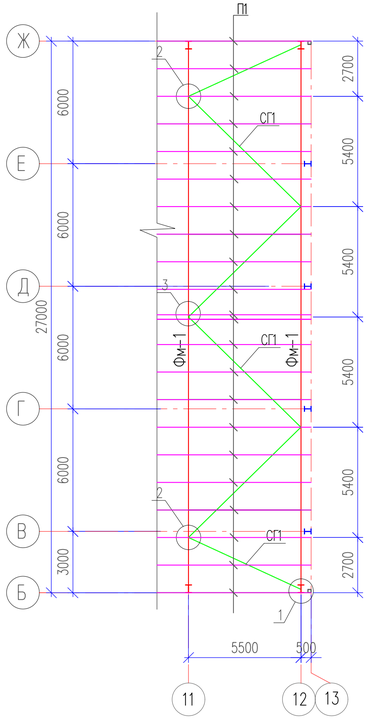

Вертикальная связь СВ1; СВ2; СВ3; СВ4 по колоннам

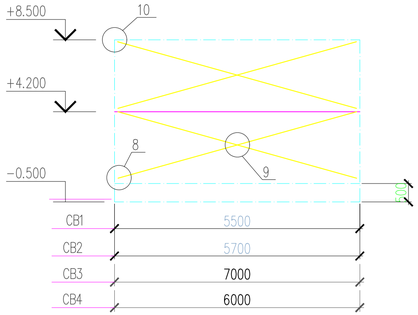

Спецификация материалов

Поз.	Обозначение	Наименование	Кол.	Масса ед., кг.	Примеч.
1	2	3	4	5	6
1	ГОСТ 8240-97	Швеллер 16 ГОСТ 8240-97 / С255 ГОСТ 27772-2021 L=6000	154	85.2	13120.8
2	ГОСТ 8240-97	Швеллер 16 ГОСТ 8240-97 / С255 ГОСТ 27772-2021 L=6500	22	92.30	2030.6
3	ГОСТ 8240-97	Швеллер 16 ГОСТ 8240-97 / С255 ГОСТ 27772-2021 L=7350	22	104.37	2296.14
4	ГОСТ 8510-86*	Уголок 110х70х8 ГОСТ 8510-86* / С255 ГОСТ 27772-2021 L=260	242	2.40	580.80
	Расход дан на шт	Горизонтальная связь СГ1	2		1080.36
5	ГОСТ 8509-93	Уголок 110х110х7 ГОСТ 8509-93 / С255 ГОСТ 27772-2021 L=6050	4	71.93	287.72
6	ГОСТ 8509-93	Уголок 110х110х7 ГОСТ 8509-93 / С255 ГОСТ 27772-2021 L=7700	8	91.55	732.4
7	ГОСТ 19903-2015	Лист 10х250х310 ГОСТ 19903-2015 / С255 ГОСТ 27772-2021	4	6.08	24.32
8	ГОСТ 19903-2015	Лист 10х260х440 ГОСТ 19903-2015 / С255 ГОСТ 27772-2021	4	8.98	35.92
	Расход дан на шт	Горизонтальная связь СГ2	2		1100.88
5	ГОСТ 8509-93	Уголок 110х110х7 ГОСТ 8509-93 / С255 ГОСТ 27772-2021 L=6220	4	73.96	295.84
6	ГОСТ 8509-93	Уголок 110х110х7 ГОСТ 8509-93 / С255 ГОСТ 27772-2021 L=7830	8	93.10	744.80
7	ГОСТ 19903-2015	Лист 10х250х310 ГОСТ 19903-2015 / С255 ГОСТ 27772-2021	4	6.08	24.32
8	ГОСТ 19903-2015	Лист 10х260х440 ГОСТ 19903-2015 / С255 ГОСТ 27772-2021	4	8.98	35.92
	Расход дан на шт	Горизонтальная связь СГ3	2		1130.72
5	ГОСТ 8509-93	Уголок 110х110х7 ГОСТ 8509-93 / С255 ГОСТ 27772-2021 L=6500	4	77.28	309.12
6	ГОСТ 8509-93	Уголок 110х110х7 ГОСТ 8509-93 / С255 ГОСТ 27772-2021 L=8050	8	95.71	761.36
7	ГОСТ 19903-2015	Лист 10х250х310 ГОСТ 19903-2015 / С255 ГОСТ 27772-2021	4	6.08	24.32
8	ГОСТ 19903-2015	Лист 10х260х440 ГОСТ 19903-2015 / С255 ГОСТ 27772-2021	4	8.98	35.92
	Расход дан на шт	Горизонтальная связь СГ4	2		1256.40
5	ГОСТ 8509-93	Уголок 110х110х7 ГОСТ 8509-93 / С255 ГОСТ 27772-2021 L=7430	4	88.34	353.36
6	ГОСТ 8509-93	Уголок 110х110х7 ГОСТ 8509-93 / С255 ГОСТ 27772-2021 L=8860	8	105.35	842.8
7	ГОСТ 19903-2015	Лист 10х250х310 ГОСТ 19903-2015 / С255 ГОСТ 27772-2021	4	6.08	24.32
8	ГОСТ 19903-2015	Лист 10х260х440 ГОСТ 19903-2015 / С255 ГОСТ 27772-2021	4	8.98	35.92

Спецификация материалов

Поз.	Обозначение	Наименование	Кол.	Масса ед., кг.	Примеч.
1	2	3	4	5	6
		Вертикальная связь СВ1			331.32
21	ГОСТ 8509-93	Уголок 110х110х7 ГОСТ 8509-93 / С255 ГОСТ 27772-2021 L=5900	2	70.15	140.30
22	ГОСТ 8509-93	Уголок 110х110х7 ГОСТ 8509-93 / С255 ГОСТ 27772-2021 L=2950	4	35.08	140.32
18	ГОСТ 19903-2015	Лист 8х295х350 ГОСТ 19903-2015 / С255 ГОСТ 27772-2021	4	6.48	25.92
19	ГОСТ 19903-2015	Лист 8х240х450 ГОСТ 19903-2015 / С255 ГОСТ 27772-2021	1	6.78	6.78
20	ГОСТ 103-76	Полоса 80х8 ГОСТ 103-76 / С255 ГОСТ 27772-2021 L=150	24	0.75	18.0
		Вертикальная связь СВ2			292.28
21	ГОСТ 8509-93	Уголок 110х110х7 ГОСТ 8509-93 / С255 ГОСТ 27772-2021 L=6100	2	72.53	145.06
22	ГОСТ 8509-93	Уголок 110х110х7 ГОСТ 8509-93 / С255 ГОСТ 27772-2021 L=2950	4	24.13	96.52
18	ГОСТ 19903-2015	Лист 8х295х350 ГОСТ 19903-2015 / С255 ГОСТ 27772-2021	4	6.48	25.92
19	ГОСТ 19903-2015	Лист 8х240х450 ГОСТ 19903-2015 / С255 ГОСТ 27772-2021	1	6.78	6.78
20	ГОСТ 103-76	Полоса 80х8 ГОСТ 103-76 / С255 ГОСТ 27772-2021 L=150	24	0.75	18.0
		Вертикальная связь СВ3			387.8
21	ГОСТ 8509-93	Уголок 110х110х7 ГОСТ 8509-93 / С255 ГОСТ 27772-2021 L=7200	2	85.61	171.22
22	ГОСТ 8509-93	Уголок 110х110х7 ГОСТ 8509-93 / С255 ГОСТ 27772-2021 L=3500	4	41.62	166.48
18	ГОСТ 19903-2015	Лист 8х295х350 ГОСТ 19903-2015 / С255 ГОСТ 27772-2021	4	6.48	25.92
19	ГОСТ 19903-2015	Лист 8х240х450 ГОСТ 19903-2015 / С255 ГОСТ 27772-2021	1	6.78	6.78
20	ГОСТ 103-76	Полоса 80х8 ГОСТ 103-76 / С255 ГОСТ 27772-2021 L=150	24	0.75	18.0
		Вертикальная связь СВ4			345.56
21	ГОСТ 8509-93	Уголок 110х110х7 ГОСТ 8509-93 / С255 ГОСТ 27772-2021 L=6300	2	74.91	149.82
22	ГОСТ 8509-93	Уголок 110х110х7 ГОСТ 8509-93 / С255 ГОСТ 27772-2021 L=3050	4	36.26	145.04
18	ГОСТ 19903-2015	Лист 8х295х350 ГОСТ 19903-2015 / С255 ГОСТ 27772-2021	4	6.48	25.92
19	ГОСТ 19903-2015	Лист 8х240х450 ГОСТ 19903-2015 / С255 ГОСТ 27772-2021	1	6.78	6.78
20	ГОСТ 103-76	Полоса 80х8 ГОСТ 103-76 / С255 ГОСТ 27772-2021 L=150	24	0.75	18.0

1. Данный лист см. совместно с листами КМ-0, 0, 0, 0.

Изм.	Кол. уч.	Лист	N док.	Подп.	Дата
Проверил		Паршина			
Разработ.		Паршина			
Н. контроль		Бейсембаев			

01-2024-КМ

Строительство физкультурно-оздоровительного комплекса в селе Елтай Индерского района Атырауской области.

Стадия	Лист	Листов
РП	41	

Схема фахверка по оси "1";"13"
Стойка фахверковая С-1.
Стойка приколонная угловая СУ1. Узел 1.

ТОО "Архдизстрой"
Шымкент 2024

Формат А4х3

Согласовано

Взам. инв. N

Подп. и дата

Инв. N подл.

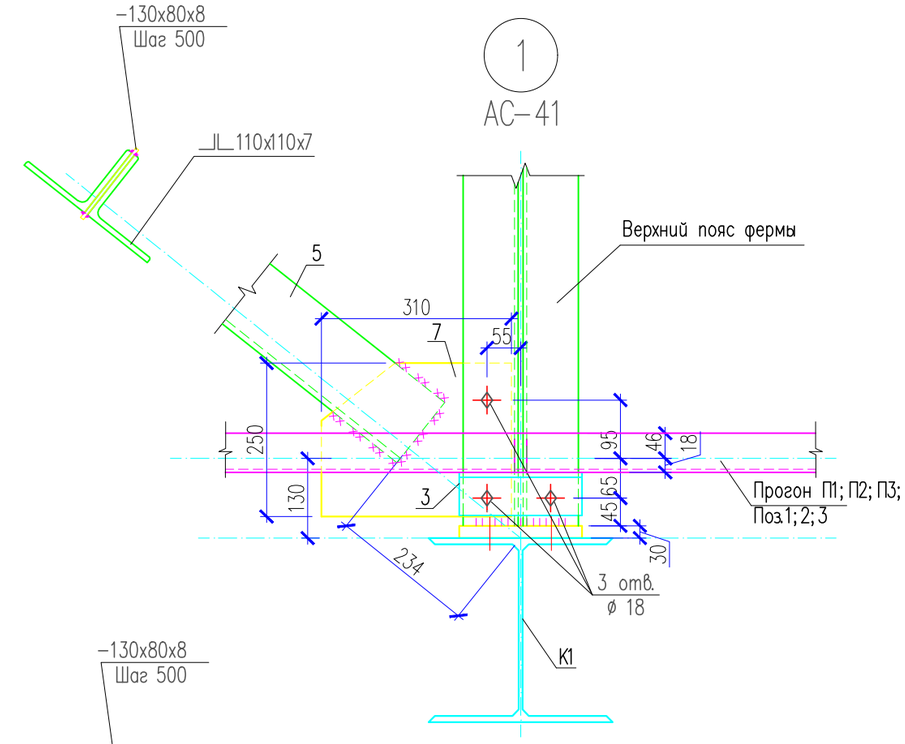

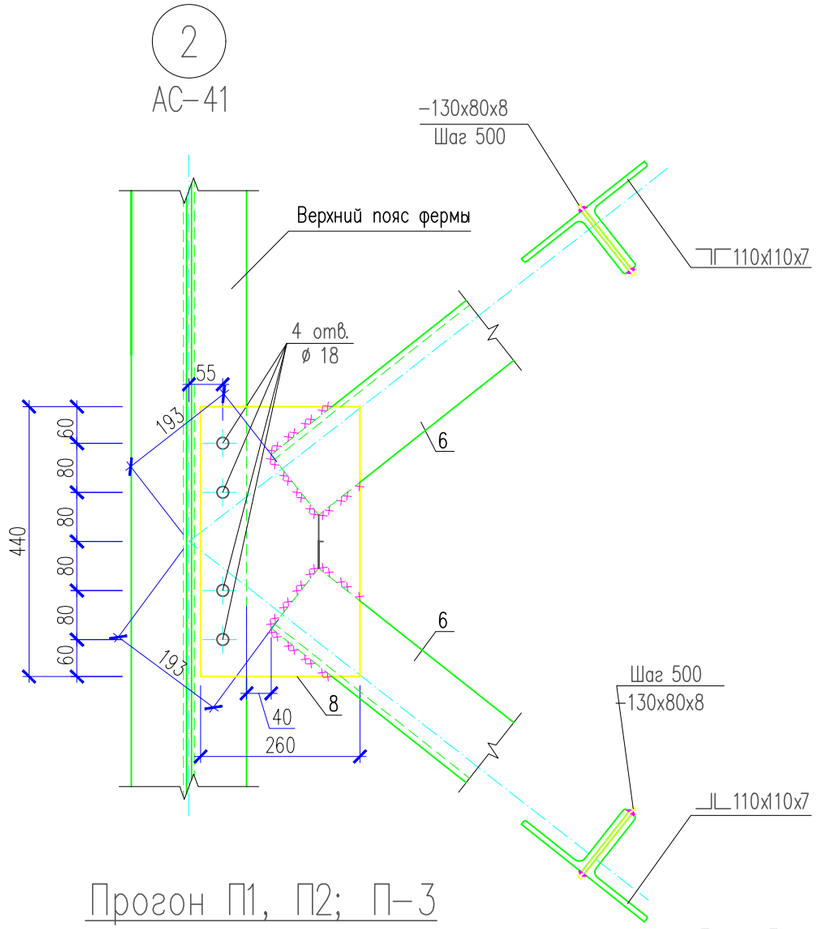

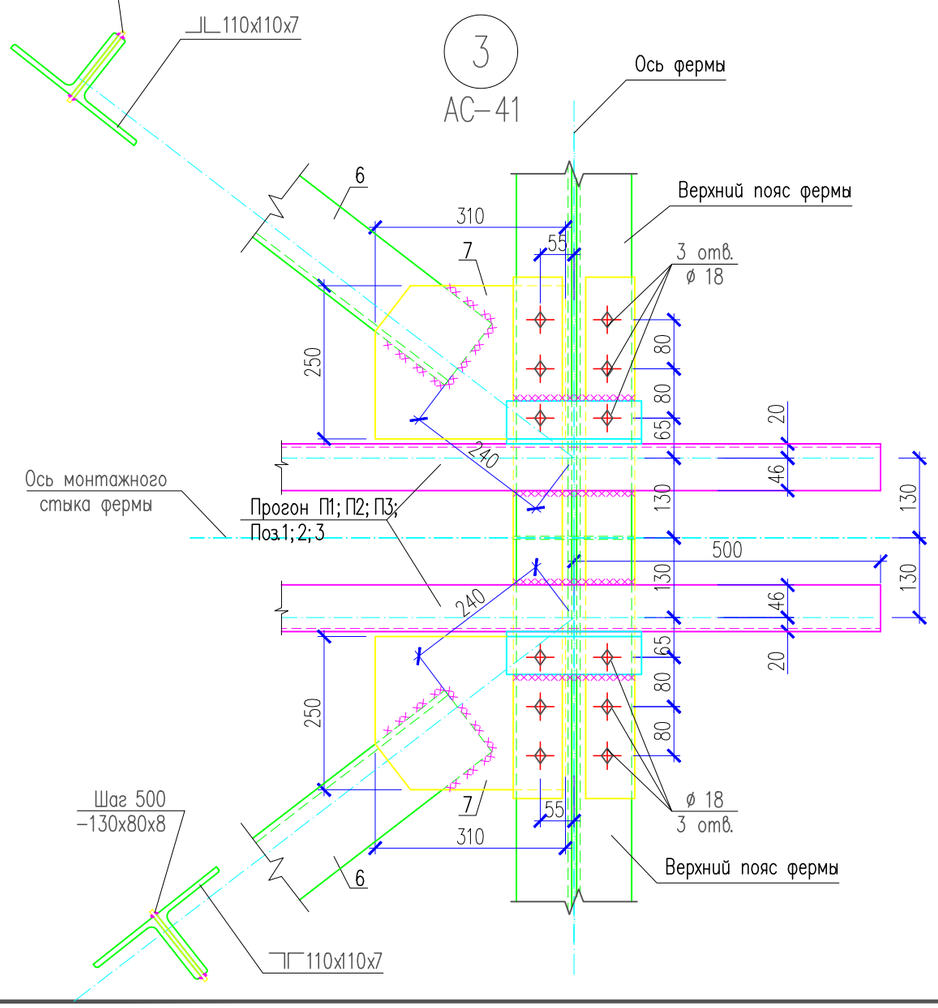

Прогон П1, П2; П-3

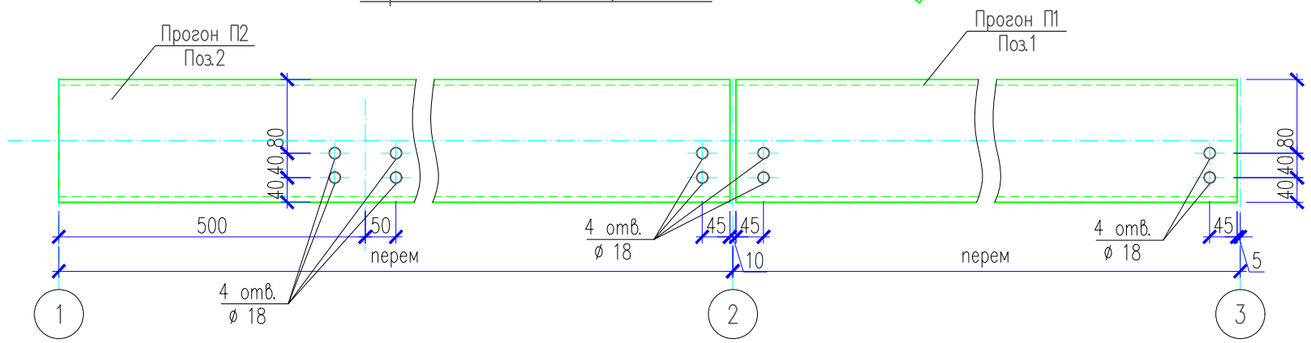

1. Данный лист см. совместно с листами КМ-41, 0.

Изм.	Кол. уч.	Лист	N док.	Подп.	Дата	01-2024-КМ		
						Строительство физкультурно-оздоровительного комплекса в селе Елтай Индерского района Атырауской области.		
							Стадия	Лист	Листов
							РП	42	
Проверил		Паршина				Узел 1, 2, 3. Прогон П1, П2.	ТОО "Архдизстрой" Шымкент 2024	
Разработ.		Паршина						
Н. контроль		Бейсембаев						

Согласовано

Взам. инв. N

Подп. и дата

Инв. N подл.

8
АС-41

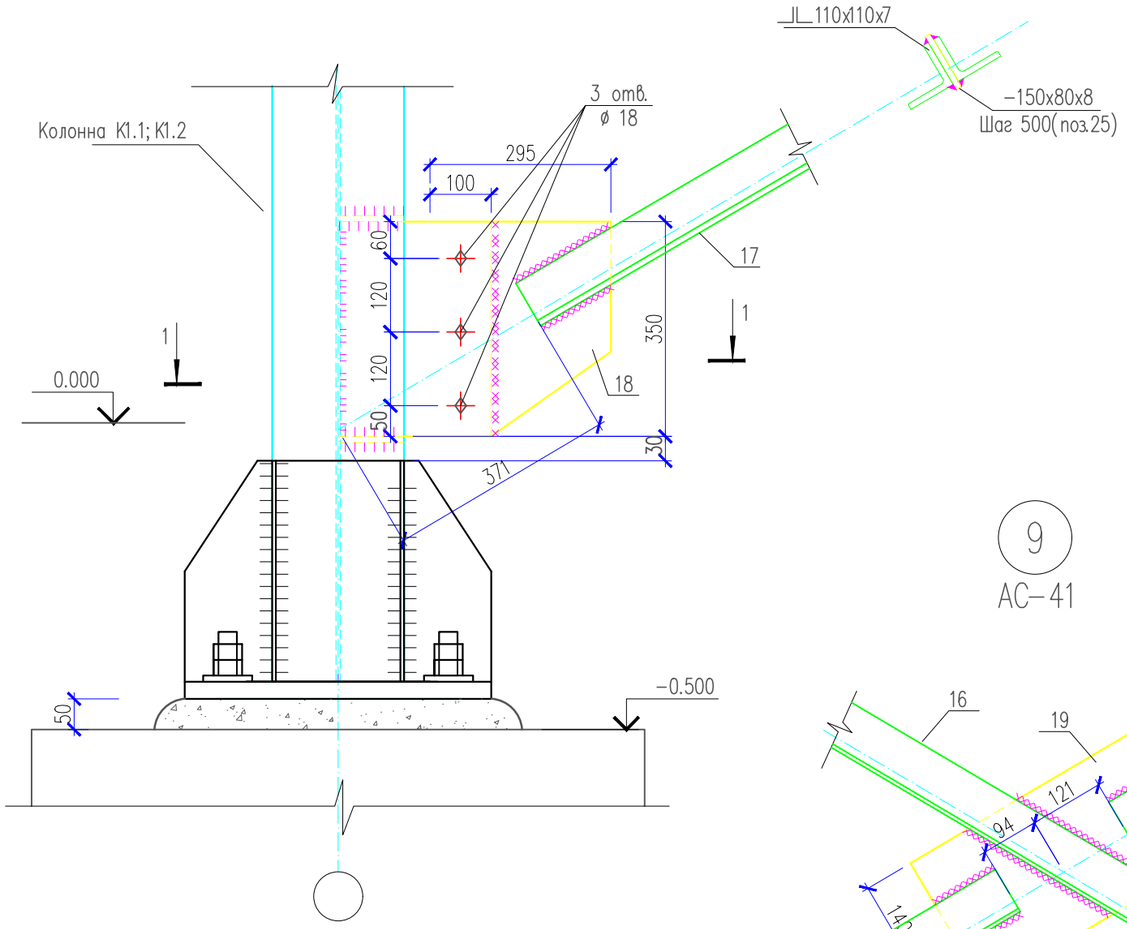

1–1

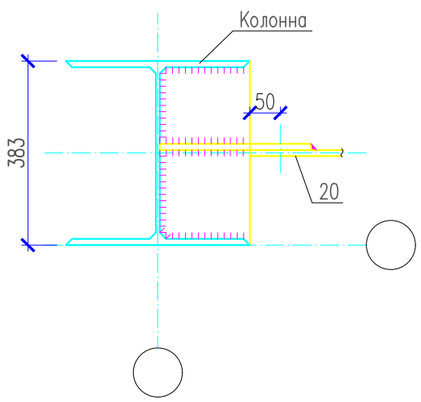

10
АС-41

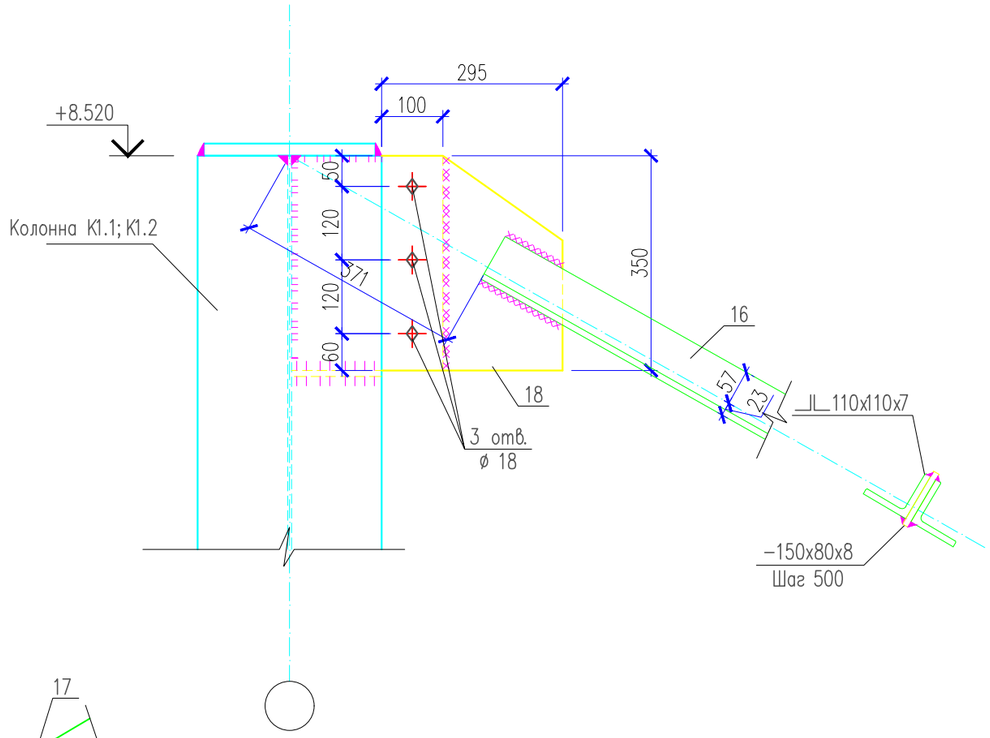

9
АС-41

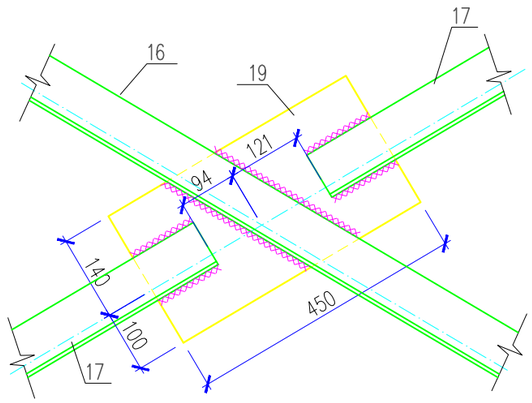

1. Данный лист см. совместно с листами АС-41,0.

Изм.	Кол. уч.	Лист	N док.	Подп.	Дата	01-2024-КМ
						Строительство физкультурно-оздоровительного комплекса в селе Елтай Индерского района Атырауской области.
Проверил		Паршина				Стадия: РП; Лист: 43; Листов:
Разработ.		Паршина				Узел 8, 9, 10.
Н. контроль		Бейсембаев				ТОО "Архдизстрой" Шымкент 2024

Согласовано

Взам. инв. N

Подп. и дата

Инв. N подл.

Схема расположения ригилей по оси Ж

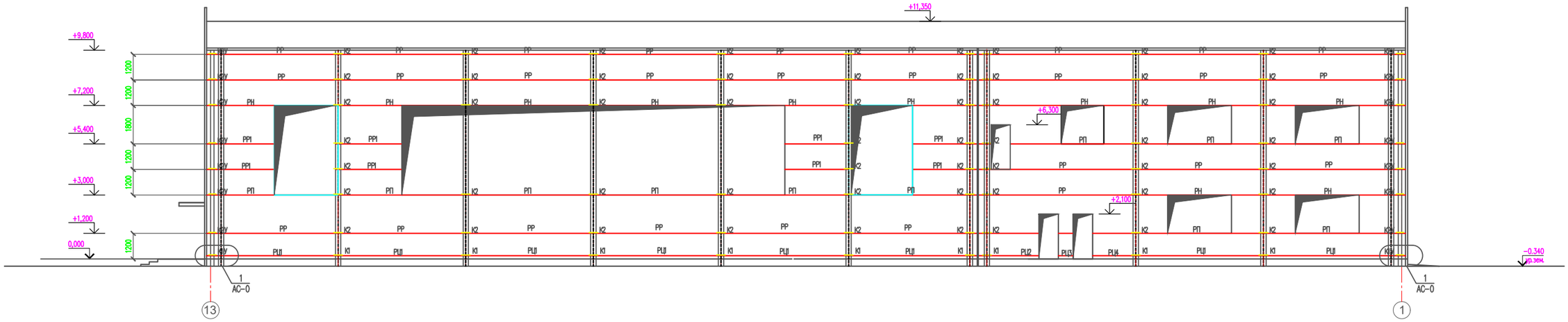

Схема расположения ригилей по оси Б.

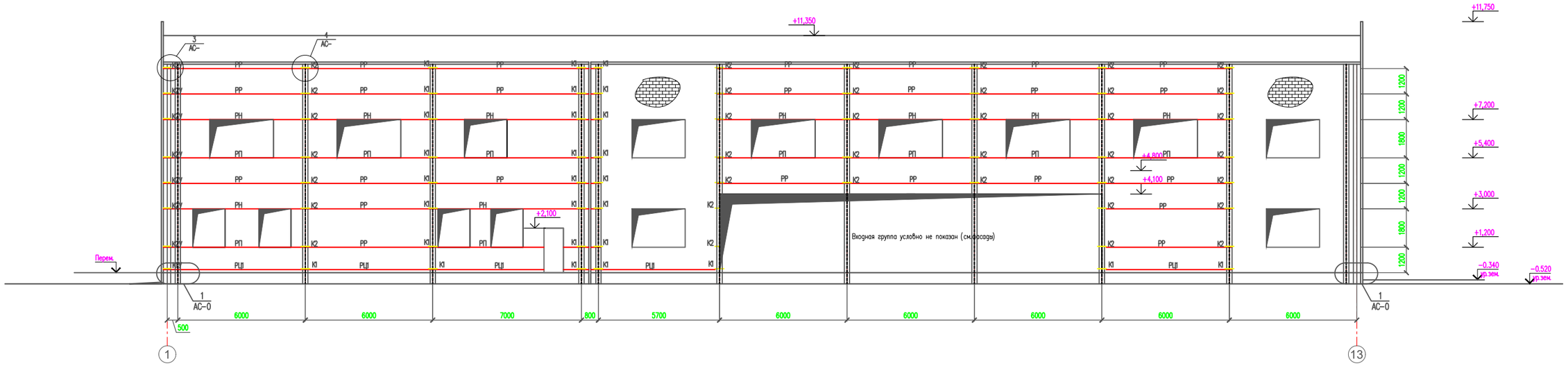

Спецификация элементов

Поз.	Обозначение	Наименование	Кол.	Масса ед.,кг.	Примеч.
К1	АС-0	Опорная консоль	24		
К2	АС-0	- // -	170		
К1У	АС-0	- // -	7		
К2У	АС-0	- // -	49		
РЦ1	АС-31	Ригель цокольный	24		
РЦ2	АС-0	- // -	1		
РЦ3	АС-0	- // -	1		
РЦ4	АС-0	- // -	1		
РР	АС-0	Ригель рядовой	103		
РР1	АС-0	Ригель стыковой	8		

Спецификация элементов

Поз.	Обозначение	Наименование	Кол.	Масса ед.,кг.	Примеч.
РН	АС-0	Ригель надоконный	30		
РП	АС-0	Ригель подоконный	30		

1. Данный лист см. совместно с листами КМ-45÷ 50.
2. Спецификацию элементов см. лист 11.

Изм.	Кол. уч	Лист	N док.	Подп.	Дата	01-2024-КМ		
						Строительство физкультурно-оздоровительного комплекса в селе Елтай Индерского района Атырауской области.		
							Стадия	Лист	Листов
							РП	44	
Проверил		Паршина				Схема расположения ригилей по оси Б и Ж.	ТОО "Архдизстрой" Шымкент 2024	
Разработ.		Паршина						
Н.контроль		Бейсембаев						

Копировал

Формат А1

Согласовано

Взам. инв. N

Подп. и дата

Инв. N подл.

Схема расположения ригилей по оси 1.

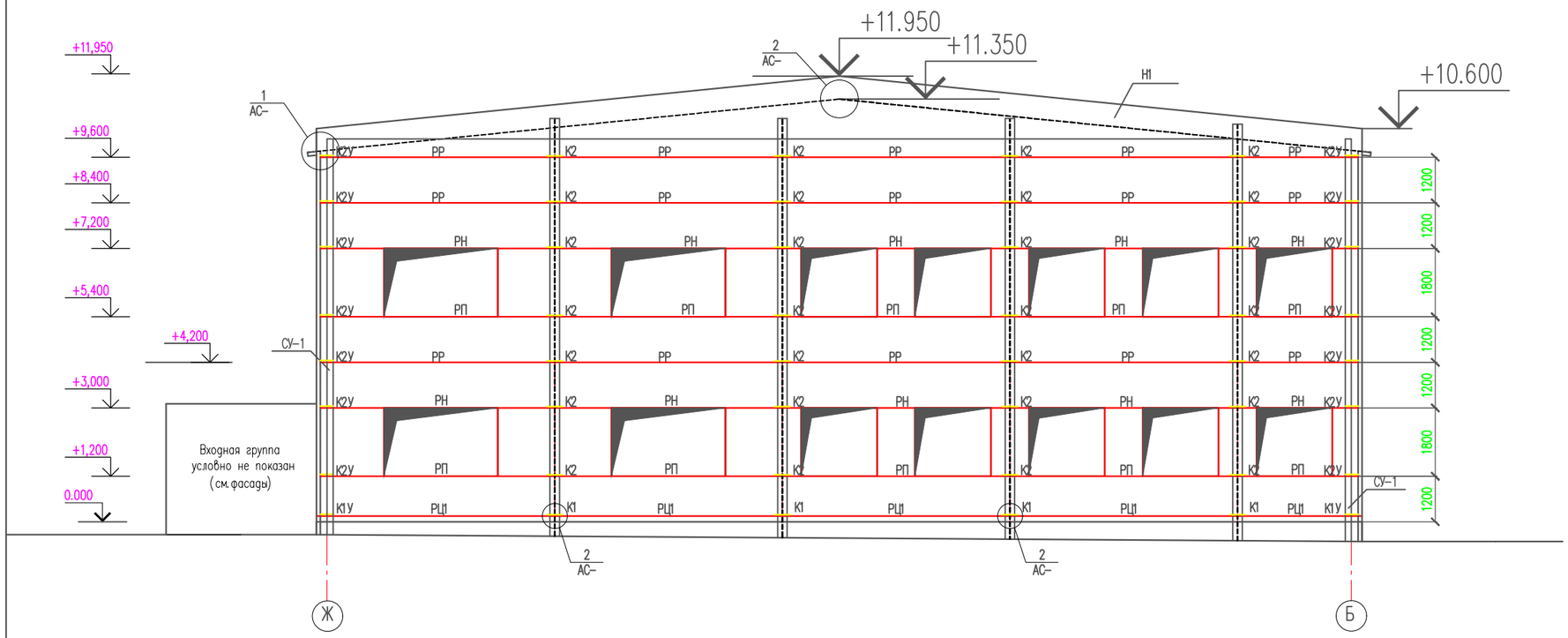

Схема расположения ригилей по оси 13.

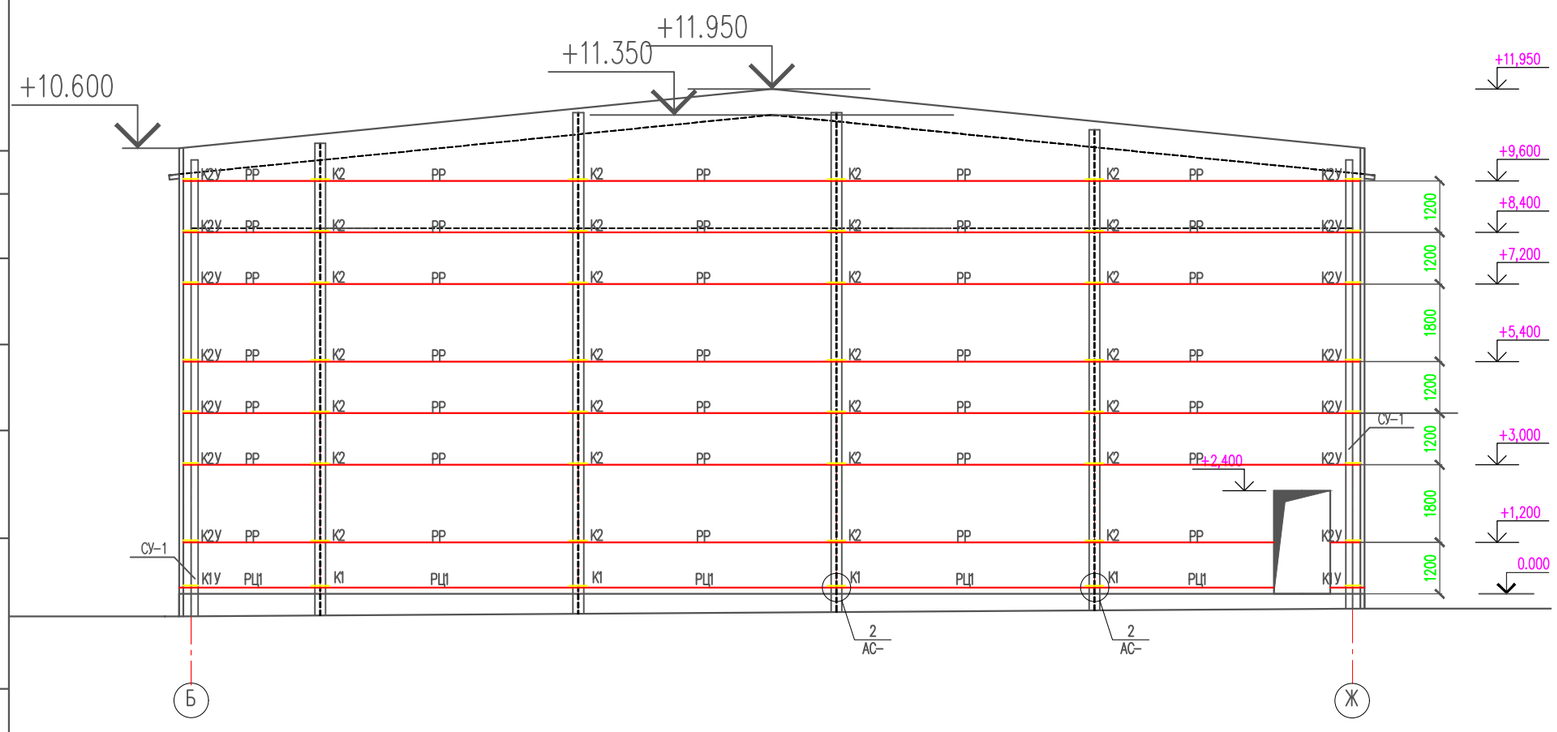

1. Данный лист см. совместно с листами КМ-44,46÷ 50.

						01-2024-КМ		
Изм.	Кол. уч.	Лист	N док.	Подп.	Дата	Строительство физкультурно-оздоровительного комплекса в селе Елтай Индерского района Атырауской области.		
							Стадия	Лист	Листов
Проверил		Паршина					РП	45	
Разработ.		Паршина				Схема расположения ригилей по оси 1 и 13.	ТОО "Архдизстрой" Шымкент 2024		
Н.контроль		Бейсембаев							

Согласовано

Взам. инв. N

Подп. и дата

Инв. N подл.

Копировал

Формат A2

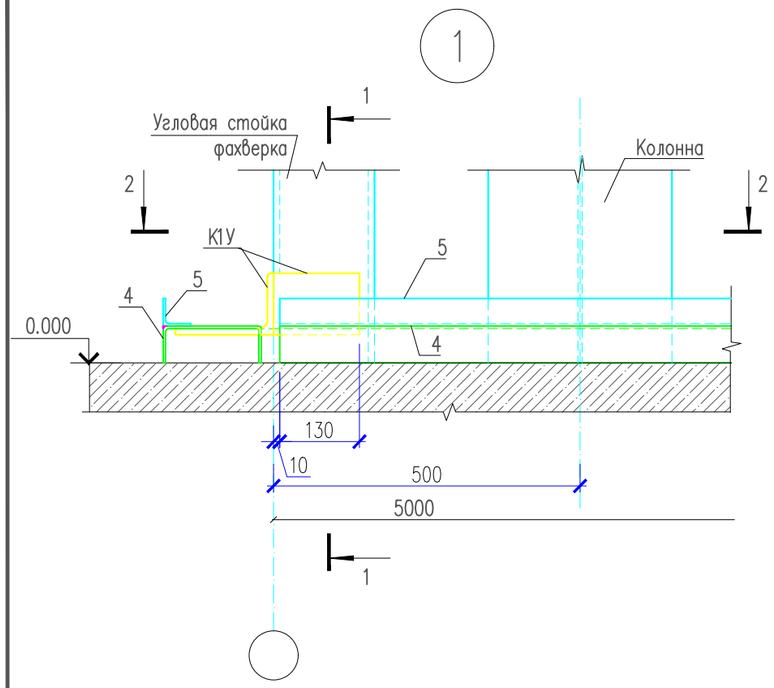

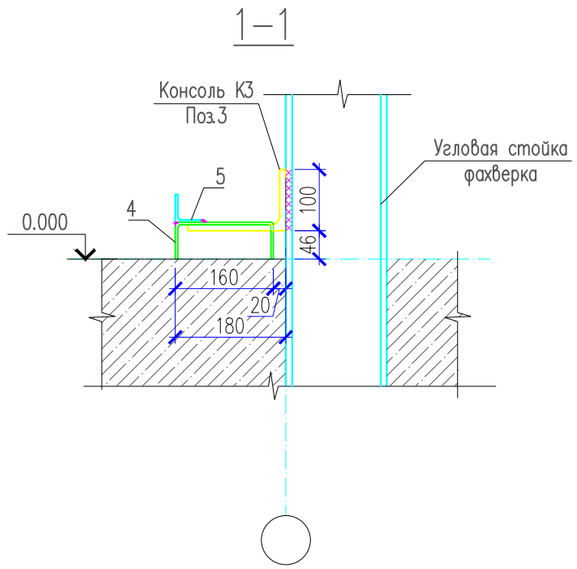

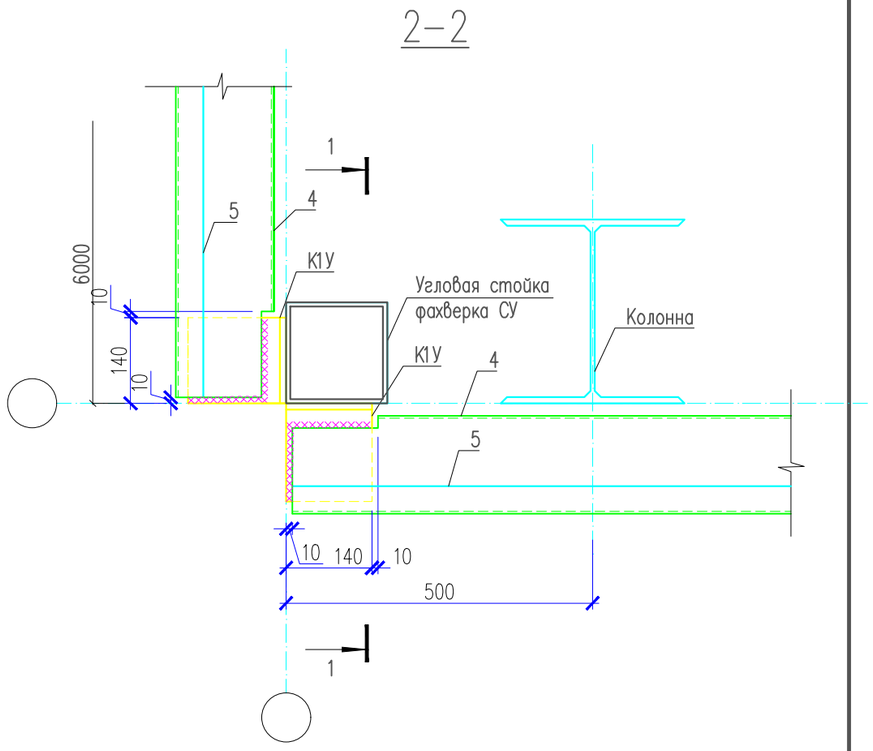

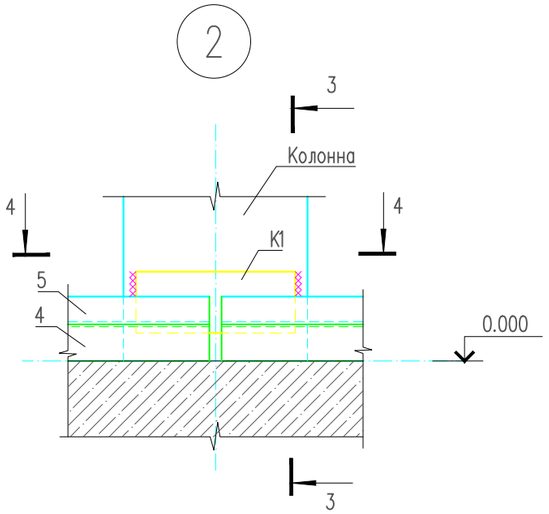

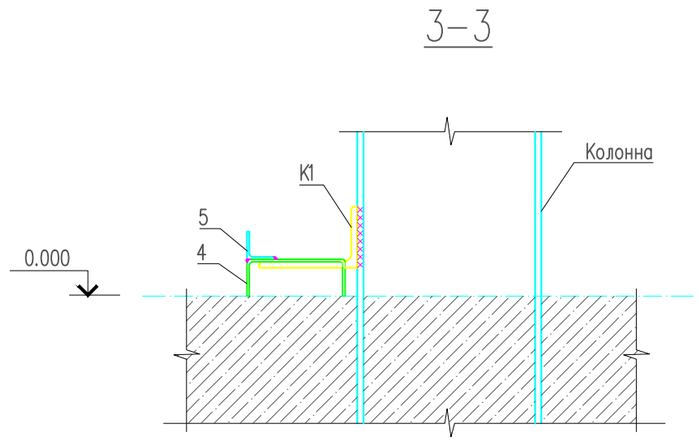

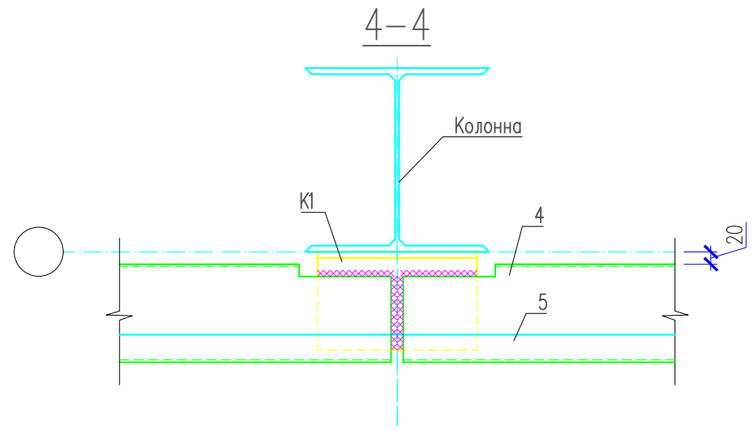

1. Данный лист см. совместно с листами КМ–44,45,47,48,50.

Изм.	Кол. уч.	Лист	N док.	Подп.	Дата	01–2024–КМ		
						Строительство физкультурно–оздоровительного комплекса в селе Елтай Индерского района Атырауской области.		
							Стадия	Лист	Листов
							РП	46	
Проверил		Паршина							
Разработ.		Паршина				Узел 1, 2. Сечение 1–1, 2–2, 3–3, 4–4.	ТОО "Архдизстрой" Шымкент 2024		
Н. контроль		Бейсембаев							

Согласовано

Взам. инв. N

Подп. и дата

Инв. N подл.

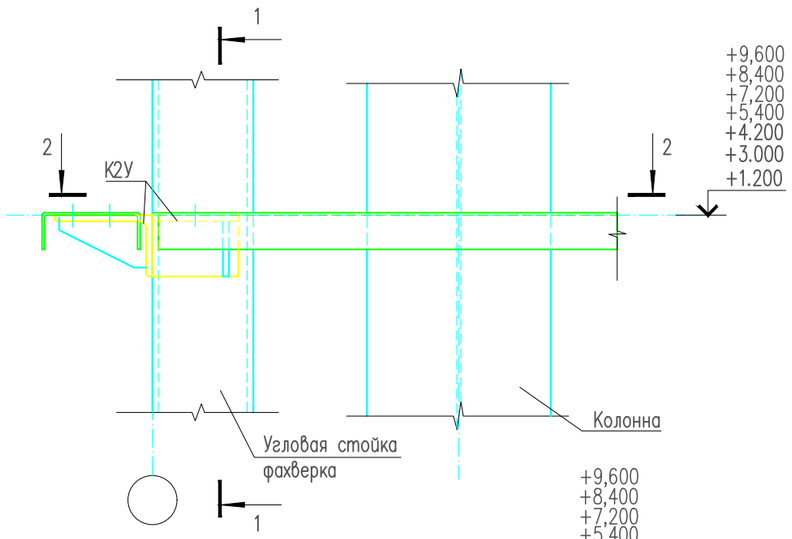

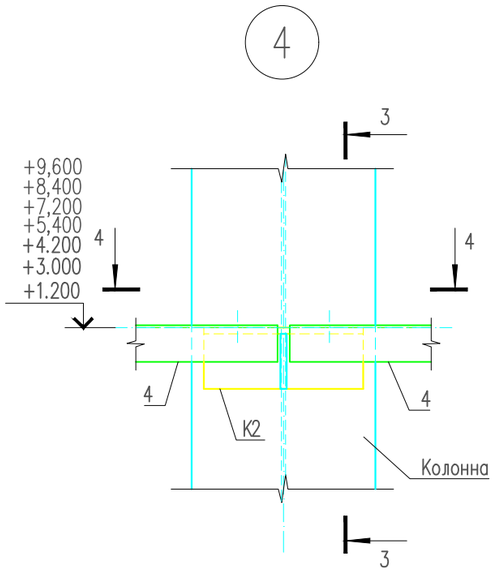

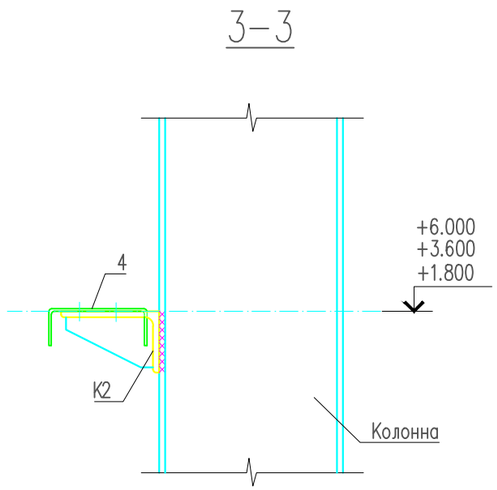

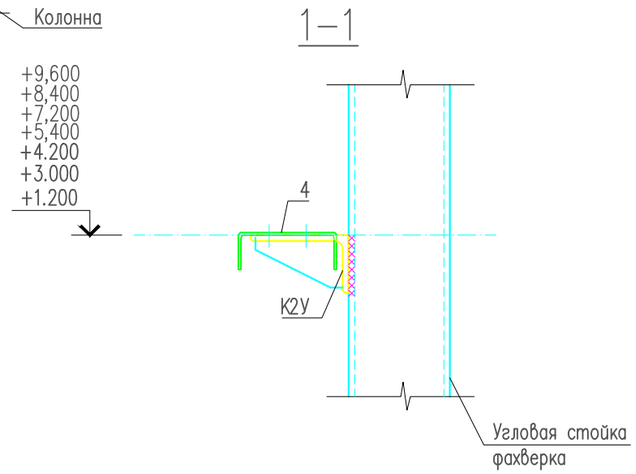

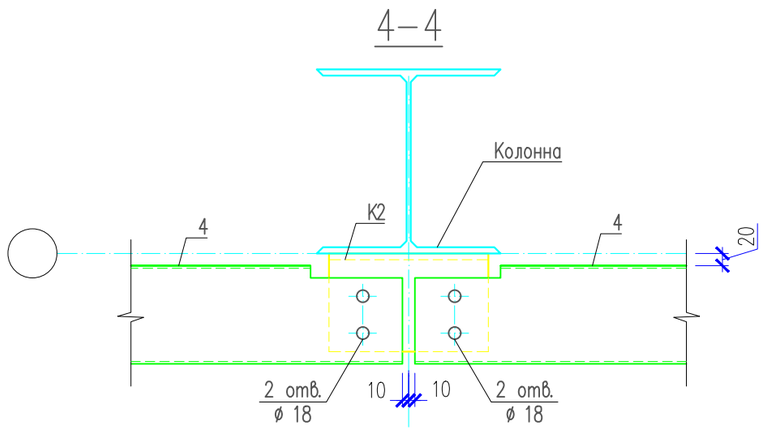

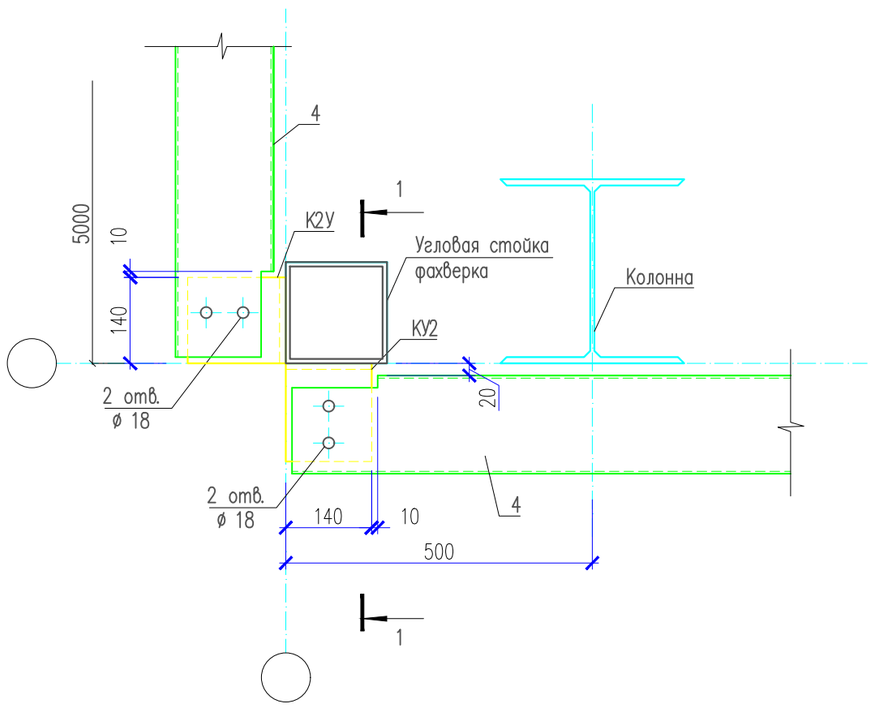

1. Данный лист см. совместно с листами КМ–44,45,46,48,49,50.

Изм.	Кол. уч.	Лист	N док.	Подп.	Дата	01–2024–КМ
						Строительство физкультурно–оздоровительного комплекса в селе Елтай Индерского района Атырауской области.
Проверил		Паршина				Стадия: РП; Лист: 47; Листов:
Разработ.		Паршина				Узел 3, 4. Сечение 1–1, 2–2, 3–3, 4–4.
Н. контроль		Бейсембаев				ТОО "Архдизстрой" Шымкент 2024

Согласовано

Взам. инв. N

Подп. и дата

Инв. N подл.

Ригель рядовой (РР)

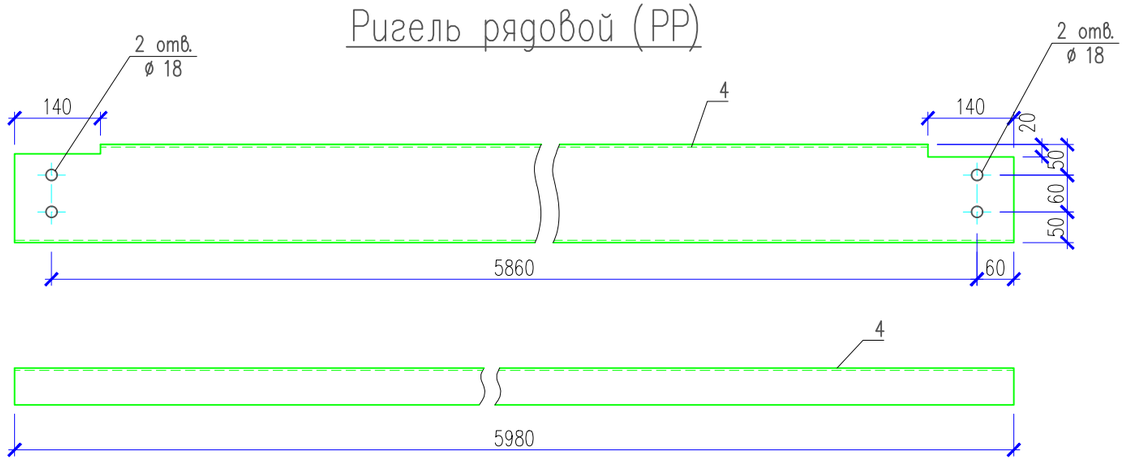

Ригель цокольный (РЦ1)

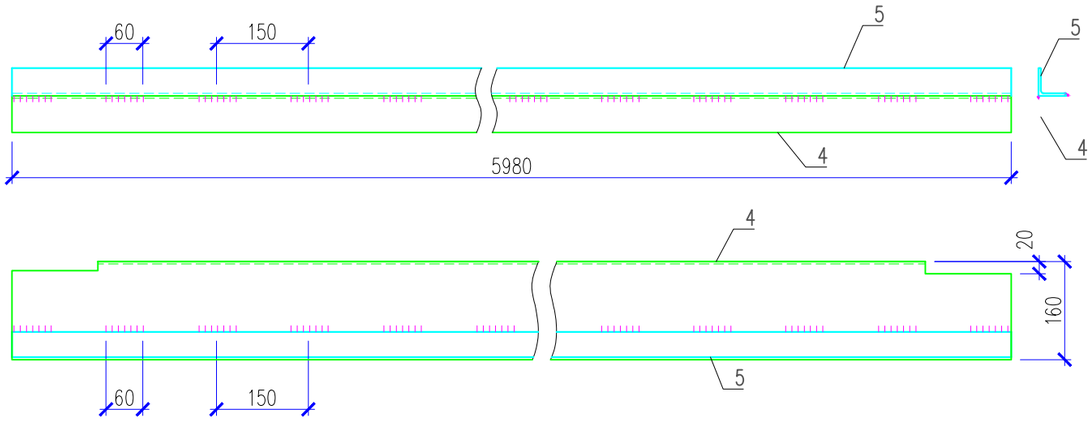

1. Данный лист см. совместно с листами КМ-44,45,46,47,49,50.

Изм.	Кол. уч.	Лист	N док.	Подп.	Дата	01-2024-КМ		
						Строительство физкультурно-оздоровительного комплекса в селе Елтай Индерского района Атырауской области.		
							Стадия	Лист	Листов
							РП	48	
Проверил		Паршина							
Разработ.		Паршина				Ригель рядовой. Ригель цокольный.	ТОО "Архдизстрой" Шымкент 2024	
Н. контроль		Бейсембаев						

Согласовано

Взам. инв. N

Подп. и дата

Инв. N подл.

Ригель надоконный (РН)

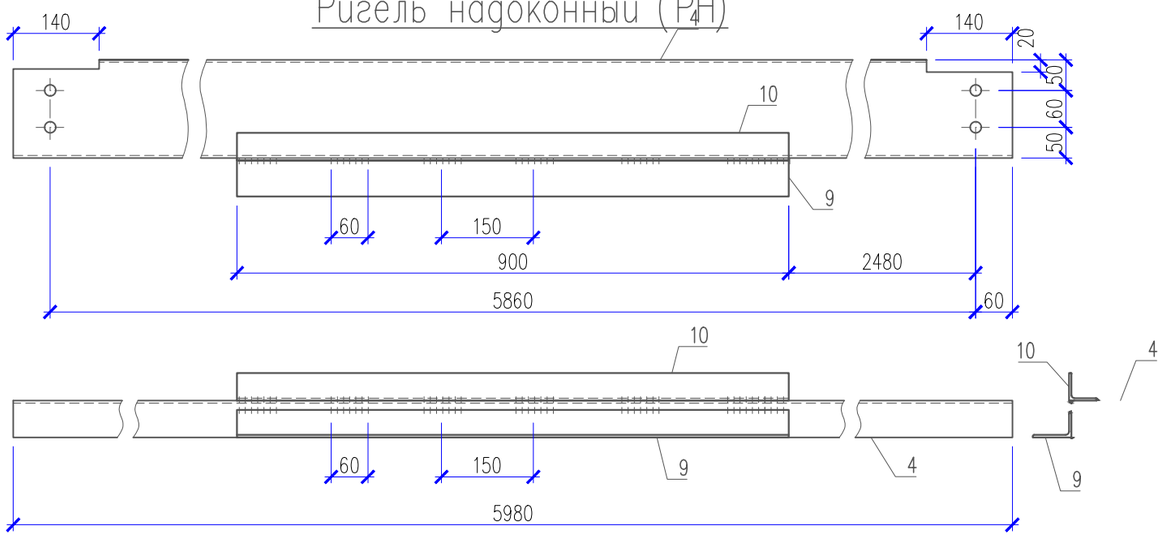

Ригель стыковой (РС)

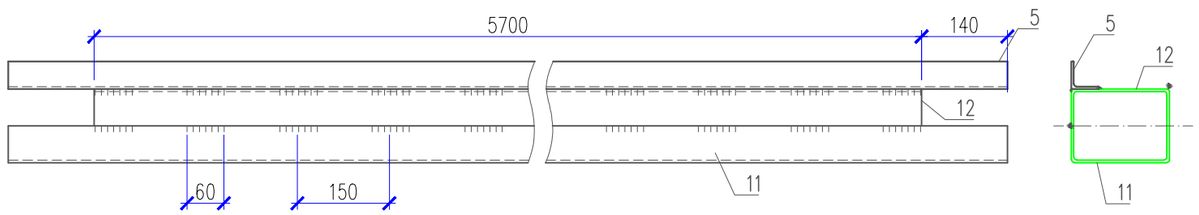

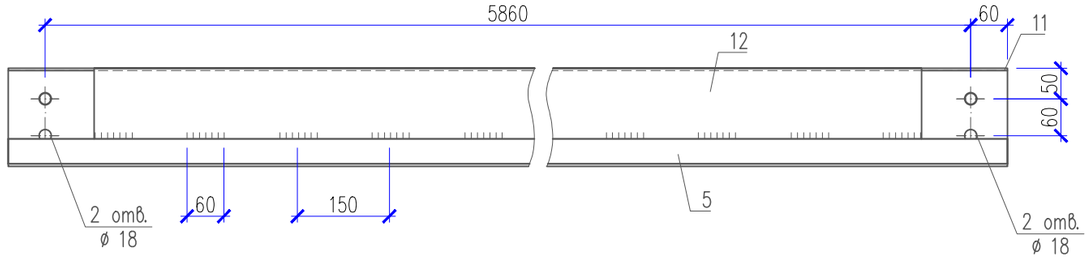

Ригель подоконный (РП)

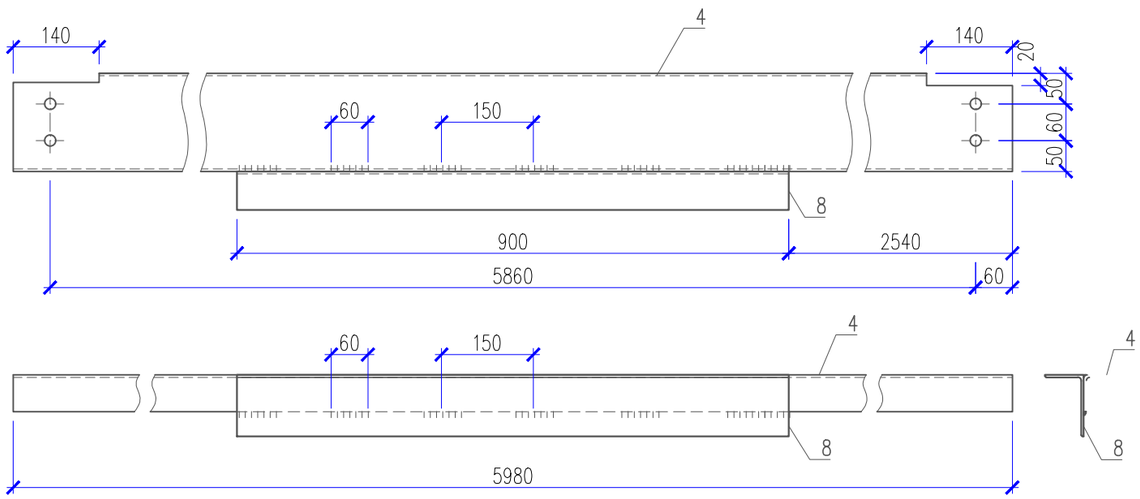

Спецификация материалов

Поз.	Обозначение	Наименование	Кол.	Масса ед., кг.	Примеч.
1	2	3	4	5	6
		Ригель надоконный РН			
4	ГОСТ 8278-83*	Швеллер 160х60х4 ГОСТ 8278-83* / С245 ГОСТ 27772-2021 L=5980	1	31.75	31.75
9	ГОСТ 8510-86*	Уголок 63х40х4 ГОСТ 8510-86* / С245 ГОСТ 27772-2021 L=900	1	2.85	2.85
10	ГОСТ 8509-93	Уголок 45х45х4 ГОСТ 8509-93 / С245 ГОСТ 27772-2021 L=900	1	2.46	2.46
		Ригель стыковой РС			
11	ГОСТ 8278-83*	Швеллер 160х60х4 ГОСТ 8278-83* / С245 ГОСТ 27772-2021 L=5980	2	31.75	63.50
12	ГОСТ 8278-83*	Швеллер 160х60х4 ГОСТ 8278-83* / С245 ГОСТ 27772-2021 L=5700	2	30.27	60.54
5	ГОСТ 8509-93	Уголок 45х45х4 ГОСТ 8509-93 / С245 ГОСТ 27772-2021 L=5960	1	16.27	16.27
		Ригель рядовой РР			
4	ГОСТ 8278-83*	Швеллер 160х60х4 ГОСТ 8278-83* / С245 ГОСТ 27772-2021 L=5980	1	31.75	31.75
		Ригель подоконный РП			
4	ГОСТ 8278-83*	Швеллер 160х60х4 ГОСТ 8278-83* / С245 ГОСТ 27772-2021 L=5980	1	31.75	31.75
8	ГОСТ 8510-86*	Уголок 100х63х6 ГОСТ 8510-86* / С245 ГОСТ 27772-2021 L=900	1	6.78	6.78

1. Данный лист см. совместно с листами КМ-44,45,46,47,48,50.

Изм.	Кол. уч.	Лист	N док	Подп.	Дата
Проверил		Паршина			
Разработ.		Паршина			
Н. контроль		Бейсембаев			

01-2024-КМ

Строительство физкультурно-оздоровительного комплекса в селе Елтай Индерского района Атырауской области.

Стадия	Лист	Листов
РП	49	

Ригель рядовой. Ригель стыковой. Ригель подоконнный. Ригель надоконный. Ригель цокольный.

ТОО "Архдизстрой" Шымкент 2024

Взам. инв. N

Подп. и дата

Инв. N подл.

Формат А3

Консоль К1

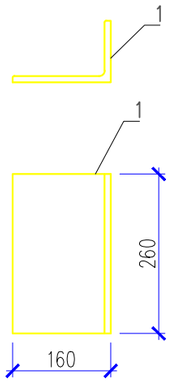

Консоль К2

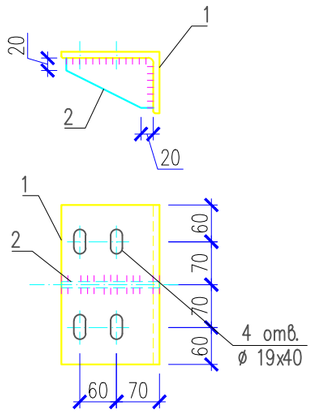

Консоль К1У

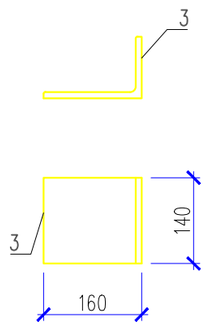

Консоль К2У

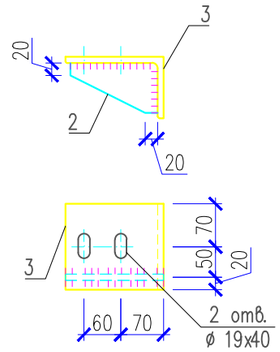

Ригель цокольный (РЦ2)

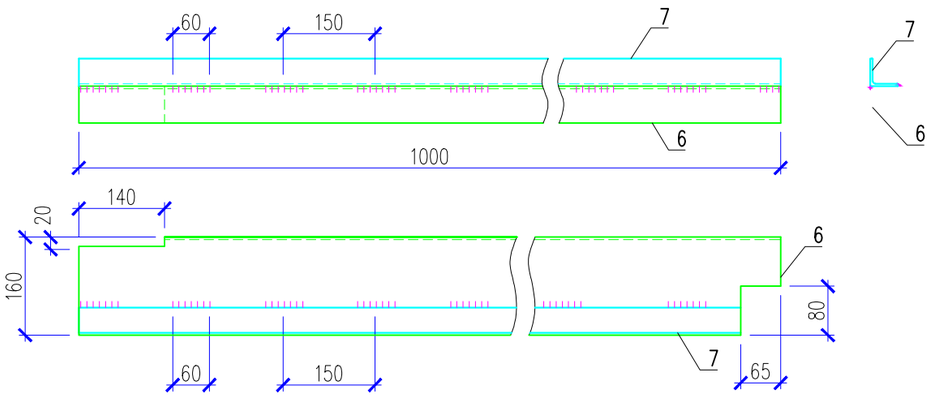

Спецификация материалов

Поз.	Обозначение	Наименование	Кол.	Масса ед., кг.	Примеч.
1	2	3	4	5	6
		Опорная консоль К1			
1	ГОСТ 8510-86*	Уголок 160х100х10 ГОСТ 8510-86* / С255 ГОСТ 27772-2021 L=260	1	5.16	5.16
		Опорная консоль К2			
1	ГОСТ 8510-86*	Уголок 160х100х10 ГОСТ 8510-86* / С255 ГОСТ 27772-2021 L=260	1	5.16	5.16
2	ГОСТ 103-76	Полоса 80х10 ГОСТ 103-76 / С255 ГОСТ 27772-2021 L=100	1	0.63	0.63
		Опорная консоль К1У			
3	ГОСТ 8510-86*	Уголок 160х100х10 ГОСТ 8510-86* / С255 ГОСТ 27772-2021 L=140	1	2.78	2.78
		Опорная консоль К2У			
3	ГОСТ 8510-86*	Уголок 160х100х10 ГОСТ 8510-86* / С255 ГОСТ 27772-2021 L=140	1	2.78	2.78
2	ГОСТ 103-76	Полоса 80х10 ГОСТ 103-76 / С255 ГОСТ 27772-2021 L=100	1	0.63	0.63
		Ригель цокольный РЦ1		72.300	
4	ГОСТ 8278-83*	Швеллер 160х60х4 ГОСТ 8278-83* / С255 ГОСТ 27772-2021 L=5000	1	58.65	58.65
5	ГОСТ 8509-93	Уголок 45х45х4 ГОСТ 8509-93 / С255 ГОСТ 27772-2021 L=5000	1	13.65	13.65
		Ригель цокольный РЦ2		86.76	
6	ГОСТ 8278-83*	Швеллер 160х60х4 ГОСТ 8278-83* / С255 ГОСТ 27772-2021 L=6000	1	70.38	70.38
7	ГОСТ 8509-93	Уголок 45х45х4 ГОСТ 8509-93 / С255 ГОСТ 27772-2021 L=6000	1	16.38	16.38
		Ригель рядовой РР		58.65	
4	ГОСТ 8278-83*	Швеллер 160х60х4 ГОСТ 8278-83* / С255 ГОСТ 27772-2021 L=5000	1	58.65	58.65
		Ригель рядовой РР1		70.38	
5	ГОСТ 8278-83*	Швеллер 160х60х4 ГОСТ 8278-83* / С255 ГОСТ 27772-2021 L=6000	1	70.38	70.38

1. Данный лист см. совместно с листами КМ-44,45,46,47,48,49.

Изм.	Кол. уч.	Лист	N док.	Подп.	Дата
Проверил		Паршина			
Разработ.		Паршина			
Н. контроль		Бейсембаев			

01-2024-КМ

Строительство физкультурно-оздоровительного комплекса в селе Елтай Индерского района Атырауской области.

Стадия	Лист	Листов
РП	50	

Консоль К1, К2, К1У, К2У. Ригель цокольный.

ТОО "Архдизстрой" Шымкент 2024

Согласовано

Взам. инв. N

Подп. и дата

Инв. N подл.

Раскладка стеновых панелей по оси Ж

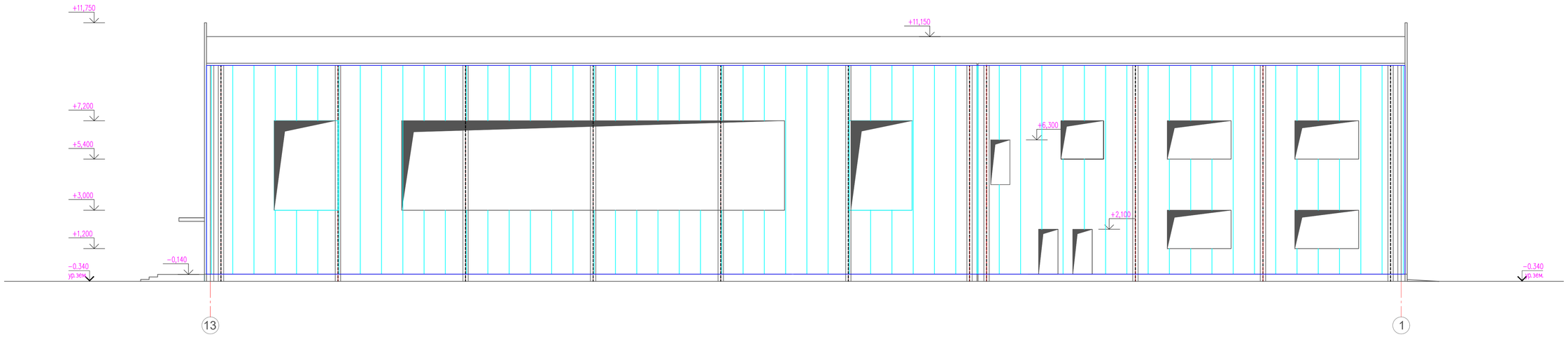

Раскладка стеновых панелей по оси Б.

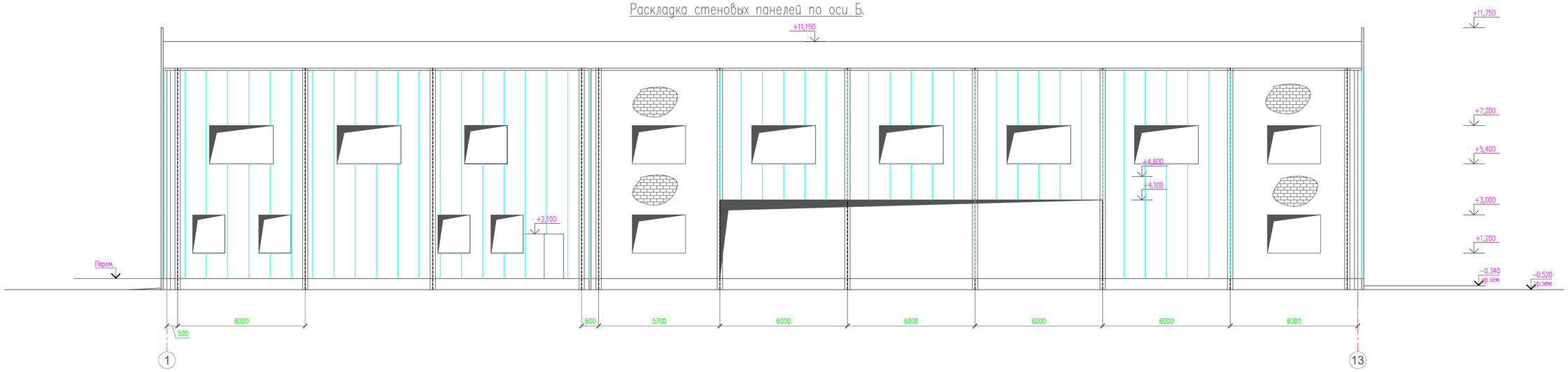

Спецификация материалов

Поз.	Обозначение	Наименование	Кол.	Масса ед., кг.	Примеч.
Н1	ГОСТ 24045-2016	Н60-845-0,7 $м^2$	1251.70	8.8	11014.96

1. Данный лист см. совместно с листами КМ-52,53,54.

Изм.	Кол. уч.	Лист	N док.	Подп.	Дата	01-2024-КМ		
						Строительство физкультурно-оздоровительного комплекса в селе Елтай Индерского района Атырауской области		
							Стадия	Лист	Листов
Проверил		Паршина					РП	51	
Разработ.		Паршина				Раскладка стеновых панелей по оси Б и Ж	ТОО "Архдизстрой" Шымкент 2024	
Н.контроль		Бейсембаев						

Согласовано

Взам. инв. N

Подп. и дата

Инв. N подл.

Копировал

Формат A1

Раскладка стеновых панелей по оси 1.

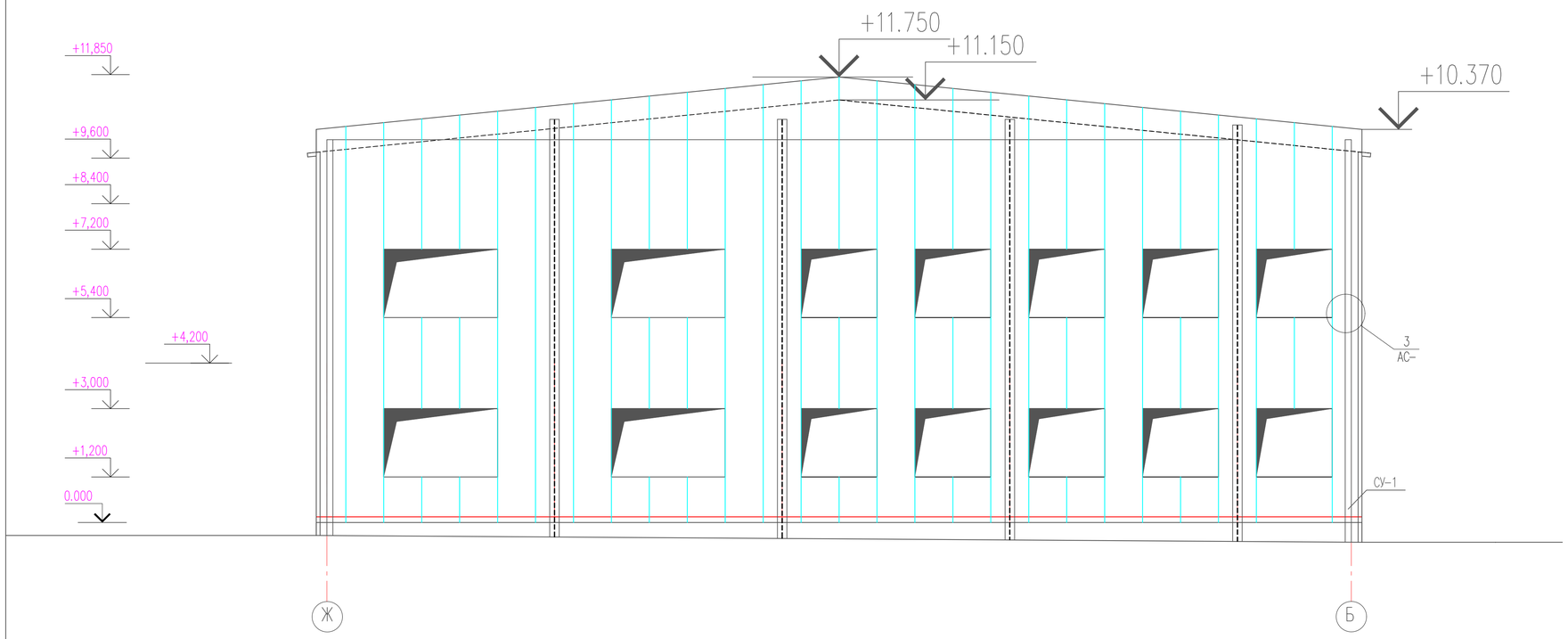

Раскладка стеновых панелей по оси 13.

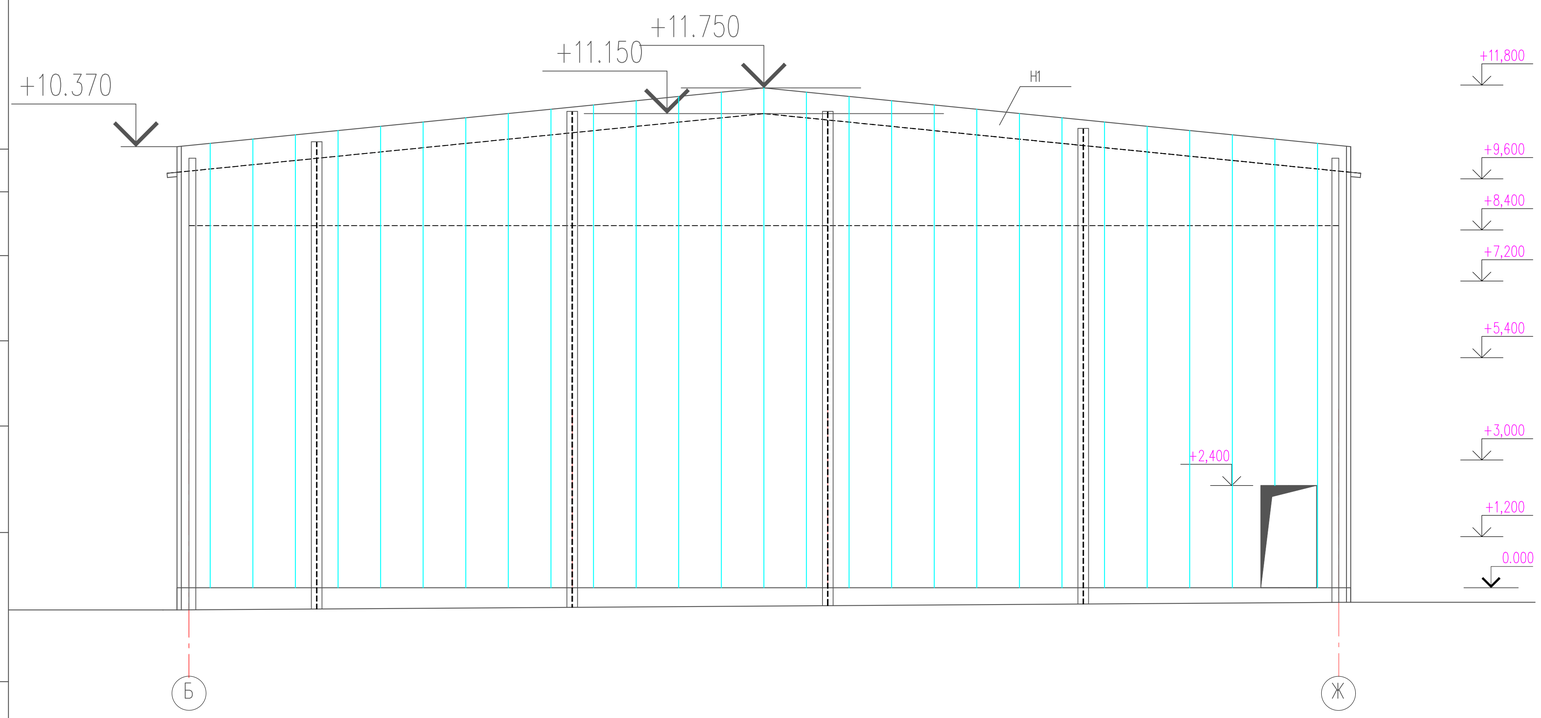

1. Данный лист см. совместно с листами КМ-51,53,54.

Изм.	Кол. уч.	Лист	N док.	Подп.	Дата	01-2024-КМ
						Строительство физкультурно-оздоровительного комплекса в селе Елтай Индерского района Атырауской области.
Проверил		Паршина				Стадия: РП; Лист: 52; Листов:
Разработ.		Паршина				Раскладка стеновых панелей по оси 1и 13.
Н. контроль		Бейсембаев				ТОО "Архдизстрой" Шымкент 2024

Согласовано

Взам. инв. N

Подп. и дата

Инв. N подл.

Копировал

Формат А2

1

АС–

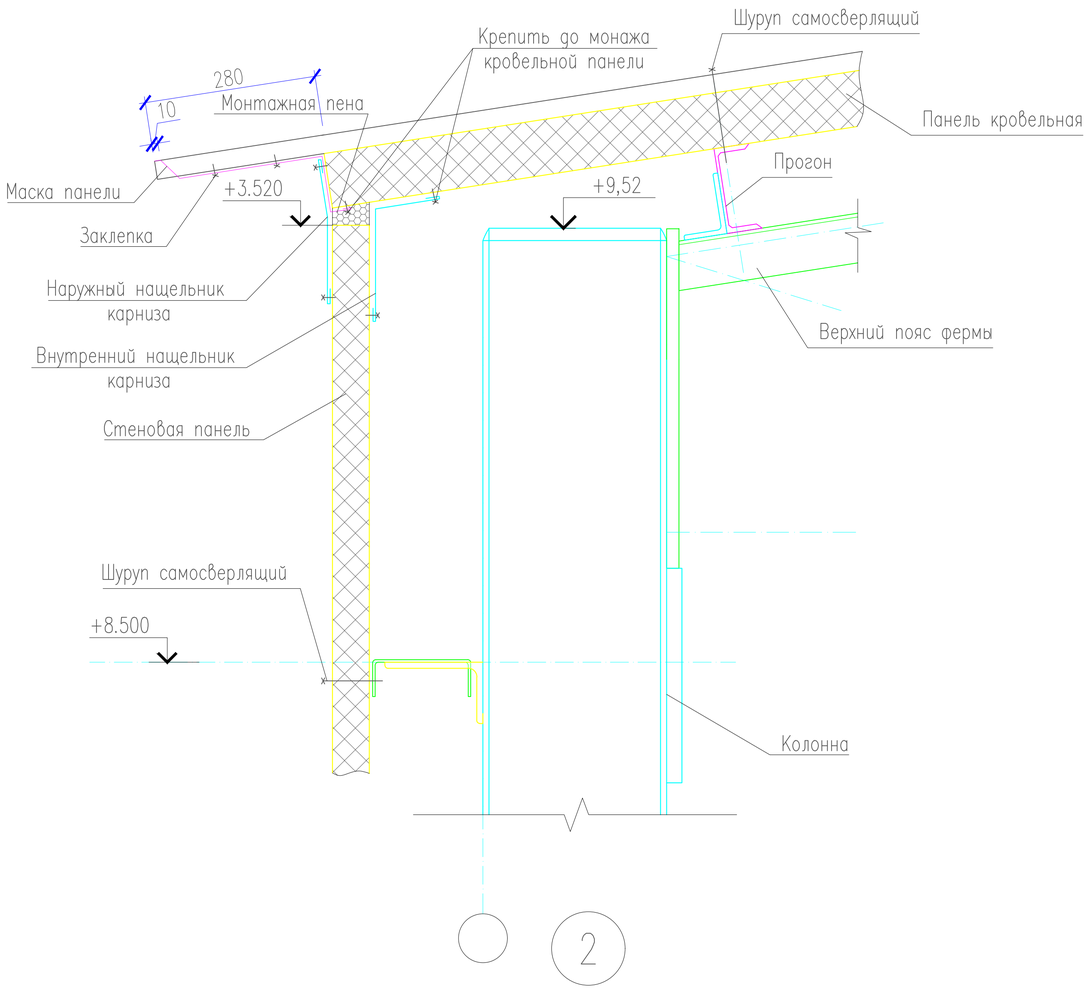

3

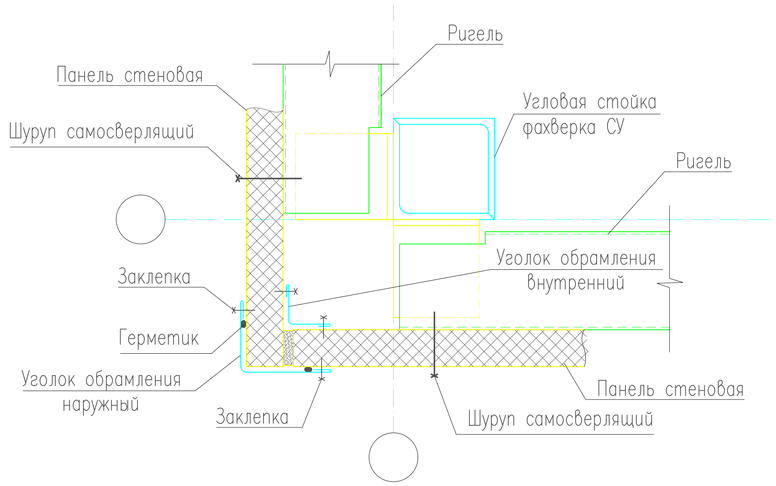

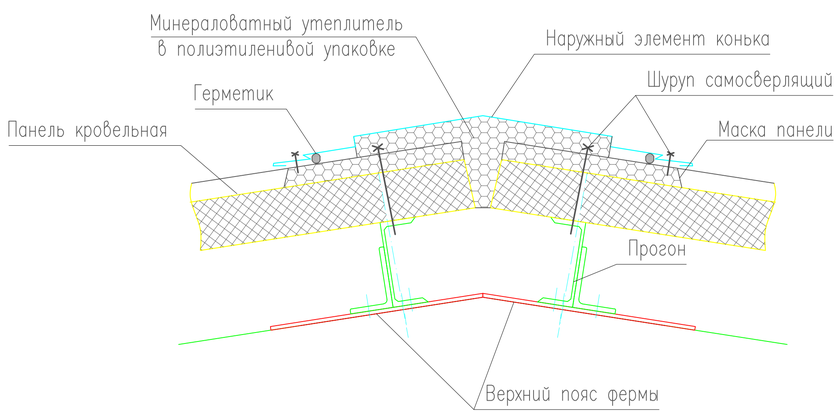

1. Данный лист см. совместно с листами КМ–51, 52.

Изм.	Кол. уч.	Лист	N док.	Подп.	Дата	01–2024–КМ		
						Строительство физкультурно–оздоровительного комплекса в селе Елтай Индерского района Атырауской области.		
							Стадия	Лист	Листов
							РП	53	
Проверил		Паршина							
Разработ.		Паршина				Узел 1, 2, 3.	ТОО "Архдизстрой" Шымкент 2024		
Н. контроль		Бейсембаев							

Согласовано

Взам. инв. N

Подп. и дата

Инв. N подл.

4

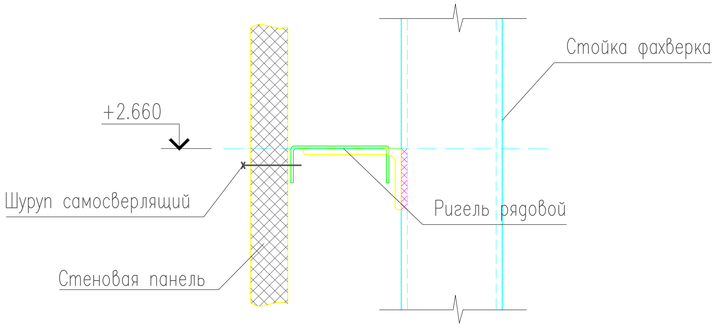

5

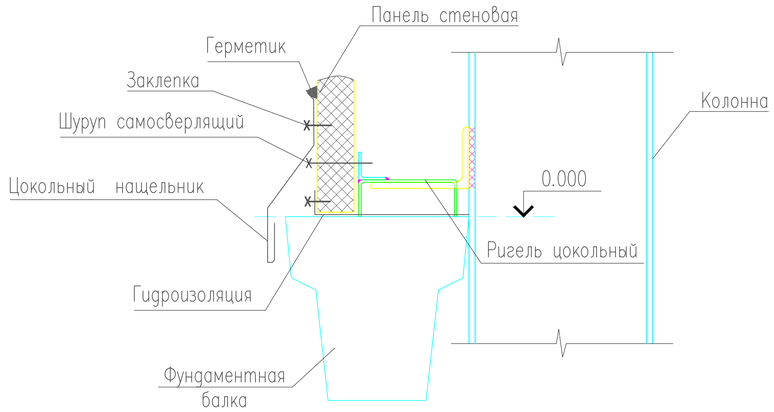

1. Данный лист см. совместно с листами КМ-51,52.

Изм.	Кол. уч.	Лист	N док.	Подп.	Дата	01-2024-КМ
						Строительство физкультурно-оздоровительного комплекса в селе Елтай Индерского района Атырауской области.
Проверил		Паршина				Стадия: РП; Лист: 54; Листов:
Разработ.		Паршина				Узел 1, 2, 3.
Н. контроль		Бейсембаев				ТОО "Архдизстрой" Шымкент 2024

Согласовано

Взам. инв. N

Подп. и дата

Инв. N подл.

План фундаментов 0.000(1.8)

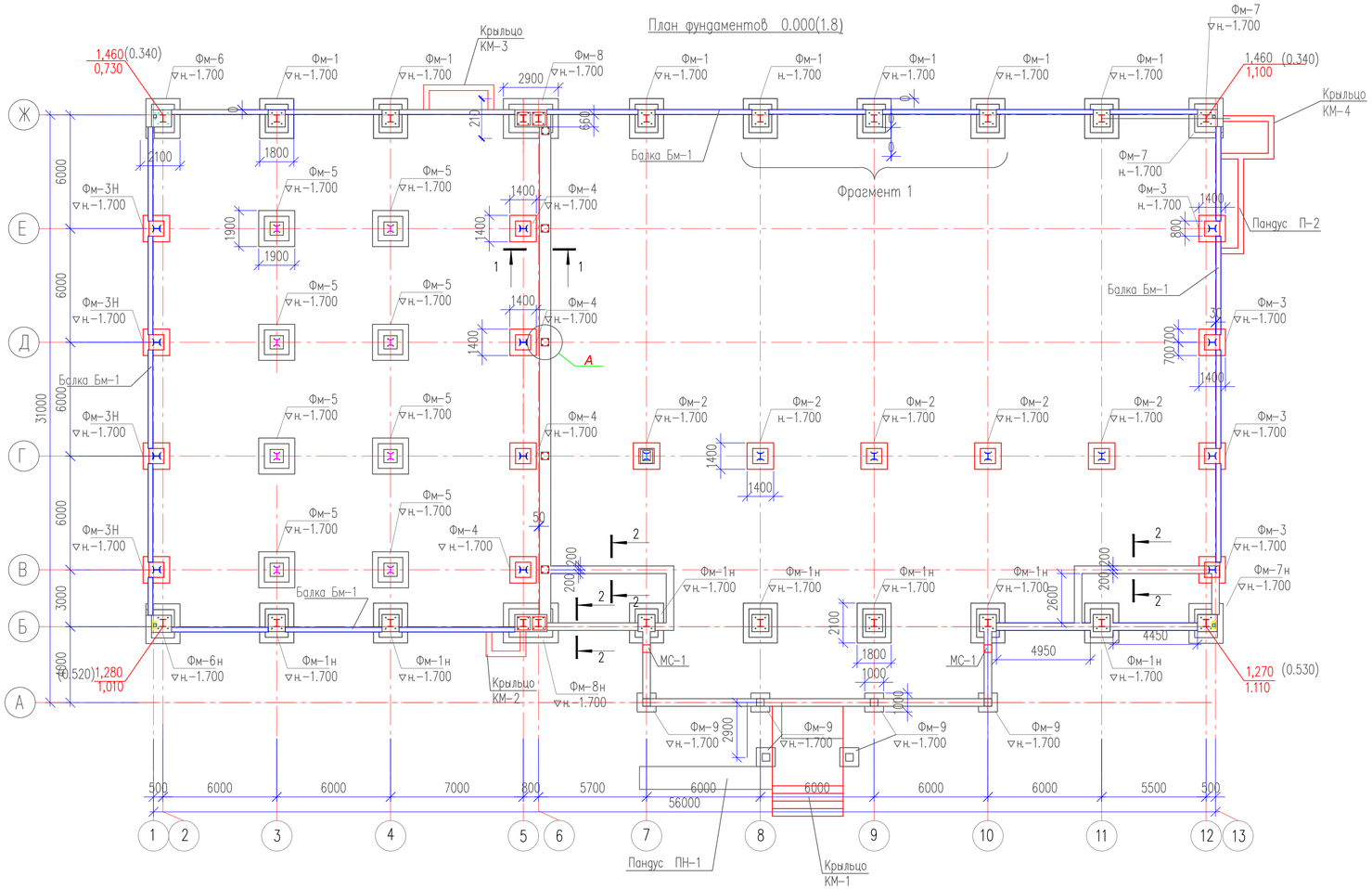

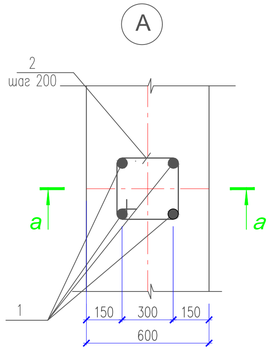

а-а

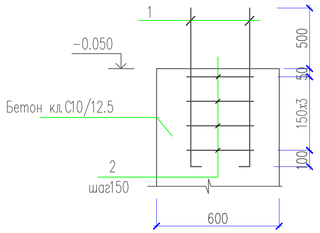

Деталь фундамента под перегородку

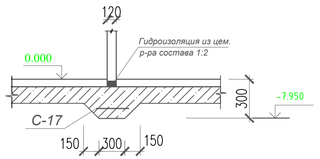

1. Данный лист см. совместно с листами КМ-56÷ 67.
2. Спецификацию элементов см. лист 67.

Ведомость деталей

Поз.	Эскиз
1	1100 120 L=1220

Изм.	Кол. уч.	Лист	N док.	Подп.	Дата	01-2024-КМ
						Строительство физкультурно-оздоровительного комплекса в селе Елтай Индерского района Атырауской области.
Проверил		Паршина				Стадия: РП; Лист: 55; Листов:
Разработ.		Паршина				План фундаментов 0.000(1.8)
Н. контроль		Бейсембаев				ТОО "Архдизстрой" Шымкент 2024

Формат А4х3

Согласовано:

Взам. инв. N

Подп. и дата

Инв. N подл.

1 – 1

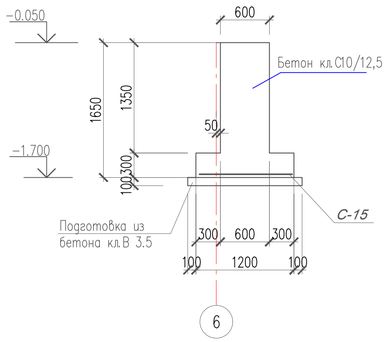

2 – 2

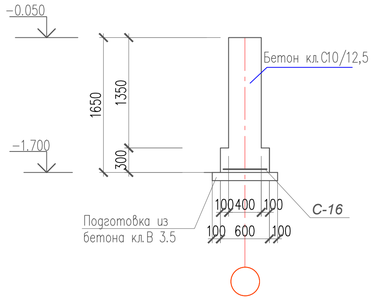

Фрагмент 1

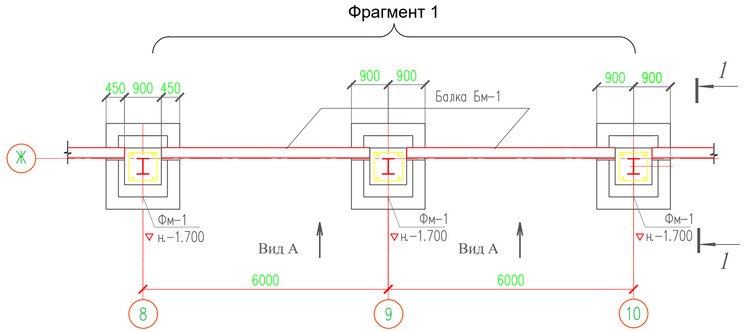

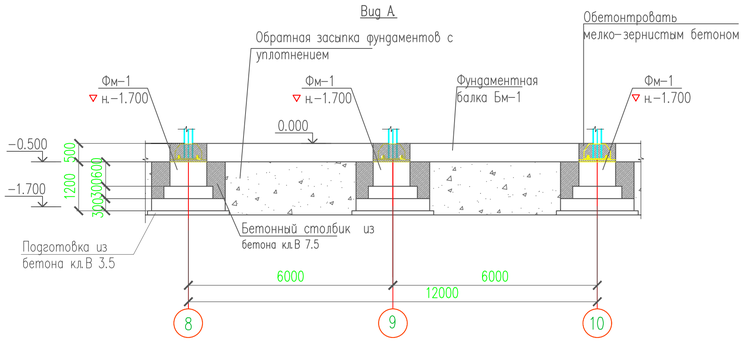

1 - 1

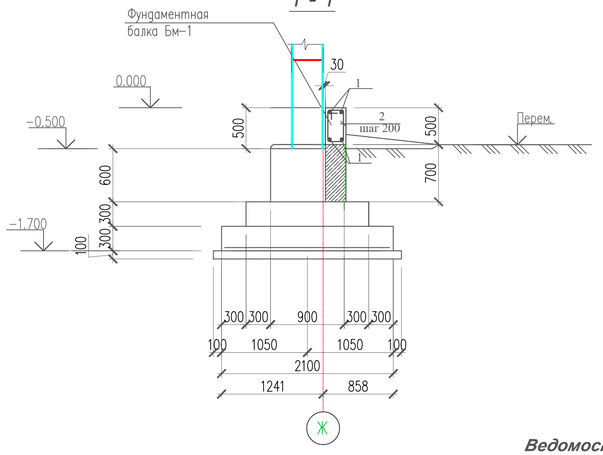

Спецификация к плану фундаментов

Поз.	Обозначение	Наименование	Кол.	Масса ед.кг	Приме-чание
		Фундаментная балка Бм-1			
1		⌀ 16А400 34028-2016 п.м	526,8	1.58	832,34кг
2		⌀ 6А240 34028-2016 L=1400	660	0.31	204,60кг
		Материалы			
		Бетон кл. С12/15 м ^{3}	16,46		
	Бетонная подготовка	Бетон кл. В3.5 м^3	5,27		
		Бетонный столбик			
		Бетон кл. В7.5 м^3	7,533		

1. Данный лист см. совместно с листами КМ-55,66,67.

Ведомость деталей

Поз.	Эскиз
2	300; 500; 400; 200; L=1400

Изм.	Кол. уч.	Лист	N док.	Подп.	Дата
Проверил		Паршина			
Разработ.		Паршина			
Н. контроль		Бейсембаев			

01–2024–КМ

Строительство физкультурно–оздоровительного комплекса в селе Елтай Индерского района Атырауской области.

Стадия	Лист	Листов
РП	56	

Фрагмент 1.

ТОО "Архдизстрой" Шымкент 2024

Формат А4х3

Согласовано:

Взам. инв. N

Подп. и дата

Инв. N подл.

Фм-1; Фм-1н

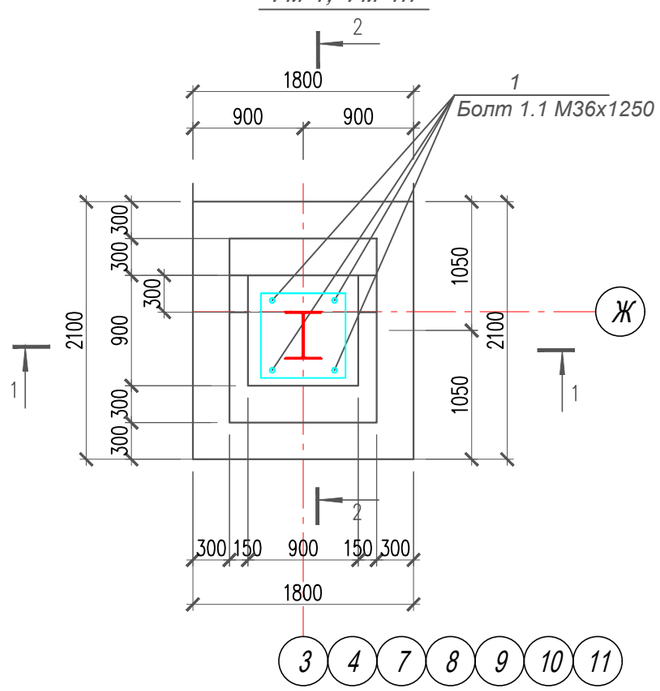

Спецификация конструктивных эл-тов на монолитные фундаменты

Поз.	Обозначение	Наименование	Кол.	Масса ед.кг	Приме-чание
	Расход дан на 1шт	Фундамент монолитный Фм-1; Фм1н			
1	ГОСТ24379.1–80*	Болт 1.1 М36х1250	4	11.88	47.52 кг
	ГОСТ 24379.1–80*	Шайба М 36	4	0.410	1.64 кг
	ГОСТ 5915–70*	Гайка М 36	8	0.376	3.01
С-2	Инд. разраб. л. АС–65.	Сетка С-2	1	32,63	32,63кг
С-5	Инд. разраб. л. АС–65.	Сетка С-5	4	13,50	54,0кг
С-10	Инд. разраб. л. АС–66.	Сетка С-10	4	6,49	25,96кг
		Материал: Бетон кл. С10/12.5 F150 W 6 м³		2.25	
	Бетонная подготовка	Бетон кл. В 3.5 м3		0.46	
		Обетонтрование базы колонны мелкозернистым бетоном м3		0.41	

1 - 1

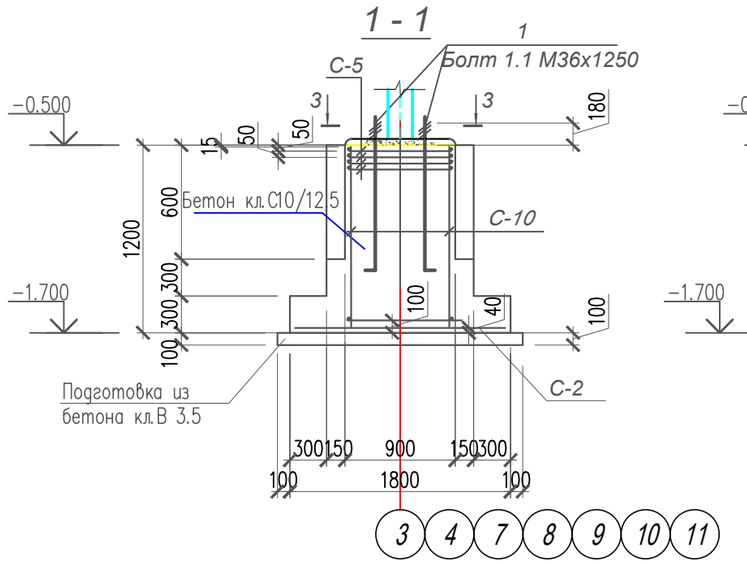

2 - 2

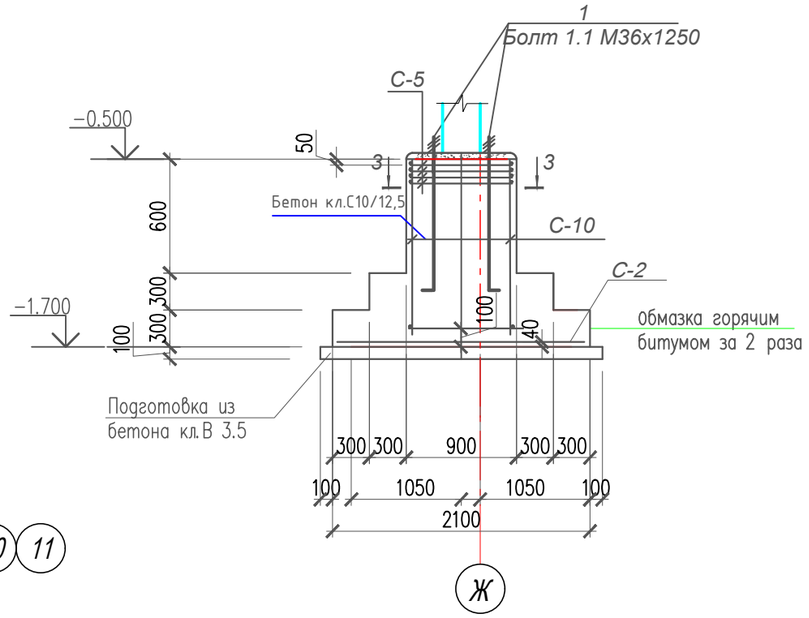

3 - 3

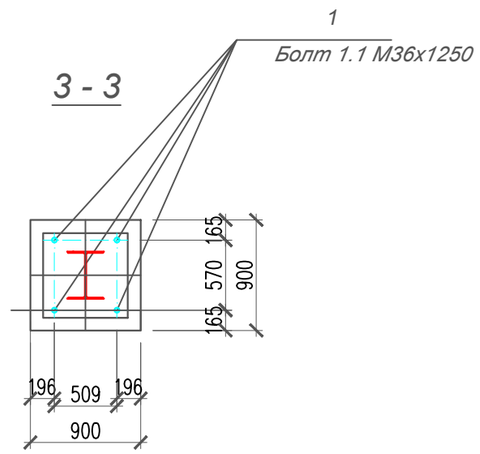

1. Данный лист смотреть совместно с л.КМ–55,65,66,67.
2. Замоноличивание монолитных конструкций производить в соответствии с требованиями СП РК 5.03.107–2013 "Несущие и ограждающие конструкции"
3. Перед установкой в опалубку, отдельные стержни объединить в каркасы хомутами из вязальной проволоки ø1.5 – 2.0 мм.
4. Снятие опалубки производить после достижения бетоном 70% проектной прочности.
5. Защитный слой бетона в сечениях дан до рабочей арматуры. Сварку производить электродами Э–42А ГОСТ 9467–75* h=6мм, сварные соединения выполнить по ГОСТ 14098–91.
6. Боковые поверхности фундаментов обмазать горячим битумом за 2 раза.
8. Под фундаменты выполнить бетонную подготовку из бетона кл.В 3.5 толщиной 100 мм.
9. Фм–1 и Фм–1н выполнить зеркально.

Изм.	Кол. уч.	Лист	N док.	Подп.	Дата
Проверил		Паршина			
Разработ.		Паршина			
Н. контроль		Бейсембаев			

01–2024–КМ

Строительство физкультурно–оздоровительного комплекса в селе Елтай Индерского района Атырауской области.

Стадия	Лист	Листов
РП	57	

Фундамент монолитный Фм-1; Фм-1н.

ТОО "Архдизстрой" Шымкент 2024

Согласовано:

Взам.инв.№

Подп. и дата.

Инв.№ подл.

Формат А3

Фм-2

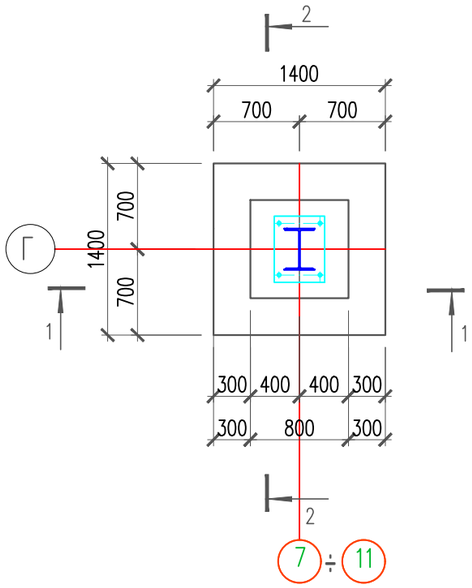

3 - 3

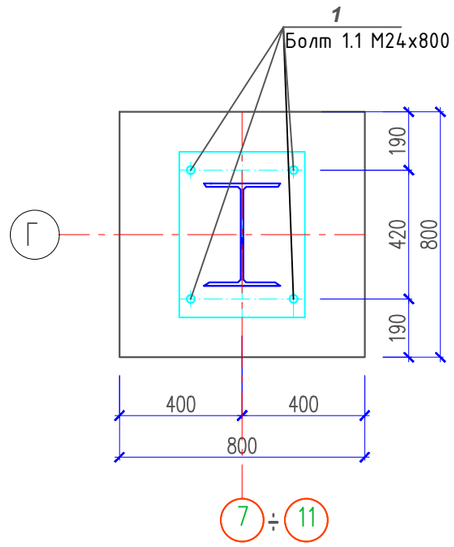

Спецификация конструктивных элементов на монолитный фундамент

Поз.	Обозначение	Наименование	Кол.	Масса ед.кг	Приме-чание
	Расход дан на 1шт	Фундамент монолитный Фм-2			
1	ГОСТ24379.1-80*	Болт 1.1 М24х800	4	3,24	12,96кг
	ГОСТ24379.1-80	Шайба М24	4	0.12	0.48кг
	ГОСТ5915-70*	Гайка М24	8	0.107	0.856кг
С-4	Инд. разраб. л. АС-65	Сетка С-4	1	16.10	16.10кг
С-8	Инд.разраб.л.АС-65	Сетка С-8	4	4,64	18.56кг
С-13	Инд. разраб. л. АС-66.	Сетка С-13	4	6.25	25.00кг
		Материал: Бетон кл. С10/12.5;F150;W 6 м³	1.20		
	Бетонная подготовка	Бетон кл. В 3.5 м3	0.256		
		Обетонтрование базы колонны мелкозернистым бетоном м3		0.32	

1 -1

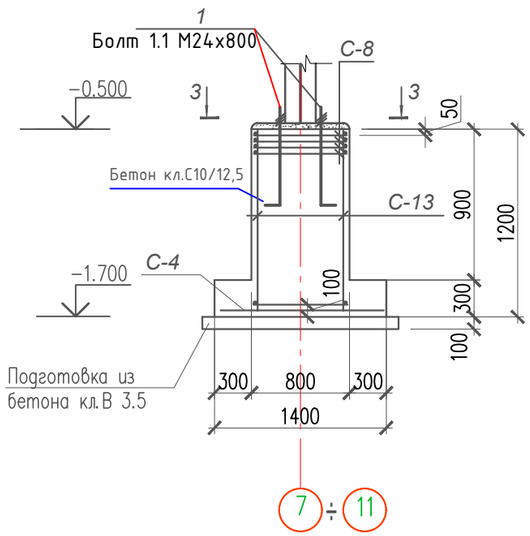

2 - 2

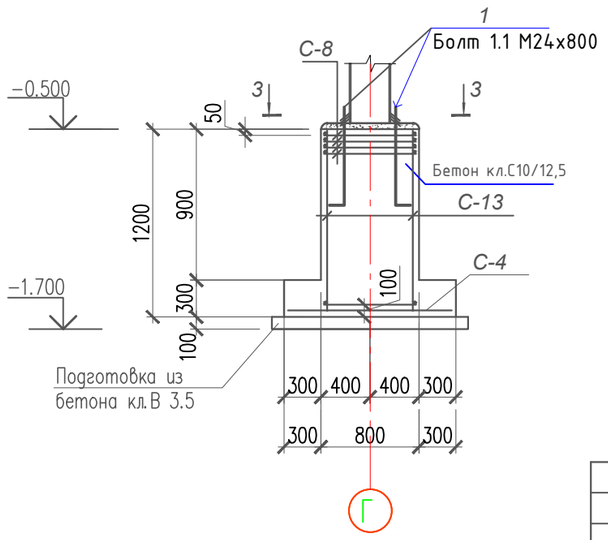

1. Данный лист смотреть совместно с л.КМ-55,65,66,67.
2. Замоноличивание монолитных конструкций производить в соответствии с требованиями СП РК 5.03.107-2013 "Несущие и ограждающие конструкции"
3. Перед установкой в опалубку, отдельные стержни объединить в каркасы хомутами из вязальной проволоки ø1.5 – 2.0 мм.
4. Снятие опалубки производить после достижения бетоном 70% проектной прочности.
5. Защитный слой бетона в сечениях дан до рабочей арматуры. Сварку производить электродами Э-42А ГОСТ 9467-75* h=6мм, сварные соединения выполнить по ГОСТ 14098-91.
6. Боковые поверхности фундаментов обмазать горячим битумом за 2 раза.
8. Под фундаменты выполнить бетонную подготовку из бетона кл.В 3.5 толщиной 100 мм.

Согласовано:

Взам.инв.№

Подп. и дата.

Инв.№ подл.

Изм.	Кол. уч.	Лист	N док.	Подп.	Дата
Проверил		Паршина			
Разработ.		Паршина			
Н. контроль		Бейсембаев			

01-2024-КМ

Строительство физкультурно-оздоровительного комплекса в селе Елтай Индерского района Атырауской области.

Стадия	Лист	Листов
РП	58	

Фундамент монолитный Фм-2.

ТОО "Архдизстрой" Шымкент 2024

Формат А3

Фм-3;(Фм-3н)

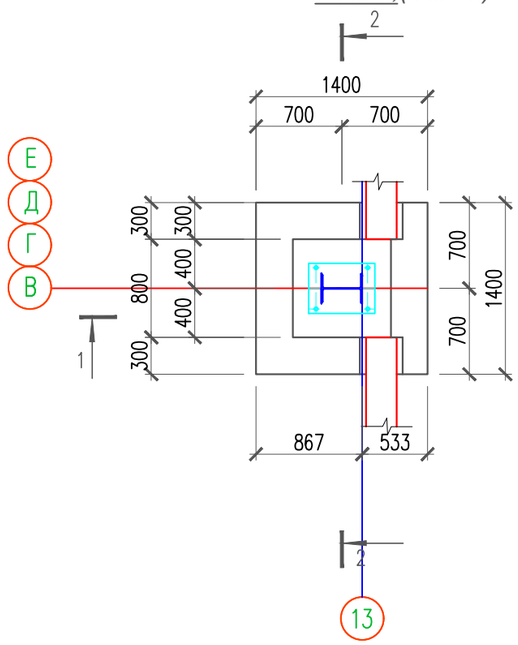

3 - 3

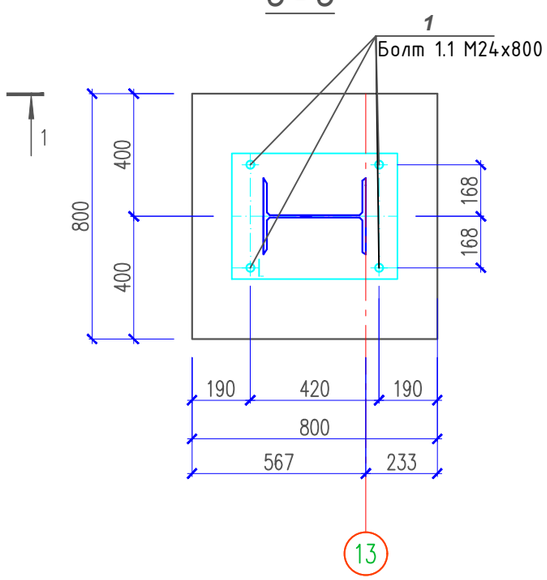

Спецификация конструктивных элементов на монолитный фундамент

Поз.	Обозначение	Наименование	Кол.	Масса ед.кг	Приме-чание
	Расход дан на 1шт	Фундамент монолитный Фм-3; Фм-3н			
1	ГОСТ24379.1-80*	Болт 1.1 М24х800	4	3,24	12,96кг
	ГОСТ24379.1-80	Шайба М24	4	0.12	0.48кг
	ГОСТ5915-70*	Гайка М24	8	0.107	0.856кг
С-4	Инд. разраб. л. АС-65	Сетка С-4	1	16.10	16.10кг
С-8	Инд.разраб.л.АС-66	Сетка С-8	4	4,64	18.56кг
С-13	Инд. разраб. л. АС-66.	Сетка С-13	4	6.25	25.00кг
		Материал: Бетон кл. С10/12.5;F150;W 6м³	1.20		
	Бетонная подготовка	Бетон кл. В 3.5 м3	0.256		
		Обетонтрование базы колонны мелкозернистым бетоном м3		0.32	

1 - 1

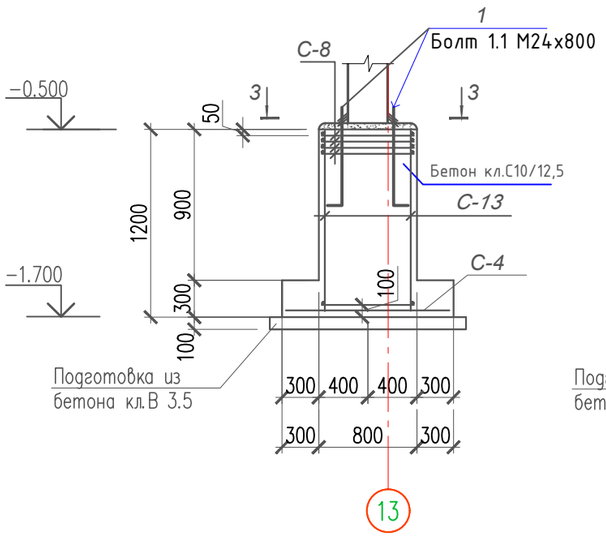

2 - 2

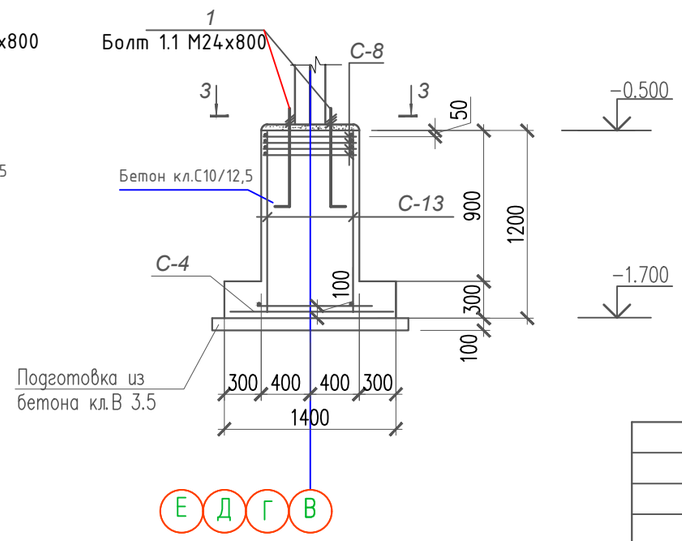

1. Данный лист смотреть совместно с л.КМ-55,65,66,67.
2. Замоноличивание монолитных конструкций производить в соответствии с требованиями СП РК 5.03.107-2013 "Несущие и ограждающие конструкции"
3. Перед установкой в опалубку, отдельные стержни объединить в каркасы хомутами из вязальной проволоки ø1.5 – 2.0 мм.
4. Снятие опалубки производить после достижения бетоном 70% проектной прочности.
5. Защитный слой бетона в сечениях дан до рабочей арматуры. Сварку производить электродами Э-42А ГОСТ 9467-75* h=6мм, сварные соединения выполнить по ГОСТ 14098-91.
6. Боковые поверхности фундаментов обмазать горячим битумом за 2 раза.
8. Под фундаменты выполнить бетонную подготовку из бетона кл.В 3.5 толщиной 100 мм.
9. Фм-3 и Фм-3н выполнить зеркально.

Согласовано:

Взам.инв.№

Подп. и дата.

Инв.№ подл.

Изм.	Кол. уч.	Лист	N док.	Подп.	Дата
Проверил		Паршина			
Разработ.		Паршина			
Н. контроль		Бейсембаев			

01-2024-КМ

Строительство физкультурно-оздоровительного комплекса в селе Елтай Индерского района Атырауской области.

Стадия	Лист	Листов
РП	59	

Фундамент монолитный Фм-3; Фм-3н.

ТОО "Архдизстрой" Шымкент 2024

Формат А3

Фм-4

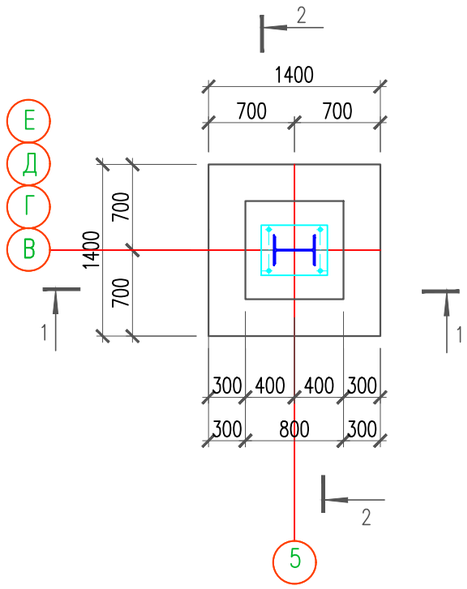

3 - 3

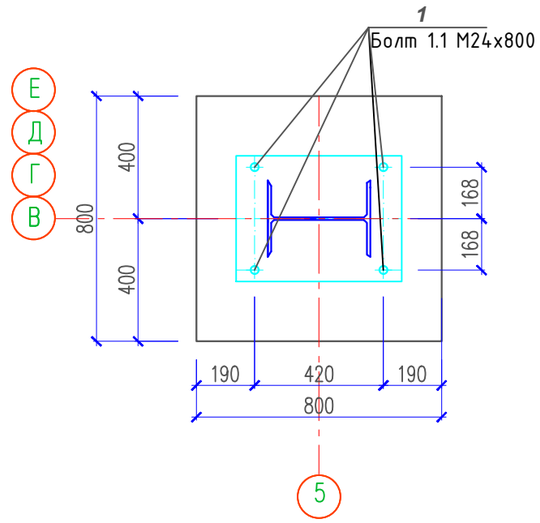

Спецификация конструктивных элементов на монолитный фундамент

Поз.	Обозначение	Наименование	Кол.	Масса ед.кг	Приме-чание
	Расход дан на 1шт	Фундамент монолитный Фм-4			
1	ГОСТ24379.1-80*	Болт 1.1 М24х800	4	3,24	12,96кг
	ГОСТ24379.1-80	Шайба М24	4	0.12	0.48кг
	ГОСТ5915-70*	Гайка М24	8	0.107	0.856кг
С-4	Инд. разраб. л. АС-65	Сетка С-4	1	16.10	16.10кг
С-8	Инд.разраб.л.АС-66	Сетка С-8	4	4,64	18.56кг
С-13	Инд. разраб. л. АС-66.	Сетка С-13	4	6.25	25.00кг
		Материал: Бетон кл. С10/12.5;F150;W 6 м³	1.20		
	Бетонная подготовка	Бетон кл. В 3.5 м3	0.256		
		Обетонтрование базы колонны мелкозернистым бетоном м3		0.32	

1 -1

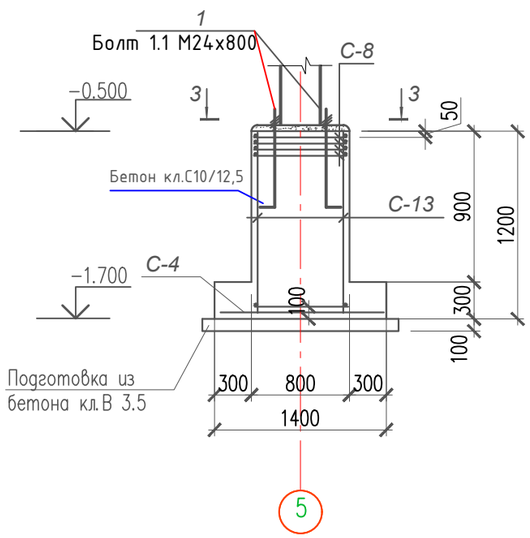

2 - 2

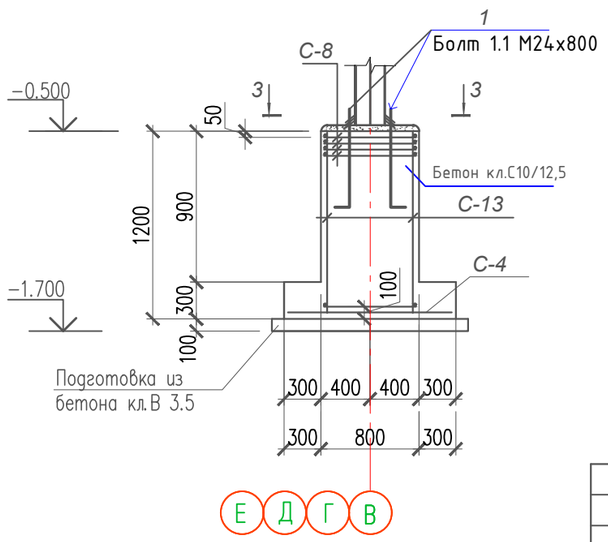

1. Данный лист смотреть совместно с л.КМ-55,65,66,67.
2. Замоноличивание монолитных конструкций производить в соответствии с требованиями СП РК 5.03.107-2013 "Несущие и ограждающие конструкции"
3. Перед установкой в опалубку, отдельные стержни объединить в каркасы хомутами из вязальной проволоки ø1.5 – 2.0 мм.
4. Снятие опалубки производить после достижения бетоном 70% проектной прочности.
5. Защитный слой бетона в сечениях дан до рабочей арматуры. Сварку производить электродами Э-42А ГОСТ 9467-75* h=6мм, сварные соединения выполнить по ГОСТ 14098-91.
6. Боковые поверхности фундаментов обмазать горячим битумом за 2 раза.
8. Под фундаменты выполнить бетонную подготовку из бетона кл.В 3.5 толщиной 100 мм.

Согласовано:

Взам.инв.№

Подп. и дата.

Инв.№ подл.

Изм.	Кол. уч.	Лист	N док.	Подп.	Дата
Проверил		Паршина			
Разработ.		Паршина			
Н. контроль		Бейсембаев			

01-2024-КМ

Строительство физкультурно-оздоровительного комплекса в селе Елтай Индерского района Атырауской области.

Стадия	Лист	Листов
РП	60	

Фундамент монолитный Фм-4.

ТОО "Архдизстрой" Шымкент 2024

Формат А3

Фм-5

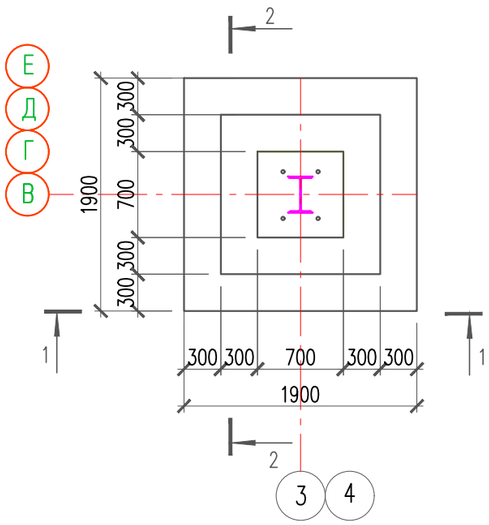

3 - 3

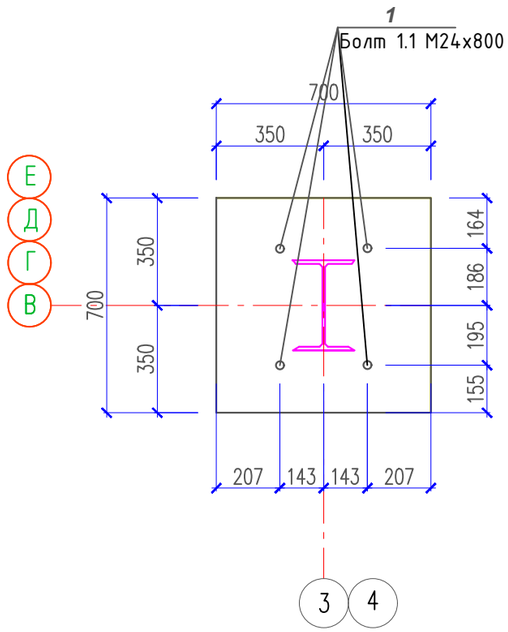

Спецификация конструктивных элементов на монолитный фундамент

Поз.	Обозначение	Наименование	Кол.	Масса ед.кг	Приме-чание
	Расход дан на 1шт	Фундамент монолитный Фм-5			
1	ГОСТ24379.1-80*	Болт 1.1 М24х800	4	3,24	12,96кг
	ГОСТ24379.1-80	Шайба М24	4	0.12	0.48кг
	ГОСТ5915-70*	Гайка М24	8	0.107	0.856кг
С-3	Инд. разраб. л. АС-65	Сетка С-3	1	32	32кг
С-14	Инд.разраб.л.АС-66	Сетка С-14	4	5,12	20,48кг
С-9	Инд. разраб. л. АС-66.	Сетка С-9	4	3,64	14,56кг
		Материал: Бетон кл. С10/12.5;F150;W 6м³	1.20		
	Бетонная подготовка	Бетон кл. В 3.5 м3	0.256		
		Обетонтрование базы колонны мелкозернистым бетоном м3		0.32	

1 -1

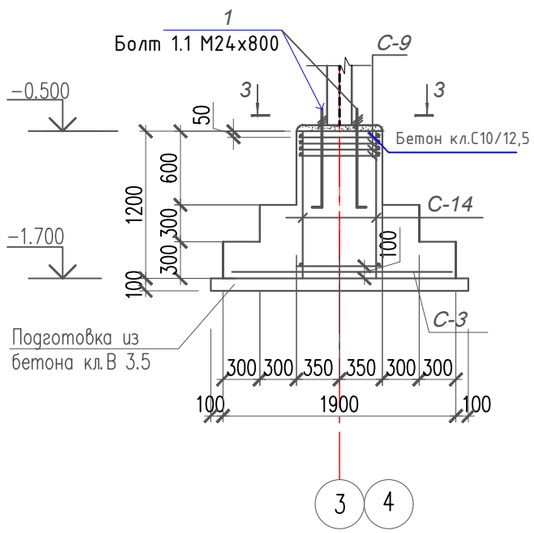

2-2

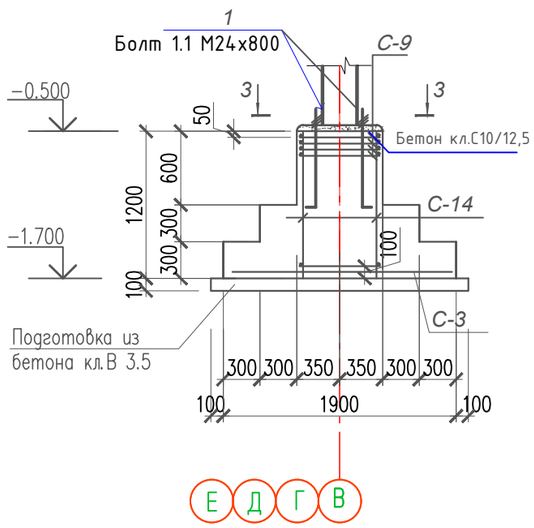

1. Данный лист смотреть совместно с л.КМ-55,65,66,67.
2. Замоноличивание монолитных конструкций производить в соответствии с требованиями СП РК 5.03.107-2013 "Несущие и ограждающие конструкции"
3. Перед установкой в опалубку, отдельные стержни объединить в каркасы хомутами из вязальной проволоки ø1.5 – 2.0 мм.
4. Снятие опалубки производить после достижения бетоном 70% проектной прочности.
5. Защитный слой бетона в сечениях дан до рабочей арматуры. Сварку производить электродами Э-42А ГОСТ 9467-75* h=6мм, сварные соединения выполнить по ГОСТ 14098-91.
6. Боковые поверхности фундаментов обмазать горячим битумом за 2 раза.
8. Под фундаменты выполнить бетонную подготовку из бетона кл.В 3.5 толщиной 100 мм.

Согласовано:

Взам.инв.№

Подп. и дата.

Инв.№ подл.

Изм.	Кол. уч.	Лист	N док.	Подп.	Дата
Проверил		Паршина			
Разработ.		Паршина			
Н. контроль		Бейсембаев			

01-2024-КМ

Строительство физкультурно-оздоровительного комплекса в селе Елтай Индерского района Атырауской области.

Стадия	Лист	Листов
РП	61	

Фундамент монолитный Фм-5

ТОО "Архдизстрой" Шымкент 2024

Формат А3

Фм-6

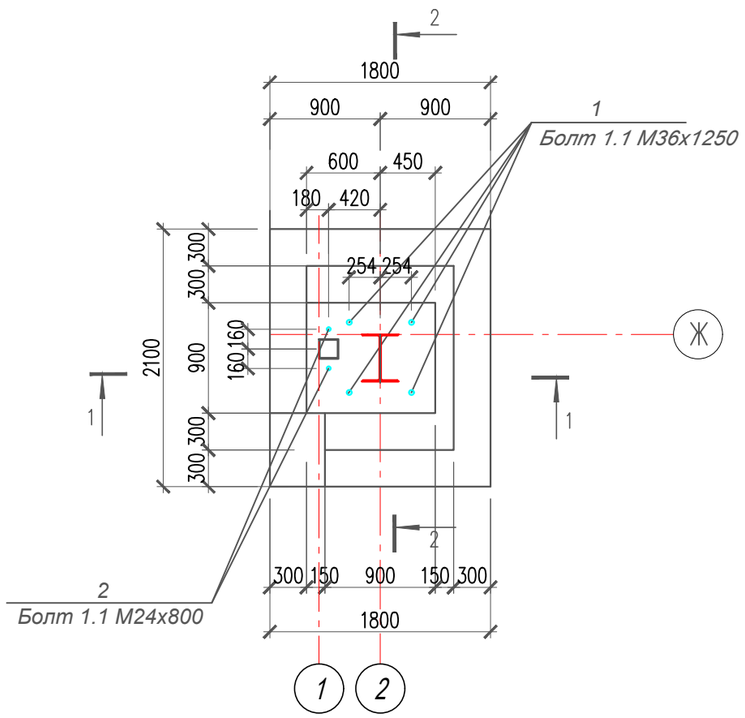

Спецификация конструктивных эл-тов на монолитные фундаменты

Поз.	Обозначение	Наименование	Кол.	Масса ед.кг	Приме-чание
	Расход дан на 1шт	Фундамент монолитный Фм-6; Фм-6н			
1	ГОСТ24379.1-80*	Болт 1.1 М36х1250	4	11,88	47.52 кг
	ГОСТ 24379.1-80*	Шайба М 36	4	0.410	1.64 кг
	ГОСТ 5915-70*	Гайка М 36	8	0.376	3.01
2	ГОСТ24379.1-80*	Болт 1.1 М24х800	2	3,42	6,84кг
	ГОСТ24379.1-80	Шайба М24	2	0.120	0,24кг
	ГОСТ5915-70*	Гайка М24	4	0.107	0.428кг
С-2	Инд. разраб. л. АС–65.	Сетка С-2	1	32,63	32,63кг
С-7	Инд. разраб. л. АС–65.	Сетка С-7	4	6.56	26,24кг
С-10	Инд. разраб. л. АС–66.	Сетка С-10	2	6.49	12,98кг
С-11	Инд. разраб. л. АС–66.	Сетка С-11	2	6.62	13,24кг
		Материал: Бетон кл. С10/12.5 F150 W 6 м³		2.50	
	Бетонная подготовка	Бетон кл. В 3.5 м3		0.46	
		Обетонтрование базы колонны мелкозернистым бетоном м3		0.41	

1 - 1

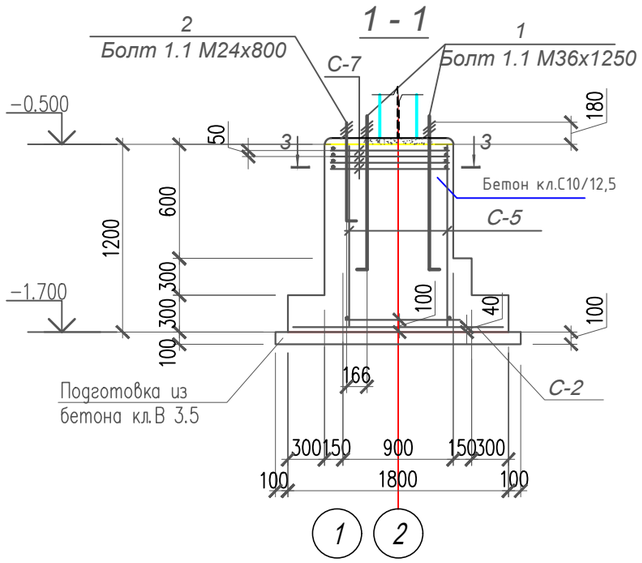

2 - 2

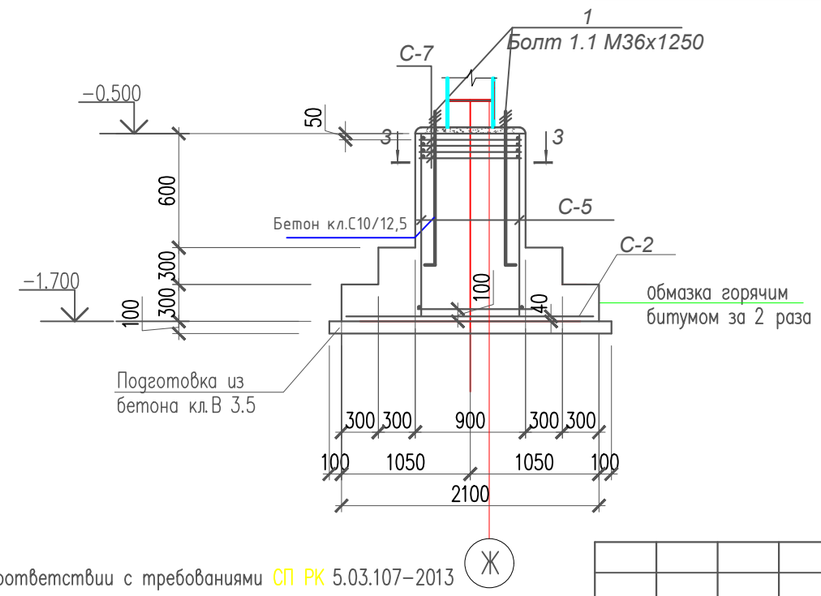

3 - 3

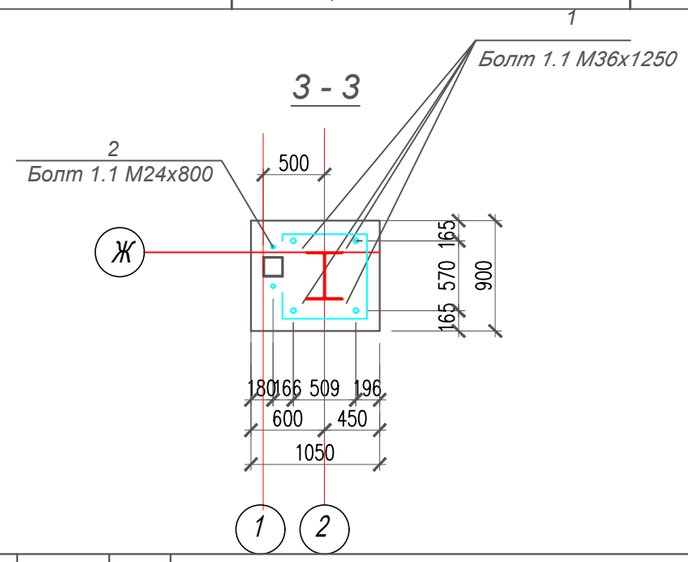

1. Данный лист смотреть совместно с л.КМ–55,65,66,67.
2. Замоноличивание монолитных конструкций производить в соответствии с требованиями СП РК 5.03.107–2013 "Несущие и ограждающие конструкции"
3. Перед установкой в опалубку, отдельные стержни объединить в каркасы хомутами из вязальной проволоки ø1.5 – 2.0 мм.
4. Снятие опалубки производить после достижения бетоном 70% проектной прочности.
5. Защитный слой бетона в сечениях дан до рабочей арматуры. Сварку производить электродами Э–42А ГОСТ 9467–75* h=6мм, сварные соединения выполнить по ГОСТ 14098–91.
6. Боковые поверхности фундаментов обмазать горячим битумом за 2 раза.
8. Под фундаменты выполнить бетонную подготовку из бетона кл.В 3.5 толщиной 100 мм.
9. Фм–6 и Фм–6н выполнить зеркально.

Изм.	Кол. уч.	Лист	N док.	Подп.	Дата
Проверил		Паршина			
Разработ.		Паршина			
Н. контроль		Бейсембаев			

01–2024–КМ

Строительство физкультурно–оздоровительного комплекса в селе Елтай Индерского района Атырауской области.

Стадия	Лист	Листов
РП	62	

Фундамент монолитный Фм-6; Фм-6н.

ТОО "Архдизстрой" Шымкент 2024

Согласовано:

Взам.инв.№

Подп. и дата.

Инв.№ подл.

Формат А3

Фм-7

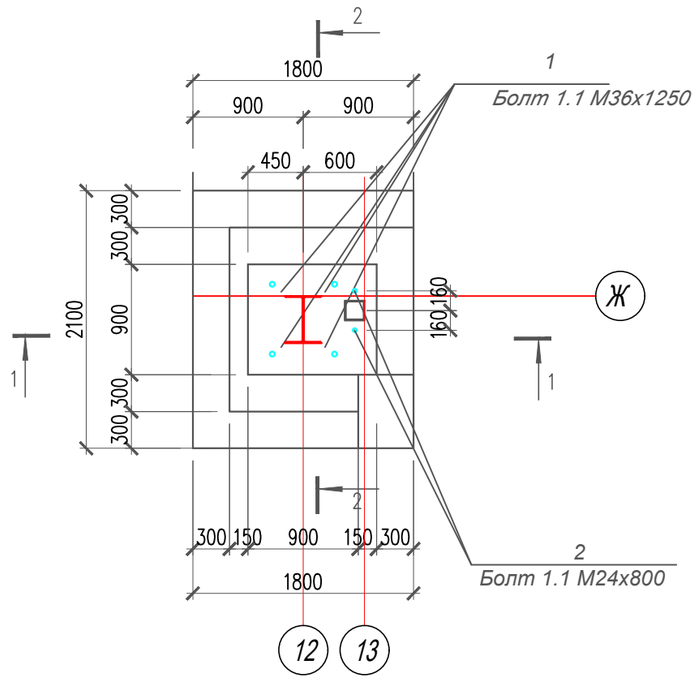

1 - 1

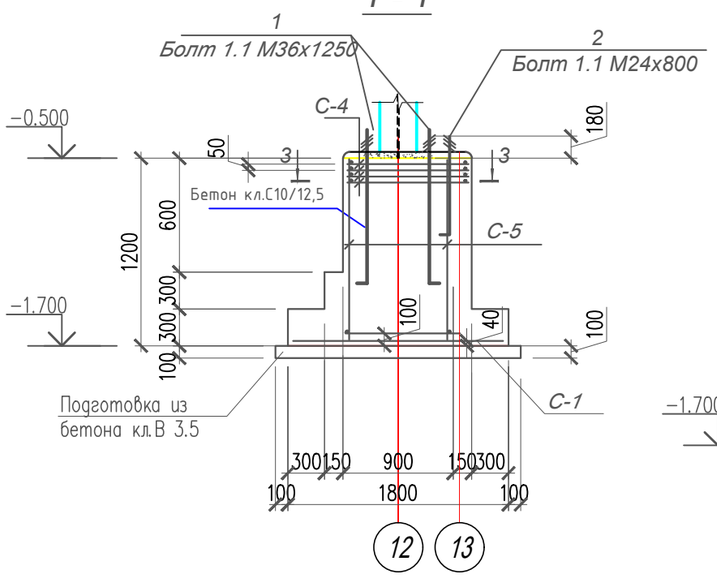

2 - 2

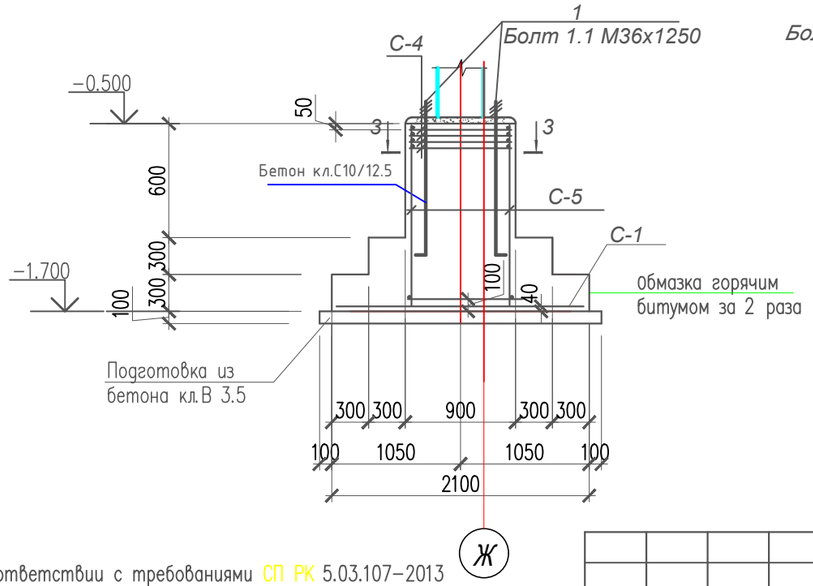

3 - 3

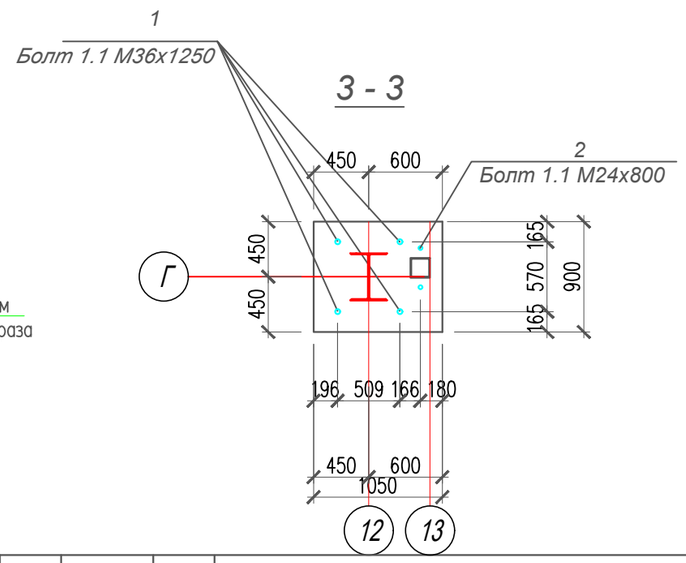

Спецификация конструктивных эл-тов на монолитные фундаменты

Поз.	Обозначение	Наименование	Кол.	Масса ед.кг	Приме-чание
	Расход дан на 1шт	Фундамент монолитный Фм-7; Фм-7н			
1	ГОСТ24379.1-80*	Болт 1.1 М36х1250	4	11,88	47.52 кг
	ГОСТ 24379.1-80*	Шайба М 36	4	0.410	1.64 кг
	ГОСТ 5915-70*	Гайка М 36	8	0.376	3.01
2	ГОСТ24379.1-80*	Болт 1.1 М24х800	2	3,42	6,84кг
	ГОСТ24379.1-80	Шайба М24	2	0.120	0,24кг
	ГОСТ5915-70*	Гайка М24	4	0.107	0.428кг
С-2	Инд. разраб. л. АС–65.	Сетка С-2	1	32,63	32,63кг
С-7	Инд. разраб. л. АС–65.	Сетка С-7	4	6.56	26,24кг
С-10	Инд. разраб. л. АС–66.	Сетка С-10	2	6.49	12,98кг
С-11	Инд. разраб. л. АС–66.	Сетка С-11	2	6.62	13,24кг
		Материал: Бетон кл. С10/12,5 F150 W 6	2.50	м³	
	Бетонная подготовка	Бетон кл. В 3.5 м3	0.46		
		Обетонтрование базы колонны мелкозернистым бетоном м3	0.41		

1. Данный лист смотреть совместно с л.КМ–55,65,66,67.
2. Замоноличивание монолитных конструкций производить в соответствии с требованиями СП РК 5.03.107–2013 "Несущие и ограждающие конструкции"
3. Перед установкой в опалубку, отдельные стержни объединить в каркасы хомутами из вязальной проволоки ø1.5 – 2.0 мм.
4. Снятие опалубки производить после достижения бетоном 70% проектной прочности.
5. Защитный слой бетона в сечениях дан до рабочей арматуры. Сварку производить электродами Э–42А ГОСТ 9467–75* h=6мм, сварные соединения выполнить по ГОСТ 14098–91.
6. Боковые поверхности фундаментов обмазать горячим битумом за 2 раза.
8. Под фундаменты выполнить бетонную подготовку из бетона кл.В 3.5 толщиной 100 мм.
9. Фм–7 и Фм–7н выполнить зеркально.

Изм.	Кол. уч.	Лист	N док.	Подп.	Дата
Проверил		Паршина			
Разработ.		Паршина			
Н. контроль		Бейсембаев			

01–2024–КМ

Строительство физкультурно–оздоровительного комплекса в селе Елтай Индерского района Атырауской области.

Стадия	Лист	Листов
РП	63	

Фундамент монолитный Фм-7; Фм-7н.

ТОО "Архдизстрой" Шымкент 2024

Согласовано:

Взам.инв.№

Подп. и дата.

Инв.№ подл.

Формат А3

Фм-8(Ф-8н)

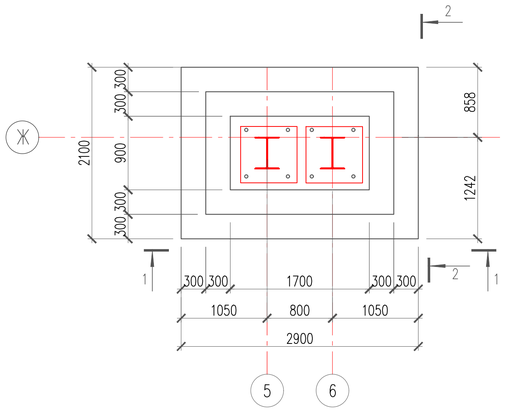

3 - 3

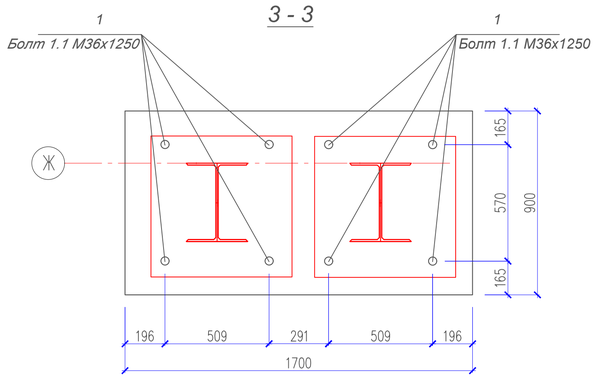

2 - 2

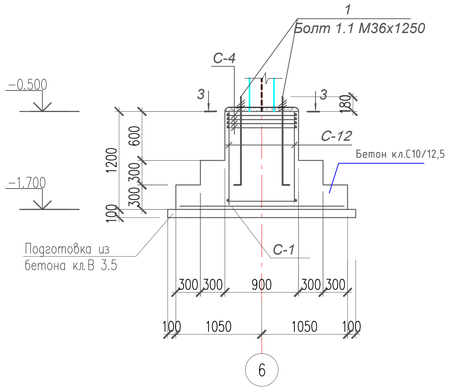

1 - 1

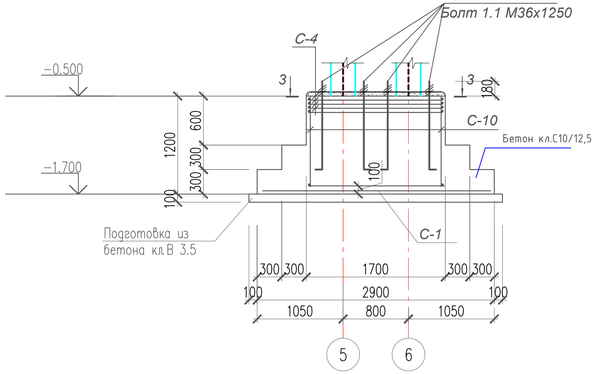

Спецификация конструктивных эл-тов на монолитные фундаменты

Поз.	Обозначение	Наименование	Кол.	Масса ед.кг	Приме-чание
	Расход дан на 1шт	Фундамент монолитный Фм-8; Фм-8н			
1	ГОСТ24379.1-80*	Болт 1.1 М36х1250	8	11.88	95.04 кг
	ГОСТ 24379.1-80*	Шайба М 36	8	0.410	3.28 кг
	ГОСТ 5915-70*	Гайка М 36	16	0.376	6.02
С-6	Инд. разраб. л. АС-65.	Сетка С-6	4	5,9	23.60кг
С-1	Инд. разраб. л. АС-65.	Сетка С-1	1	54.9	54,90кг
С-10	Инд. разраб. л. АС-66.	Сетка С-10	2	6,49	12,98кг
С-12	Инд. разраб. л. АС-66.	Сетка С-12	2	11,81	23,62кг
		Материал: Бетон кл. С10/12.5 F150 W 6 м³		3.78	
	Бетонная подготовка	Бетон кл. В 3.5 м3		0.713	
		Обетонтрование базы колонны мелкозернистым бетоном м3		0.765	

1. Данный лист смотреть совместно с л.КМ-55,65,66,67.
2. Замоноличивание монолитных конструкций производить в соответствии с требованиями СП РК 5.03.107-2013 "Несущие и ограждающие конструкции"
3. Перед установкой в опалубку, отдельные стержни объединить в каркасы хомутами из вязальной проволоки ø1.5 – 2.0 мм.
4. Снятие опалубки производить после достижения бетоном 70% проектной прочности.
5. Защитный слой бетона в сечениях дан до рабочей арматуры. Сварку производить электродами Э-42А ГОСТ 9467-75* h=6мм, сварные соединения выполнить по ГОСТ 14098-91.
6. Боковые поверхности фундаментов обмазать горячим битумом за 2 раза.
8. Под фундаменты выполнить бетонную подготовку из бетона кл.В 3.5 толщиной 100 мм.
9. Фм-8 и Фм-8н выполнить зеркально.

Согласовано:

Взам. инв. N

Подп. и дата

Инв. N подл.

Изм.	Кол. уч.	Лист	N док.	Подп.	Дата
Проверил		Паршина			
Разработ.		Паршина			
Н. контроль		Бейсембаев			

01-2024-КМ

Строительство физкультурно-оздоровительного комплекса в селе Елтай Индерского района Атырауской области.

Фундамент монолитный Фм-8; Фм-8н.

Стадия	Лист	Листов
РП	64	

ТОО "Архдизстрой" Шымкент 2024

Формат А4х3

Сетка С-1

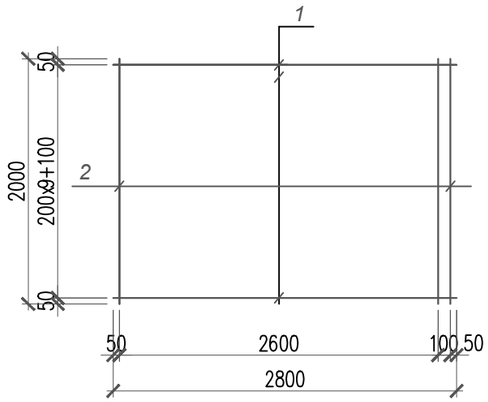

Сетка С-2

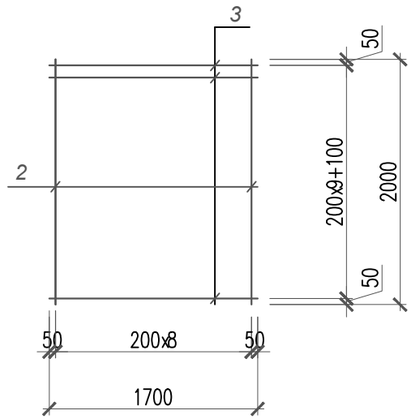

Сетка С-3

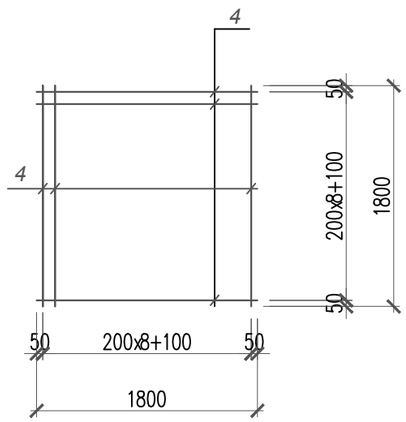

Сетка С-4

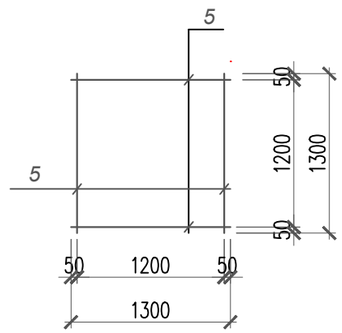

Сетка С-7

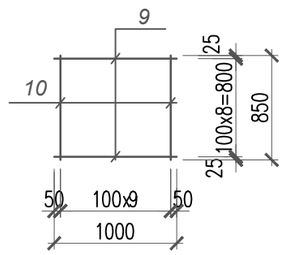

Сетка С-5

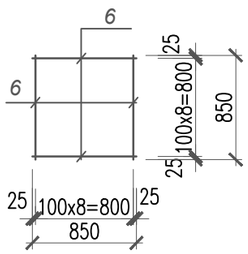

Сетка С-6

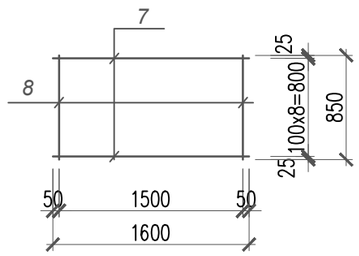

Спецификация материалов на сетки

Поз.	Обозначение	Наименование	Кол. шт.	Масса ед.кг	Приме-чание (общ.расх. кг.)
	на 1 шт.	Сетка С-1		54.9	
1	ГОСТ 34028-2016	Ø 12А400 L=2800	11	2,48	27,39кг
2	ГОСТ 34028-2016	Ø 12А400 L=2000	15	1.78	26.7кг
	на 1 шт.	Сетка С-2		32.63	
3	ГОСТ 34028-2016	Ø 12А400 L=1700	11	1.51	16.61кг
2	ГОСТ 34028-2016	Ø 12А400 L=2000	9	1.78	16.02кг
	на 1 шт.	Сетка С-3		32,0	
4	ГОСТ 34028-2016	Ø 12А400 L=1800	20	1,60	32,0кг
	на 1 шт.	Сетка С-4		16.10	
5	ГОСТ 34028-2016	Ø 8А400 L=1300	14	1,15	16.10кг
	на 1 шт.	Сетка С-5		13,5	
6	ГОСТ 34028-2016	Ø 8А400 L=850	18	0.75	13,5кг
	на 1 шт.	Сетка С-6		5,9	
7	ГОСТ 34028-2016	Ø 8А400 L=1600	9	1,60	1,70кг
8	ГОСТ 34028-2016	Ø 8А400 L=850	16	0.84	4,20кг
	на 1 шт.	Сетка С-7		6.56	
9	ГОСТ 34028-2016	Ø 8А400 L=1000	9	0.395	3.16кг
10	ГОСТ 34028-2016	Ø 8А400 L=850	10	0.34	3.40кг

1. Данный лист смотри совместно с л.КМ-56-64.

Согласовано:

Взам. инв. N

Подп. и дата

Инв. N подл.

Изм.	Кол. уч.	Лист	N док.	Подп.	Дата
Проверил		Паршина			
Разработ.		Паршина			
Н. контроль		Бейсембаев			

01-2024-КМ

Строительство физкультурно-оздоровительного комплекса в селе Елтай Индерского района Атырауской области.

Стадия	Лист	Листов
РП	65	

Сетка фундаментная Сетка С-1; С-2; С-3; С-4; С-5; С-6; С-7;

ТОО "Архдизстрой" Шымкент 2024

Формат А3

Сетка С-8

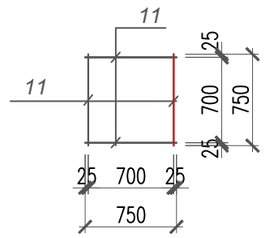

Сетка С-9

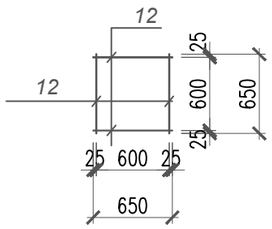

Сетка С-10

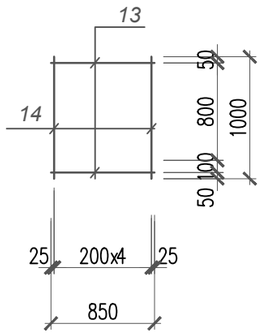

Сетка С-11

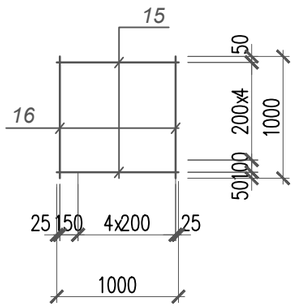

Сетка С-12

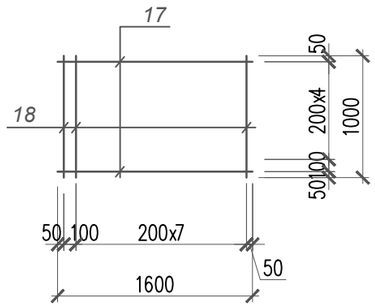

Сетка С-15

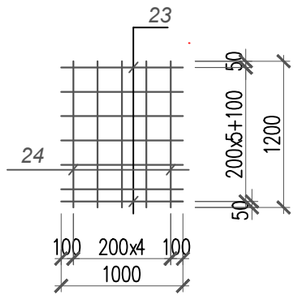

Сетка С-13

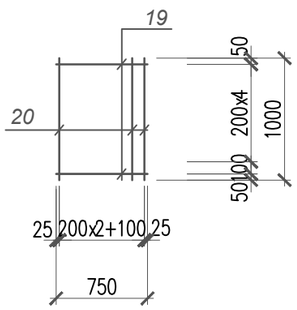

Сетка С-14

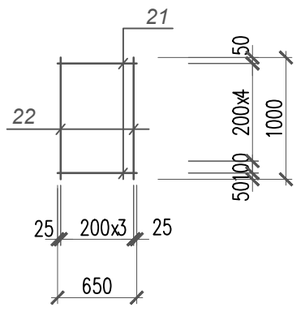

Сетка С-16

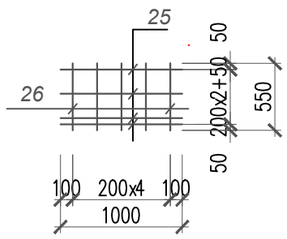

Спецификация материалов на сетки

Поз.	Обозначение	Наименование	Кол. шт.	Масса ед.кг	Приме-чание (общ.расх. кг.)
	на 1 шт.	Сетка С-8		4,64	
11	ГОСТ 34028-2016	Ø 8А400 L=750	16	0,29	4,64кг
	на 1 шт.	Сетка С-9		3,64	
12	ГОСТ 34028-2016	Ø 8А400 L=650	14	0.26	3.64кг
	на 1 шт.	Сетка С-10		6.49	
13	ГОСТ 34028-2016	Ø 8А400 L=850	6	0.34	2.04кг
14	ГОСТ 34028-2016	Ø 12А400 L=1000	5	0.89	4.45кг
	на 1 шт.	Сетка С-11		6.62	
15	ГОСТ 34028-2016	Ø 8А400 L=1000	6	0.34	3,06кг
16	ГОСТ 34028-2016	Ø 12А400 L=1000	6	0.395	3,56 кг
	на 1 шт.	Сетка С-12		11.81	
17	ГОСТ 34028-2016	Ø 8А400 L=1600	6	0.632	3,80кг
18	ГОСТ 34028-2016	Ø 12А400 L=1000	9	0.89	8.01кг
	на 1 шт.	Сетка С-13		6.25	
19	ГОСТ 34028-2016	Ø 8А400 L=750	6	0.30	1,80кг
20	ГОСТ 34028-2016	Ø 12А400 L=1000	5	0.89	4.45кг
	на 1 шт.	Сетка С-14		5.12	
21	ГОСТ 34028-2016	Ø 8А400 L=650	6	0.26	1,56кг
22	ГОСТ 34028-2016	Ø 12А400 L=1000	4	0.89	3.56кг
	на 1 пм.	Сетка С-15		11,57	
23	ГОСТ 34028-2016	Ø 12А400 L=1000	7	0.89	6,23кг
24	ГОСТ 34028-2016	Ø 12А400 L=1200	5	1,068	5,34кг
	на 1 пм.	Сетка С-16		6,01	
25	ГОСТ 34028-2016	Ø 12А400 L=1000	4	0.89	3,56кг
26	ГОСТ 34028-2016	Ø 12А400 L=550	5	0,49	2,45кг

Спецификация материалов на сетки

Поз.	Обозначение	Наименование	Кол. шт.	Масса ед.кг	Приме-чание (общ.расх. кг.)
	на 1 пм.	Сетка С-17		4,32	
27	ГОСТ 34028-2016	Ø 12А400 L=1000	3	0.89	2,67кг
28	ГОСТ 34028-2016	Ø 12А400 L=370	5	0,33	1,65кг

1. Данный лист смотри совместно с л.КМ-56-64.

Согласовано:

Взам.инв.№

Подп. и дата

Инв.№ подл.

Изм.	Кол. уч.	Лист	N док.	Подп.	Дата
Проверил		Паршина			
Разработ.		Паршина			
Н. контроль		Бейсембаев			

01-2024-КМ

Строительство физкультурно-оздоровительного комплекса в селе Елтай Индерского района Атырауской области.

Стадия	Лист	Листов
РП	66	

Сетка фундаментная Сетка С-8; С-9; С-10; С-11; С-12; С-13; С-14;

ТОО "Архдизстрой" Шымкент 2024

Формат А3

Спецификация материалов на фундаменты.

Поз.	Обозначение	Наименование	Кол.	Масса ед., кг.	Примеч.
		Монолитные фундаменты			
Фм-1	Инд. изготов. АС-0	Фундамент монолитный Фм-1 шт.	7		
Фм-1н	Инд. изготов. АС-0	Фундамент монолитный Фм-1н шт.	7		
Фм-2	Инд. изготов. АС-0	Фундамент монолитный Фм-2 шт.	5		
Фм-3	Инд. изготов. АС-0	Фундамент монолитный Фм-3 шт.	4		
Фм-3н	Инд. изготов. АС-0	Фундамент монолитная Фм-3н шт.	4		
Фм-4	Инд. изготов. АС-0	Фундамент монолитный Фм-4 шт.	4		
Фм-5	Инд. изготов. АС-0	Фундамент монолитная Фм-5 шт.	8		
Фм-6	Инд. изготов. АС-0	Фундамент монолитный Фм-6 шт.	1		
Фм-6н	Инд. изготов. АС-0	Фундамент монолитный Фм-6н шт.	1		
Фм-7	Инд. изготов. АС-0	Фундамент монолитный Фм-7 шт.	1		
Фм-7н	Инд. изготов. АС-0	Фундамент монолитный Фм-7н шт.	1		
Фм-8	Инд. изготов. АС-0	Фундамент монолитный Фм-8 шт.	1		
Фм-8н	Инд. изготов. АС-0	Фундамент монолитный Фм-8н шт.	1		
Фм-9	Инд. изготов. АС-0	Фундамент монолитный Фм-9 шт.	1		
		Монолитные ленточные фундаменты			
С-15	Инд. изготов. АС-0	Сетка С-15 пм.	27	11,57	312.39 кг
С-16	Инд. изготов. АС-0	Сетка С-16 пм.	37,8	6,01	227.18 кг
		Материал: Бетон кл. С10/12.5 F150 W 6 $м^3$	58.80		
	Бетонная подготовка	Бетон кл. В 3.5 м3	5.8		
1		ø20А400 ГОСТ 34028-2016 L=1220	20	3.01	84.28кг
2		ø 8А240 ГОСТ 34028-2016 L=1560	20	0.62	17.36кг
		Устройство фундаментов под перегородки			
	Инд.разраб. л.АС-	Сетка С-17 п.м.	27.0	4,32	116,64кг
		Бетон кл. В12.5 $м^3$	2.0		

Согласовано:

Взам. инв. N

Подпись и дата

Инв. N подл.

1. Данный лист смотри совместно с л.КМ-55÷66.

Изм.	Кол. уч.	Лист	N док.	Подп.	Дата
Проверил		Паршина			
Разработ.		Паршина			
Н. контроль		Бейсембаев			

01-2024-КМ

Строительство физкультурно-оздоровительного комплекса в селе Елтай Индерского района Атырауской области.

Стадия	Лист	Листов
РП	67	

Спецификация материалов на фундаменты.

Указания по устройству фундаментов.

ТОО "Архдизстрой" Шымкент 2024

План котлована 0.000(1.8)-3.3м

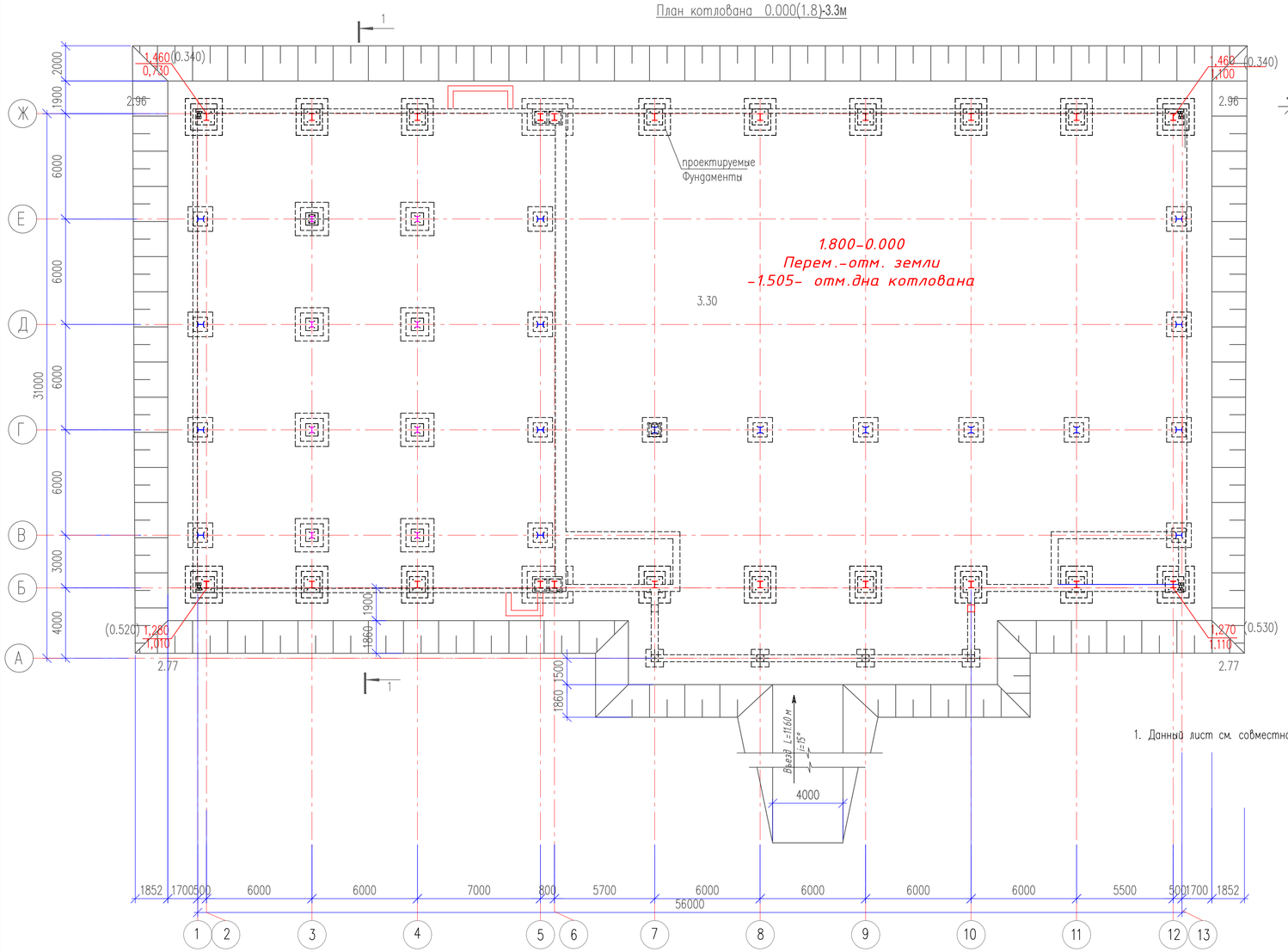

Разрез 1-1.

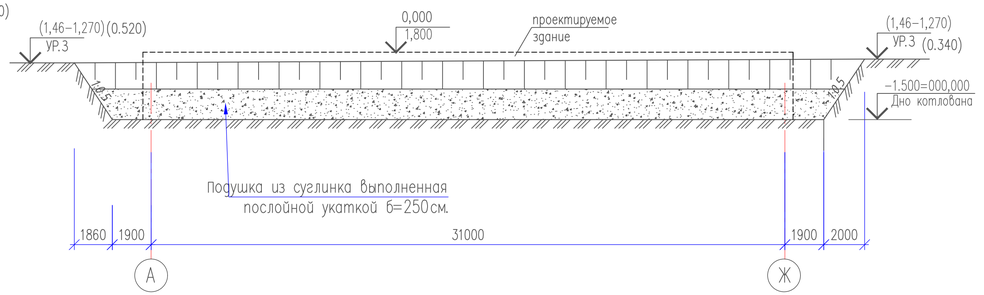

Ведомость объемов земляных работ.

Наименование	Ед. изм.	Кол-во
Срезка растительного слоя бульдозером ДЗ-8	$м^2$	3876
Разработка котлована экскаватором обратная лопата ЭО-4321; емкостью ковша V=1.0	$м^3$	6271.05
Устройство грунтовой подушки с послойным уплотнением при оптимальной влажности	$м^3$	2853
Устройство въезда	$м^3$	100
Устройство обратной засыпки бульдозером ДЗ-9 с послойным уплотнением	$м^3$	2122.4
Устройство обратной засыпки в ручную с послойным уплотнением пневмотрамбовкой ТР-1	0	530.6

1. Данный лист см. совместно с листами КМ-69.

Согласовано:

Взам. инв. N

Подп. и дата

Инв. N подл.

Изм.	Кол. уч.	Лист	N док.	Подп.	Дата
Проверил		Паршина			
Разработ.		Паршина			
Н. контроль		Бейсембаев			

01-2024-КМ

Строительство физкультурно-оздоровительного комплекса в селе Елтай Индерского района Атырауской области.

Стадия	Лист	Листов
РП	68	

План котлована 0.000(1.8)-3.3м

ТОО "Архдизстрой" Шымкент 2024

Формат А4х3

Общие указания по устройству котлована

За относительную отметку 0.000 принят уровень чистого пола, что соответствует отметке 1.80 на местности.

Согласно Инженерно-геологических данных выполненных специалистами ТОО «А-Геоинжиниринг» Лицензия ГСЛ №20012362 от 25.08.2020 г.

Проектируемый участок расположен на территории села Елтай Индерского района Атырауской области.

По номенклатурному виду и физическим свойствам грунтов в пределах рассматриваемой площадки до глубины 12,0 м, выделены два инженерно-геологических элемента (ИГЭ):

ИГЭ-1- супесь светло-коричневая, макропористая, твёрдой консистенции, мощностью 2,0-5,0 и прослойка мощностью 1,0 м, просадочный.

ИГЭ-2-песок, светло-коричневый, средней плотности, с прослойками супесей, средней степени водонасыщения, прослойка мощностью и вскрытой мощностью .

Почвенно-растительный слой, нами как ИГЭ не рассматривается.

Грунты ИГЭ-1 (супеси) просадочные. Просадка грунта от собственного веса при замачивании отсутствует, но проявляется при дополнительных нагрузках. Тип грунтовых условий площадки по просадочности - первый.

В пределах площадки подземные воды скважинами глубиной по 12,0 м в период изыскания (июнь месяц 2024 года) не были вскрыты.

Засоленность и агрессивность грунтов

По содержанию легко- и среднерастворимых солей грунты от незасоленных до сильнозасоленных, величина сухого остатка колеблется в пределах 0,40 до 3,84%.

По нормативному содержанию сульфатов в пересчете на ионы SO-4 - грунты площадки на бетон марки W4 по водонепроницаемости на портландцементе по ГОСТ 10178 (СП РК 2.01 - 19 -2013) - сильноагрессивные, на портландцементе по ГОСТ 10178-85 с содержанием в клинкере C3S-не более 65% C3A-не более7%, C3A +C4AF-не более 22% и шлакопортландцементе -сильноагрессивные, а на сульфатостоиких цементах - неагрессивные. Нормативное содержание SO4=5481,0 мг/кг.

По нормативному содержанию хлоридов в перерасчете на ионы Cl грунты площадки для бетонов на арматуру железобетонных конструкции - сильноагрессивные. Нормативное содержание 9273,0 мг/кг.

Коррозионная агрессивность грунтов по отношению к углеродистой и низколегированной стали - высокая.

Сейсмическая опасность зон строительства, грунтовые условия и сейсмическая опасность площадок строительства

Согласно СП РК 2.03-30-2017:

- сейсмическая опасность зоны строительства - согласно картам сейсмического зонирования ОСЗ-2475 - 5 баллов и ОСЗ-22475 - 6 баллов;
- тип грунтовых условий площадки строительства - III;
- сейсмическая опасность площадки строительства (с учетом грунтовых условий) при сейсмичности зоны по картам ОСЗ-2475- 5 баллов и ОСЗ-22475- 6 баллов;
- неблагоприятные факторы в сейсмическом отношении из-за геологических или топографических условий отсутствуют.
- сейсмическая опасность зоны строительства - согласно картам сейсмического зонирования ОСЗ-2475 - 5 баллов и ОСЗ-22475 - 6 баллов;
- тип грунтовых условий площадки строительства - III;
- сейсмическая опасность площадки строительства (с учетом грунтовых условий) при сейсмичности зоны по картам ОСЗ-2475- 5 баллов и ОСЗ-22475- 6 баллов;
- неблагоприятные факторы в сейсмическом отношении из-за геологических или топографических условий отсутствуют.

1. Данный лист смотри совместно с л.АС-68.

Разработку котлована выполнять одной захваткой в с ледующей последовательности : отрыть котлован до отметки -1.500.

До отм.-1,800 выполнить грунтовую подушку путем послойной укатки при оптимальной влажности -18-20% (h слоями не более 250мм) с доведением до плотности сухого грунта в уплотненной подушке не менее 1.65 тс/м³. Грунтовую подушку из суглинка выполнить под все здание, размер подушки должен быть на 1000мм больше в каждую сторону от грани фундаментов. Готовность грунтового основания должна подтверждаться лабораторными данными и актами на скрытые работы.

Обратную засыпку пазух фундаментов, а также подсыпку под полы производить из местного грунта-суглинка без включений строительного мусора, с послойным уплотнением при оптимальной влажности (18%) до плотности не менее 1.65т/м3.

Производство работ по устройству котлована и подготовки основания вести в соответствии с требованиями СНиП РК 5.01-01-2002 " Основания зданий и сооружений", СП КР 5.03.107-2013 " Несущие и ограждающие конструкции.". ,СП РК 1.03-106-2012 " Охрана труда и техника безопасности в строительстве".

Данный лист см. совместно с л. АС-0.

Согласовано:

Взам. инв. N

Подпись и дата

Инв. N подл.

						01-2024-КМ		
						Строительство физкультурно-оздоровительного комплекса в селе Елтай Индерского района Атырауской области.		
Изм.	Кол. уч.	Лист	N док.	Подп.	Дата			
							Стадия	Лист	Листов
							РП	69	
Проверил		Паршина							
Разработ.		Паршина				Спецификация материалов на фундаменты. Указания по устройству фундаментов.	ТОО "Архдизстрой" Шымкент 2024		
Н. контроль		Бейсембаев							